Technische Daten/ Technical Data

KLUDI-X1
Wannenfüll-und Brause-Einhandmischer
DN 15

Artikel- Nr.: 326910575

Oberfläche:
05 chrom

Artikeltext
Hersteller KLUDI GmbH & Co. KG
Typ: KLUDI-X1
Wannenfüll-und Brause-Einhandmischer
Artikel- Nr.: 326910575

Wannenfüll-und Brause-Armatur
Einhebelmischer
Wandmontage
autom. Umstellung: Brause/Wanne
geschlossener Hebel, Metall
Strahlregler M24
eigensicher gegen Rückfließen
Brauseabgang G1/2
Keramik-Kartusche
Durchflussmenge Wanne bei 3 bar 20 l/min.
Durchflussmenge Brause bei 3 bar 18 l/min.
S-Anschlüsse G1/2 x G3/4

Produktabbildung/ Product picture

Maßzeichnung/ Dimensional drawing

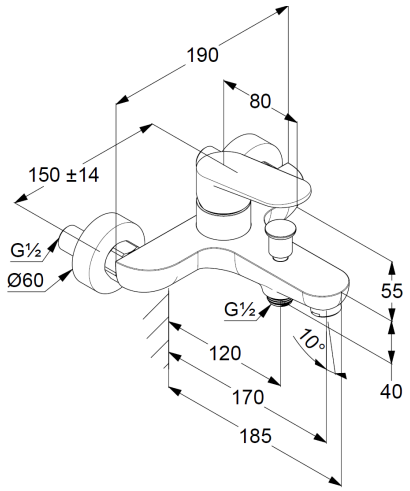

Durchfluss/ Flow rate

KLUDI