Produktdatenblatt

Travertin

Aufsatz-Waschtisch

Produktbeschreibung

Naturprodukt

Marmorierte Farbe

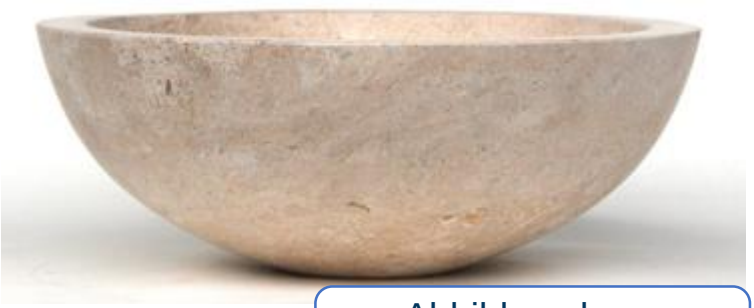

Abbildung kann variieren, da **Unikat**

- Aus Naturstein
- Imprägnierung zwingend notwendig
- Ø 40 cm

Artikel Nr. **57500 3**

Lieferhinweis: am Lager

4 006596 575003

Produktdatenblatt

Travertin
Aufsatz-Waschtisch

Technische Angaben

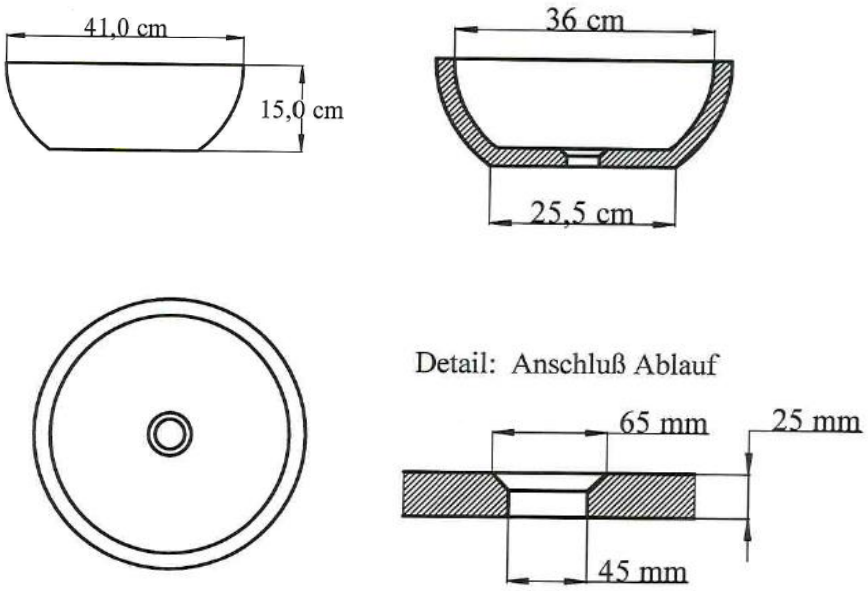

Maßangaben	
Länge/ Tiefe	Ø 40 cm
Breite	Ø 40 cm
Höhe	15 cm

Merkmal:	Beschreibung
Art. - Nr.	57500 3
EAN	4006596575003
VE	1
Verpackungstyp	Karton
Material	Travertin
Farbe	marmoriert
Befestigungs-/ Montagehinweise:	x
Ersatzteile / Zubehör	22692 9 Schaftventil
Mögliche Präsentationsform	Ausstellung