Produktdatenblatt

ridaRo
Urinal-Set

Produktbeschreibung

Set-Artikel

Modernes Design

- Inklusive Urinal-Deckel mit Absenkautomatik
- Abgang hinten
- Zulauf hinten
- Kartonverpackt

Artikel Nr. **N55659 0**

4 006596 556590

Produktdatenblatt

ridaRo

Urinal-Set

Technische Angaben

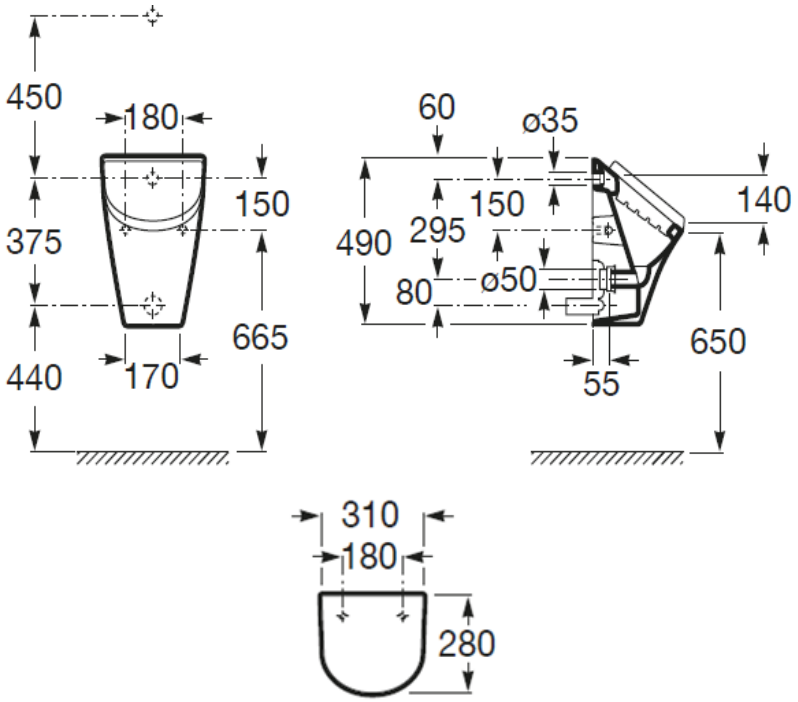

Maßangaben	
Länge/ Tiefe	28 cm
Breite	31 cm
Höhe	49 cm

Merkmal:	Beschreibung
Art. - Nr.	N55659 0
EAN	4006596556590
VE	1
Verpackungstyp	Karton
Material	Keramik
Farbe	weiß
Befestigungs-/ Montagehinweise:	x
Ersatzteile / Zubehör	x
Mögliche Präsentationsform	x