SUPERPLAN XXL

- exklusives, elegantes Design
- großzügige Abmessungen ermöglichen Duschen zu zweit
- geringe Tiefe eignet sich für bodengleichen Einbau und garantiert einen leichten Einstieg
- aus KALDEWEI Stahl-Email
- Ablaufdeckel bündig in die Duschfläche integriert (nur in Kombination mit den Ablaufgarnituren KA 90)

Abbildung ähnlich

	Gesamt-Aufbauhöhe				Bauhöhe			
Modell	**438**	**408**	**410**	**446**	**438**	**408**	**410**	**446**
KA 90	105	119	120	120	81	81	81	81
KA 90 extraflach	94	108	109	109	70	70	70	70
KA 90 senkrecht	49	49	49	49	81	81	81	81
KA 90 ultraflach	85	99	100	100	61	61	61	61

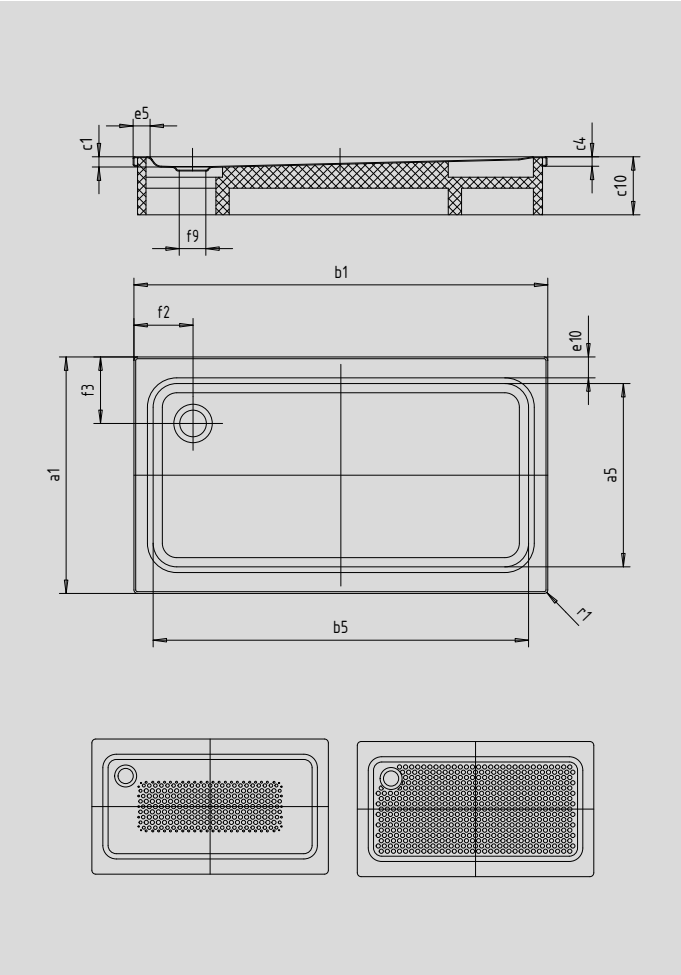

SECURE

Modell		**438**	**408**	**410**	**446**
Äußere Länge	a_1	900	700	750	800 mm
Innere Länge	a_5	790	590	640	640 mm
Äußere Breite	b_1	1300	1400	1400	1400 mm
Innere Breite	b_5	1090	1290	1300	1300 mm
Tiefe Innen	c_1	25	39	40	40 mm
Randhöhe	c_4	32	32	32	32 mm
Höhe mit Wannenträger	c_{10}	120	135	135	135 mm
Randbreite	e_{10}; e_5	50; 100	50	50	75; 50 mm
Durchmesser Ablaufloch	f_9	Ø 90	Ø 90	Ø 90	Ø 90 mm
Abstand Wannenrand bis Mitte Ablaufloch	f_2; f_3	250; 200	200; 200	200; 200	200; 225 mm
Äußerer Radius	r_1	12	12	12	12 mm
Nettogewicht		29	25	27	29 kg
Antislip		300 x 856	300 x 856	300 x 856	300 x 856 mm
Vollantislip		649 x 997	461 x 1177	524 x 1177	524 x 1177 mm
SECURE PLUS		Vollflächig	Vollflächig	Vollflächig	Vollflächig

Fertigungstechnische Änderungen, Toleranzen und Irrtümer vorbehalten. Nettogewichte gerundet. Abbildungen ähnlich.

KALDEWEI