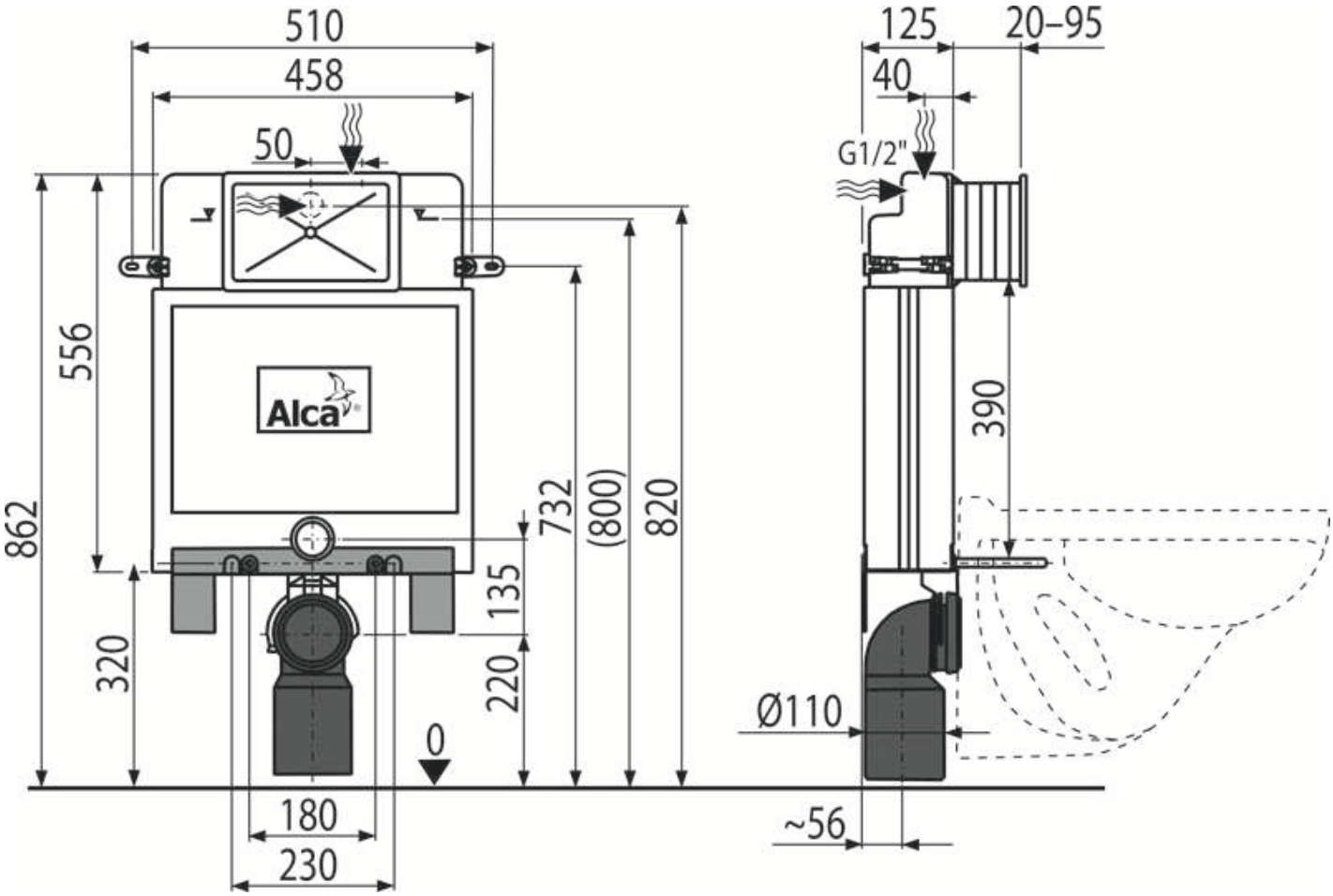
510
458
50
556
862
320
732
(800)
820
135
220
0
180
230
125
20–95
40
G1/2"
390
Ø110
~56
Alca