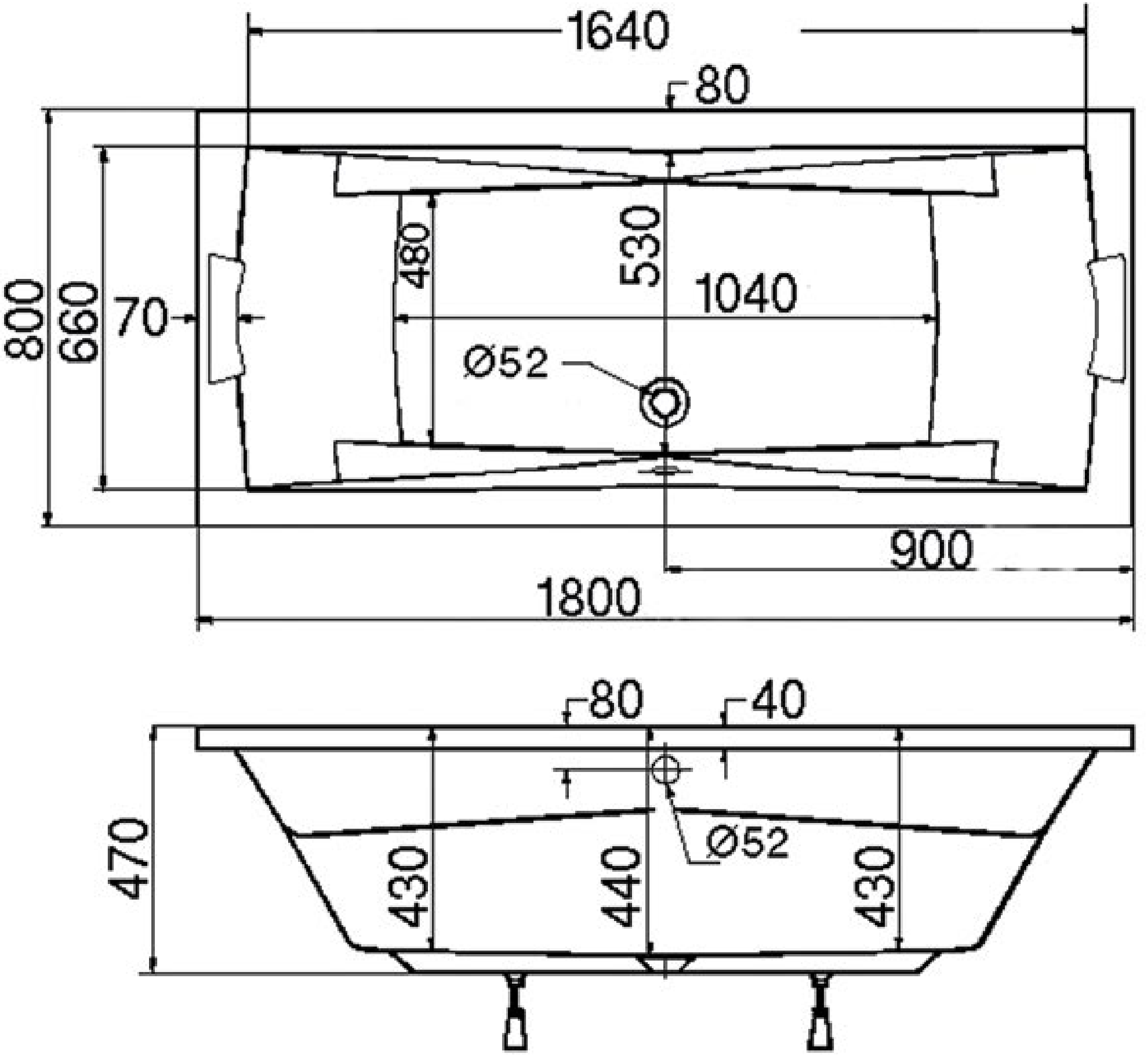
1640
80
800
660
70
480
530
1040
Ø52
900
1800
80
40
470
430
440
430
Ø52