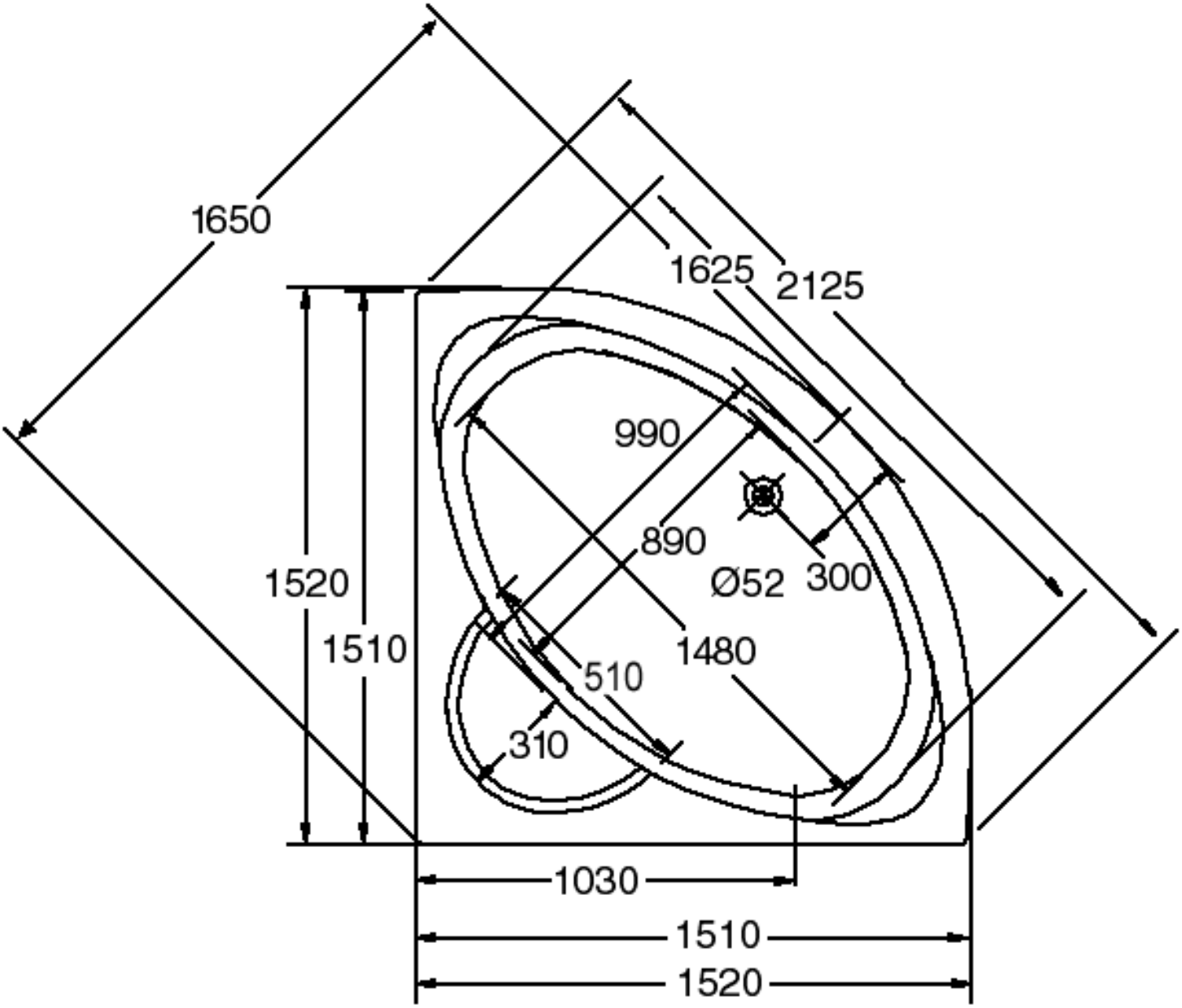
1650
1625
2125
990
890
Ø52
300
1520
1510
1480
510
310
1030
1510
1520

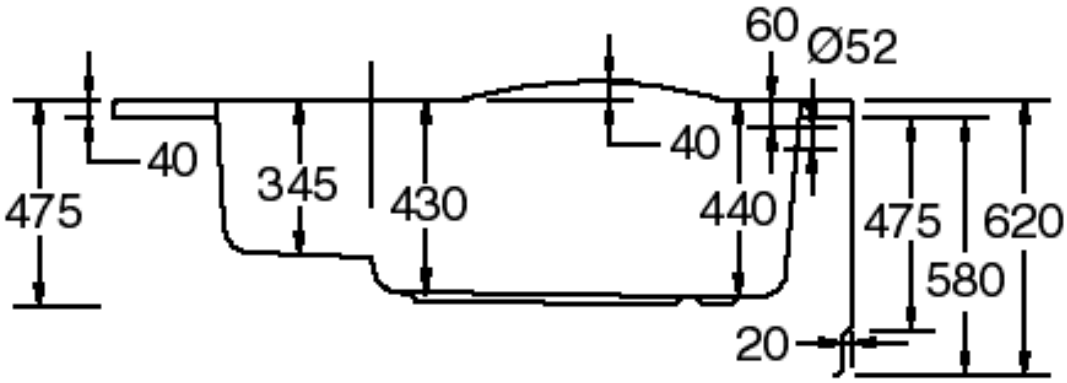
60
Ø52
40
40
475
345
430
440
475
620
580
20