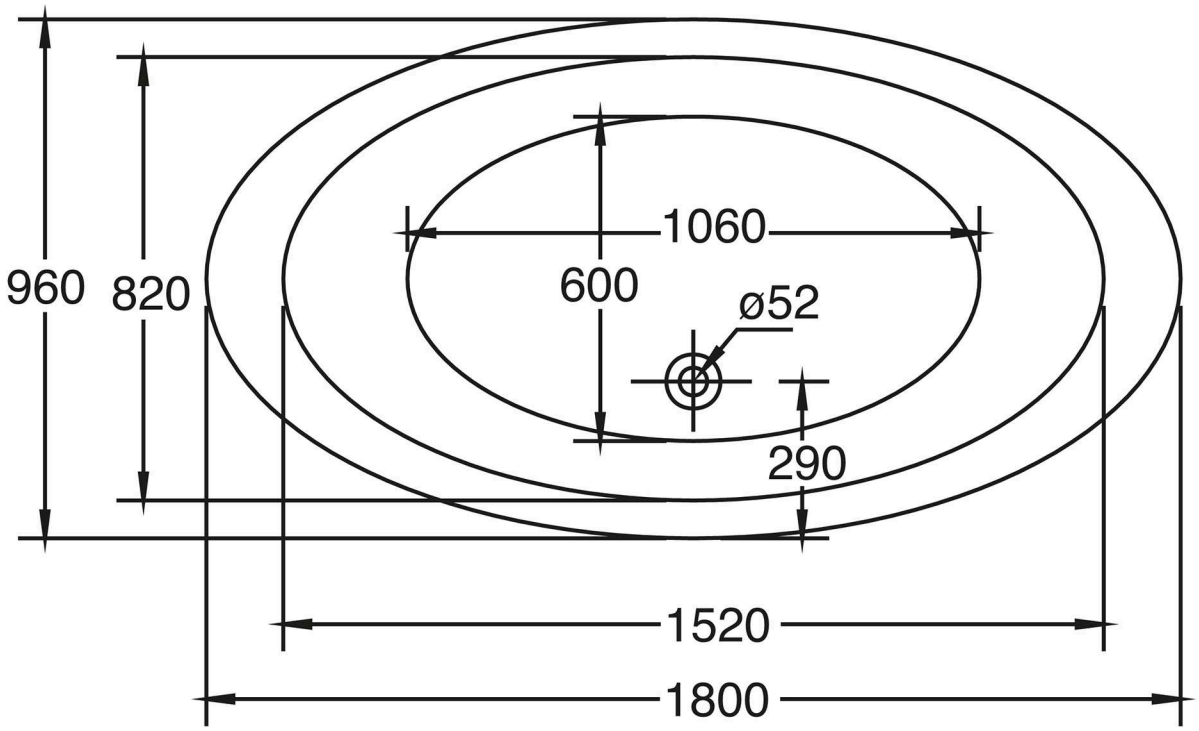
960
820
1060
600
ø52
290
1520
1800

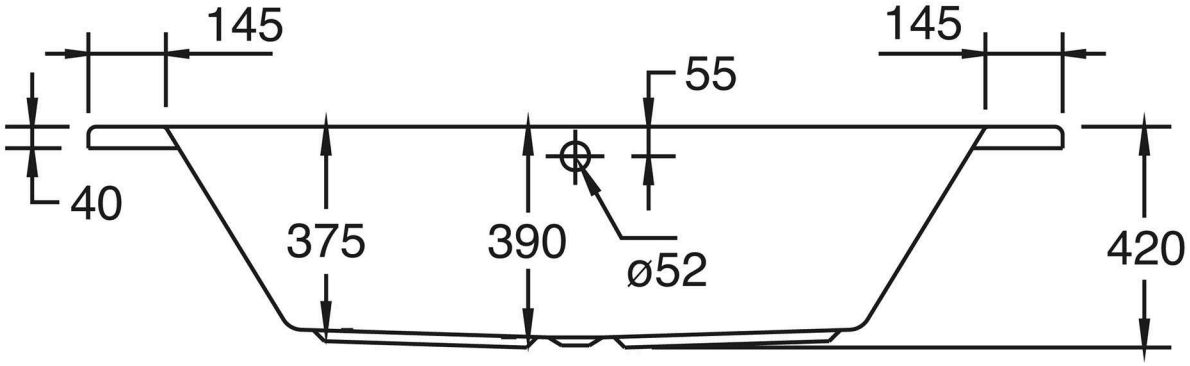
145
145
55
40
375
390
ø52
420