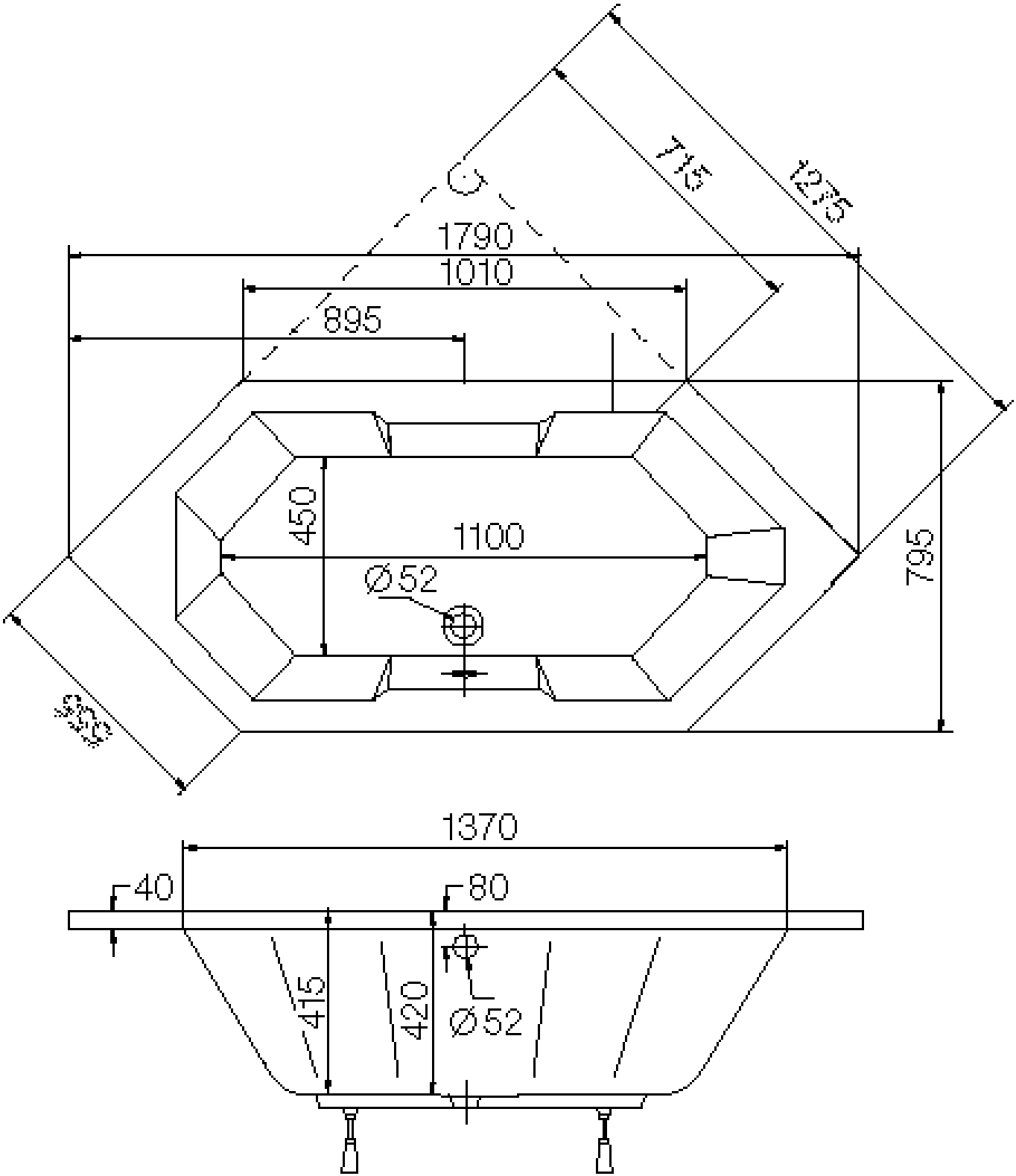
1790
1010
895
715
1215
450
1100
Ø52
795
1370
40
80
415
420
Ø52