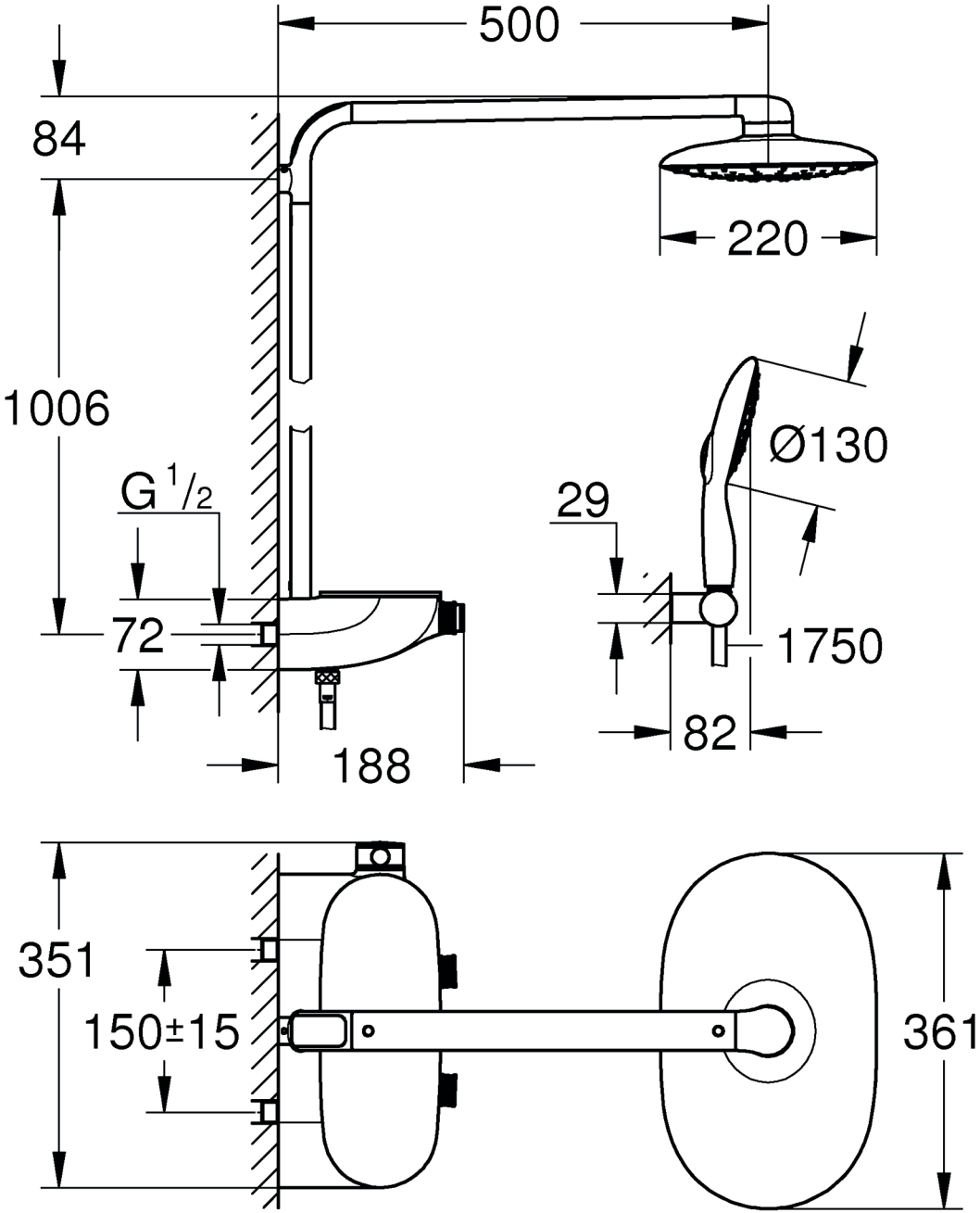
500
84
220
1006
Ø130
G 1/2
29
72
1750
82
188
351
150±15
361