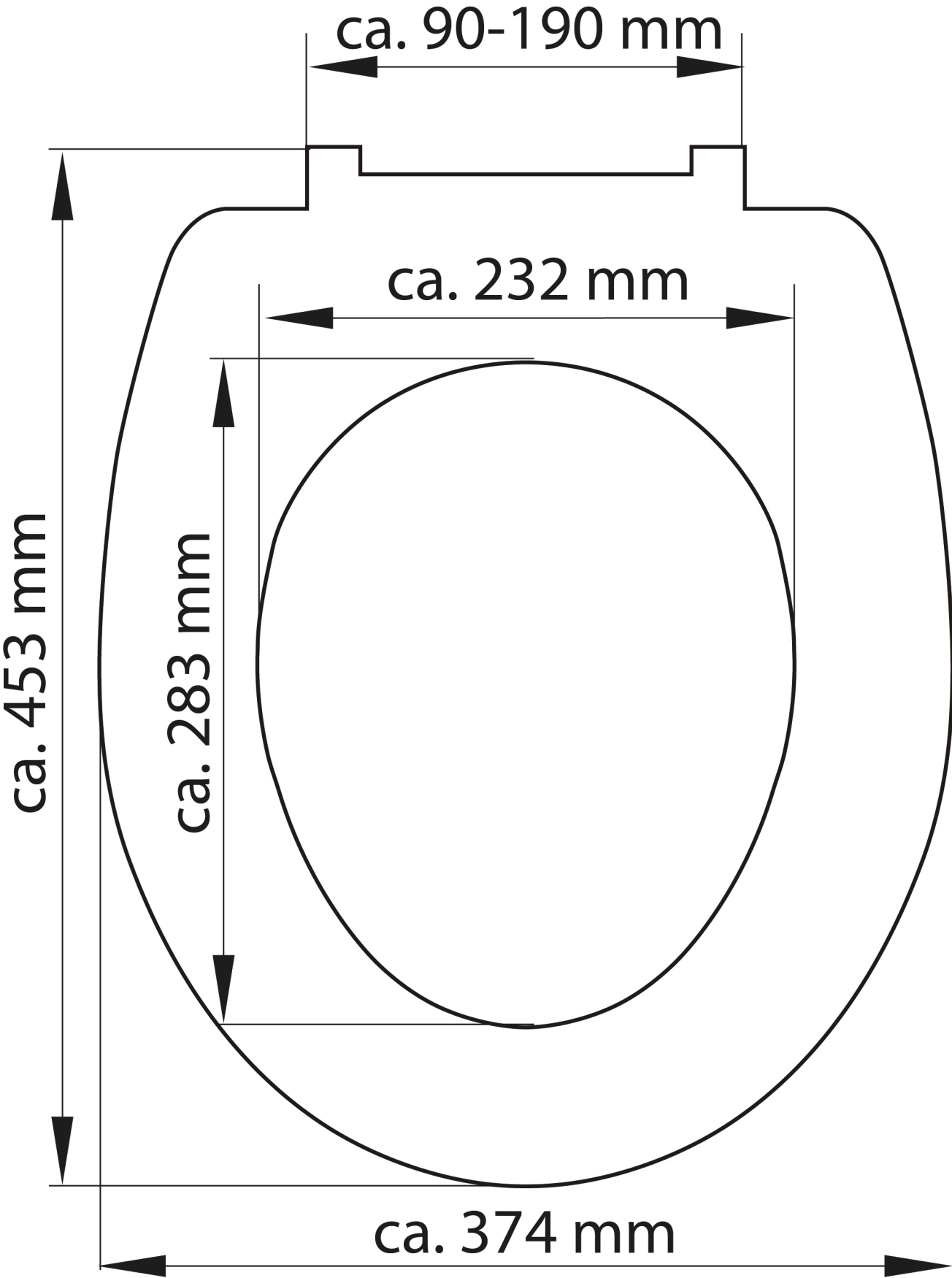
ca. 90-190 mm
ca. 232 mm
ca. 453 mm
ca. 283 mm
ca. 374 mm