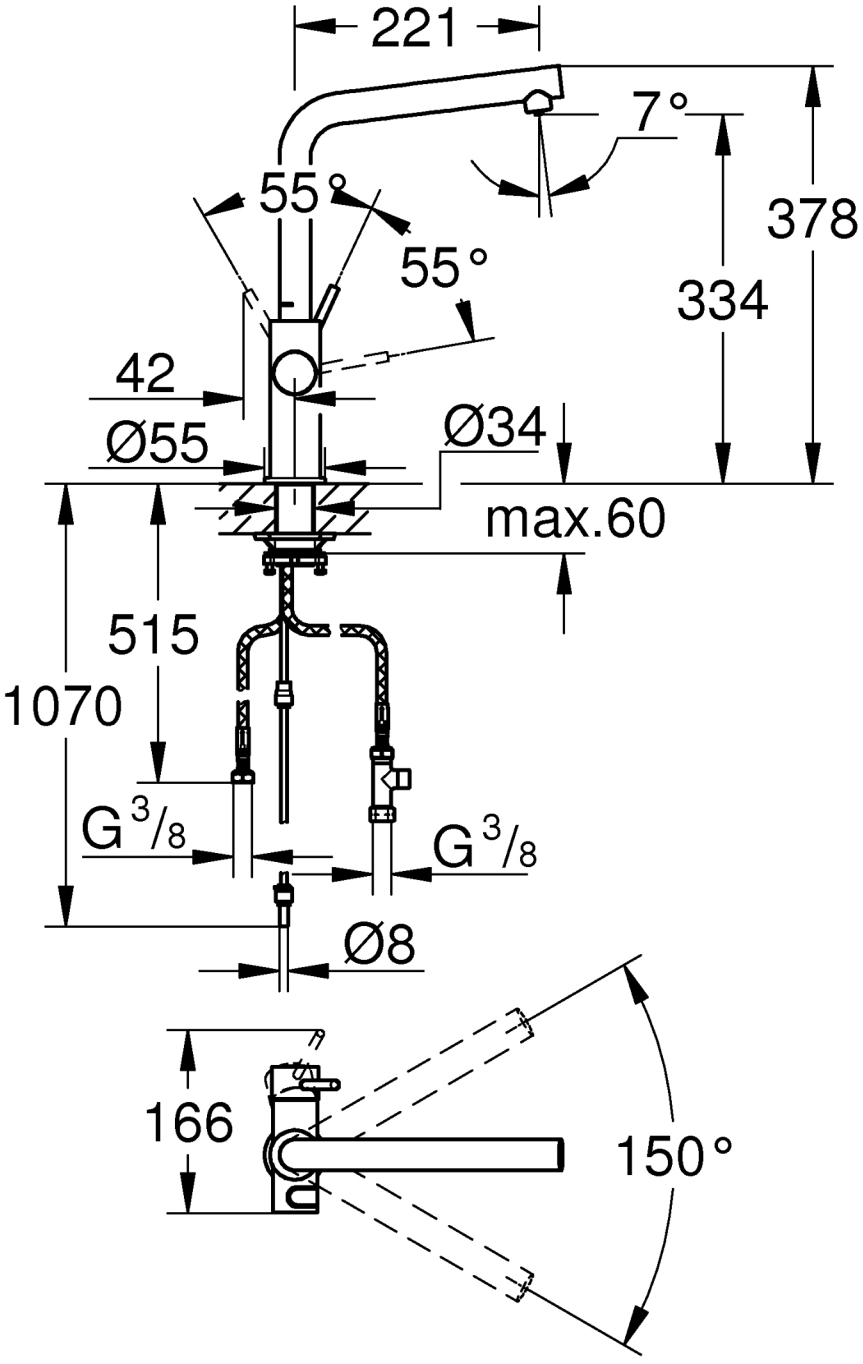
221
7°
55°
55°
378
334
42
Ø55
Ø34
max.60
515
1070
G 3/8
G 3/8
Ø8
166
150°

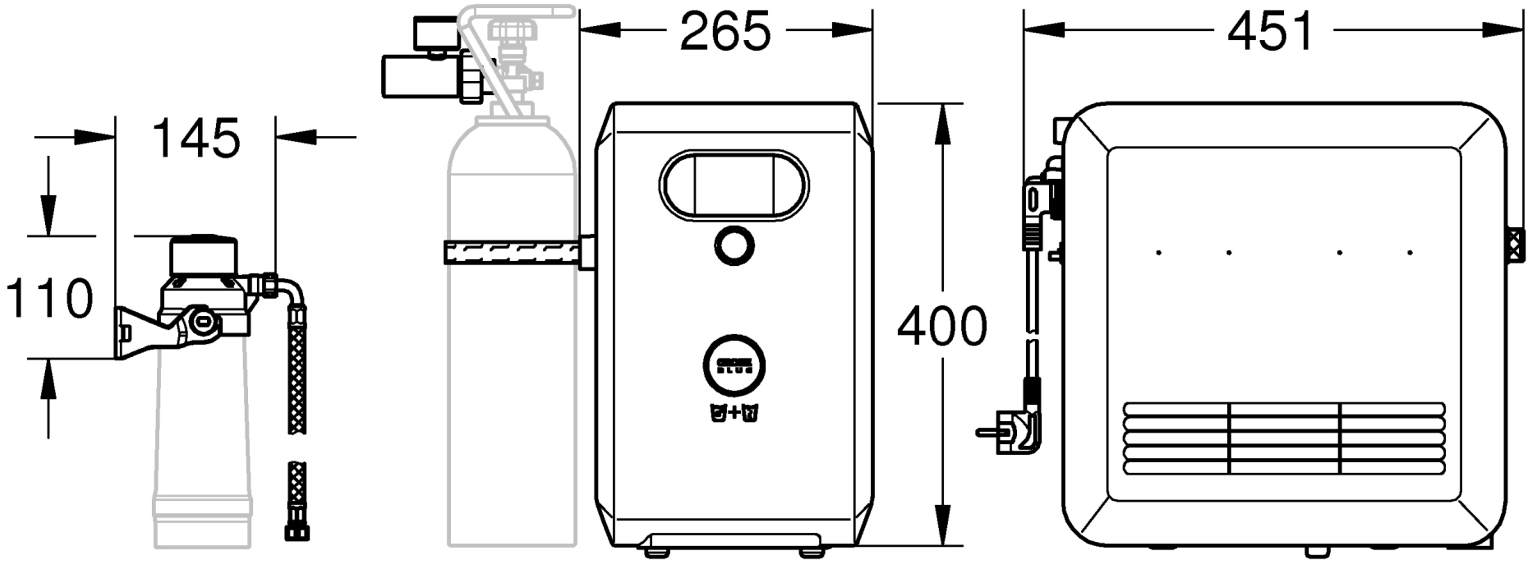
265
451
145
110
400