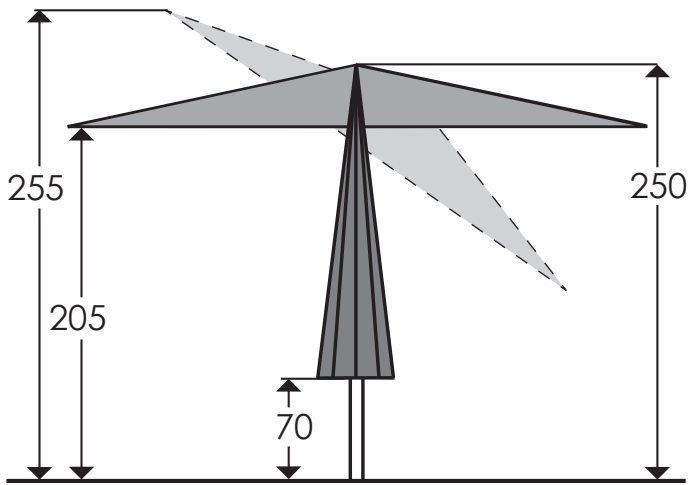Abmessungen (cm):