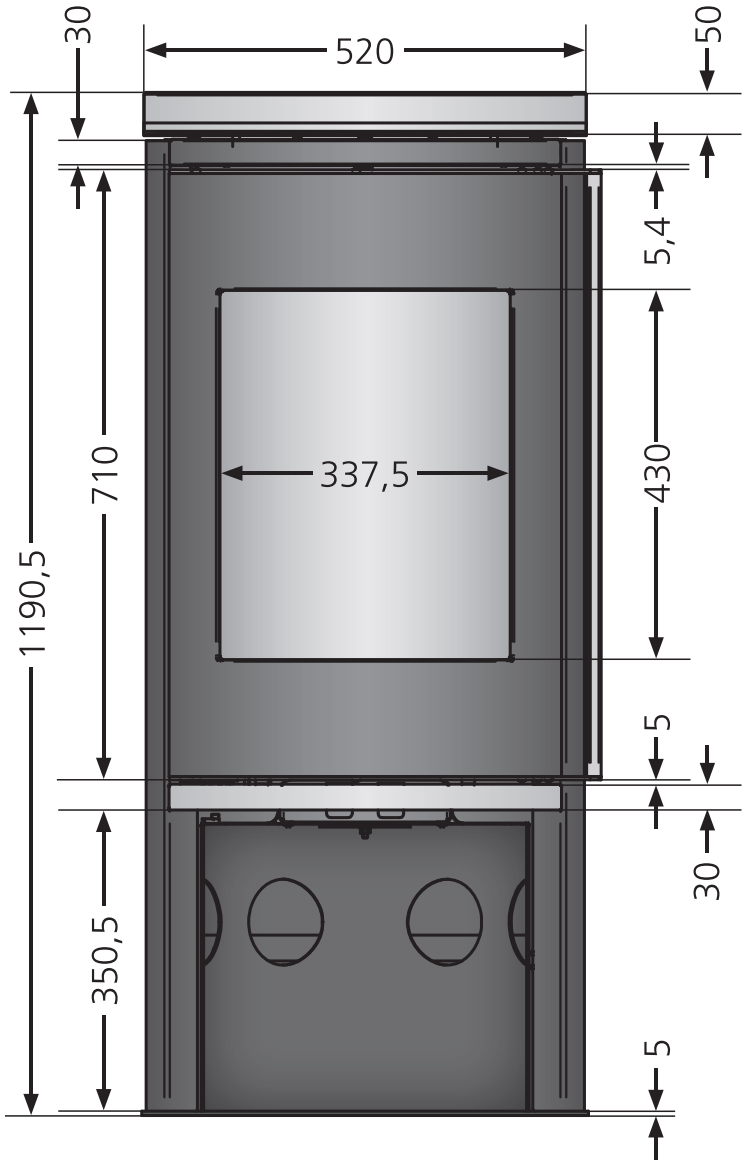
30
520
50
5,4
710
337,5
430
1190,5
5
30
350,5
5

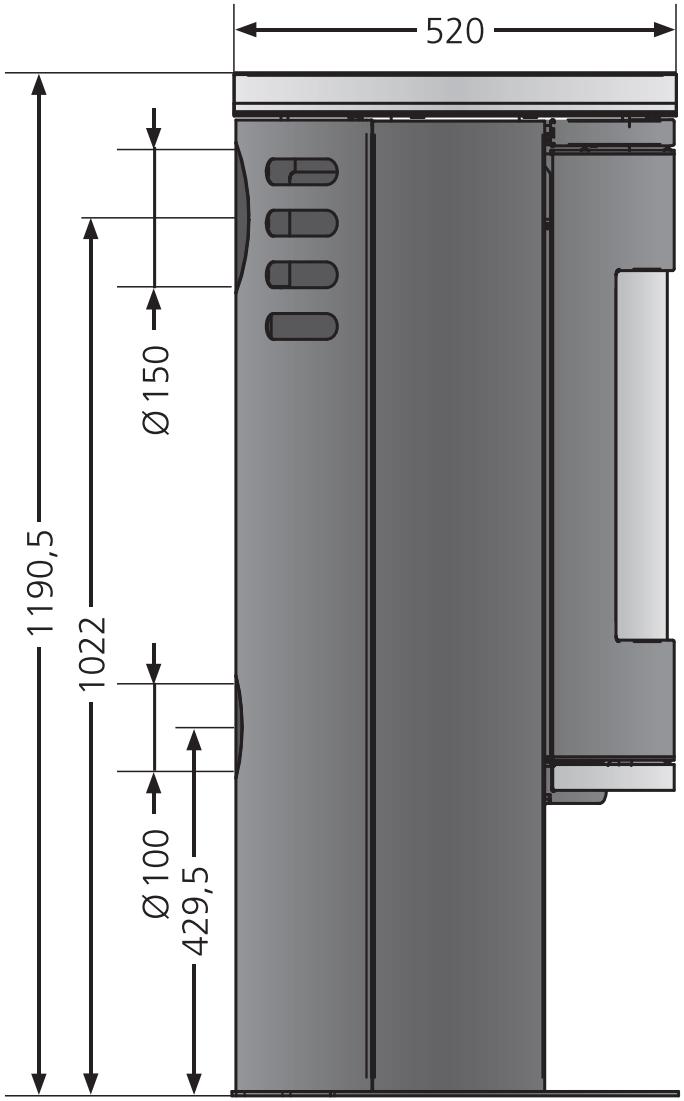
520
Ø150
1190,5
1022
Ø100
429,5

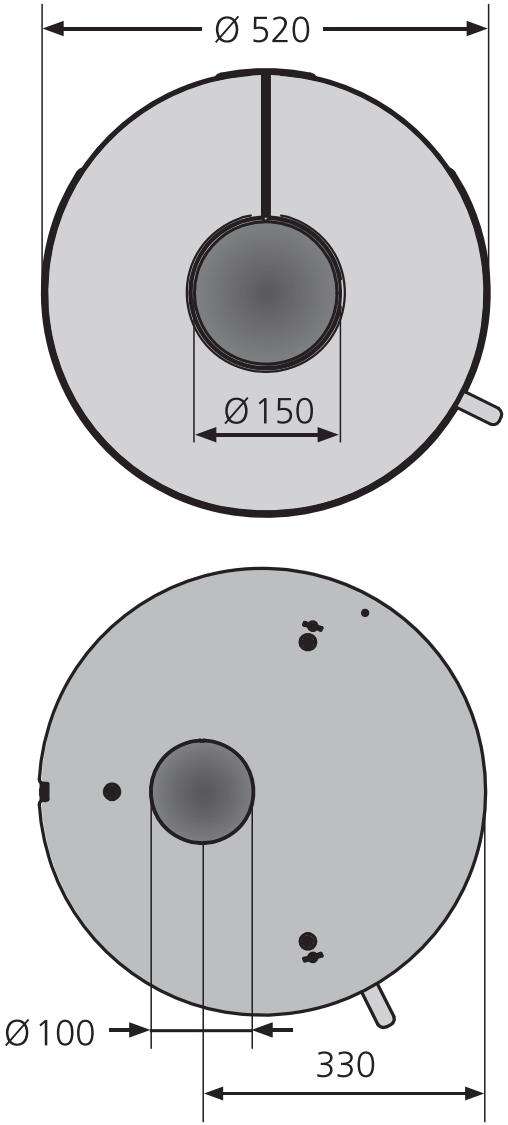
Ø 520
Ø150
Ø100
330