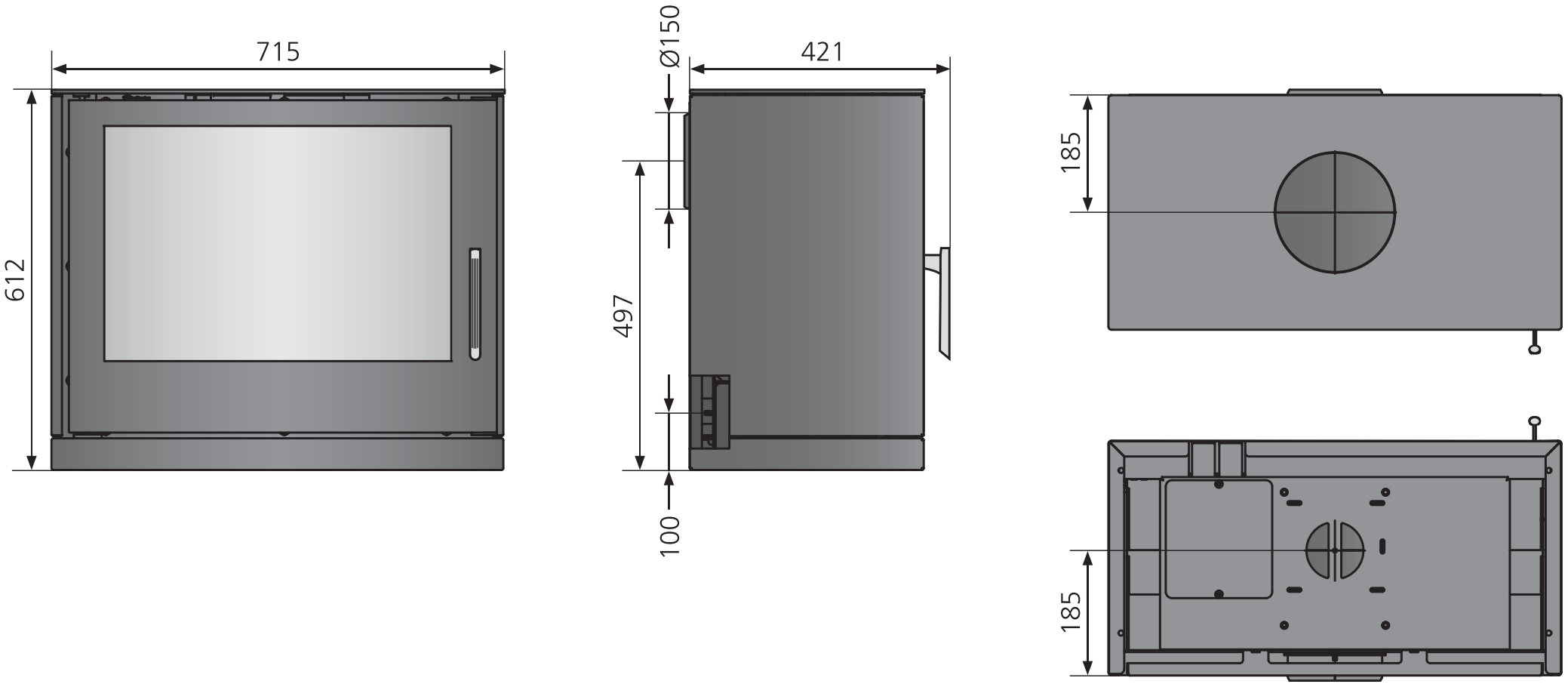
715
612
Ø150
421
497
100
185
185

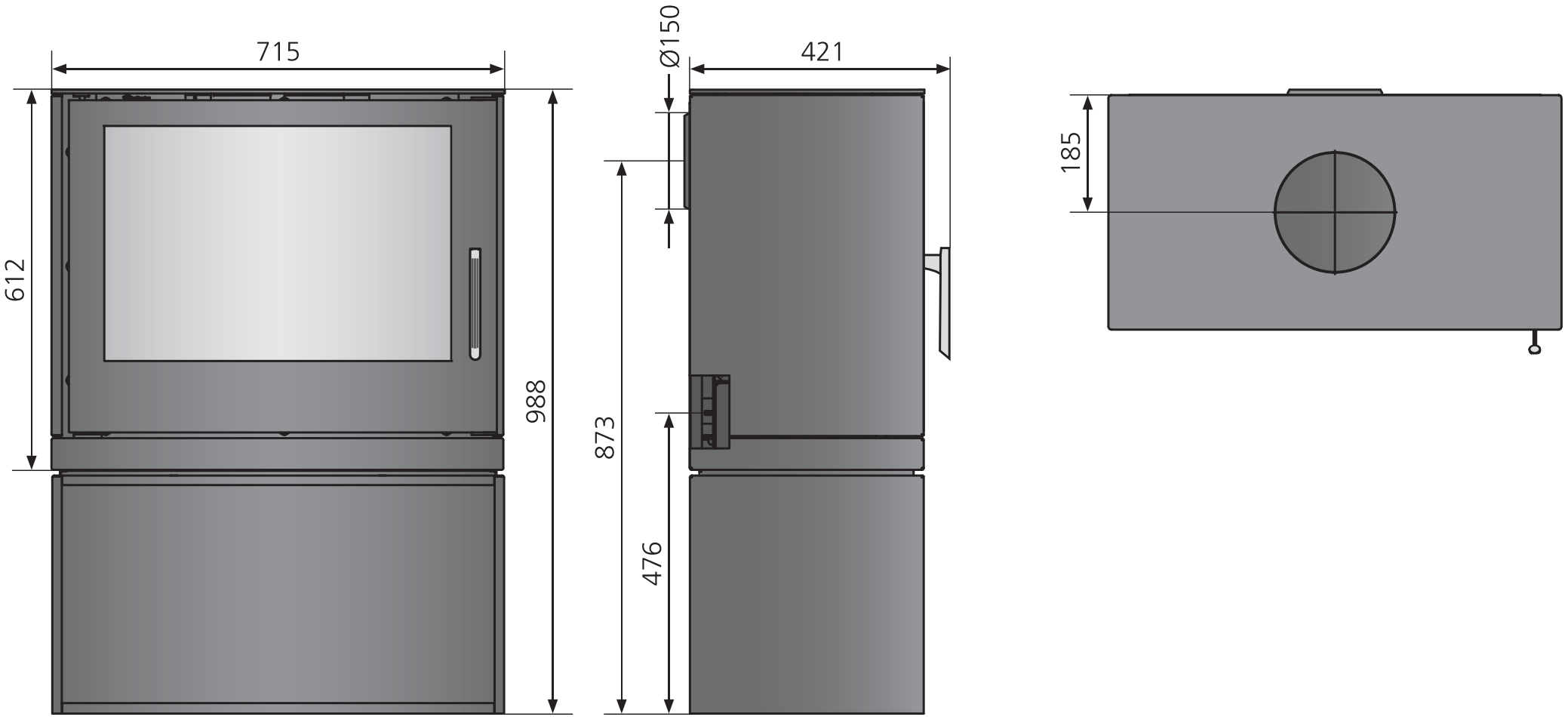
715
612
988
Ø150
421
873
476
185

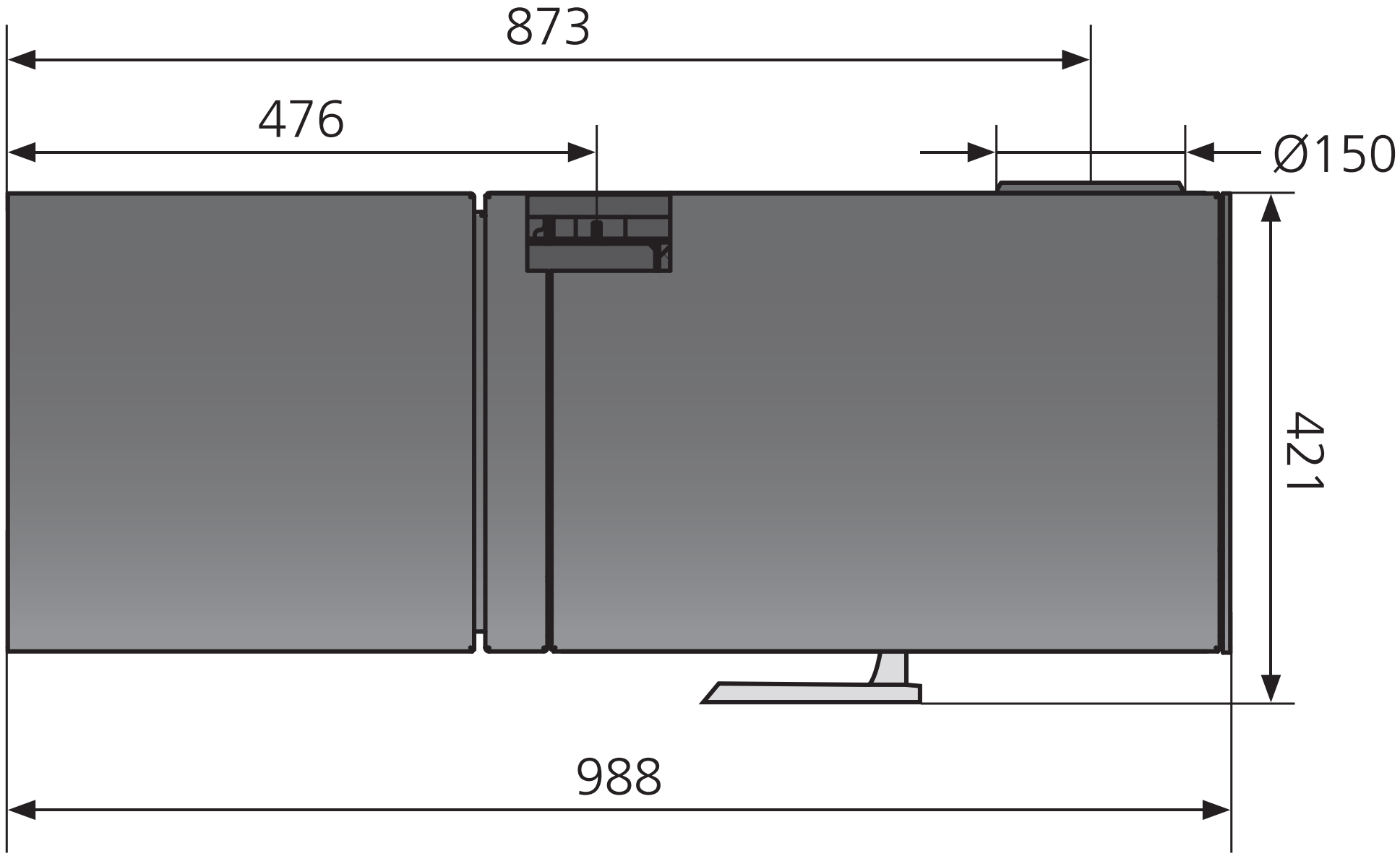
873
476
Ø150
421
988

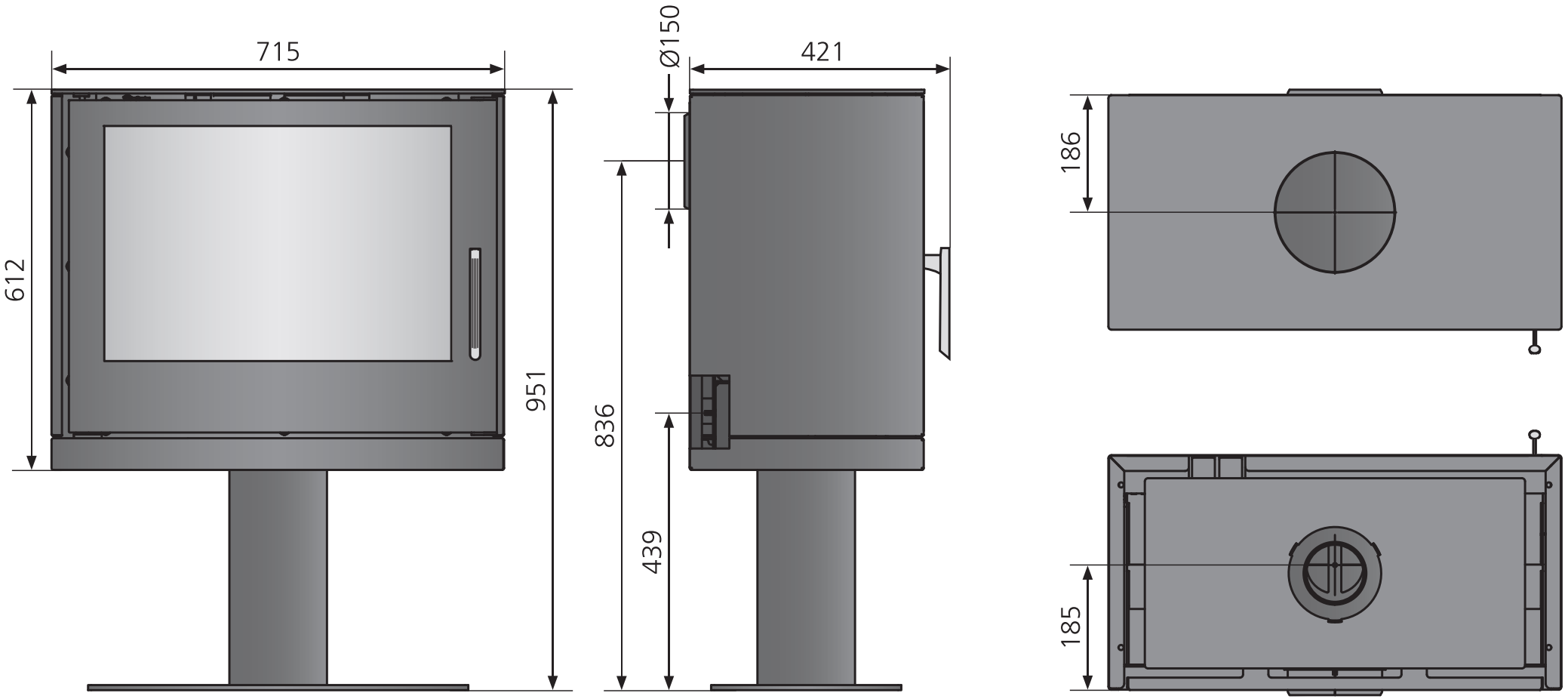
715
612
951
Ø150
421
836
439
186
185

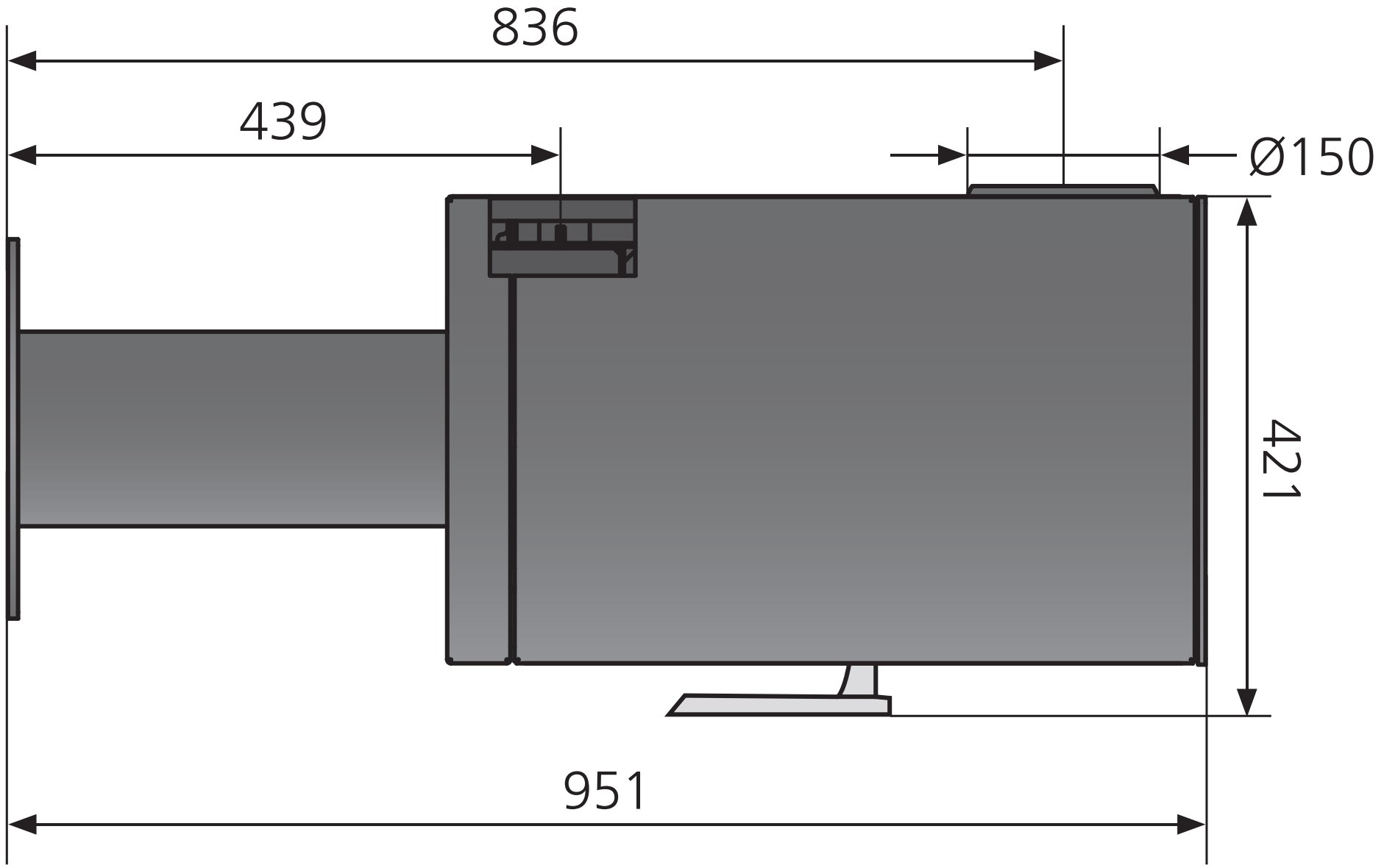
836
439
Ø150
421
951

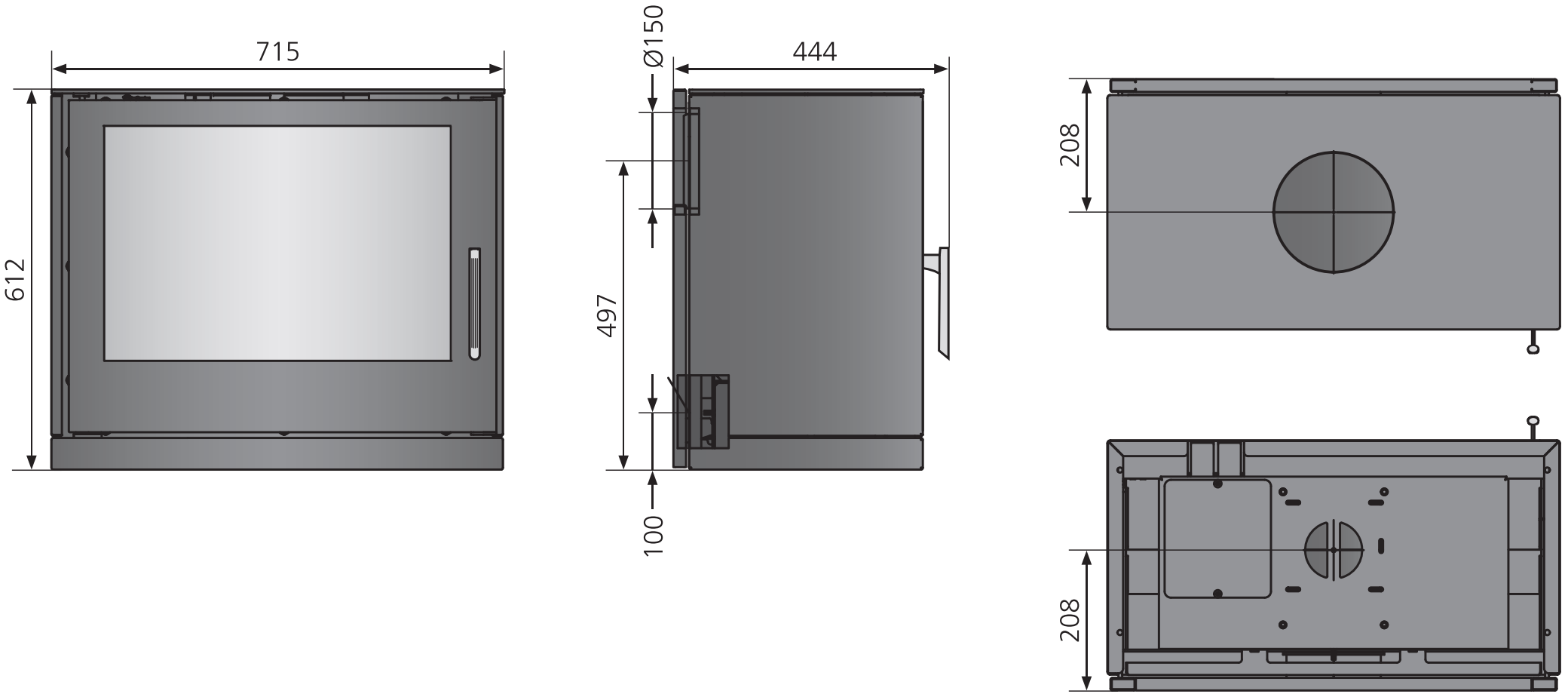
715
612
Ø150
444
497
100
208
208