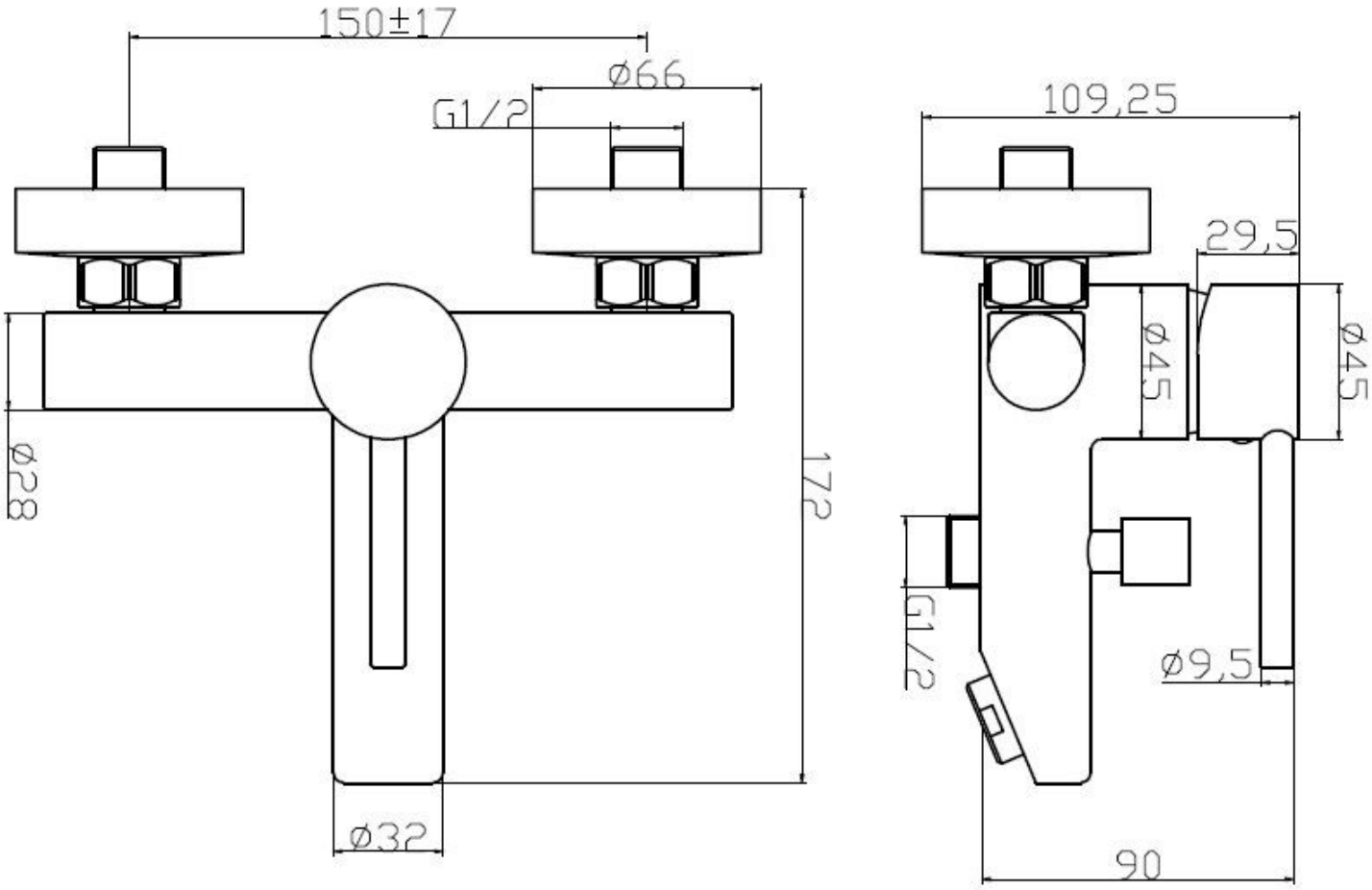
150±17
ø66
G1/2
ø28
172
ø32
109,25
29,5
ø45
ø45
G1/2
ø9,5
90