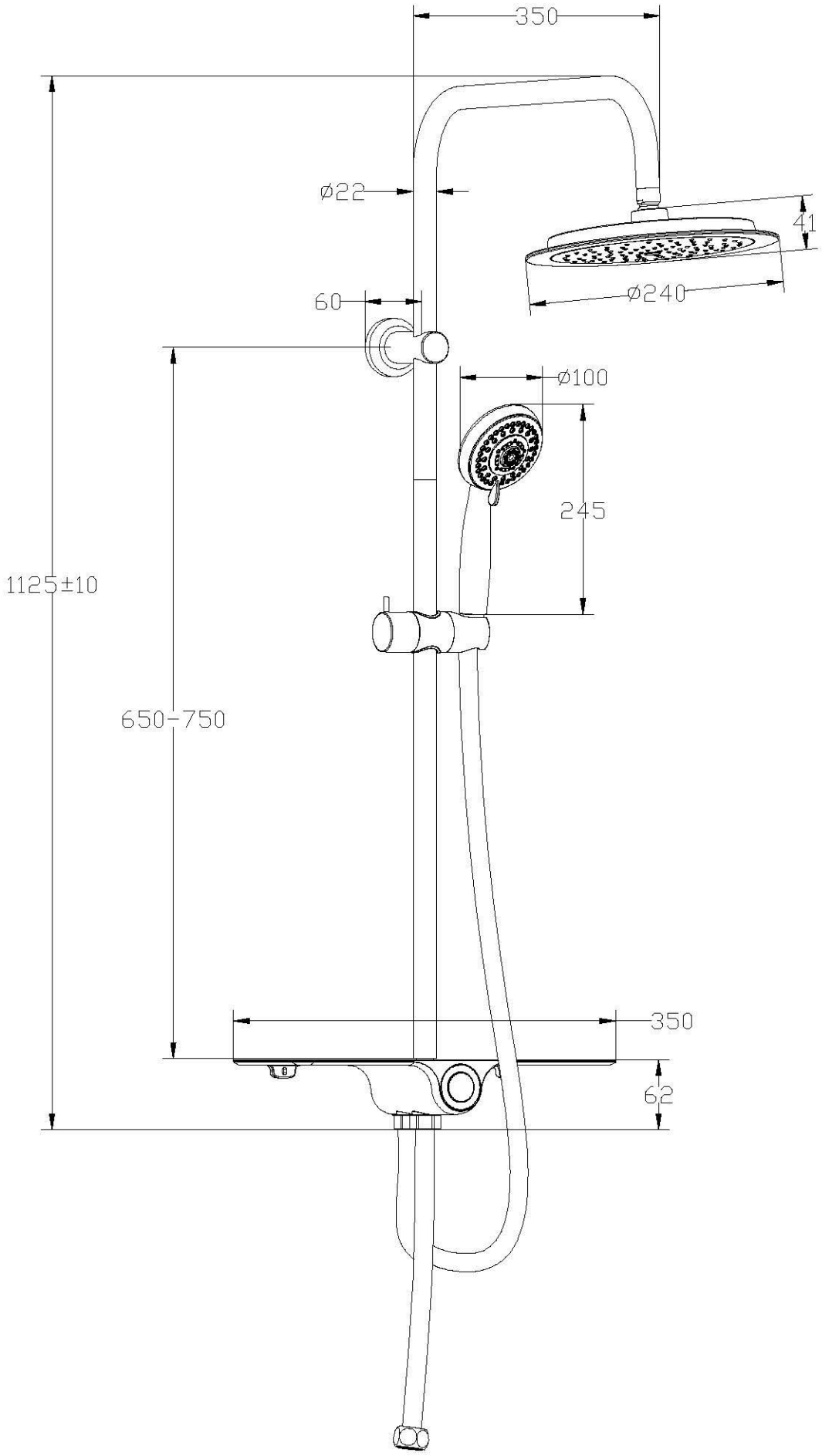
350
ø22
41
ø240
60
ø100
245
1125±10
650-750
350
62