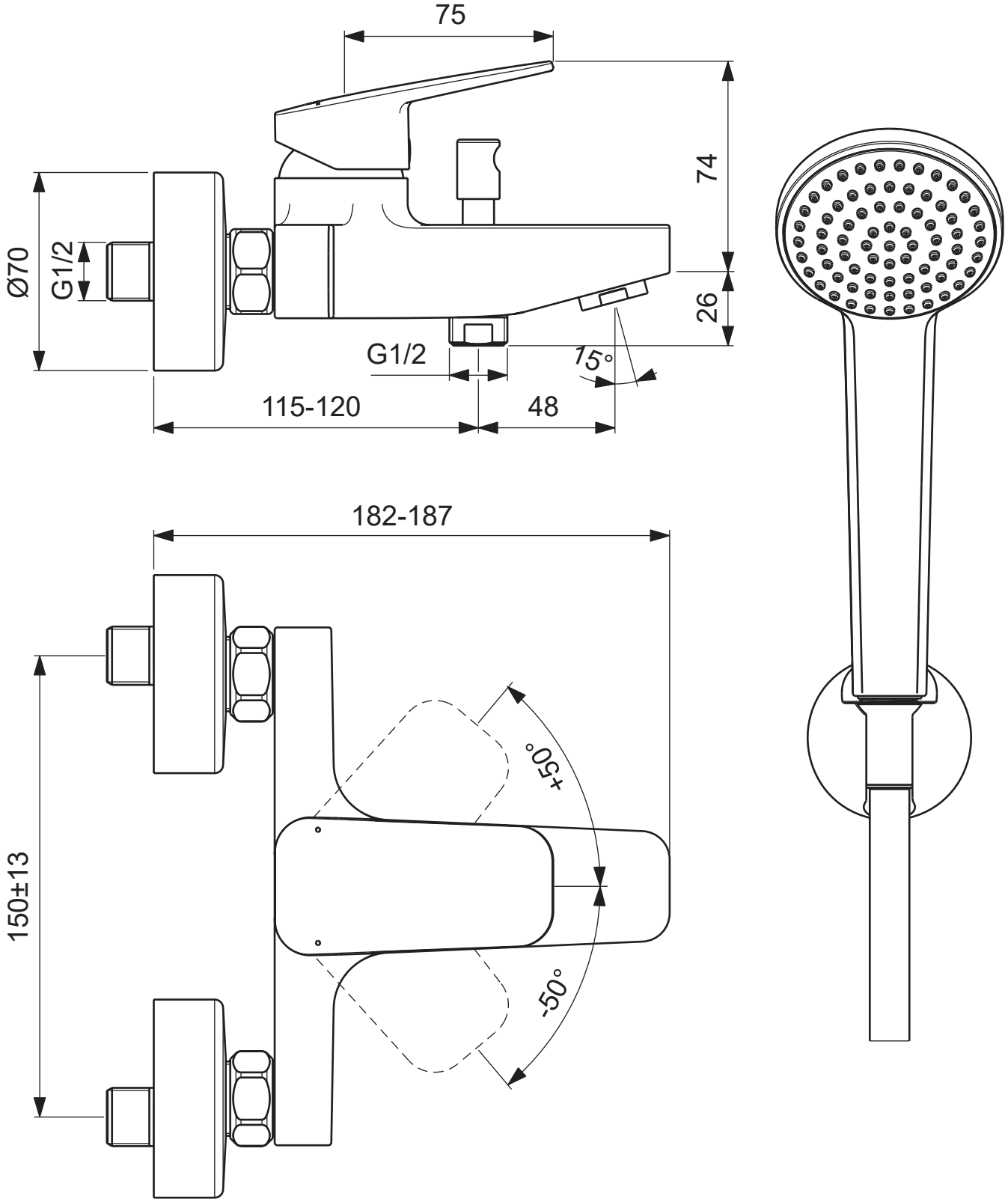
75
74
26
Ø70
G1/2
G1/2
15°
115-120
48
182-187
150±13
+50°
-50°