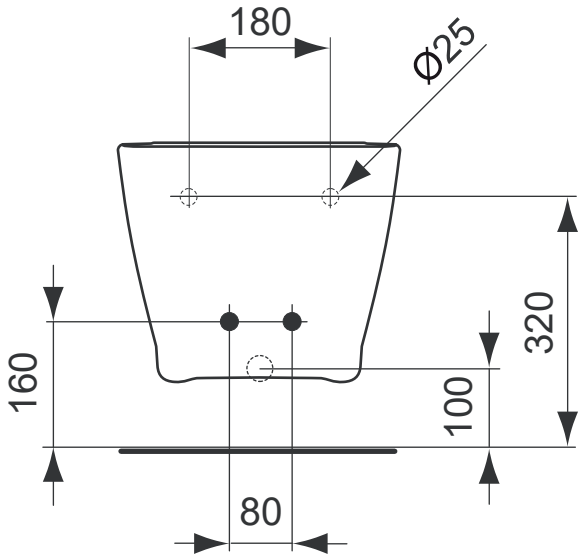
180
Ø25
320
160
100
80

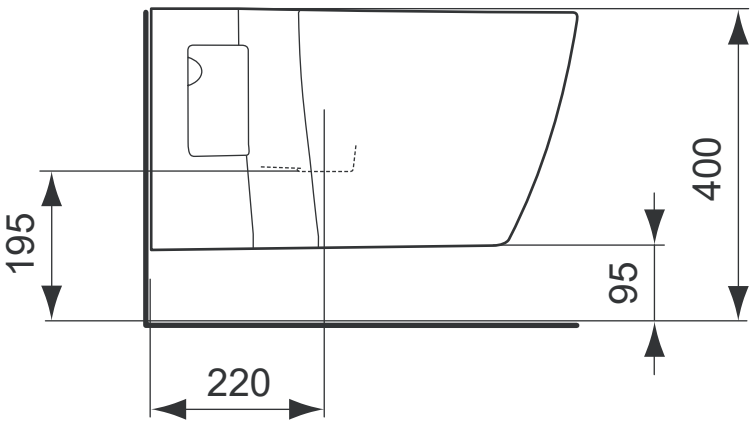
400
195
95
220

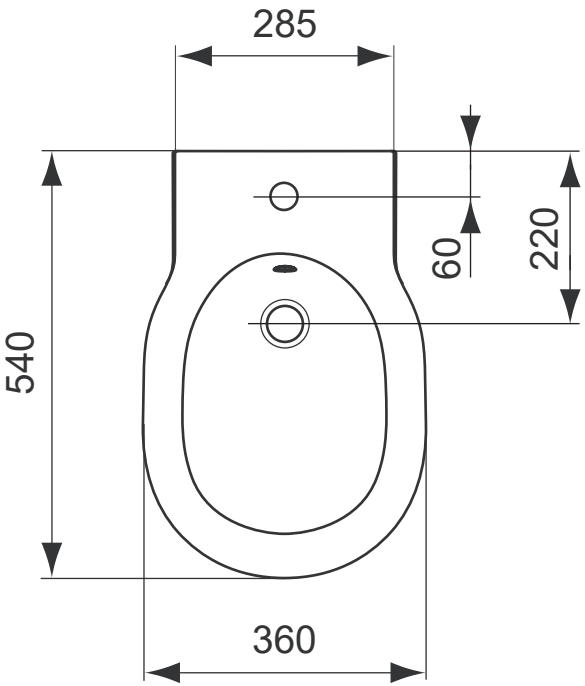
285
60
220
540
360