Abmessungen ▪ Handlaufstütze V2A mit Stockschraube ▪ 6.01.0141

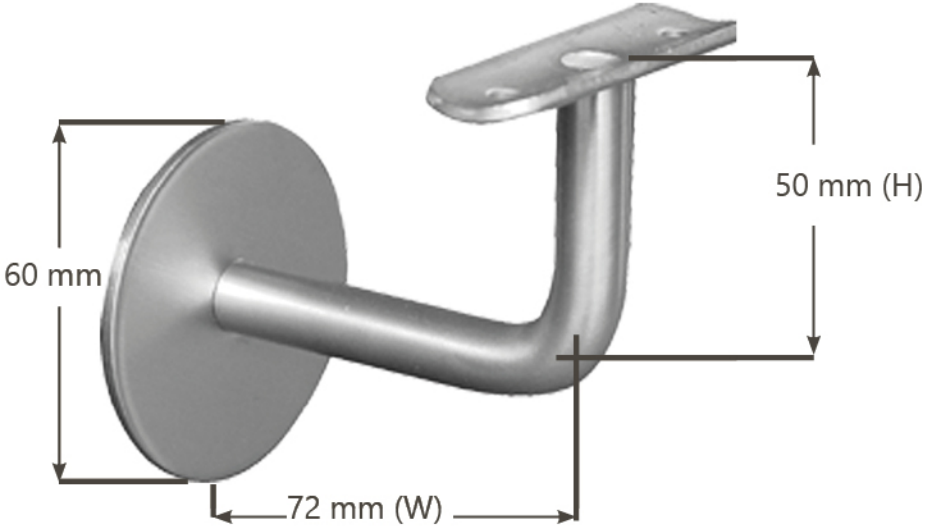

Stift 12 mm
D = 60 mm (Rosette ø)
W = 72 mm (Mauer-Mitte Stift)
H = 50 mm (mitte Rosette - Oberkante Platte)

- passend für Rundrohr ø 42,4 mm
- und Holz Handlauf rund ø 42 mm

METALL & DESIGN