cersanit

www.cersanit.com

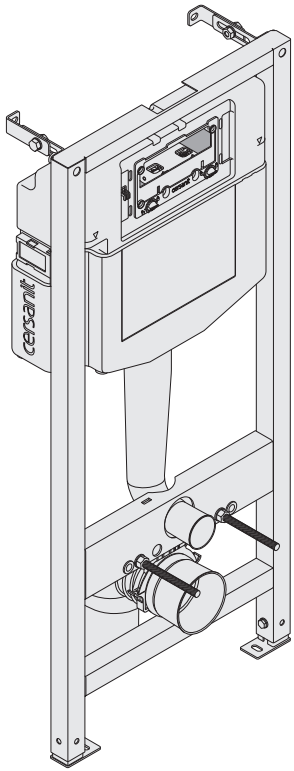

AQUA 50 MECH / SYSTEM 50 MECH

PL	INSTRUKCJA MONTAŻU I EKSPLOATACJI
EN	INSTALLATION AND OPERATING INSTRUCTIONS
DE	MONTAGE UND BETRIEBSANLEITUNG
FR	MANUEL DE MONTAGE ET D'UTILISATION
HU	TELEPÍTÉSI ÉS ÜZEMELTETÉSI ÚTMUTATÓ
RO	INSTRUCȚIUNI DE INSTALARE ȘI EXPLOATARE
BG	ИНСТРУКЦИЯ ЗА МОНТАЖ И ЕКСПЛОАТАЦИЯ
LV	MONTĀŽAS UN EKSPLUATĀCIJAS INSTRUKCIJA
ET	PAIGALDUS- JA KASUTUSJUHEND
UK	ІНСТРУКЦІЯ З УСТАНОВКИ ТА ЕКСПЛУАТАЦІЇ
RU	ИНСТРУКЦИЯ ПО УСТАНОВКЕ И ЭКСПЛУАТАЦИИ
LT	MONTAVIMO IR EKSPLOATAVIMO INSTRUKCIJA
SR	УПУТСТВА ЗА УГРАДЊУ И УПОТРЕБУ
CS	NÁVOD K MONTÁŽI A OBSLUZE
SK	NÁVOD K MONTÁŽI A OBSLUHE
KK	ОРНАТУ ЖӘНЕ ПАЙДАЛАНУ ЖӨНІНДЕГІ НҰСҚАУЛЫҚ
NL	MONTAGE- EN BEDIENINGSINSTRUCTIES
ES	INSTRUCCIONES DE INSTALACIÓN Y USO
IT	ISTRUZIONI DI MONTAGGIO E USO

30-0503-0614

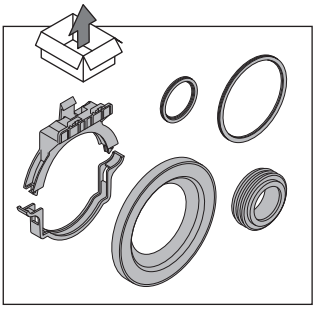

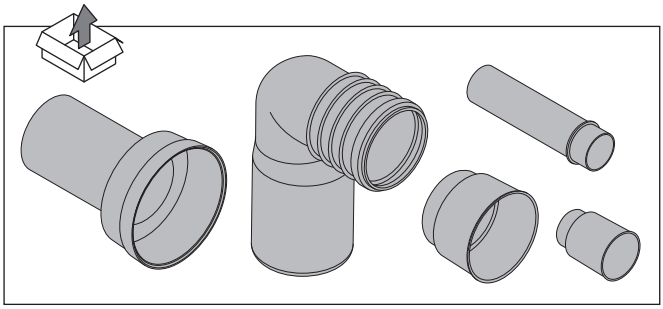

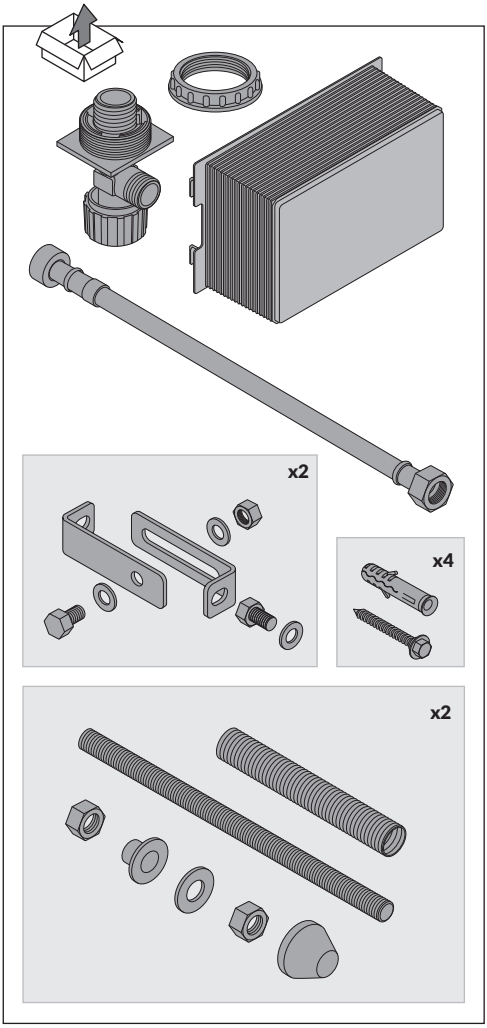
x2
x4
x2

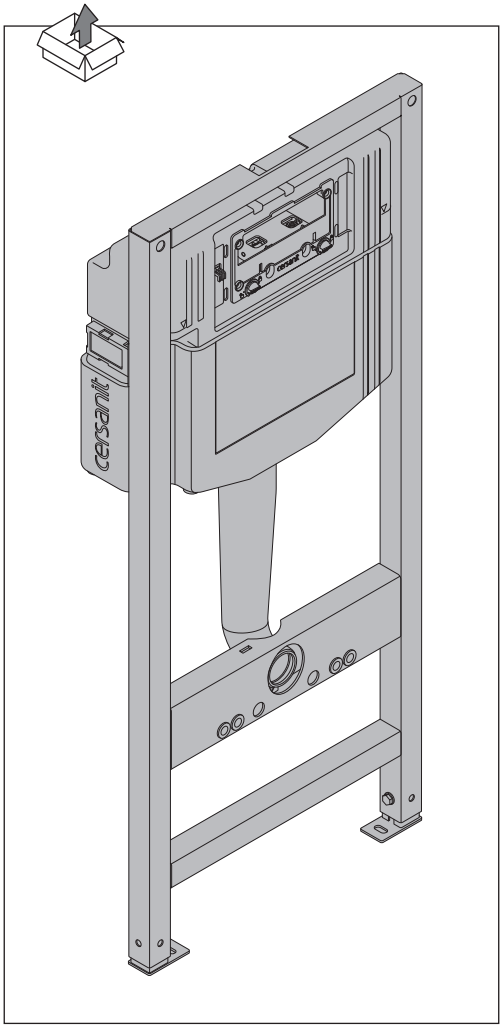
cersanit

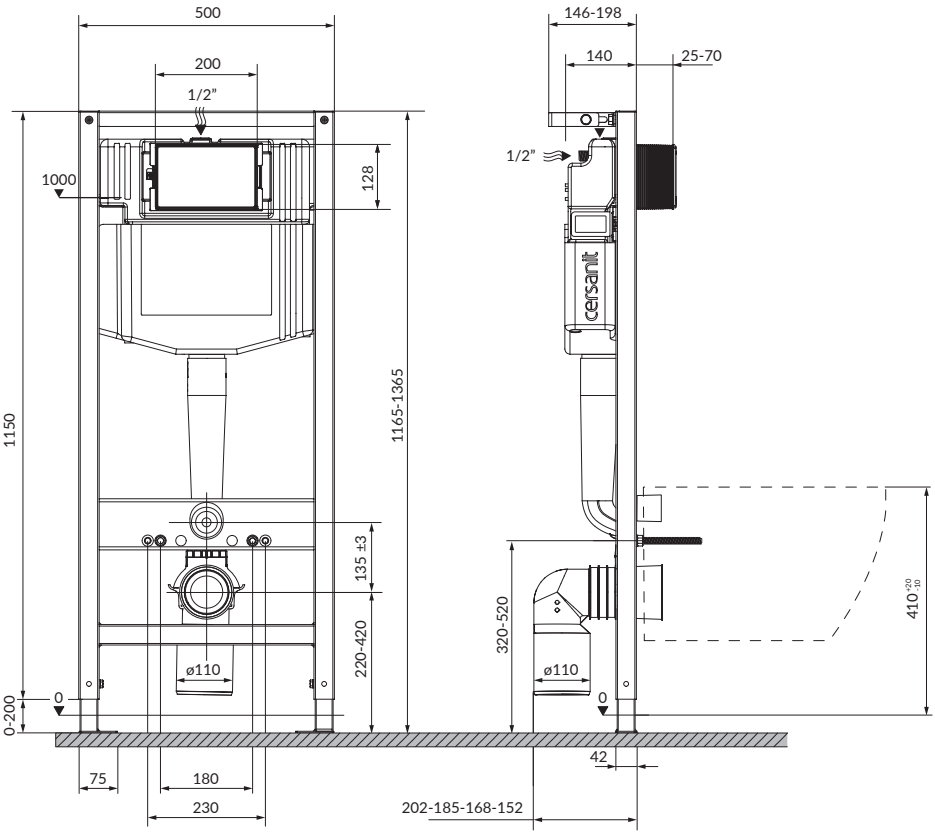
500
200
1/2"
1000
128
1150
1165-1365
135 ±3
220-420
ø110
0
0-200
75
180
230
146-198
140
25-70
1/2"
cersanit
320-520
ø110
0
410 +20 -10
42
202-185-168-152

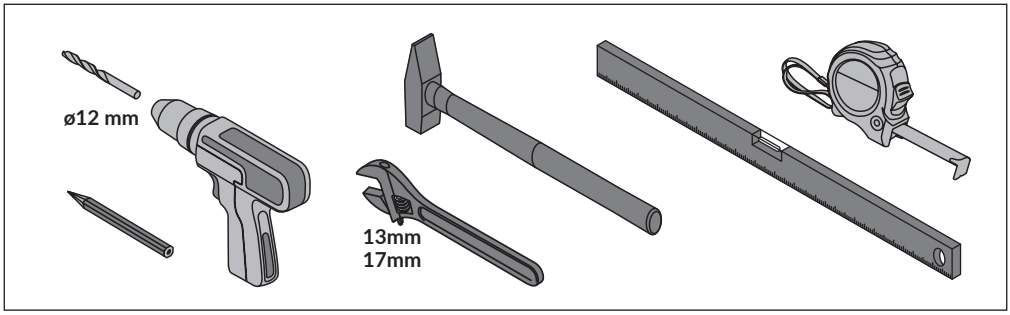
ø12 mm
13mm
17mm

1

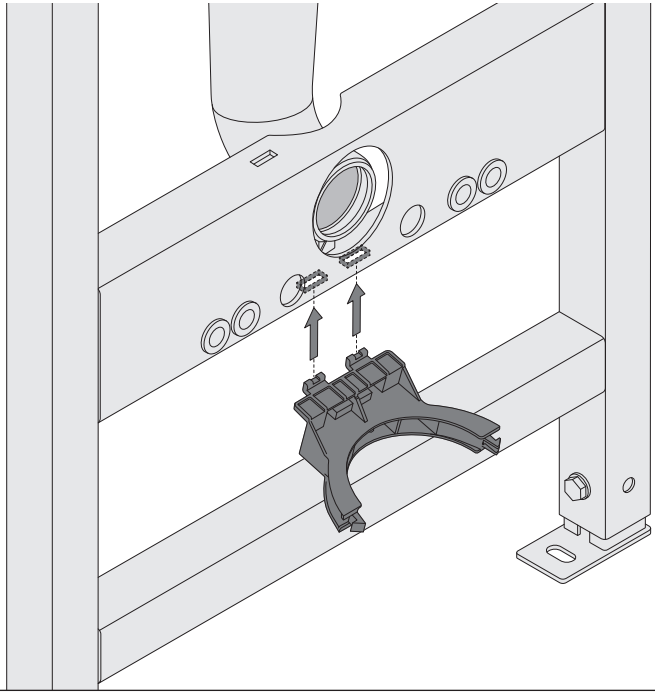

2

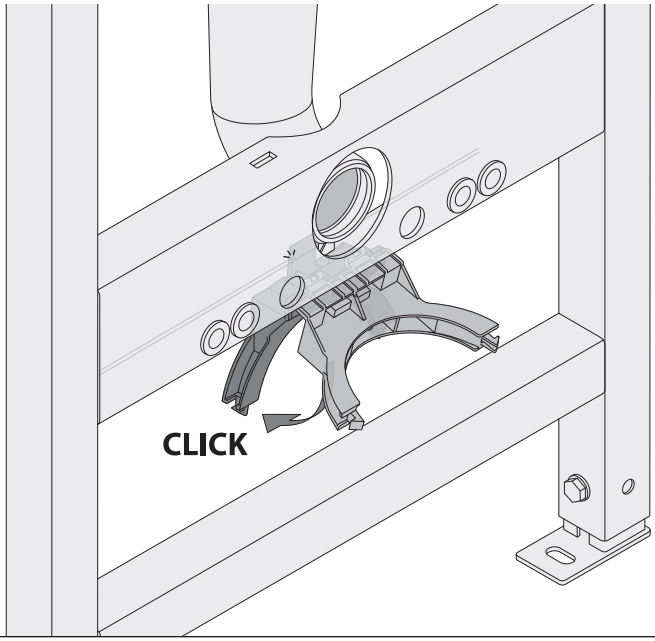

cersanit

3

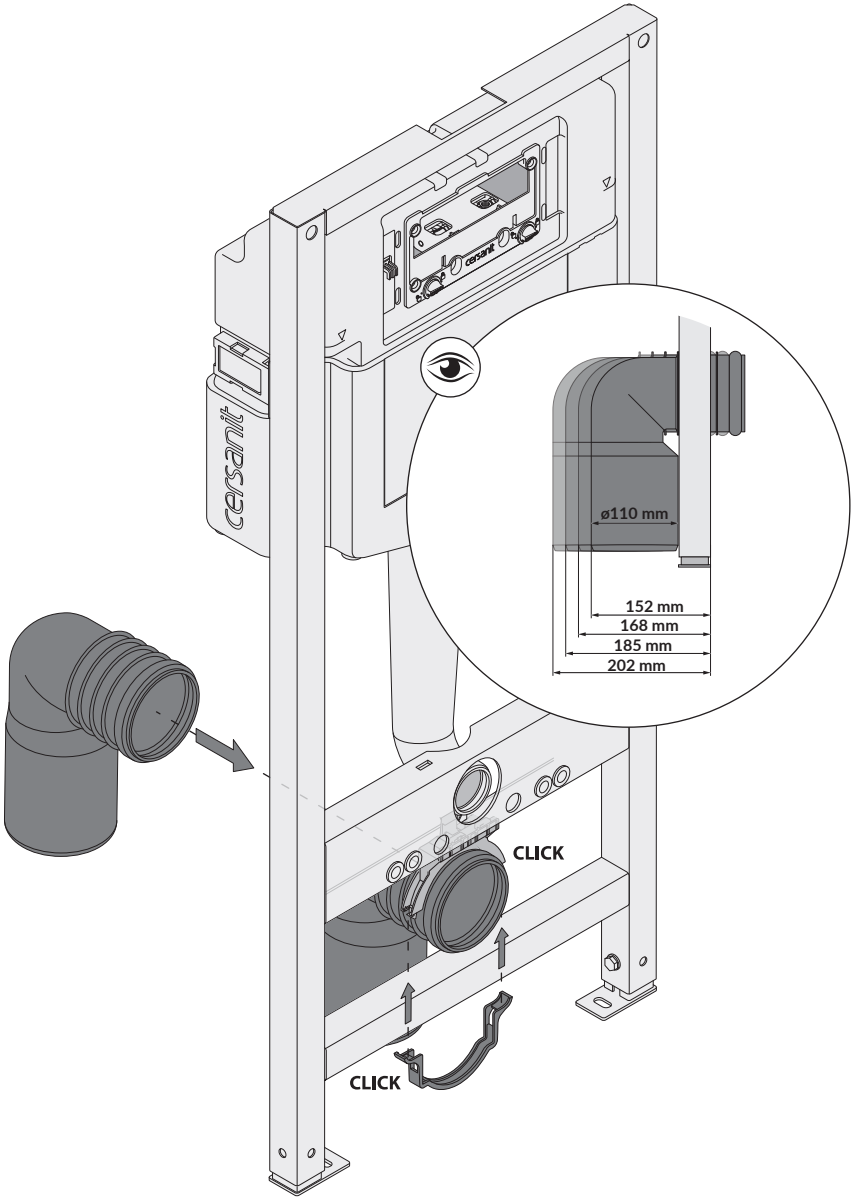

4

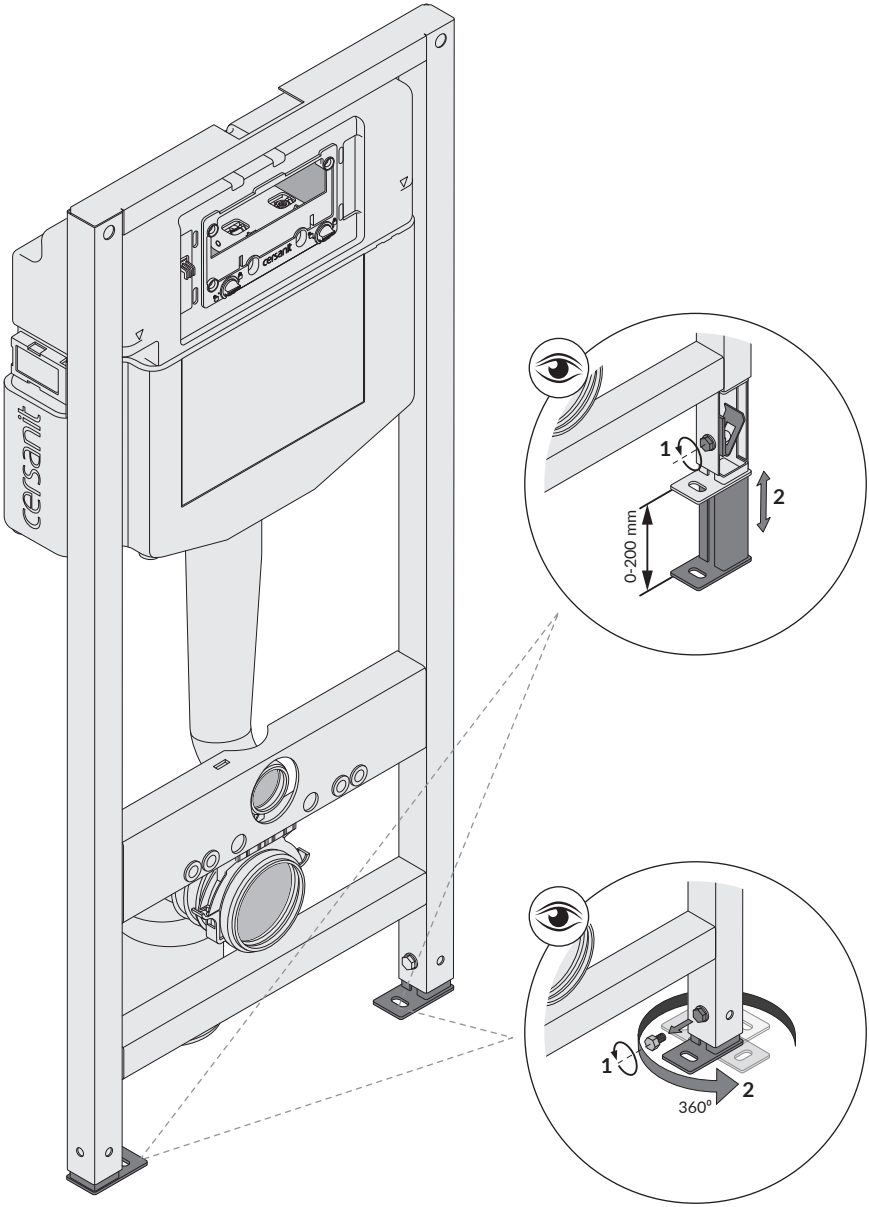

5

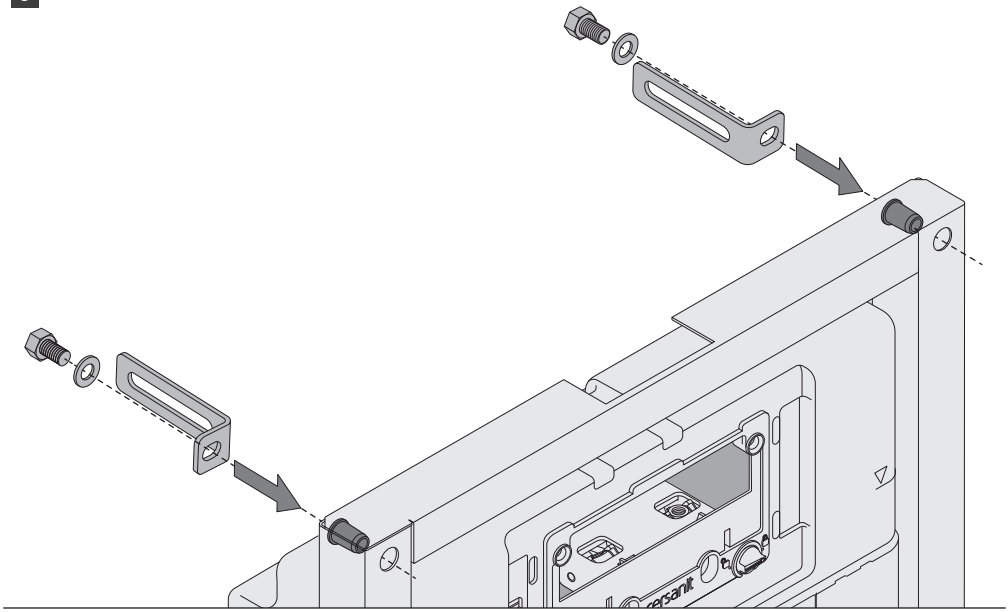

6

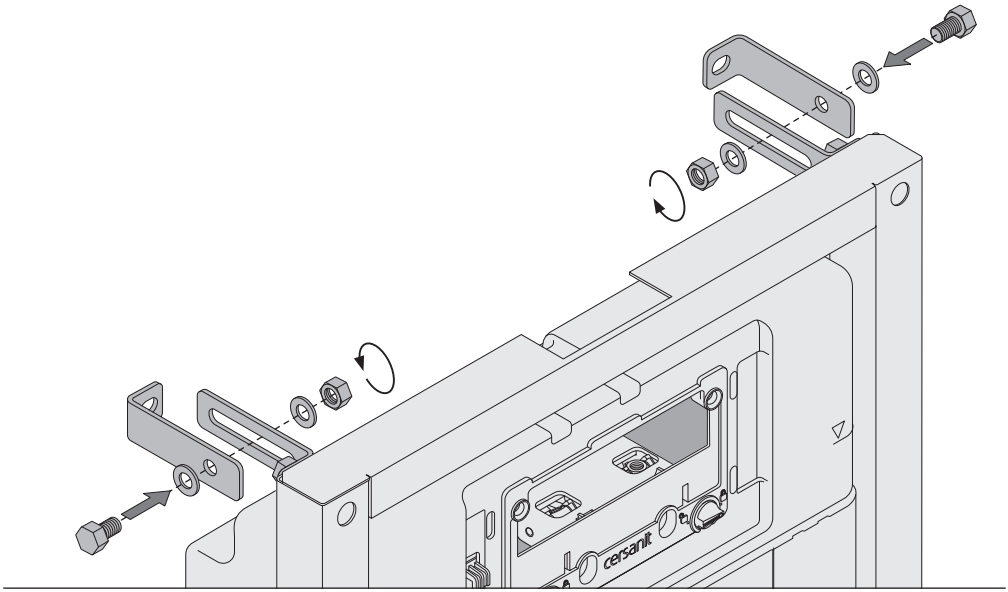

7

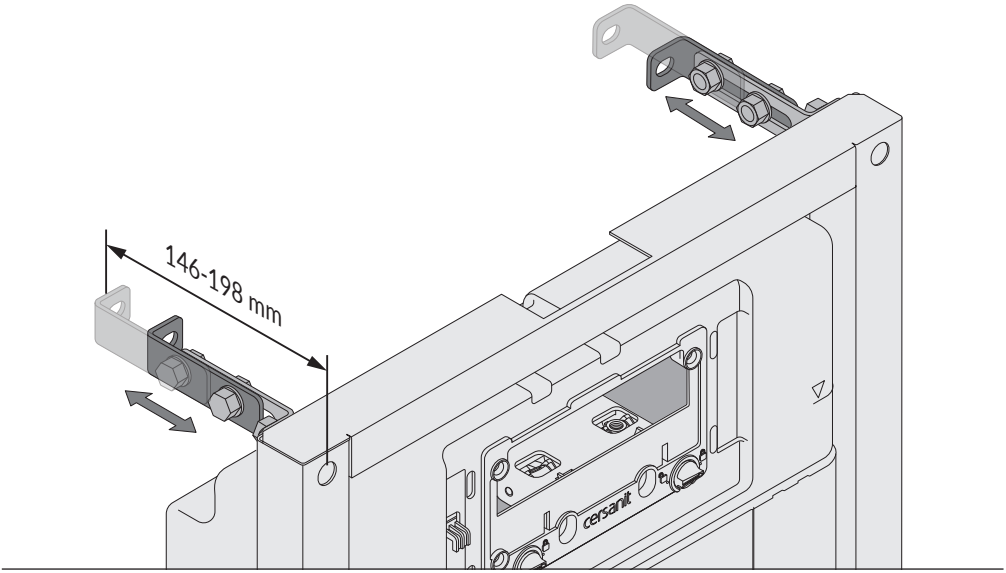

8

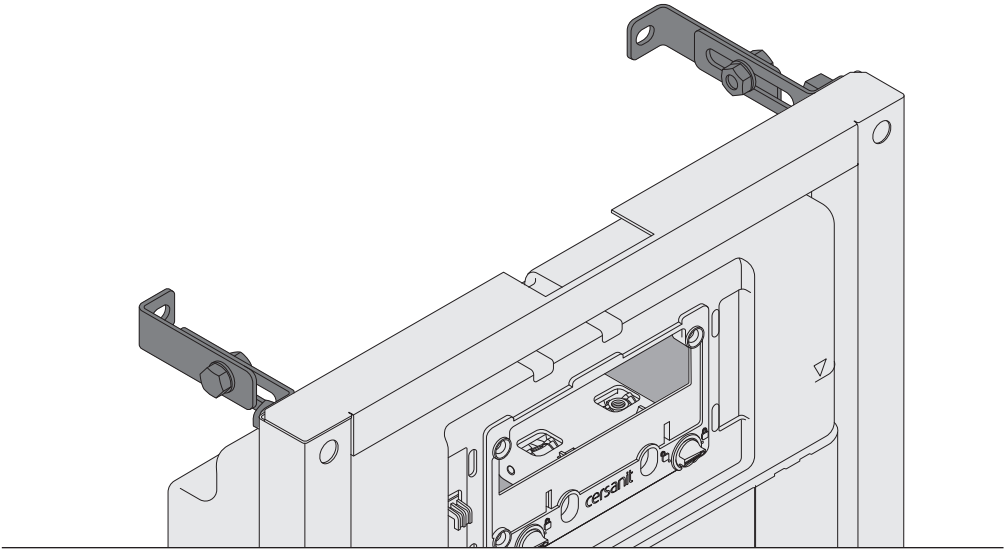

9

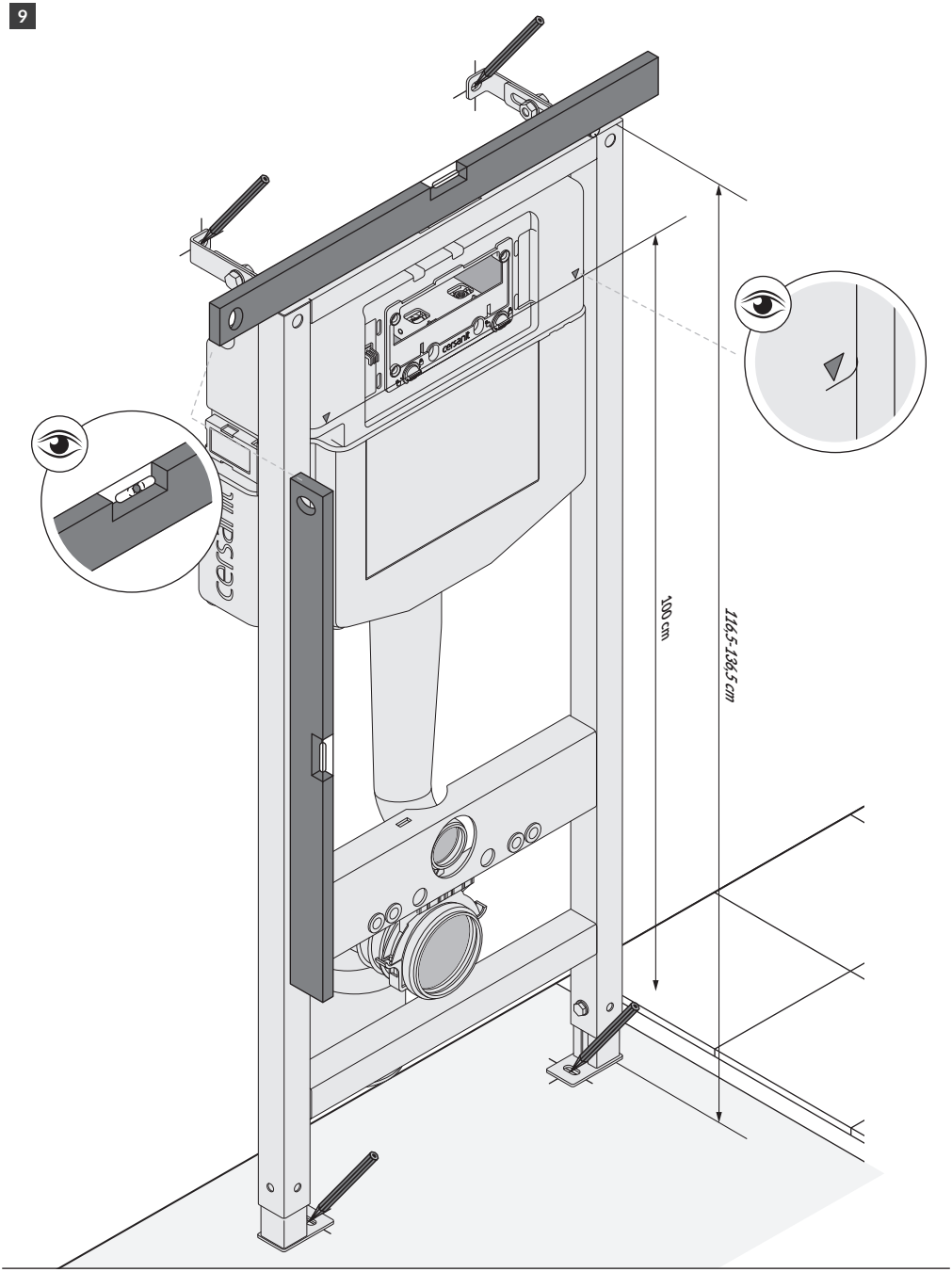

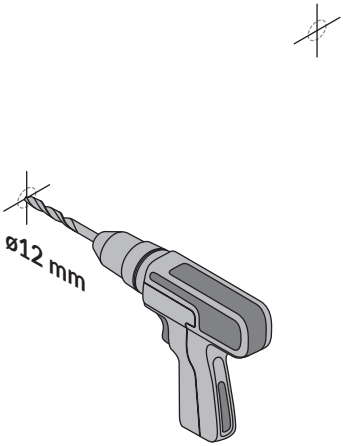
ø12 mm

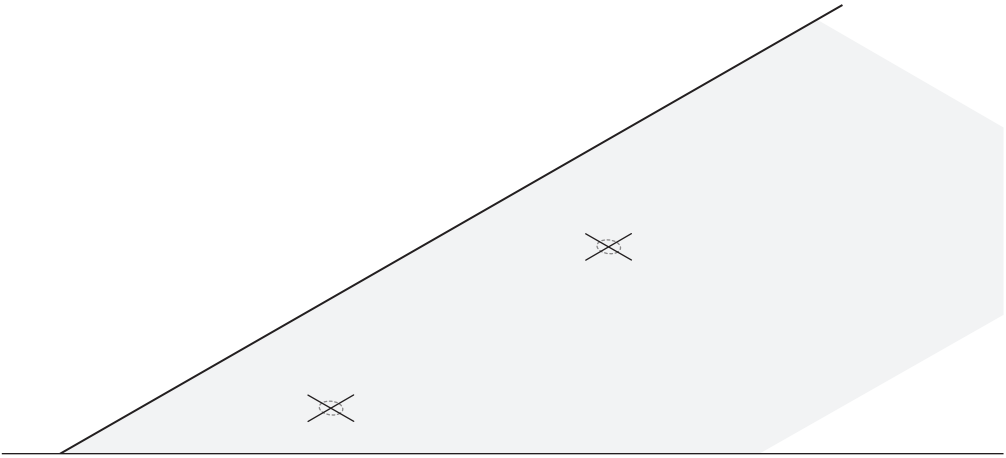

11

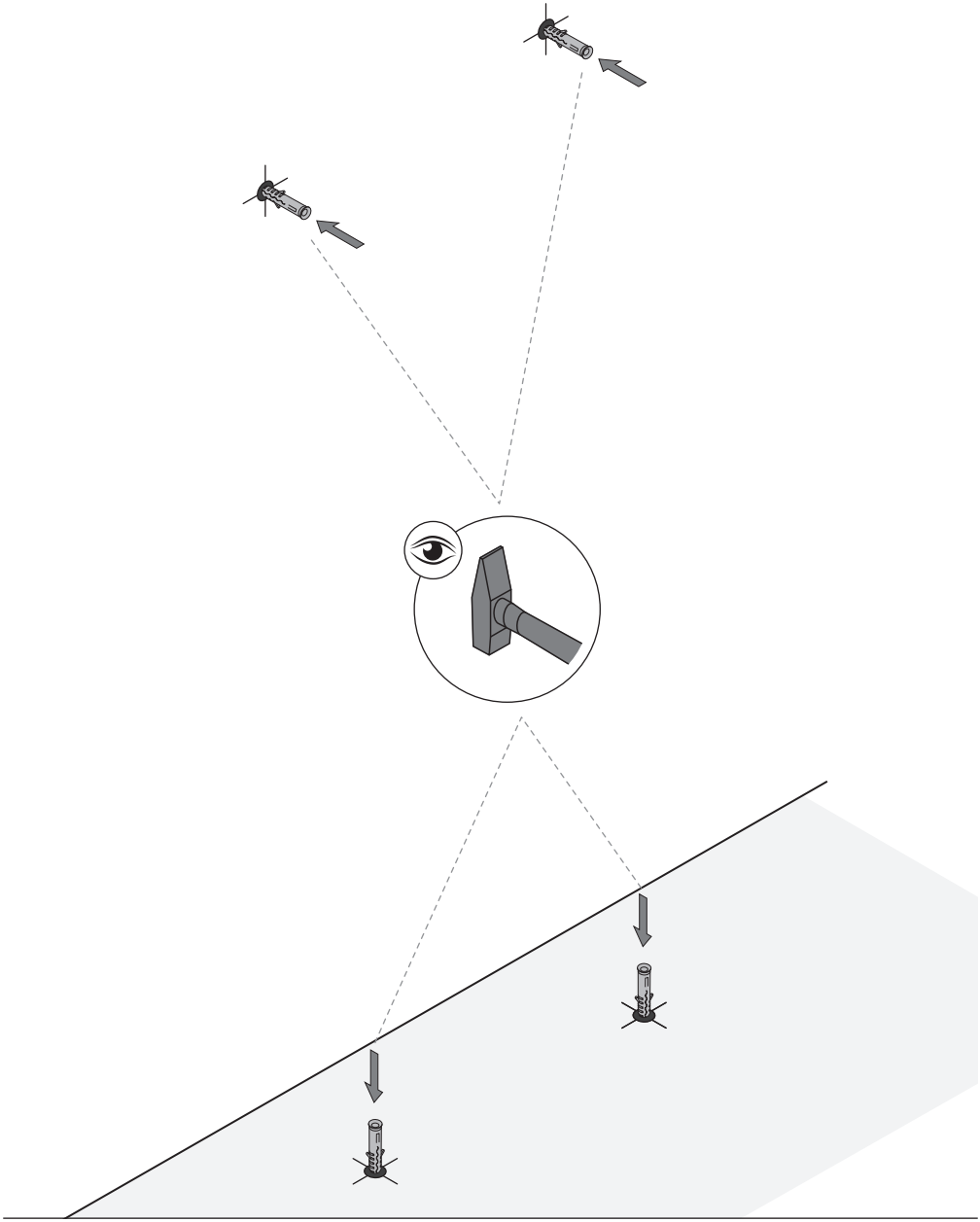

12

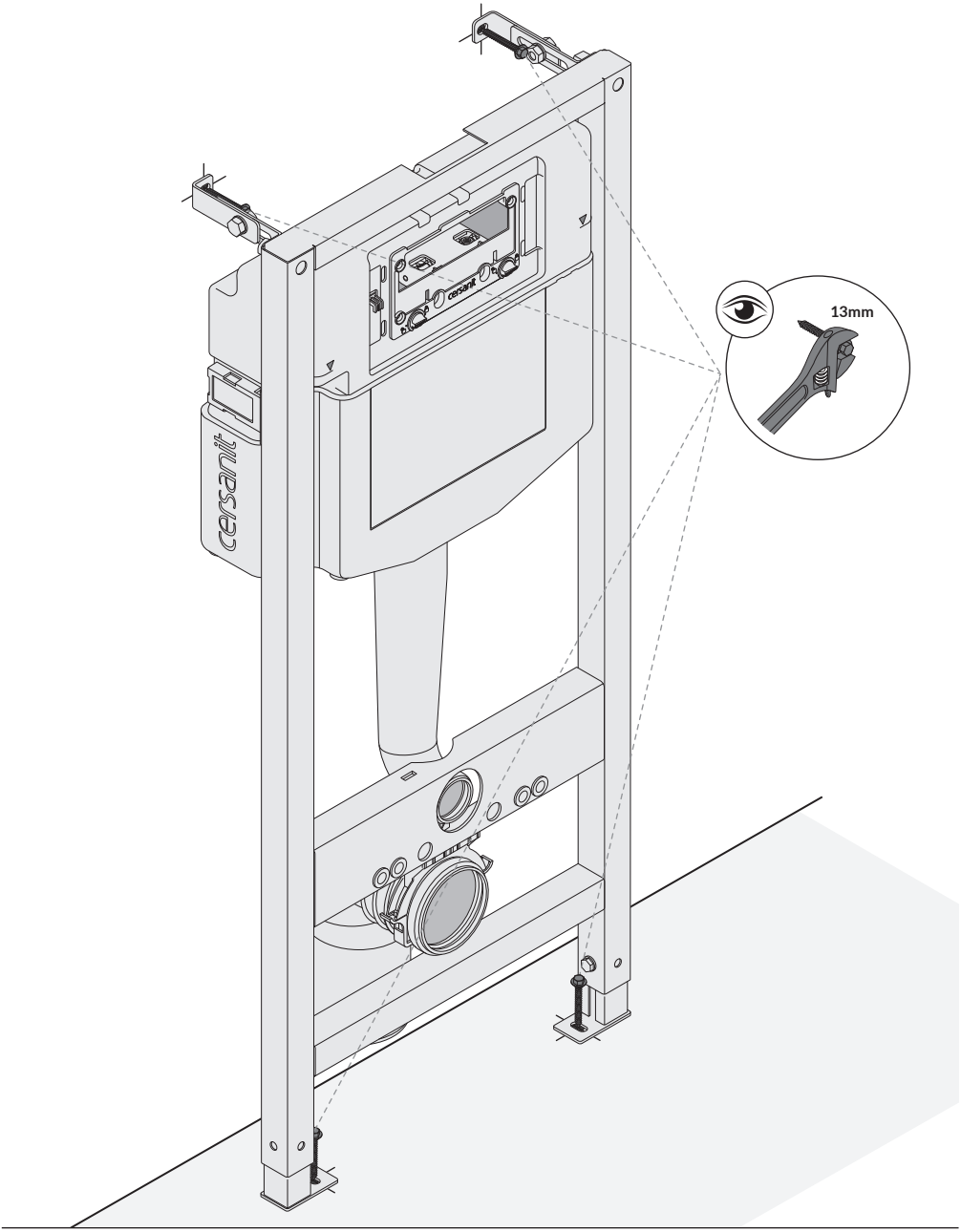

cersanit

13

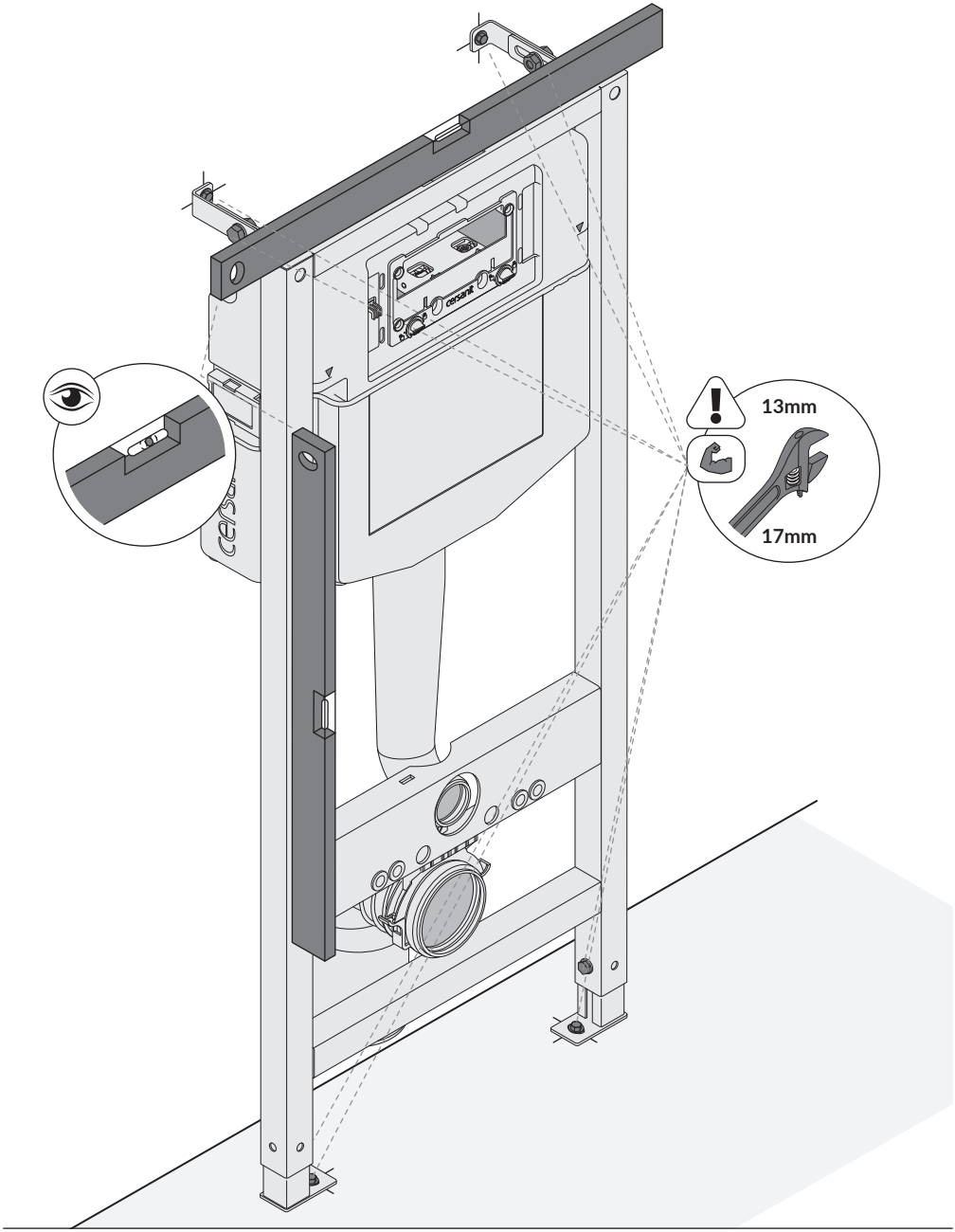

14

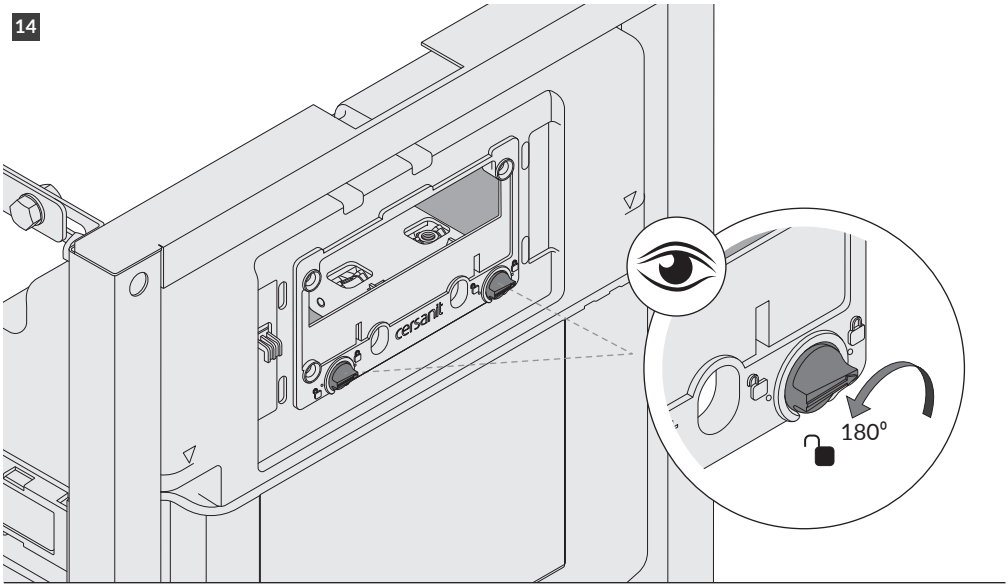

15

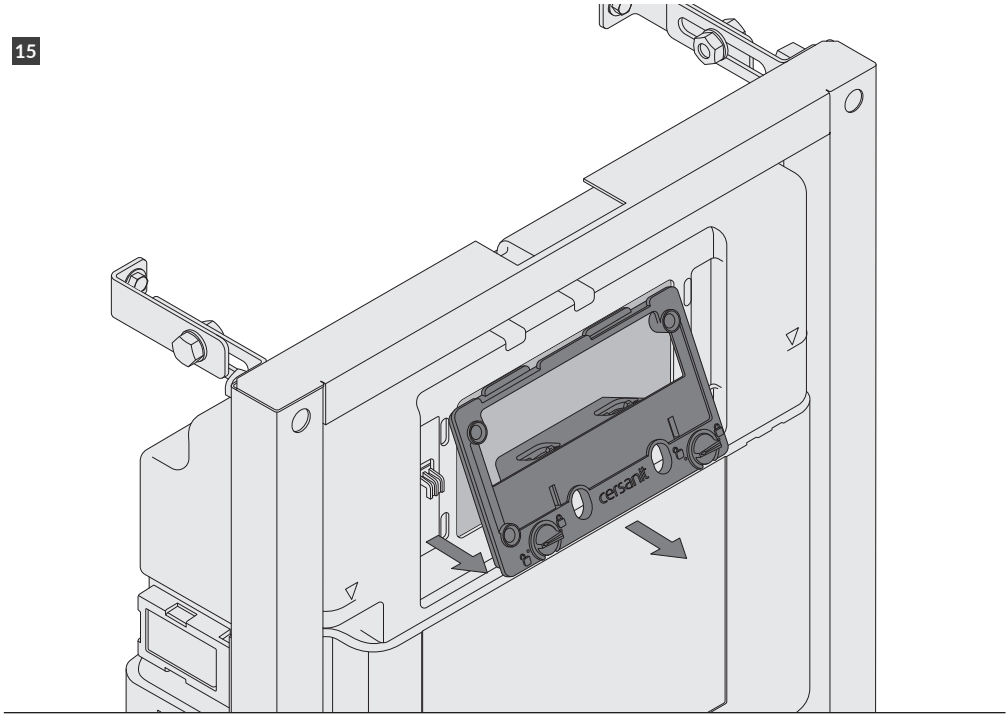

16

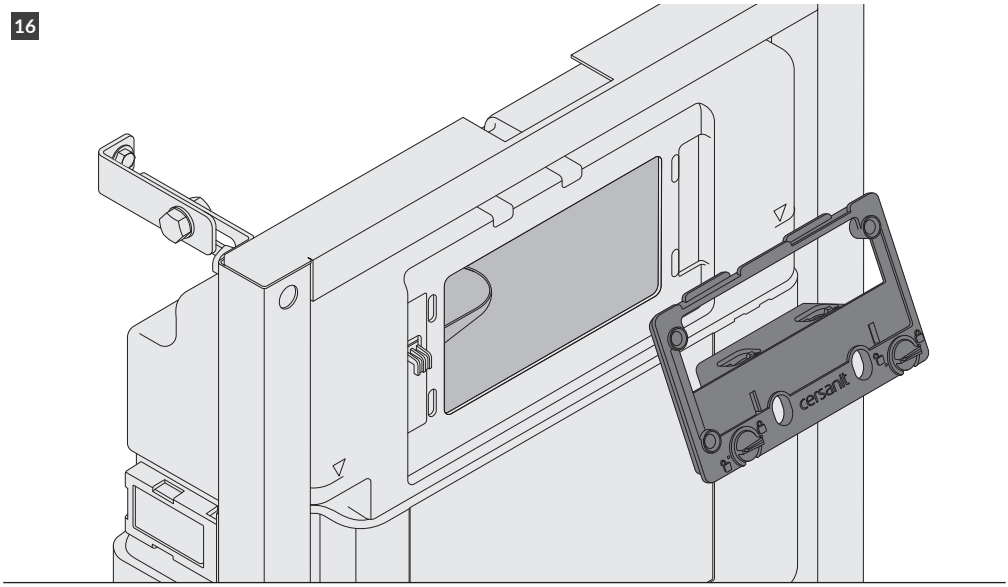

17

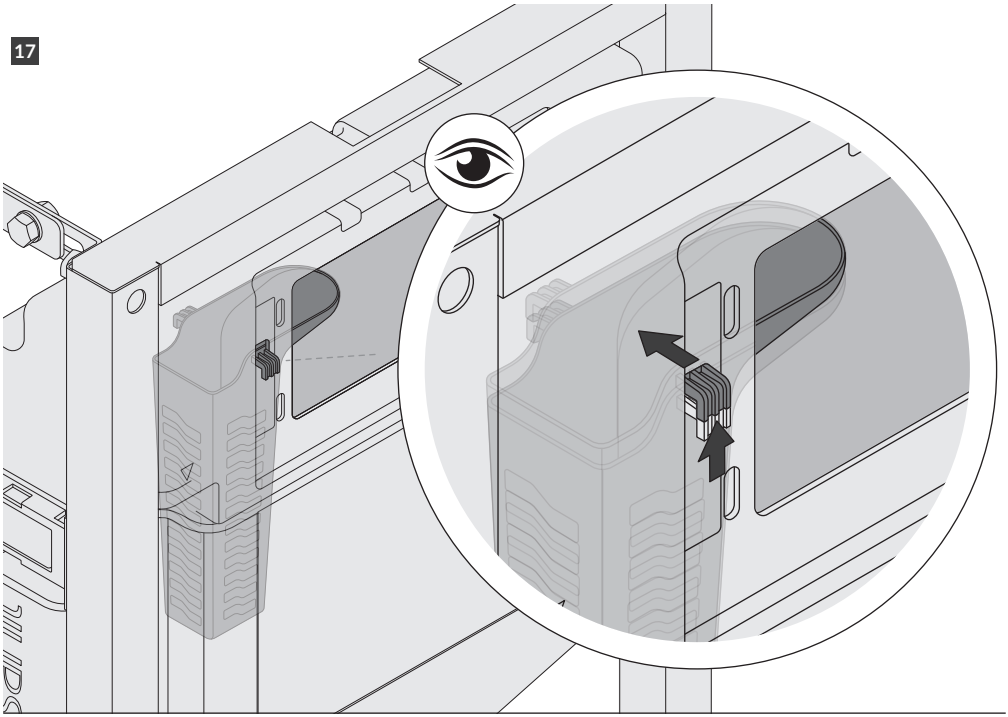

18

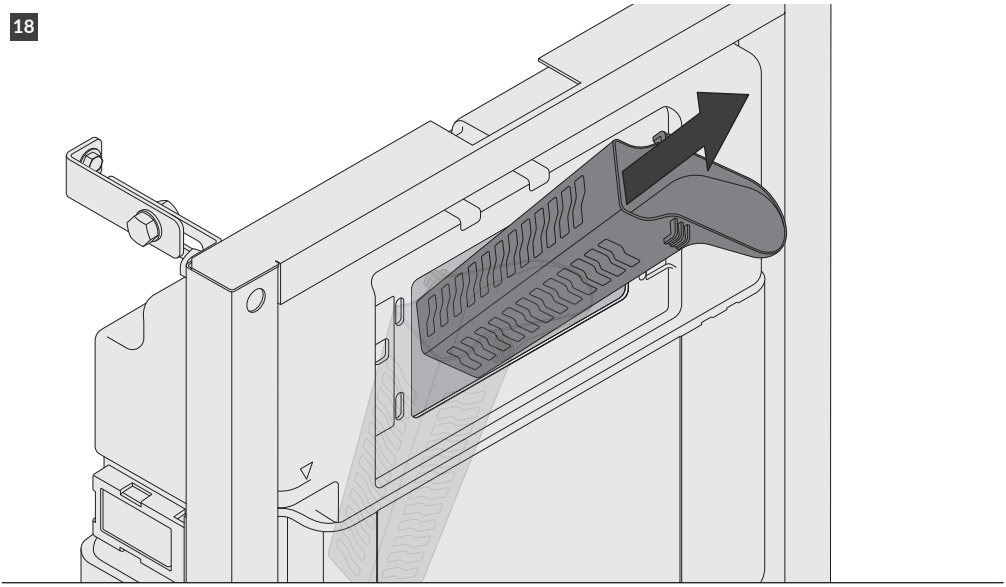

19

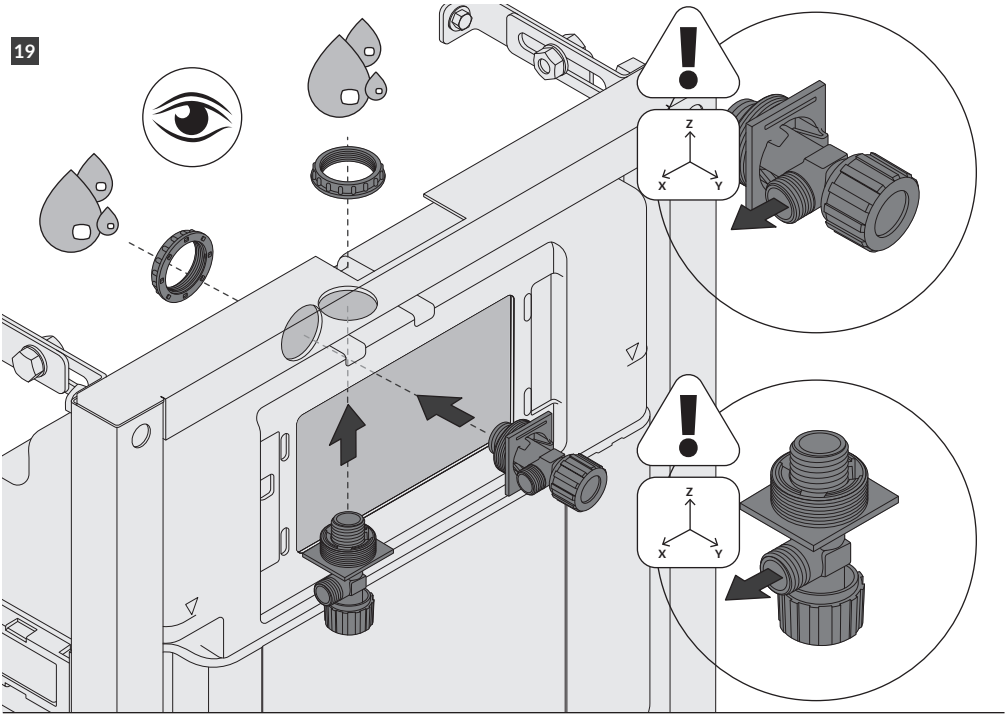

20

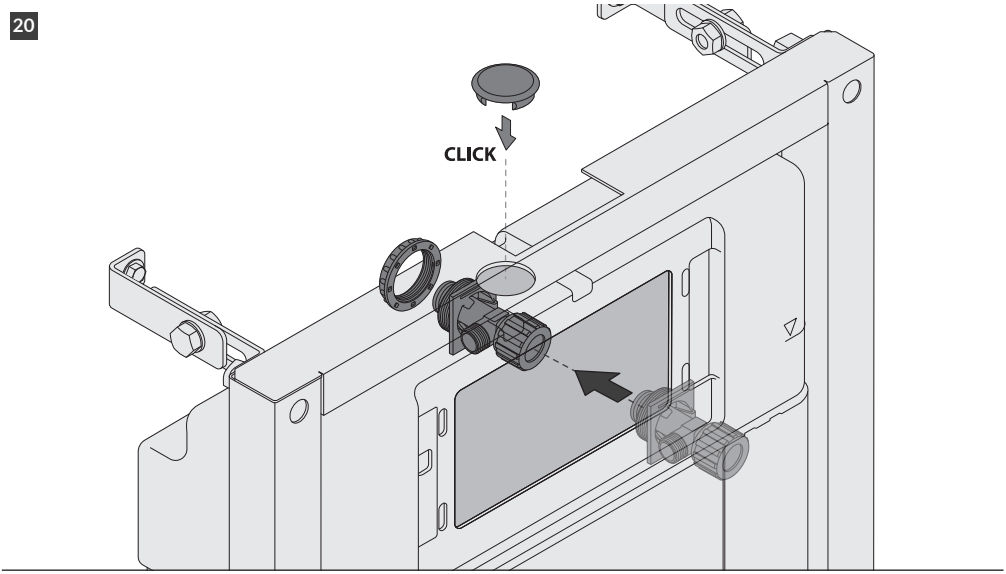

21

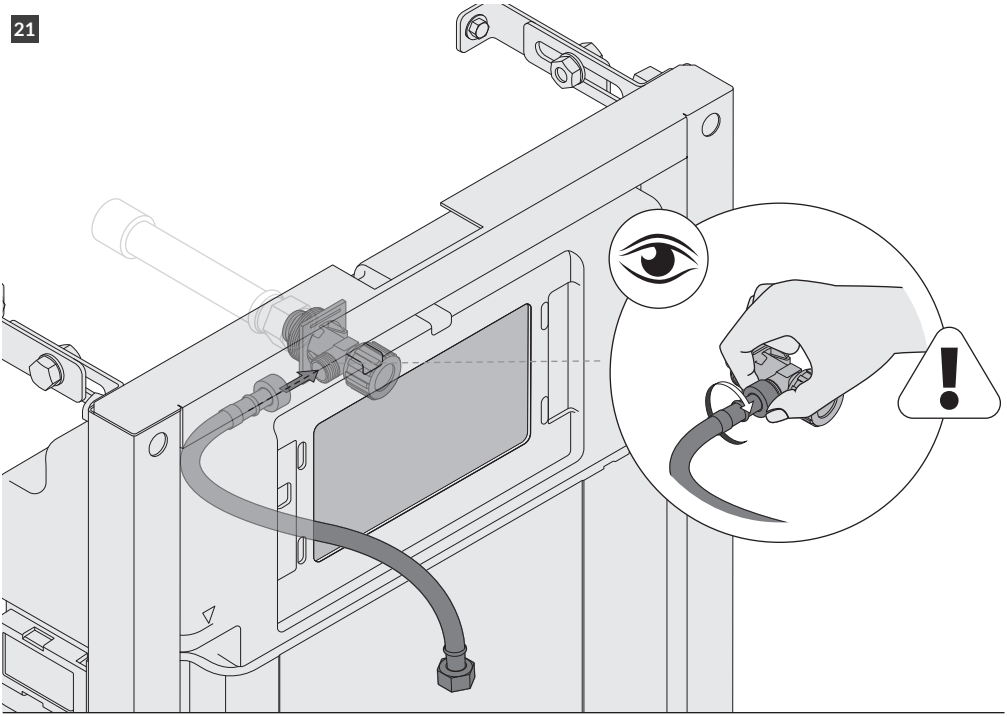

22

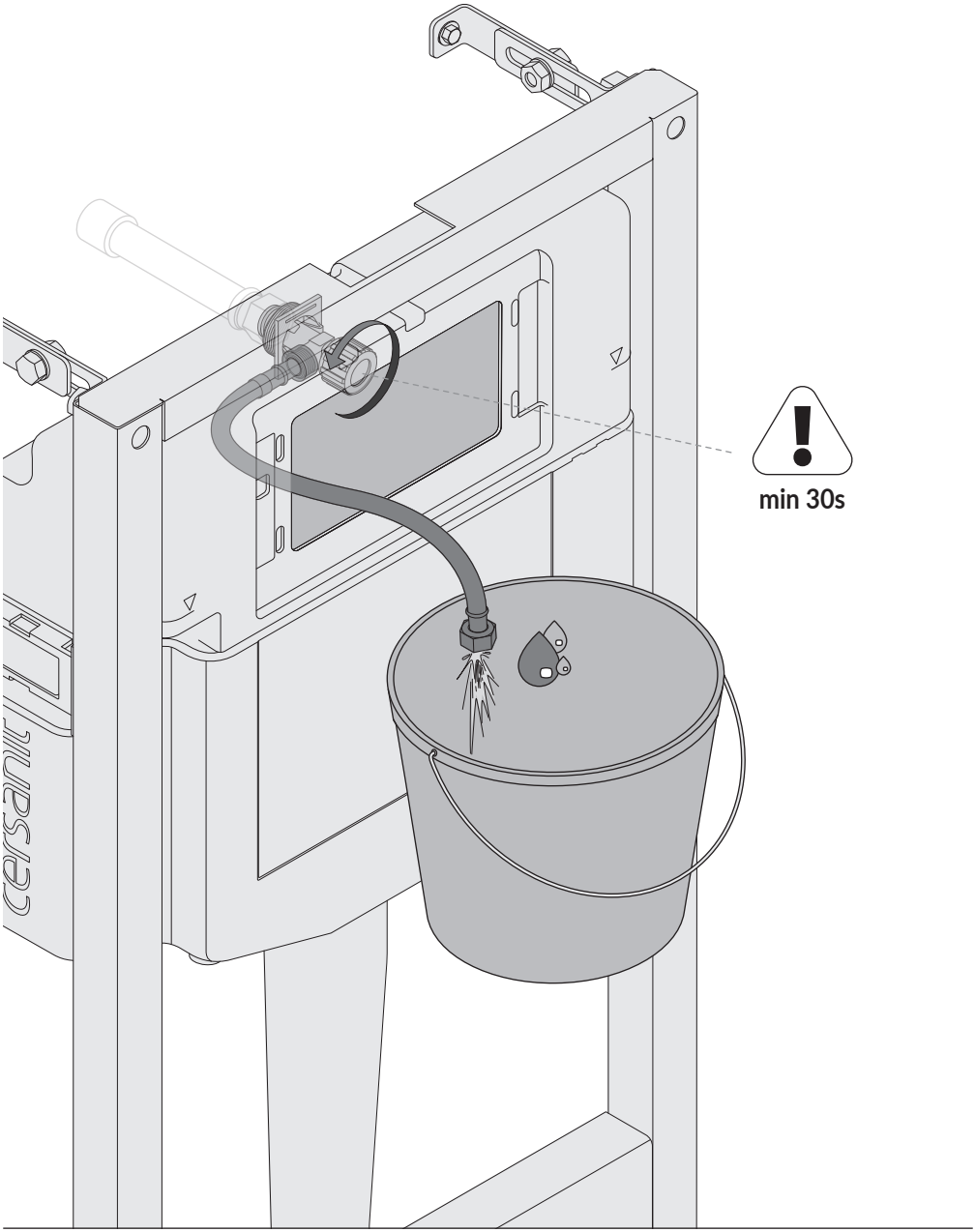

23

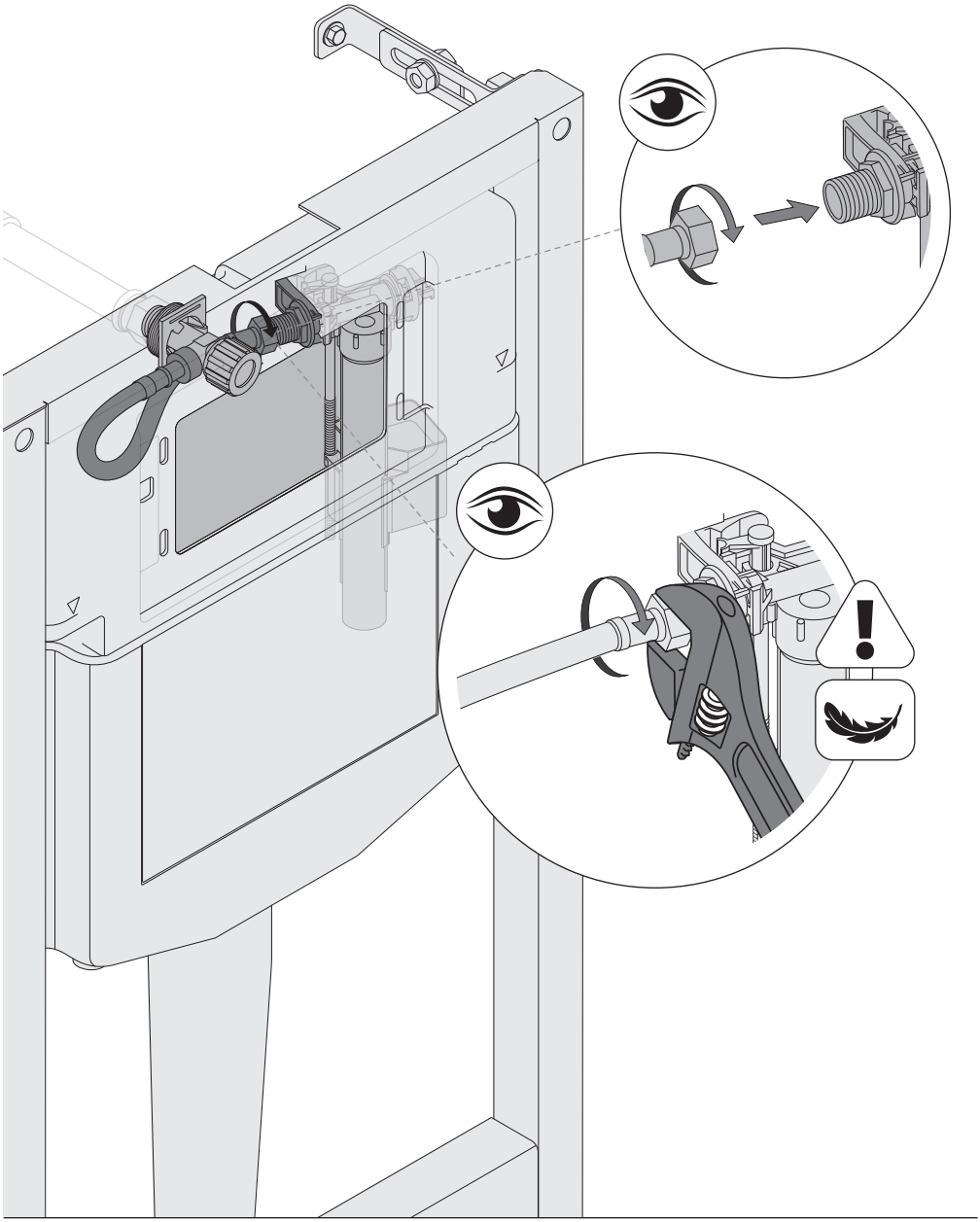

24

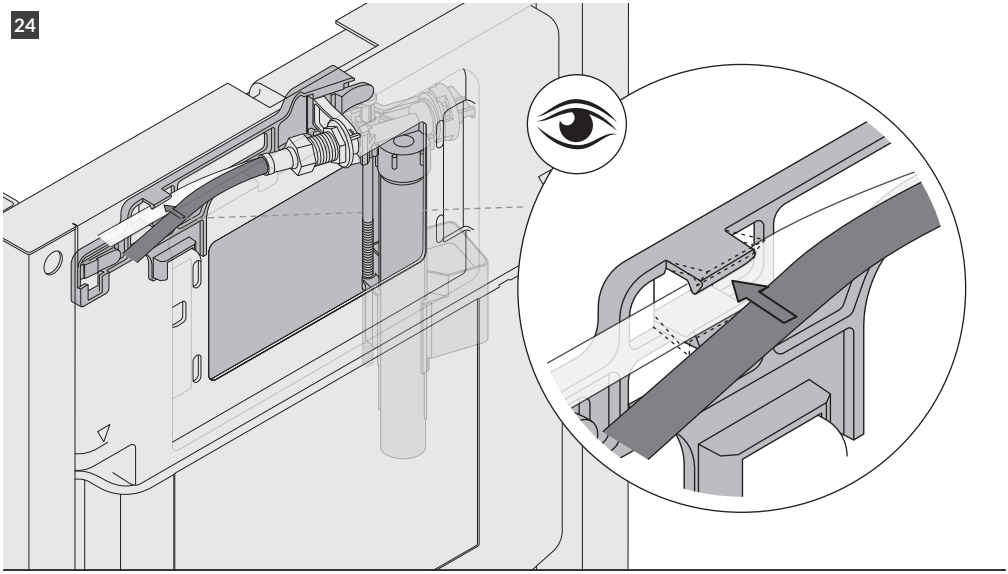

25

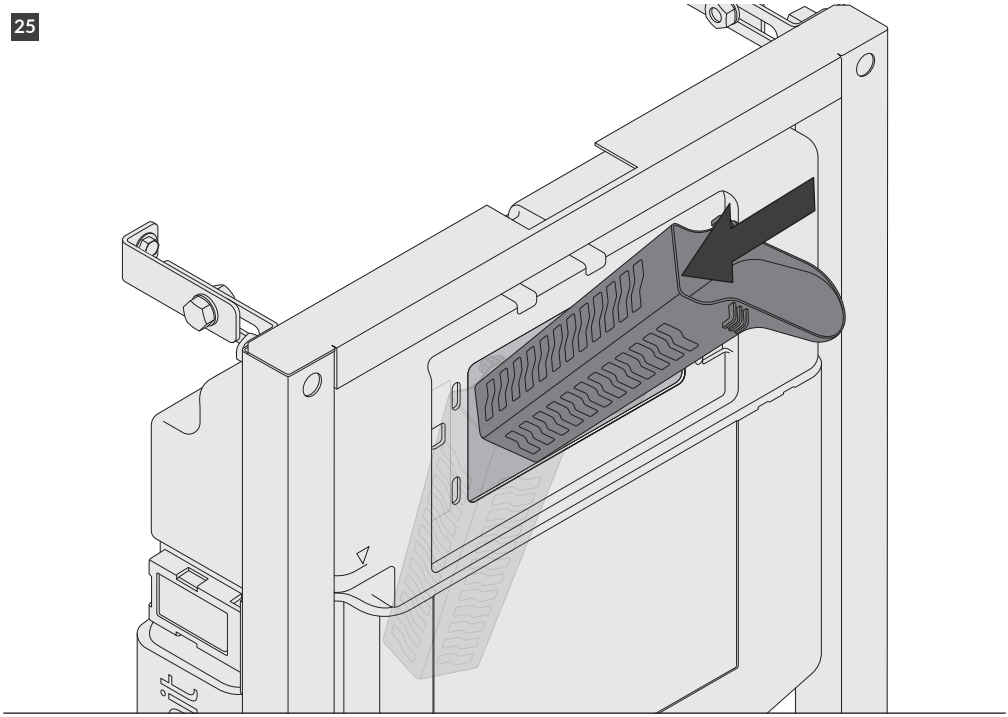

26

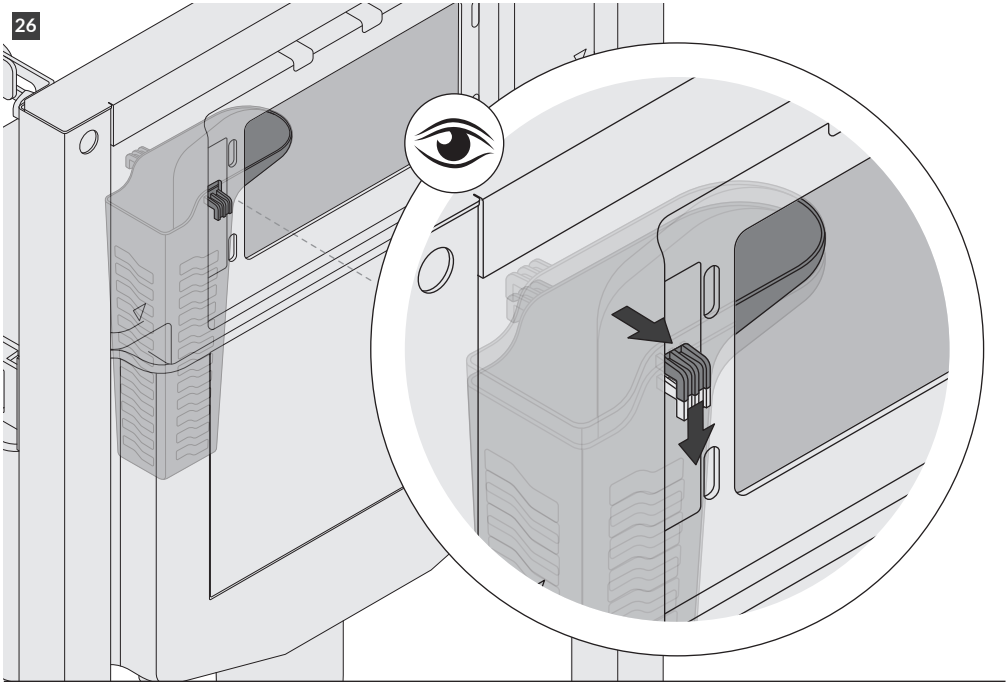

27

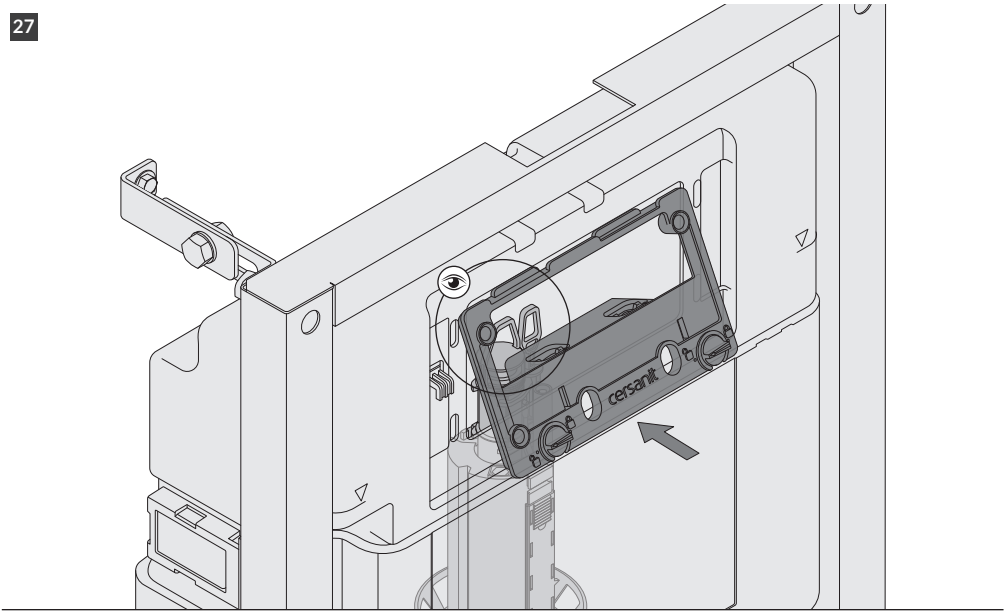

27

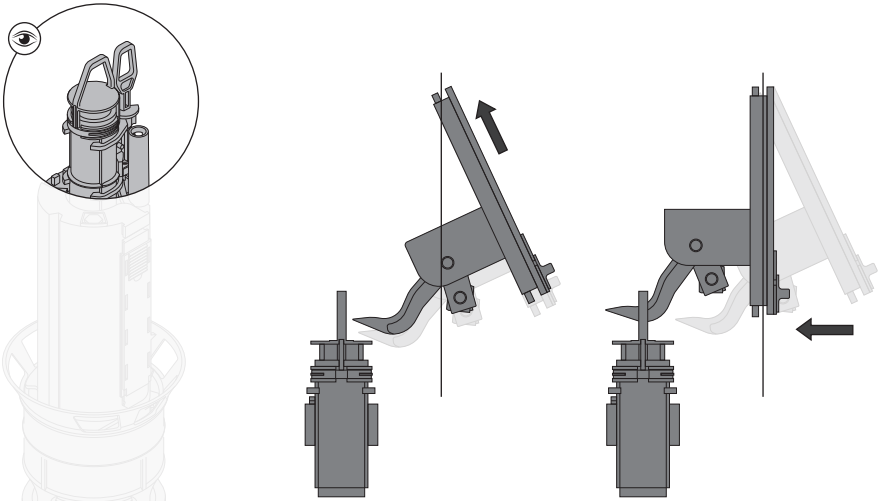

28

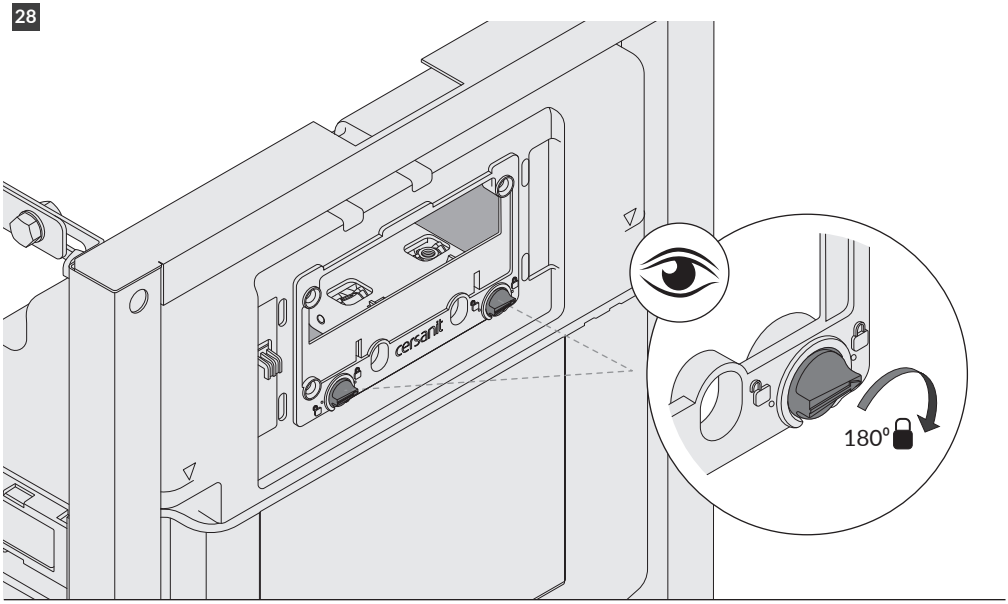

29

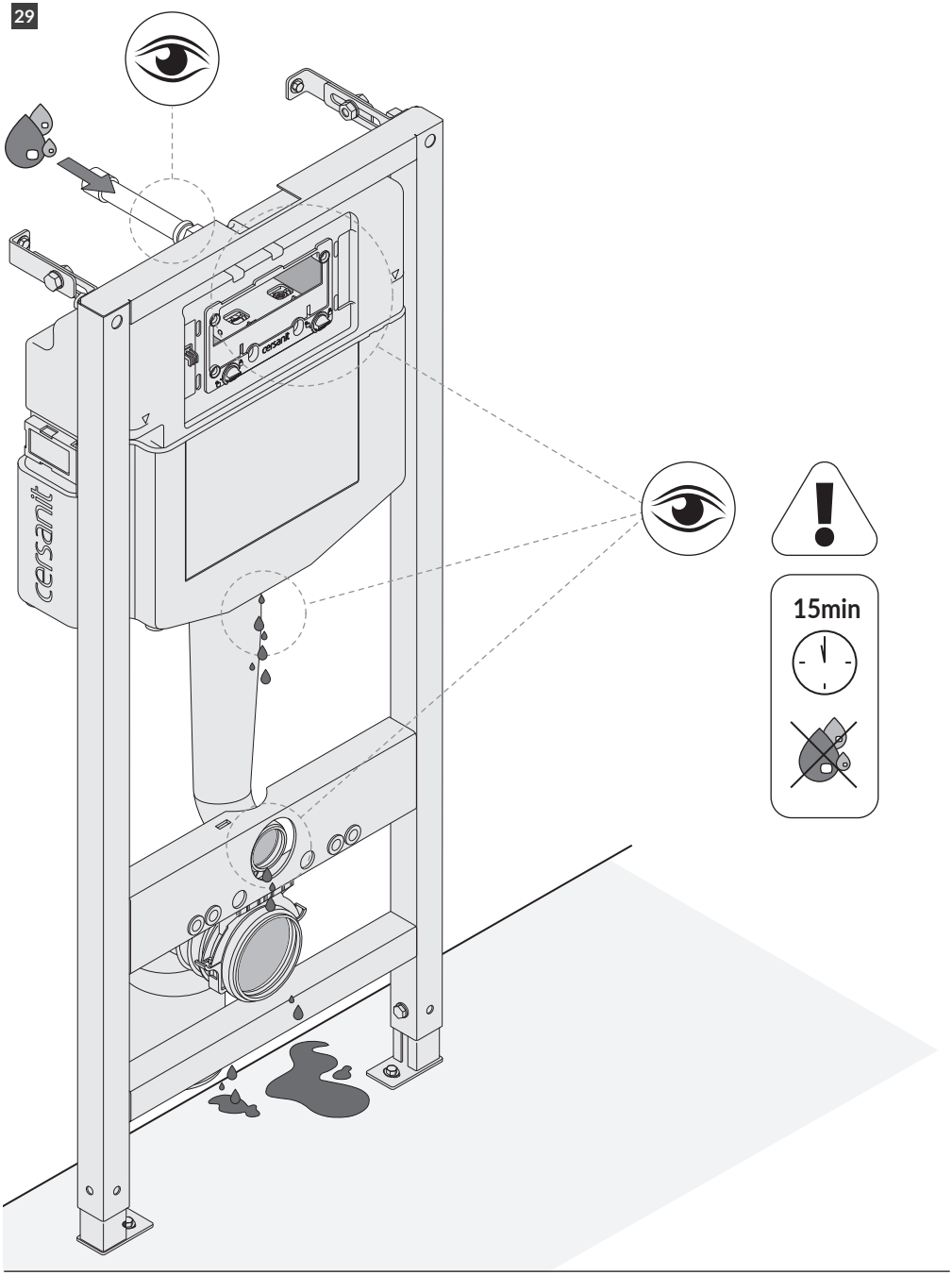

30

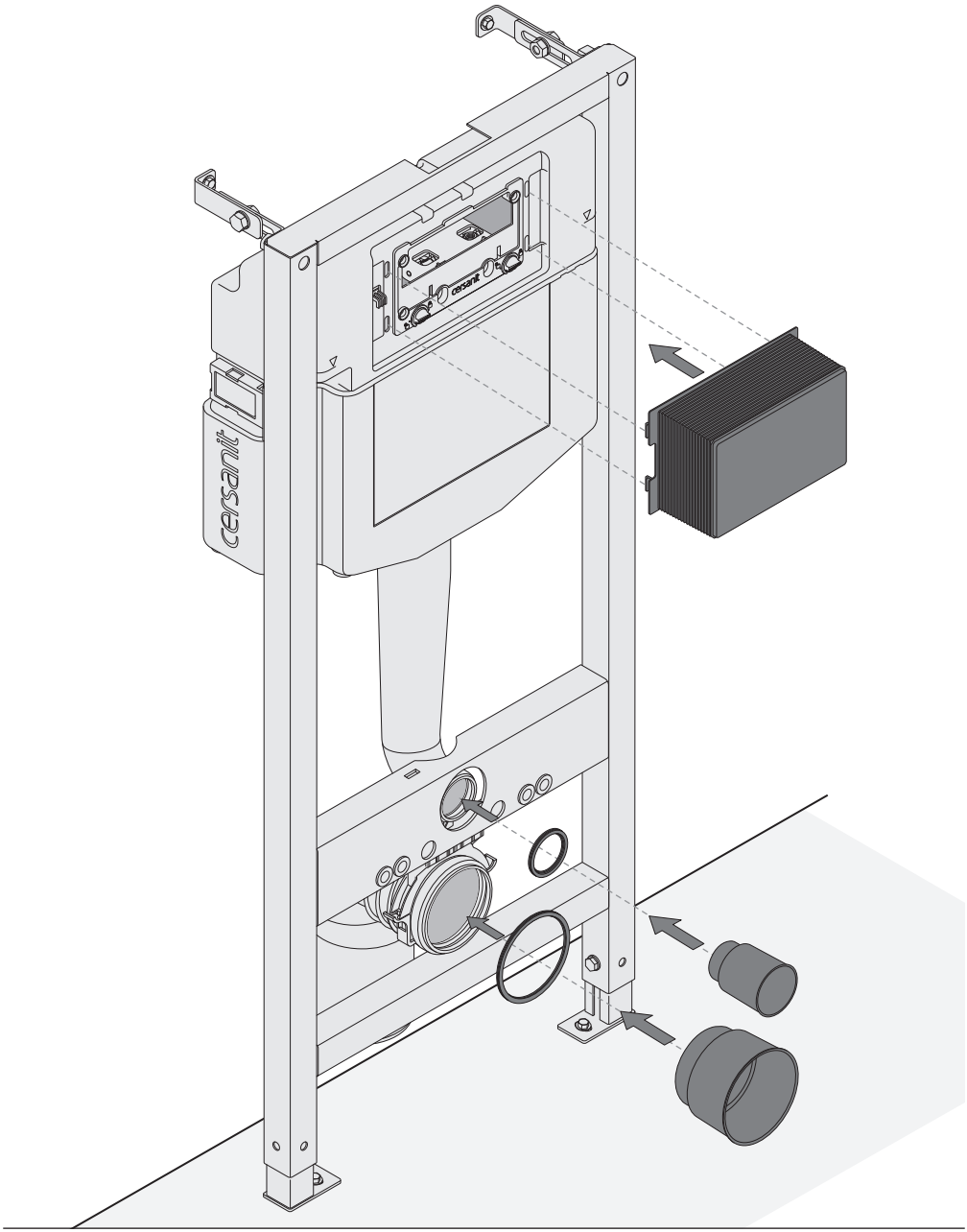

31

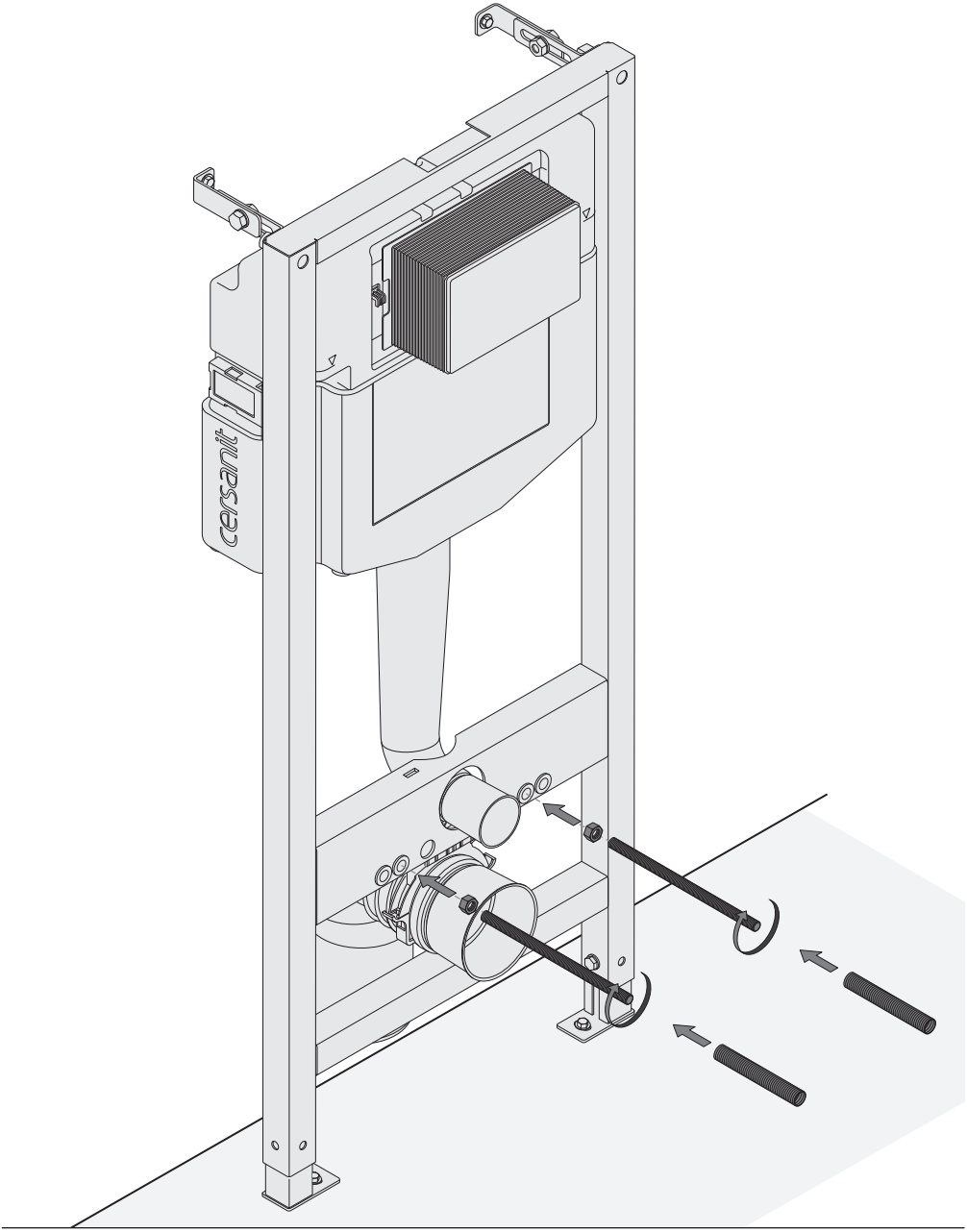

32

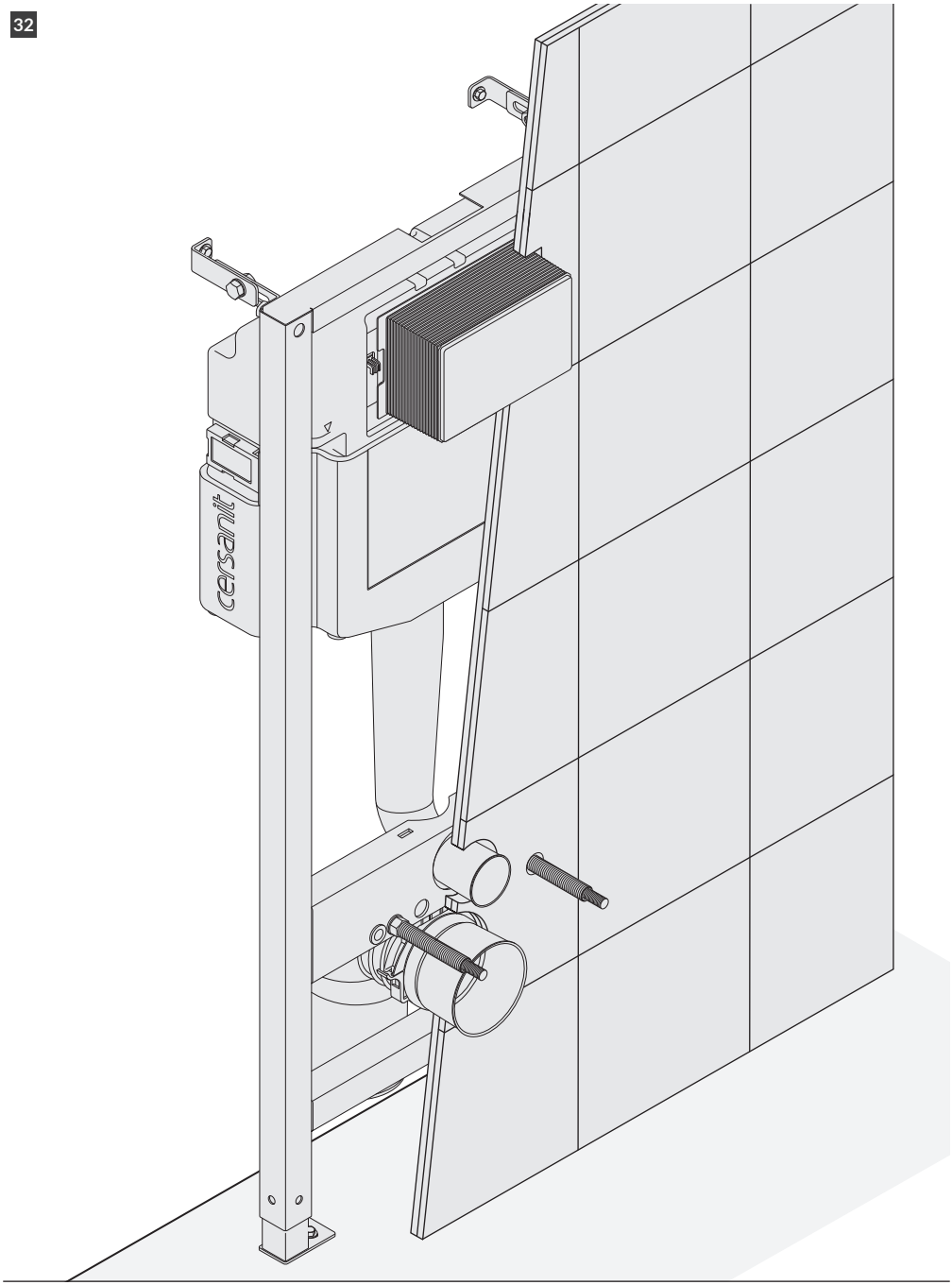

33

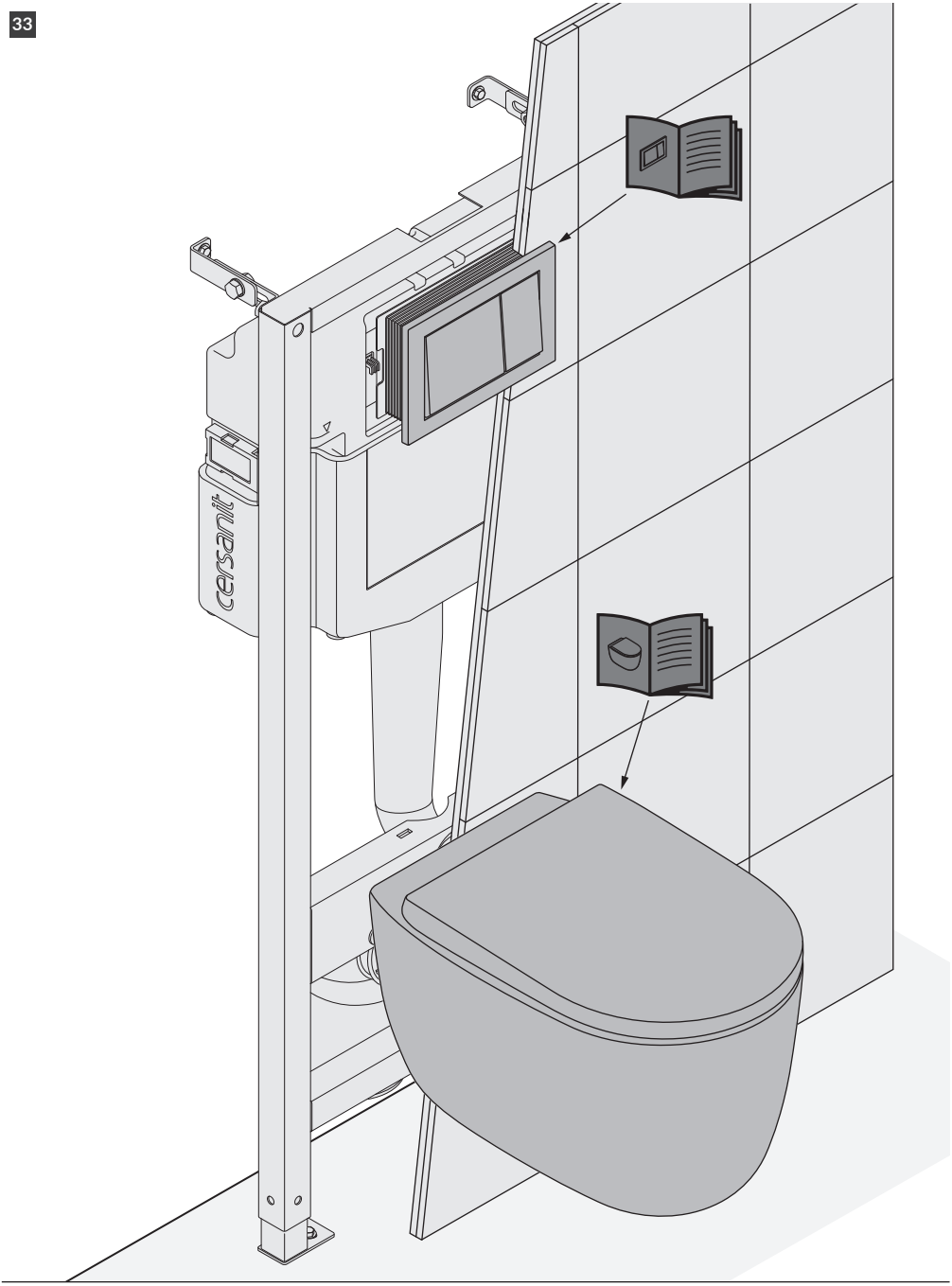

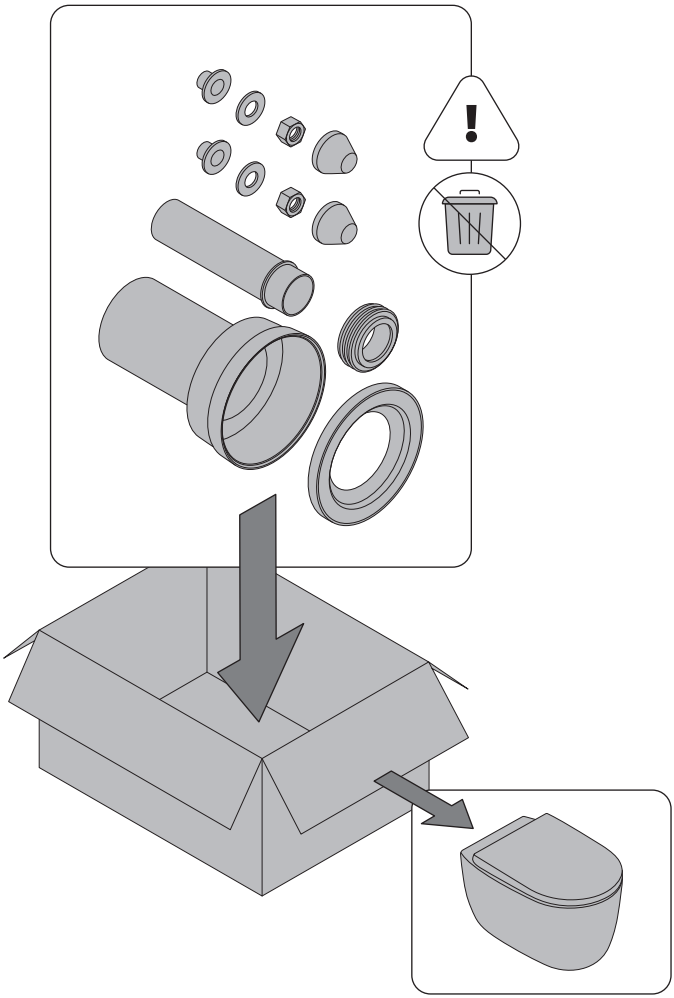

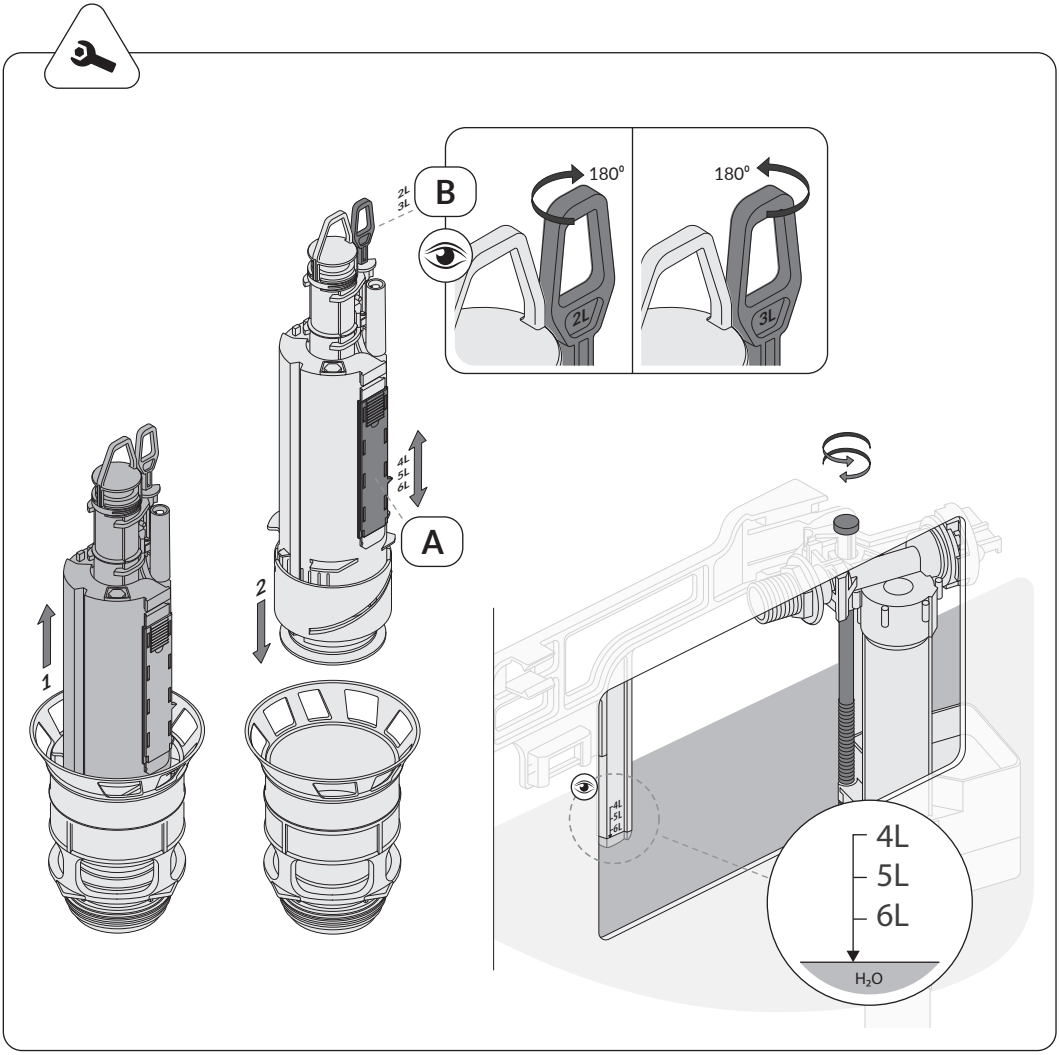

	A	B
6l 3l	6	3
5l 3l	5	3
4l 2l	4	2

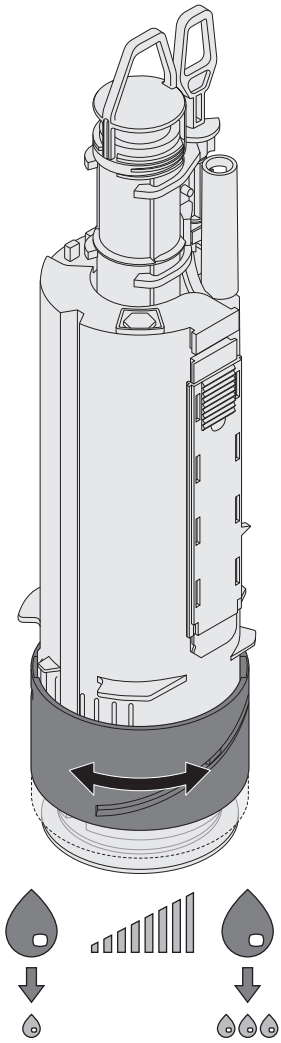

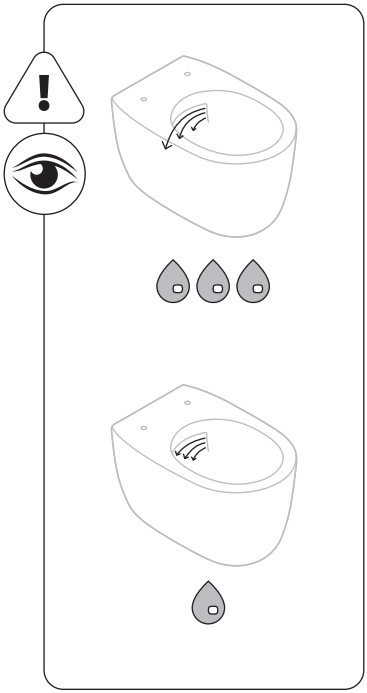

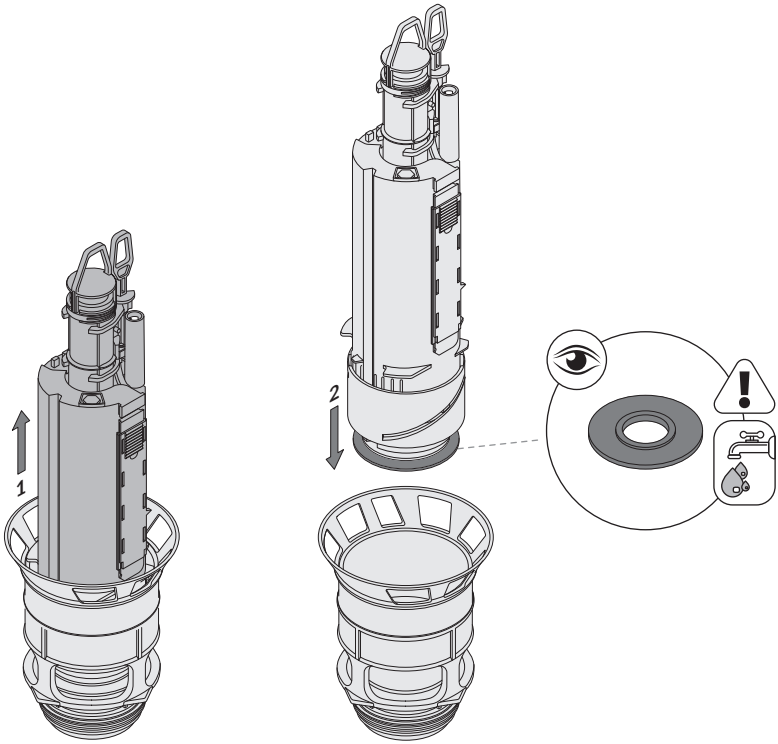
1
2

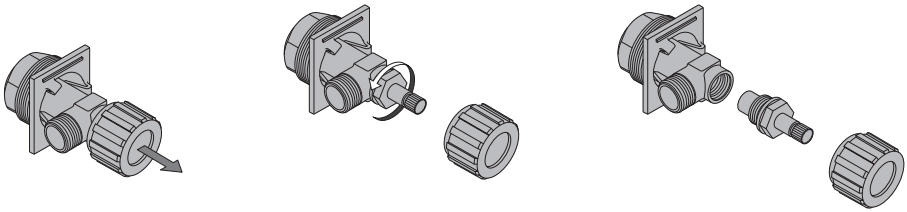

cersanit

AQUA

+48 41 230 63 63

SYSTEM