Create amazing spaces™

Outdoor Bar 9x7

Outdoor Bar 9x7 | Barra Exterior 9x7 | **Barra Externa 9x7** | Bar d'extérieur 9x7 | **Bar da Esterno 9x7** | Buitenbar 9x7 | **Außenbar 9x7**

User manual | Mode d'emploi | **Manual del usuario** | Montageanleitung | **Montagehandleiding** | Manuale per l'utente | **Manual do utilizador**

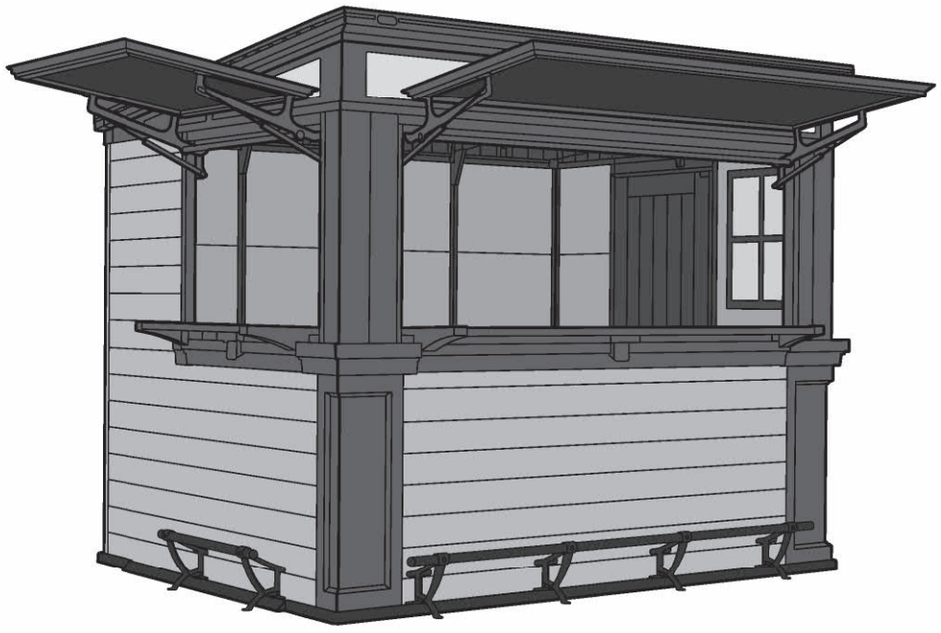

Important | Important | Importante
Retain for future reference: read carefully
À conserver pour consultation ultérieure: à lire attentivement
Conserve para futura referencia. Lea cuidadosamente

For outdoor use only. Not for commercial use. | À usage extérieur seulement. Non conçu pour une utilisation commerciale. | Para uso en exteriores solamente. No es para uso comercial.

SKU: 17214514

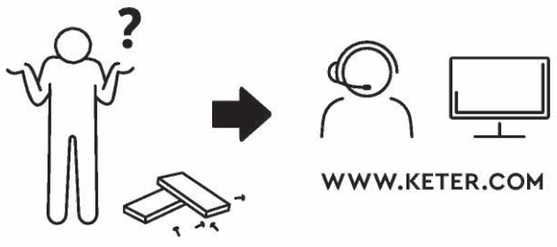

US / Canada: (EN/FR)
Tel: +1-888-374-4262
keter.com/en-us/contact-us.html
Email: nacsteam@keter.com

UK
Tel: +44-121-506-0008
CSUK@keter.com

For other European countries see the last page
Pour les autres pays d'Europe, voir la dernière page
Para otros países europeos vea la la última página

A-1689-3 5049971

SITE PREPARATION | PRÉPARATION DU SITE **| PREPARACIÓN DEL LUGAR |** VORBEREITUNG DES AUFSTELLUNGSORTES **| VOORBEREIDING VAN HET TERREIN |** PREPARAZIONE DEL LUOGO DI ASSEMBLAGGIO **| PREPARAÇÃO DO LOCAL**

Level the ground surface | Nivelez la surface du sol **| Nivele la superficie del suelo |** Ebnen Sie die Bodenoberfläche **| Maak de bodem vlak |** Livellare la superficie del terreno **| Nivele a superfície do solo**



Recommendation: Construct a wooden or concrete base as a foundation | Recommandation: fabriquez une base en bois ou en béton en guise de fondation **| Recomendación: construya una base de madera o de cemento a modo de cimiento |** Empfehlung: Bauen Sie als Fundament eine Grundfläche aus Holz oder Beton **| Aanbeveling: maak een houten of betonnen ondergrond als fundering |** Raccomandazione: Costruire una base di legno o di cemento come fondamenta **| Recomendação: Construa uma base de madeira ou de cimento como fundação**

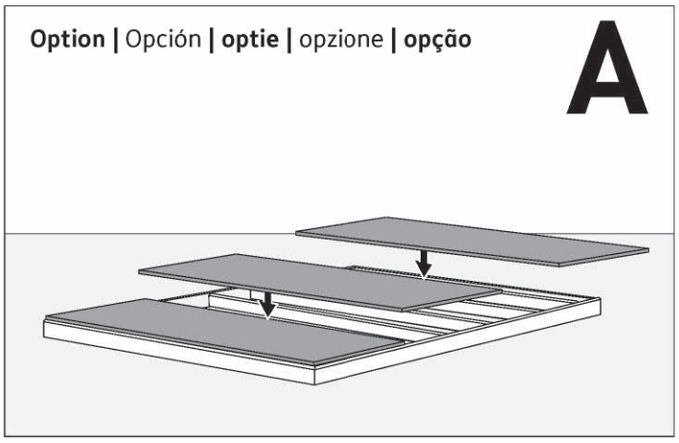

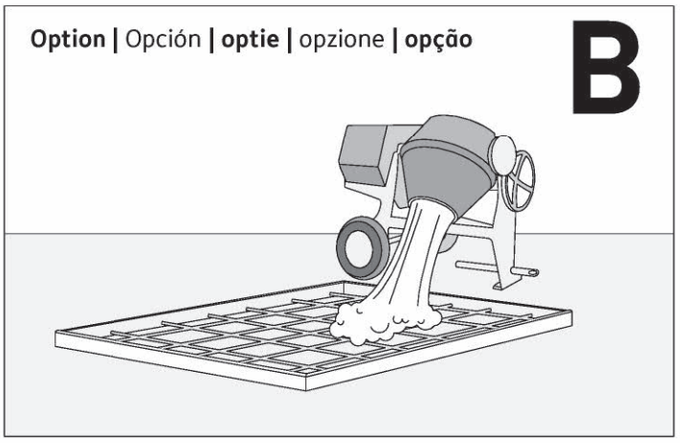

For external access during assembly, make sure to leave enough room around the outside of the shed assembly site.
Pour un accès externe au cours du montage, veillez à laisser suffisamment de place autour du site de montage.
Para tener un acceso exterior durante el montaje, asegúrese de dejar suficiente espacio alrededor del lugar de montaje del cobertizo.
Lassen Sie am Aufstellungsort außerhalb des Schuppens ausreichend Platz, so dass Sie während des Aufbaus von außen Zugang zum Schuppen haben.
Om tijdens de montage aan de buitenkant van het schuurtje te kunnen werken, moet u ervoor zorgen dat u genoeg ruimte laat aan de buitenkant van de montageplaats.
Per l'accesso esterno durante il montaggio, assicurati di lasciare abbastanza spazio intorno alla parte esterna del luogo di montaggio del deposito attrezzi.
Para ter acesso externo durante a montagem certifique-se de que deixa espaço suficiente em redor do exterior do local de montagem do abrigo.

External floor measurements are: | Les measures externes de la étage sont: **| Las medidas del suelo externo son: |** Die Außen-Bodenmaße betragen: **| De afmetingen van de externe vloer zijn: |** Le dimensioni esterne del pavimento sono: **| As medidas externas do chão são**:

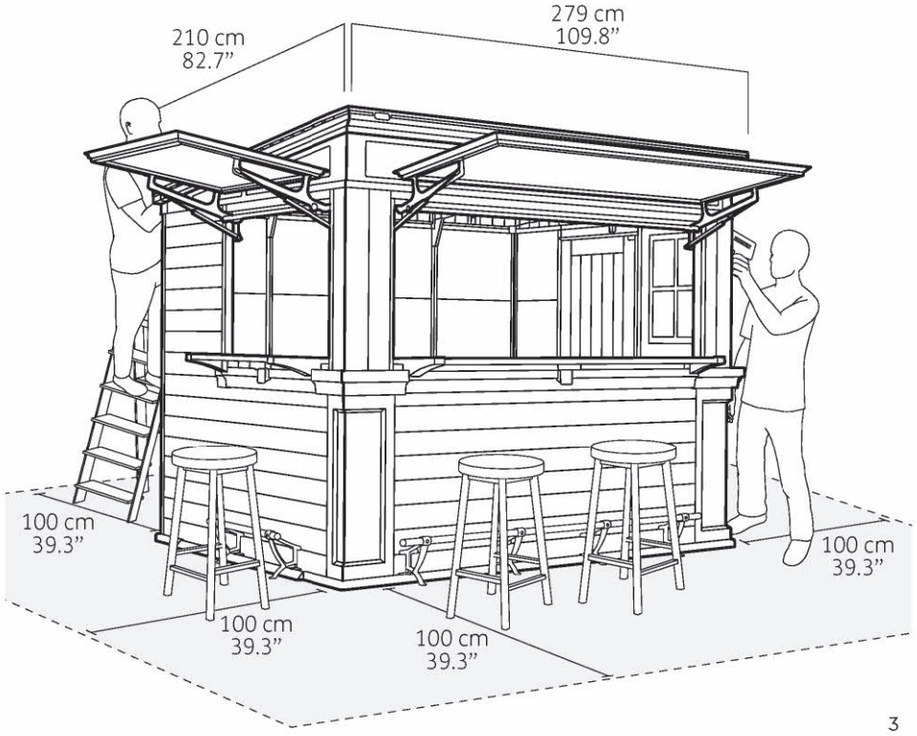

BEFORE STARTING ASSEMBLY | AVANT DE COMMENCER LE MONTAGE **| ANTES DE EMPEZAR EL ARMADO |** VOR MONTAGEBEGINN **| VOORDAT U BEGINT TE MONTEREN |** PRIMA DI INIZIARE L'ASSEMBLAGGIO **| ANTES DE INICIAR A MONTAGEM**

Read the care and safety guidelines at the end of this manual | Check to ensure that there are no missing or damaged parts BEFORE starting or arranging assembly | Remove all parts from the package(s) and spread them out on a clean work surface | Review all assembly instructions | Assemble all the parts according to the directions in this manual. Do not skip any steps.

Lisez les instructions de précaution et de sécurité à la fin de ce manuel | Assurez-vous qu'il n'y a pas de pièces manquantes ou endommagées AVANT de commencer ou d'organiser l'assemblage | Retirez toutes les pièces du/des paquet(s) et étalez-les sur une surface de travail propre | Lisez toutes les instructions de montage | Assemblez toutes les pièces selon les instructions de ce manuel. Ne sautez aucune étape.

Lea las intrucciones de precauciones y seguridad que están al final de este manual | Asegúrese de que no faltan piezas ni están dañadas ANTES de comenzar o disponer el montaje | Saque todas las piezas del paquete o paquetes y póngalas sobre una superficie de trabajo limpia | Revise todas las instrucciones de montaje | Monte todas las piezas según las instrucciones de este manual. No se saltee ningún paso.

Lesen Sie die Sicherheitsrichtlinien am Ende des Benutzerhandbuchs durch | Prüfen Sie bitte VOR dem Zusammenbau, dass keine Teile beschädigt sind oder fehlen | Nehmen Sie alle Teile aus der Verpackung und breiten Sie sie auf einer sauberen Arbeitsfläche aus | Gehen Sie noch einmal die komplette Aufbauanleitung durch | Bauen Sie alle Teile entsprechend der Anleitung in diesem Handbuch zusammen. Lassen Sie dabei keinen Arbeitsschritt aus.

Lees de richtlijnen voor zorg en veiligheid achterin deze handleiding | Controleer dat er geen onderdelen mankeren, of beschadigd zijn, VOORDAT u met de montage begint | Haal alle onderdelen uit het pakket (of uit de pakketten) en leg ze opeen schoon werkoppervlak | Bekijk alle montagehandleidingen | Monteer alle onderdelen volgens de aanwijzingen van deze handleiding. Sla geen stappen over.

Leggere le linee guida di assistenza e sicurezza alla fine di questo manuale | Assicurarsi che non ci siano parti mancanti o danneggiate PRIMA di iniziare l'assemblaggio | Estrarre tutti i componenti dall'imballo e posizionarli su una superficie di lavoro pulita | Consultare tutte le istruzioni di montaggio | Assemblare tutti i componenti secondo le istruzioni contenute nel manuale. Non saltare nessuna fase.

Leia as diretrizes de cuidados e segurança que constam da parte final deste manual | Verifique para se assegurar de que não há peças em falta ou danificadas ANTES de começar a preparar a montagem | Retire todas as peças da embalagem e espalhe-as numa superfície de trabalho limpa | Reveja todas as instruções de montagem | Monte todas as peças de acordo com as instruções do manual. Não salte quaisquer passos.

REQUIRED TOOLS | OUTILS EXIGÉS **| HERRAMIENTAS NECESARIAS |** BENÖTIGTE WERKZEUGE **| BENODIGD GEREEDSCHAP |** ATTREZZATURA OCCORRENTE **| FERRAMENTAS NECESSÁRIAS**

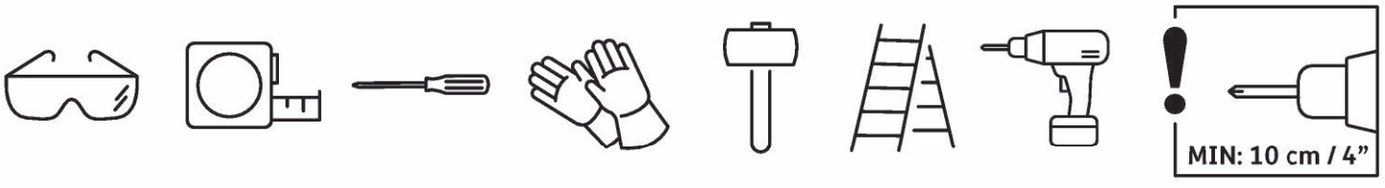



ASSEMBLY REQUIRES TWO PEOPLE | LE MONTAGE DOIT ÊTRE EFFECTUÉ PAR DEUX PERSONNES **| SE NECESITAN DOS PERSONAS PARA ARMARLO |** ZWEI PERSONEN ZUR MONTAGE NOTWENDIG **| MONTAGE VEREIST TWEE PERSONEN |** L'ASSEMBLAGGIO RICHIEDE DUE PERSONE **| A MONTAGEM EXIGE DUAS PESSOAS**

Packaging may contain some additional small parts for use as spare parts | L'emballage peut contenir de petites pièces supplémentaires à utiliser comme pièces de rechange **| El envoltorio puede contener algunas piezas pequeñas adicionales que se pueden utilizar como repuestos |** In der Verpackung können kleine Zusatzteile enthalten sein, die als Ersatzteile genutzt werden können **| De verpakking kan een aantal kleine extra onderdelen bevatten, die als reserveonderdeel gebruikt kunnen worden |** L'imballo potrebbe contenere piccoli componenti supplementari da utilizzare come ricambistica **| A embalagem pode conter algumas pequenas peças adicionais para utilização como peças de reposição**

NOTE: Due to variations in production, the actual assembled size may vary slightly from the specified dimensions.
REMARQUE: En raison de variantes dans la production, la taille de montage réelle peut différer quelque peu des dimensions indiquées.
NOTA: debido a las variaciones en la producción, el tamaño real al montarlo puede variar ligeramente con respecto a las dimensiones especificadas.
BITTE BEACHTEN: Aufgrund von Abweichungen in der Herstellung kann die tatsächliche Größe leicht von den angegebenen Maßen abweichen.
LET OP: vanwege afwijkingen in de productie kan de werkelijke afmeting na montage een klein beetje afwijken van de opgegeven afmetingen.
NOTA: A causa di variazioni nella produzione, le dimensioni effettive del prodotto assemblato potrebbero variare leggermente da quelle indicate.
NOTA: Devido a variações na produção o tamanho real da montagem poderá variar ligeiramente das dimensões especificadas.

SHED PARTS | PIÈCES DE L'ABRI **| PARTES DEL COBERTIZO |** TEILE DES SCHUPPENS **| ONDERDELEN VAN HET SCHUURTJE |** COMPONENTI DELLA CASETTA **| PEÇAS DO ABRIGO**

Remove all parts from the package(s) and spread them out on a clean work surface. Code letters are imprinted on each part for easy identification | Retirez toutes les pièces du/des paquet(s) et étalez-les sur une surface de travail propre. Des lettres sont imprimées sur chaque pièce pour une identification facile **| Saque todas las piezas del paquete o paquetes y póngalas sobre una superficie de trabajo limpia. El código de letras está marcado en cada pieza para que sea más fácil identificarla |** Nehmen Sie alle Teile aus der Verpackung und breiten Sie sie auf einer sauberen Arbeitsfläche aus. Auf jedem T eil sind Kennbuchstaben aufgedruckt, die die Zuordnung der einzelnen Teile erleichtern **| Haal alle onderdelen uit het pakket (of uit de pakketten) en leg ze op een schoon werkoppervlak. Op ieder onderdeel zijn codes aangebracht voor een gemakkelijke identicatie |** Rimuovere tutti i componenti dall'imballo e posizionarli su una superficie di lavoro pulita. I codici identificativi sono impressi in ogni componente per una semplice identificazione **| Retire todas as peças da embalagem e espalhe-as numa superfície de trabalho limpa. Existem letras de código impressas em cada peça para fácil identificação**

FLOOR PARTS | ÉLÉMENTS DU PLANCHER **| PARTES DEL SUELO |** BODENTEILE **| VLOERPANELEN |** COMPONENTI DEL PAVIMENTO **| PEÇAS DO CHÃO**

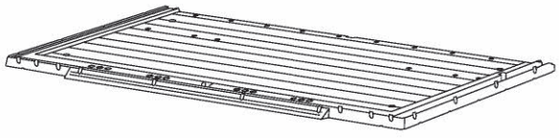

MOFFL (x2)

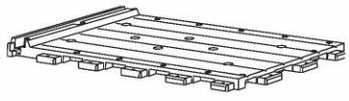

MOFF9 (x2)

WALL PARTS | PIÈCES DES MURS **| PARTES DE LAS PAREDES |** WANDELEMENTE **| MUURONDERDELEN |** COMPONENTI DELLA PARETE **| PAINÉIS LATERAIS**



BSFWP (x2)
214 cm / 84.2"



BSLLP (x2)
190 cm / 74.8"



BSBWP (x8)
129.8 cm / 51.1"

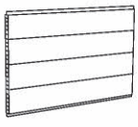

BSLUP (x2)
78.5 cm / 30.3"



BSRFP (x2)
64.5 cm / 25.3"



BSRBP (x4)
48 cm / 18.8"

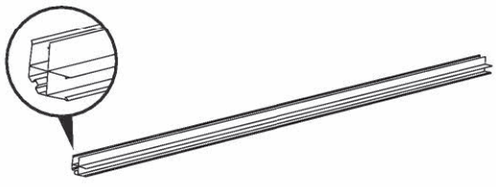

BSCPC (x2)
197.5 cm / 77.6"

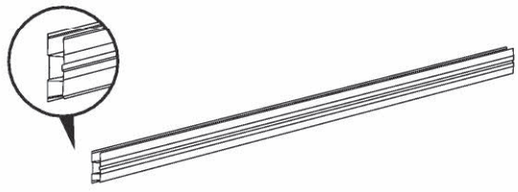

BSBWC (x1)
196 cm / 77.1"

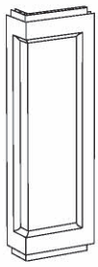

BSFLC (x2)

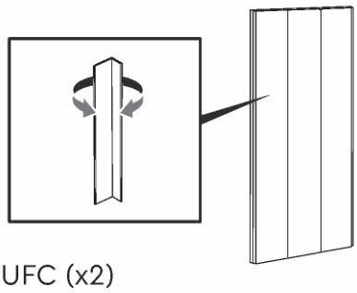

BSUFC (x2)

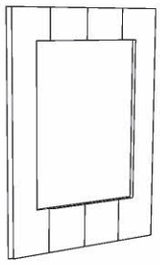

BSWP (x1)

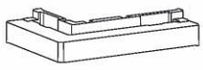

BSCUL (x1)

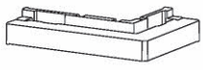

BSCUR (x1)



BSCL (x1)

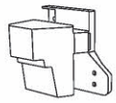

BSCR (x1)

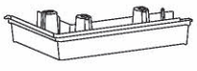

BSCLL (x1)

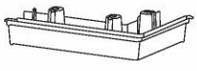

BSCLR (x1)

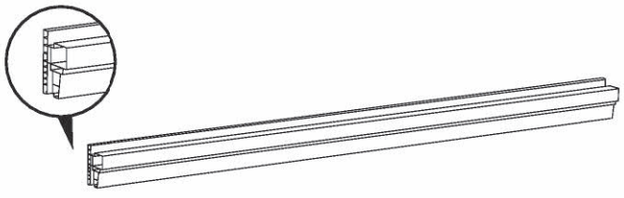

BSCPF (x1)
207 cm / 81.4"

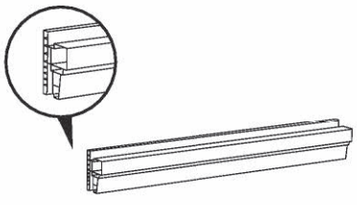

BSCPL (x1)
108 cm / 42.5"

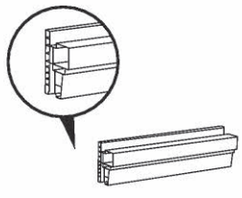

BSCPR (x1)
50 cm / 19.6"

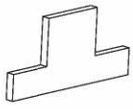

BSSS (x6)



BSSST (x1)
16.1 cm / 6.3.4"

WALL METAL PARTS | PARTES METÁLICAS PARA LA PARED **| PEÇAS METÁLICAS DAS PAREDES |** PIÈCES MURALES EN MÉTAL **| COMPONENTI IN METALLO DELLE PARETI |** METALEN WANDONDERDELEN **| WAND-METALLTEILE**



BSSMF (x4)

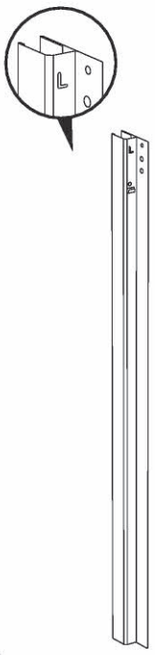

BSWFL (x2)

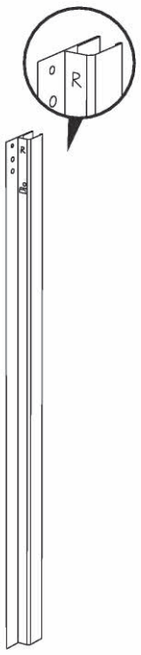

BSWFR (x2)

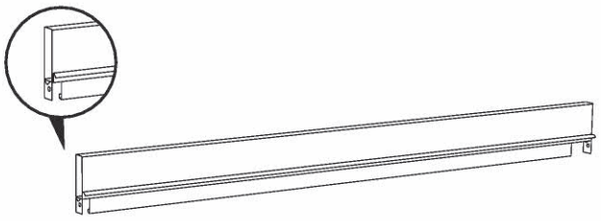

BSWFS (x1)

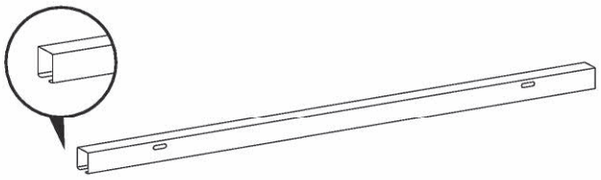

BSMFD (x1)

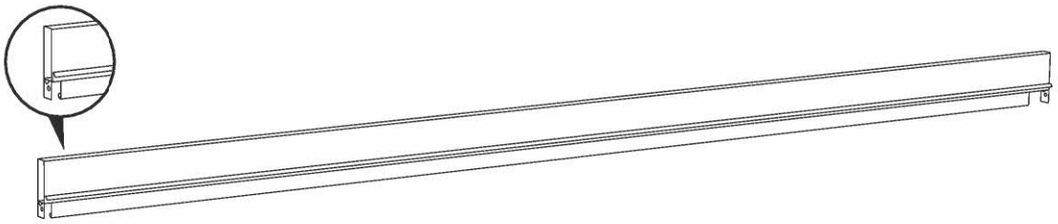

BSWFF (x1)

ROOF PARTS | PIÈCES DU TOIT **| DACHELEMENTE |** PARTES DEL TECHO **| DAKONDERDELEN |** COMPONENTI DEL TETTO **| PEÇAS DO TELHADO**



NELC (x1)



NECE (x1)

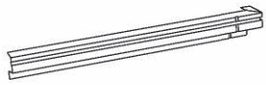

NERC (x1)

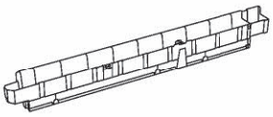

NELD (x1)

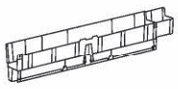

NEDE (x1)

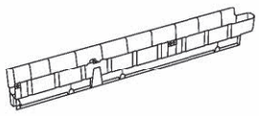

NERD (x1)

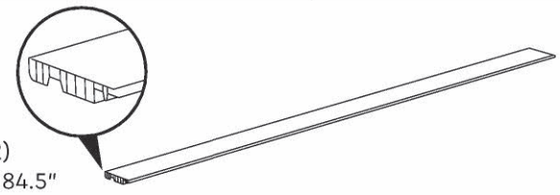

NEPRE (x2)
214.7 cm / 84.5"

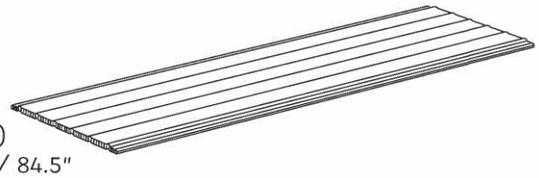

NEPR (x4)
214.7 cm / 84.5"

ROOF METAL PARTS | PARTES METÁLICAS PARA EL TECHO **| PEÇAS METÁLICAS DO TELHADO |** PIÈCES DE TOIT EN MÉTAL **| COMPONENTI IN METALLO DEL TETTO |** METALEN DAKONDERDELEN **| DACH-METALLTEILE**

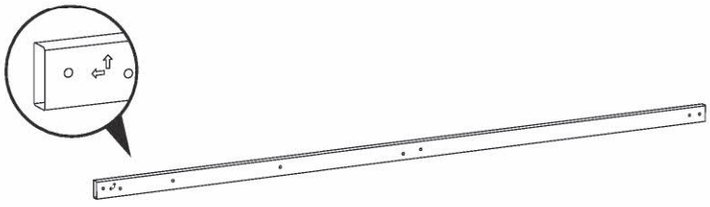

BSTRM (x3)

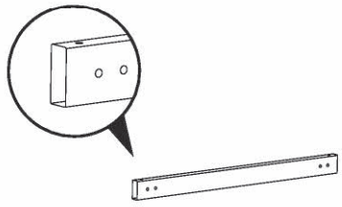

BSTSM (x2)

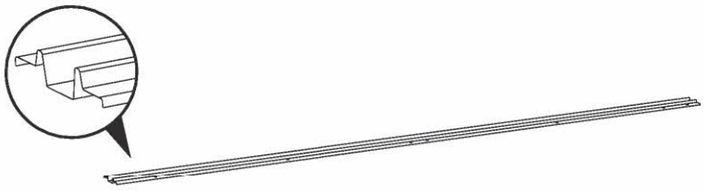

NERM (x3)



BSMCO (x1)

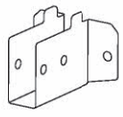

BSMCC (x2)



BSMFC (x3)



BSMBC (x3)



BSMSC (x2)

DOOR PARTS | PIÈCES DE LA PORTE | **PARTES DE LA PUERTA** | TÜRELEMENTE | **DEURONDERDELEN** | COMPONENTI DELLA PORTA | **PEÇAS DAS PORTAS**

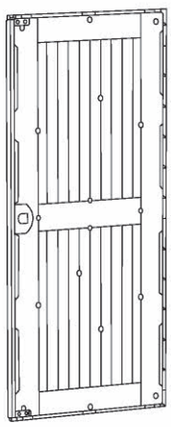

SHDPO + SHDPI (x1)

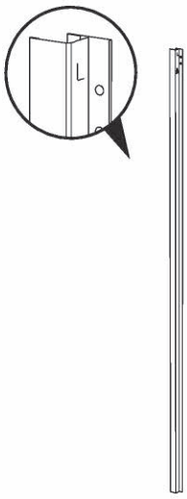

BSDFL (x1)

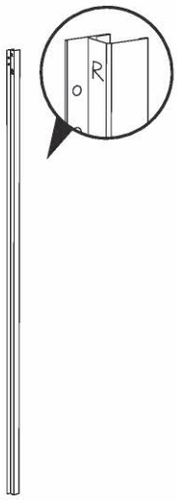

BSDFR (x1)



BSDRM (x1)

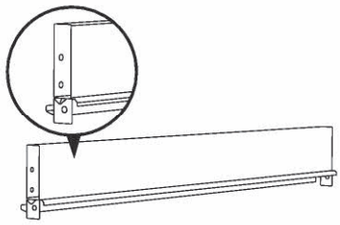

BSUDF (x1)

WINDOW PARTS | PIÈCES DE LA FENÊTRE | **PARTES DE LA VENTANA** | FENSTERELEMENTE | **VENSTERONDERDELEN** | COMPONENTI DELLA FINESTRA | **PEÇAS DA JANELA**

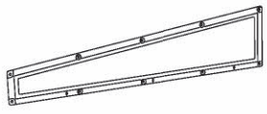

NEGT (x2)

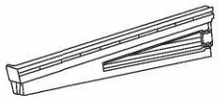

NEBLT (x1)

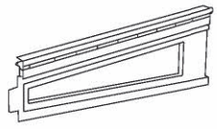

NELT (x1)

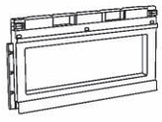

NEFE (x4)

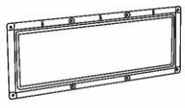

NEGE (x4)

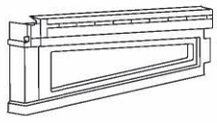

NERT (x1)

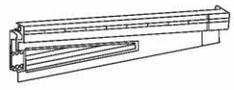

NEBRT (x1)

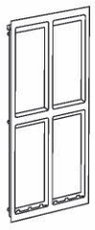

SMWF (x1)



SMWB (x1)

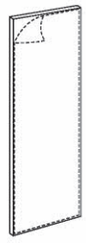

SMWG (x2)

KIOSK DOOR PARTS | PARTES DE LA PUERTA DE QUIOSCO | **PEÇAS DA PORTA DO QUIOSQUE** | PIÈCES DE LA PORTE DU KIOSQUE | **COMPONENTI DELLA PORTA DEL CHIOSCO** | ONDERDELEN ROLLUIK | **KIOSK-TÜRTEILE**

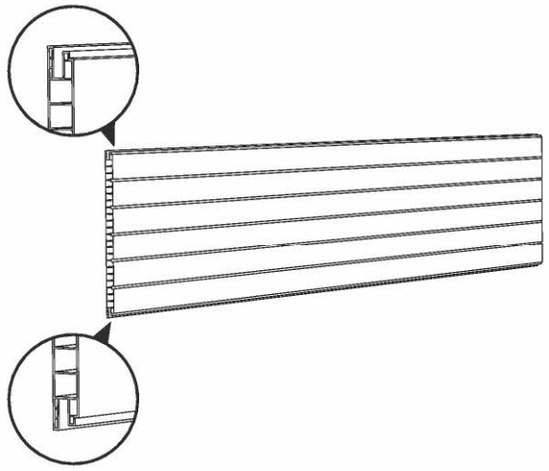

BSBKP (x2)
206 cm / 81.1"

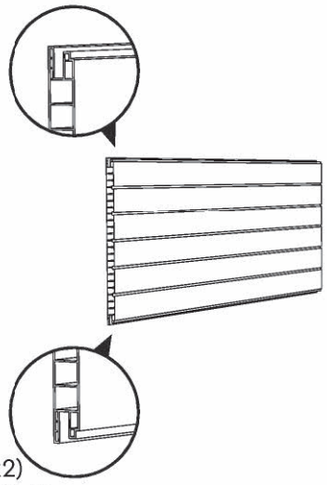

BSSKP (x2)
101 cm / 39.7"

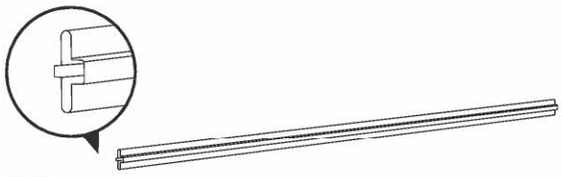

BSFKC (x1)
206.6 cm / 81.3"

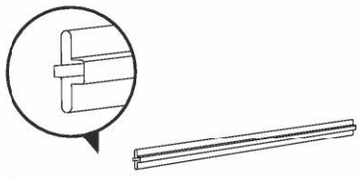

BSSKC (x1)
101 cm / 39.7"

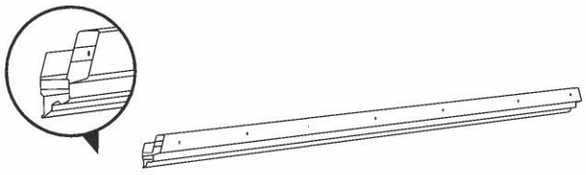

BSPHL (x2)

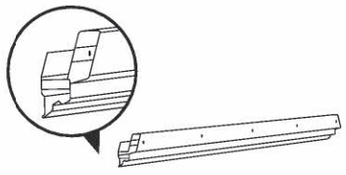

BSPHS (x2)

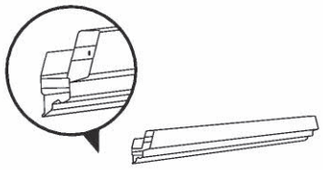

BSPVRL (x4)

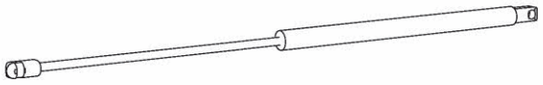

BSFDP 200N (x2)

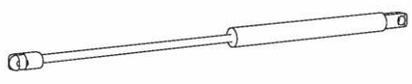

BSSDP 150N (x2)



BSLBF (x1)

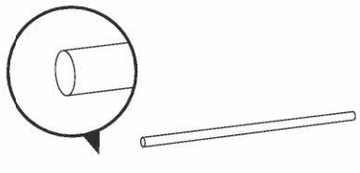

BSLBS (x1)

 BSKIC (x8)	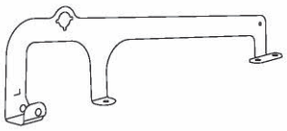 BSKHL (x2)	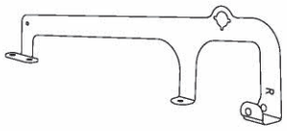 BSKHR (x2)	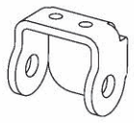 BSKSH (x4)
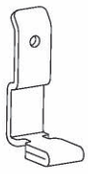 BSPUB (x4)	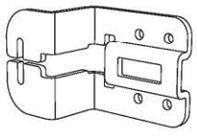 BSPLB (x4)	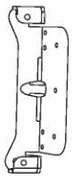 BSKHA (x4)	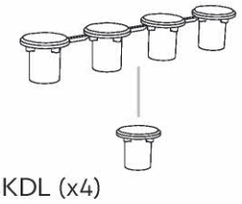 BSKDL (x4)

KITCHEN TABLE PARTS | PARTES DE LA MESA DE COCINA **| PEÇAS DA MESA DE COZINHA |** PIÈCES DE LA TABLE DE CUISINE **| COMPONENTI DEL TAVOLO DELLA CUCINA |** ONDERDELEN KEUKENTAFEL **| KÜCHENTISCH-TEILE**

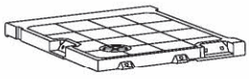 BSKL (x1)	 BSKR (x1)	 BSKP (x1) 183 cm | 72"	
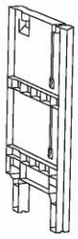 BSKD (x5)	 BSCC (x3)	 BSKSP (x4) 63.6 cm | 25"	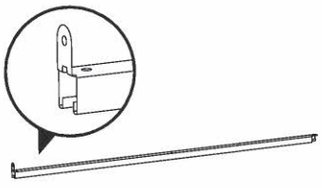 BSKM (x2)

COUNTER PARTS | PARTES DEL MOSTRADOR | **PEÇAS DO BALCÃO** | PIÈCES DU COMPTOIR | **COMPONENTI DEL BANCONE** | ONDERDELEN TOONBANK | **THEKENTEILE**

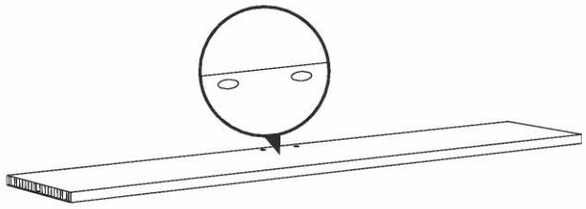

BSCFP (x1)
202 cm / 79.5"

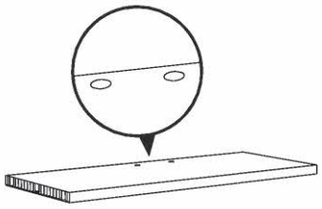

BSCSP (x1)
96 cm / 37.7"



BSRMF (x2)
199 cm / 78.3"

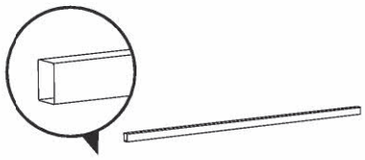

BSRMS (x2)
93 cm /

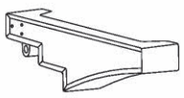

BSECL (x2)

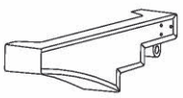

BSECR (x2)

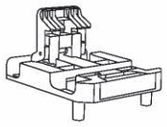

BSL (x2)

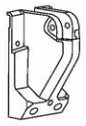

BSCHC (x4)



BSLOG (x2)

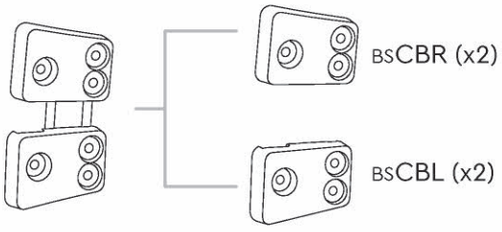

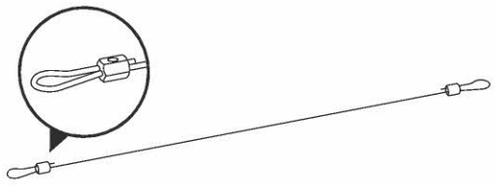

BSCO (x4)

SMALL PARTS | PETITES PIÈCES | **PARTES PEQUEÑAS** | KLEINTEILE | **KLEINE ONDERDELEN** | MINUTERIA | **PEÇAS PEQUENAS**

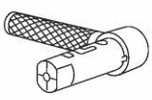

NUHA (x1)



NUHD (x1)

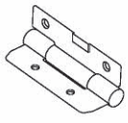

NEDH (x3)

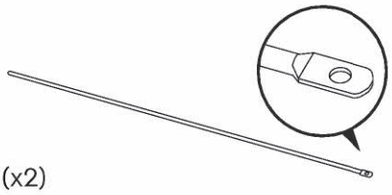

SHLBA (x2)



BSPT (X1)



NUHB (x1)



NUHC (x1)



BSDHI (x1)

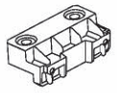

NEMRC (x3)



NWRK (x4)



BSBO (x1)



BSHH (x4)

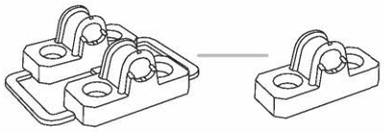

SHLB (x2)

SCREWS | VIS | **SCHRAUBEN** | TORNILLOS | **SCHROEVEN** | VITI | **PARAFUSOS** | ŚRUBY

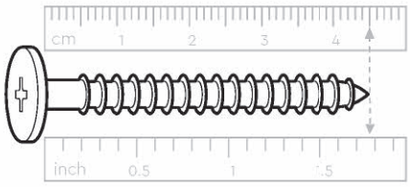

s45b (x57) 45 mm /1.77"

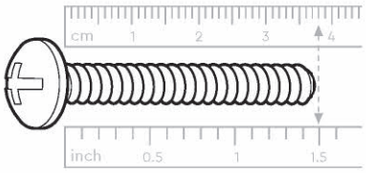

sc38 (x34) 38mm /1.49"

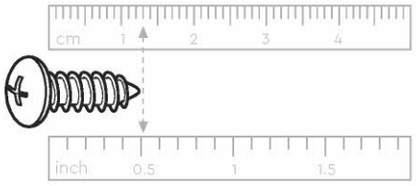

scw1 (x38) 12.7 mm / 0.5"

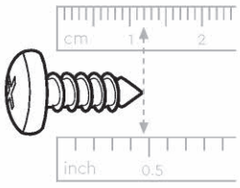

s13b (x120) 12 mm /0.47"

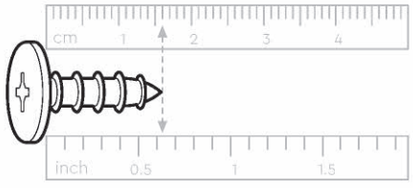

sc15 (x421) 16 mm / 0.63"

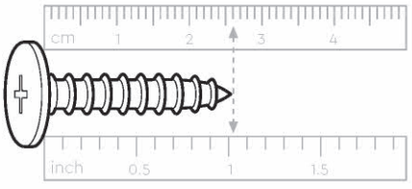

S26b (x135) 26 mm /1"

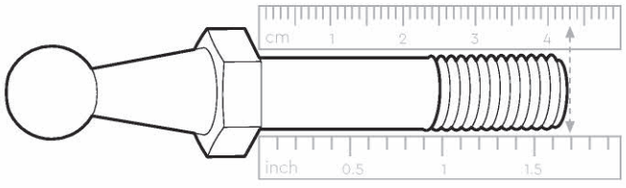

BSURC (x4) 43 mm / 1.69"

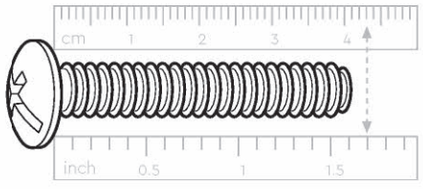

sc8 (x1) 43 mm / 1.69"

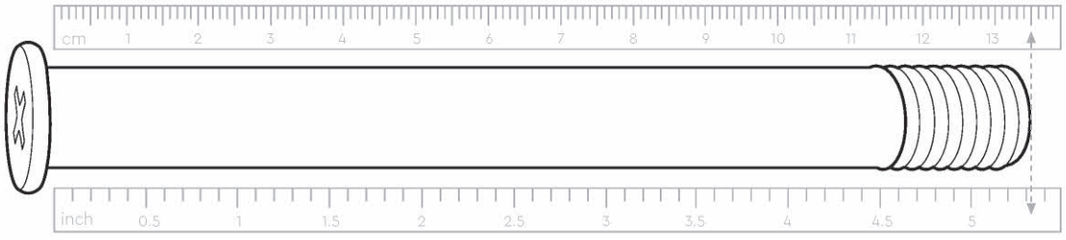

s135m (x4) 135 mm / 5.3"

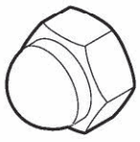

Scn10c (x8)

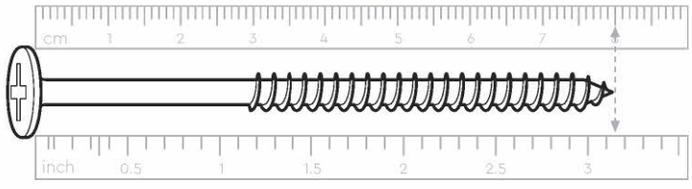

s80t (x11) 80 mm / 3.15"

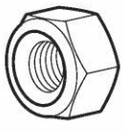

Scn10m (x8)



SCn8 (x35)



NUHW (x1)

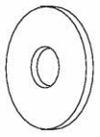

w28 (x8)

FOOT BAR SUPPORT PARTS | PARTES DEL SOPORTE PARA BARRA INFERIOR **| PEÇAS DE SUPORTE DA BARRA DE SUSTENTAÇÃO |** PIÈCES DU SUPPORT DE REPOSE-PIEDS **| COMPONENTI DEL SUPPORTO POGGIAPIEDI |** ONDERDELEN VOETSTANG **| FUSSSTÜTZEN-TEILE**

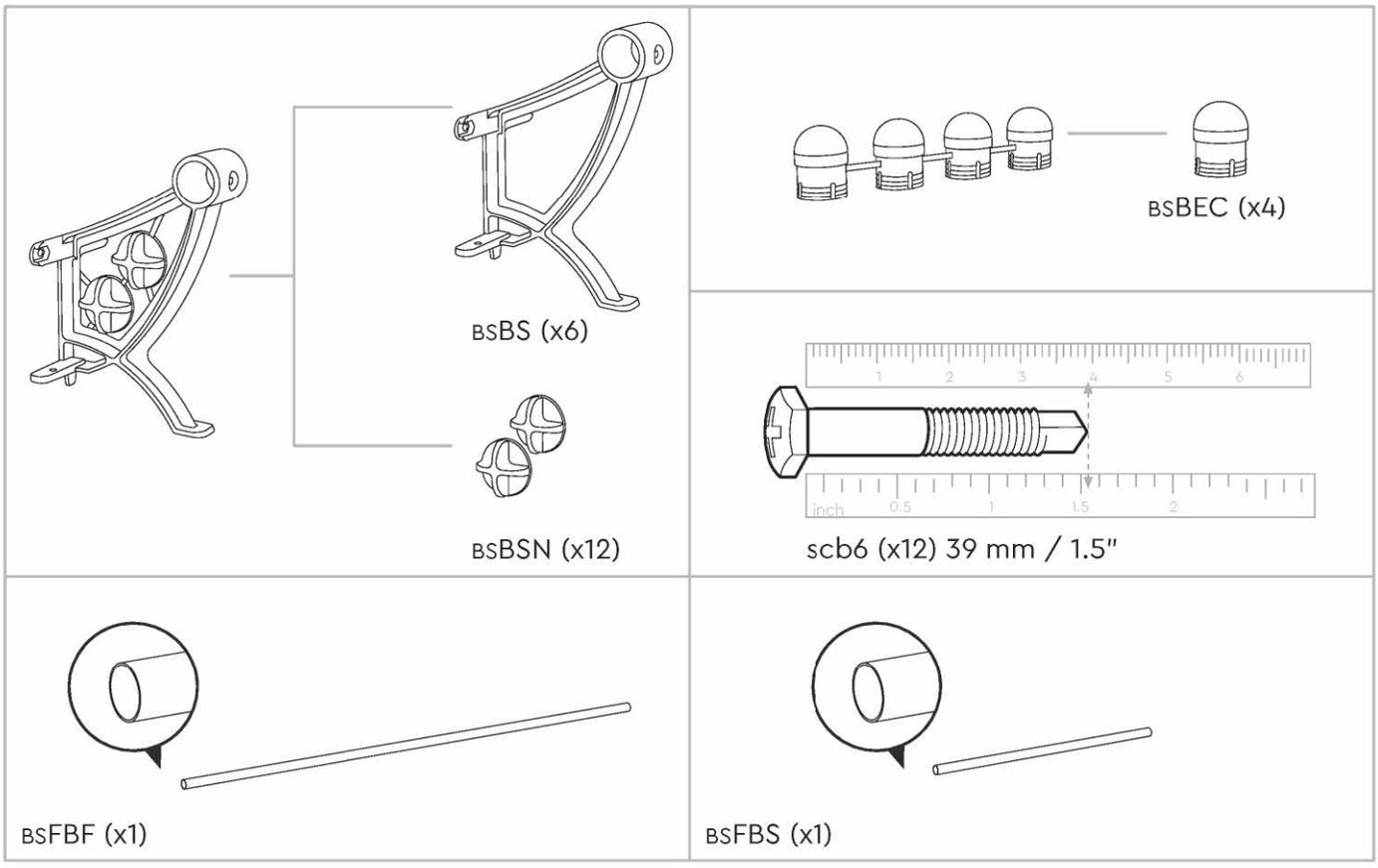

FLOOR ASSEMBLY | MONTAGE DU PLANCHER **| MONTAJE DEL SUELO |** MONTAGE DER BODENPLATTE **| VLOERMONTAGE |** ASSEMBLAGGIO DEL PAVIMENTO **| MONTAGEM DO PISO**

1



MOFF9 (x2)

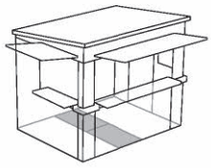

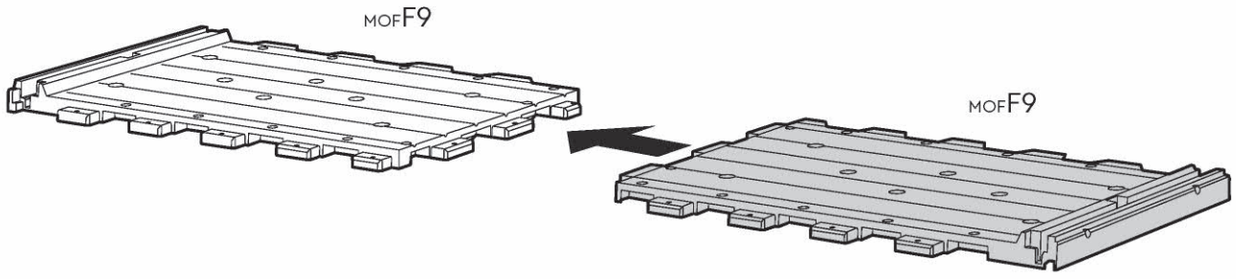

2



sc15 (x4)

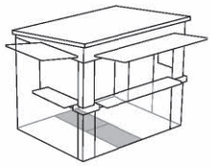

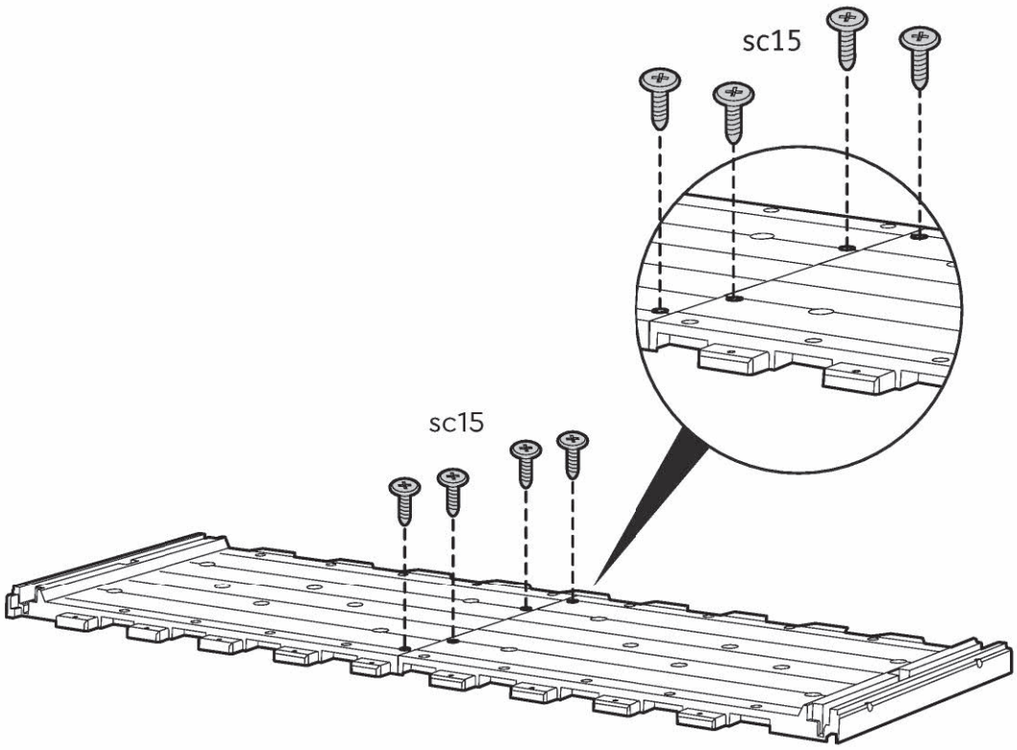

3





MOFFL (x2)

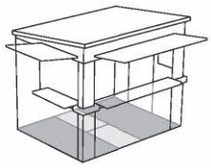

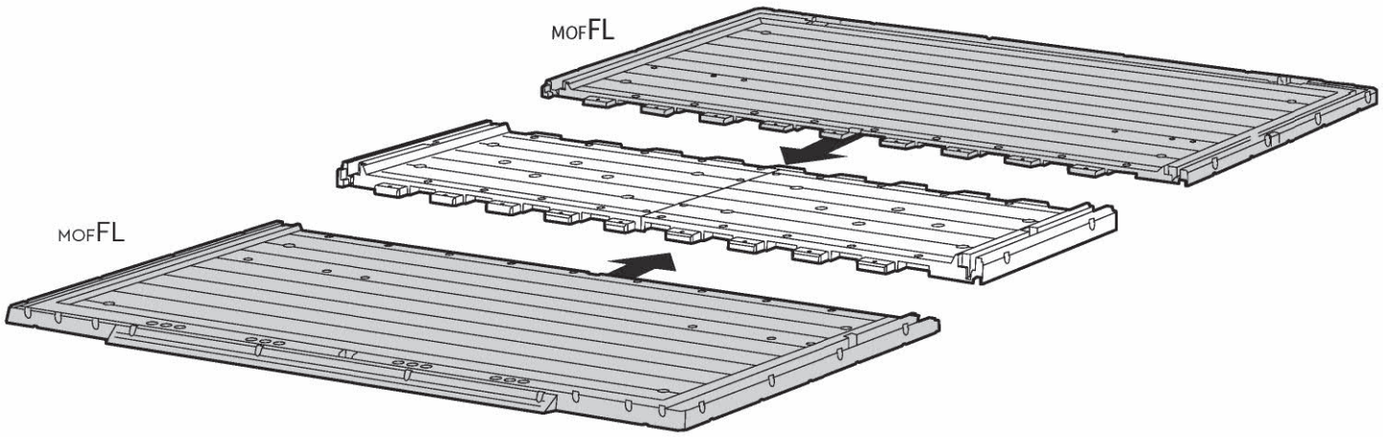

Front | Avant | **Delante** | Vorderseite | **Voorkant** | Anteriore | **Frente**

4



sc15 (x36)

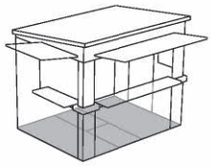

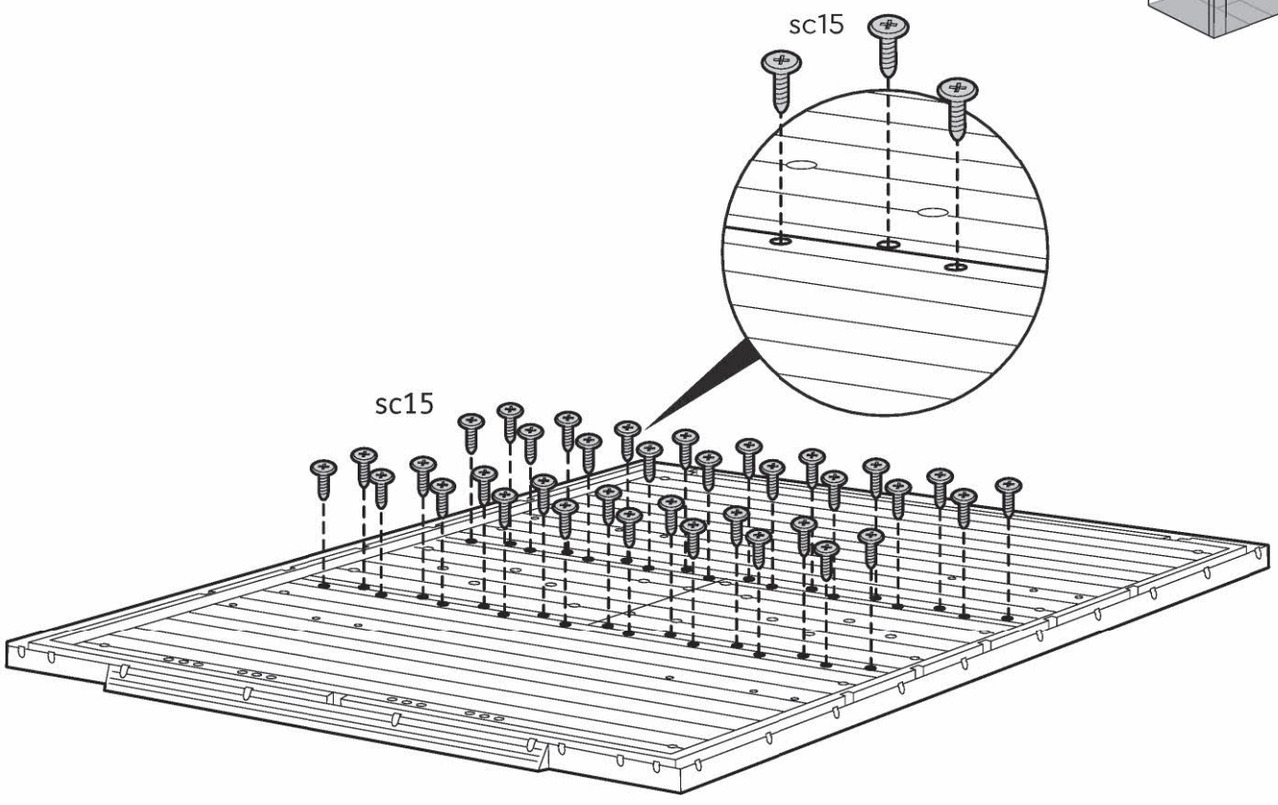

WALL ASSEMBLY | MONTAGE DU MUR | **ARMADO DE PAREDES** | MONTAGE DER WÄNDE | **MONTAGE VAN DE MUREN** | ASSEMBLAGGIO DELLE PARETI | **MONTAGEM DA PAREDE**

5



BSLLP (x1)



BSBWP (x2)



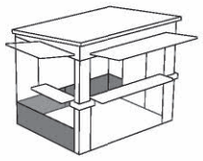



BSRBP (x1)

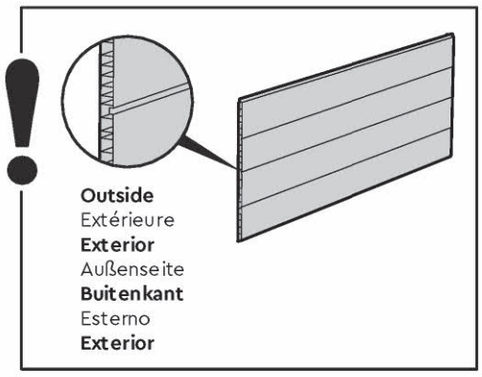

Outside
Extérieure
Exterior
Außenseite
Buitenkant
Esterno
Exterior

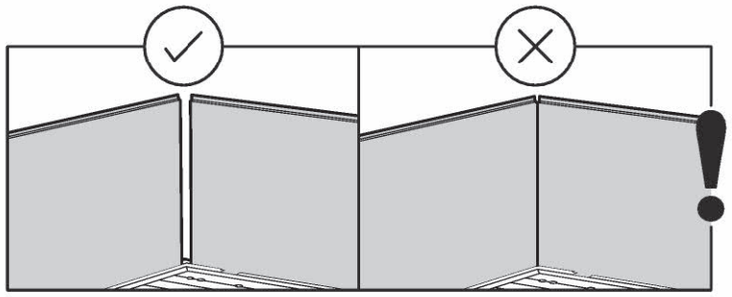

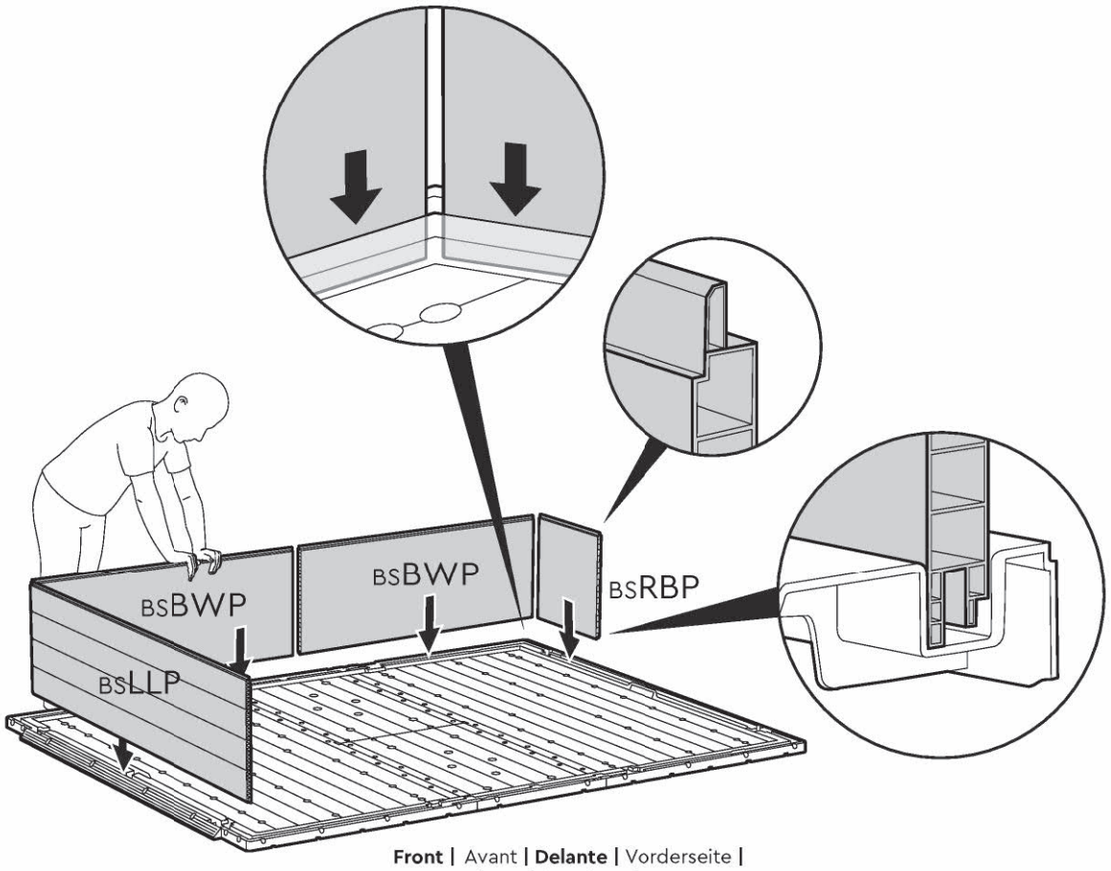

Front | Avant | **Delante** | Vorderseite | **Voorkant** | Anteriore | **Frente**

6



BSCPC (x2)

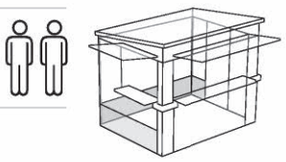

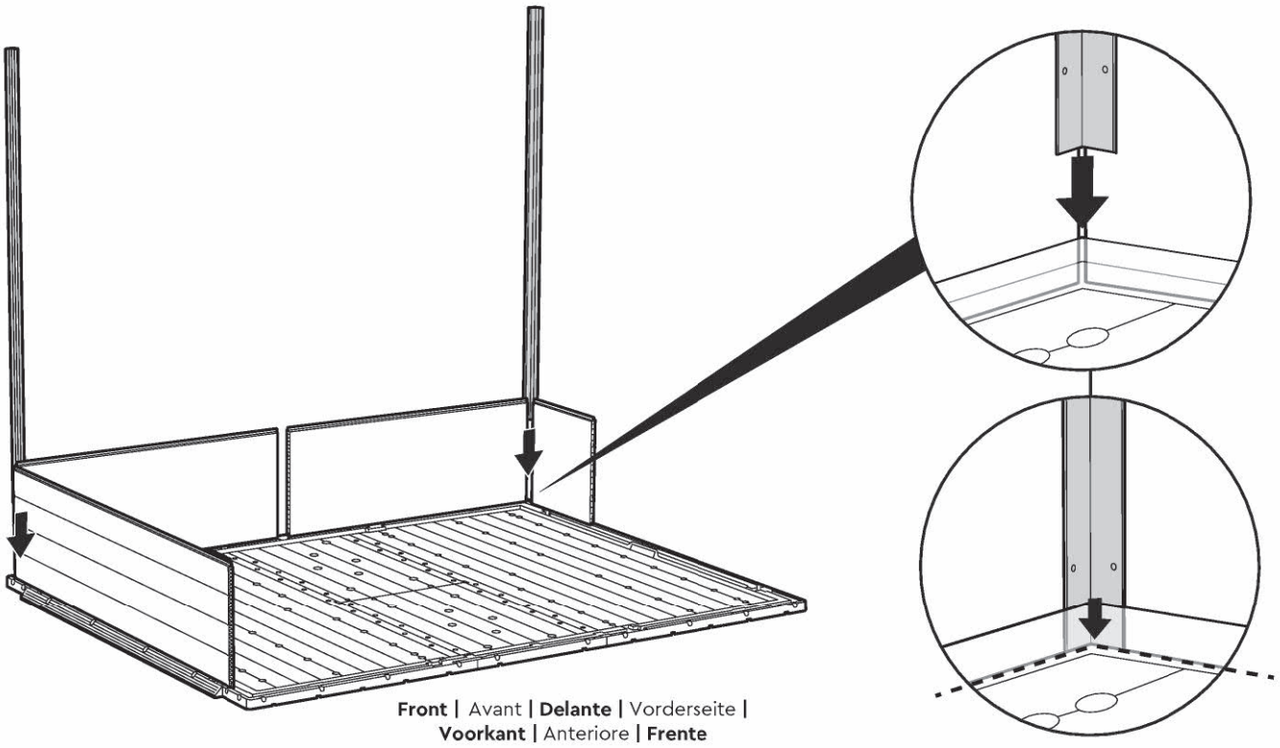

Front | Avant | **Delante** | Vorderseite | **Voorkant** | Anteriore | **Frente**

7





BSBWC (x1)

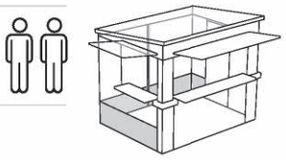

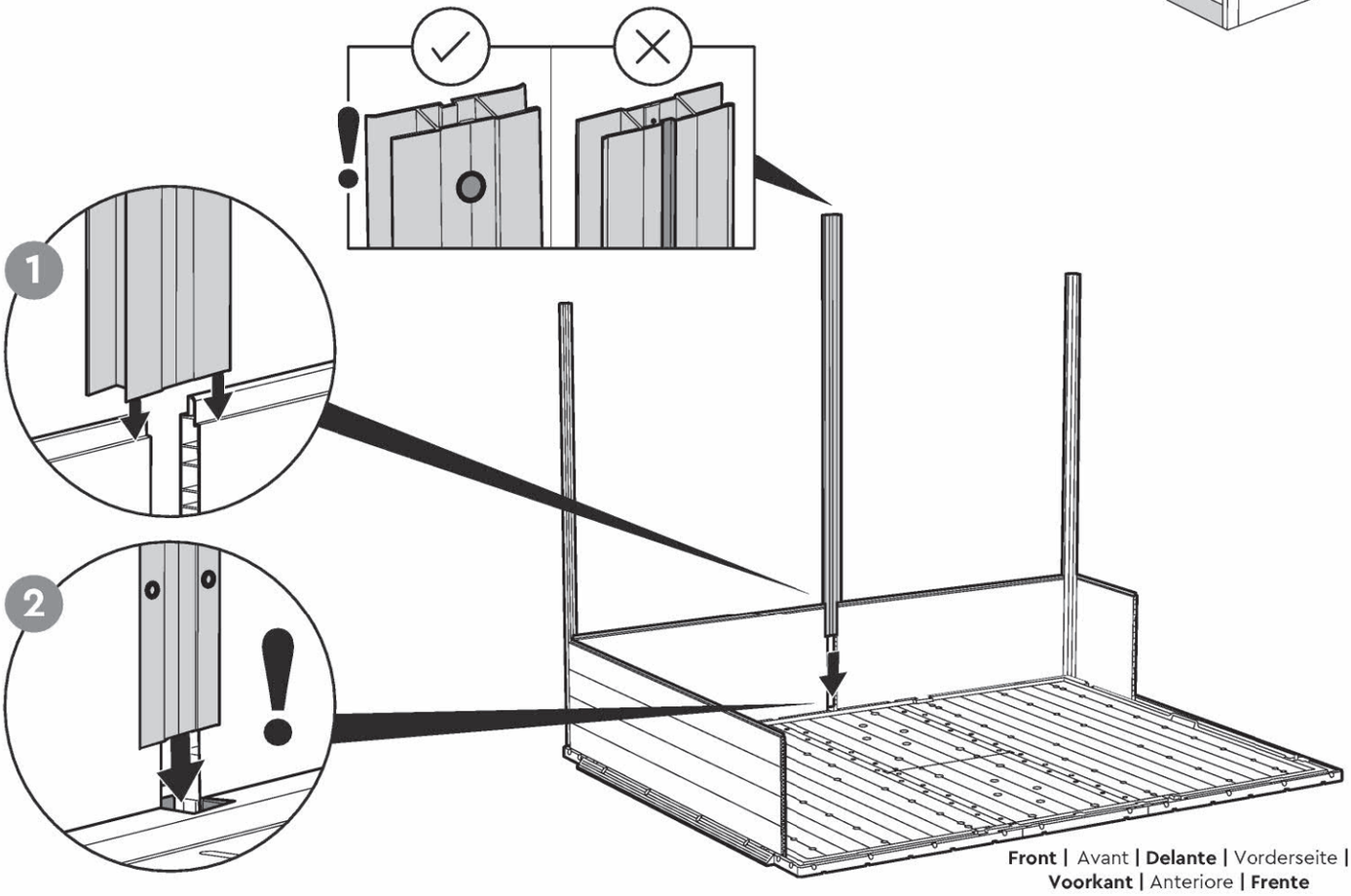

Front | Avant | **Delante** | Vorderseite | **Voorkant** | Anteriore | **Frente**

8

s13b (x6)

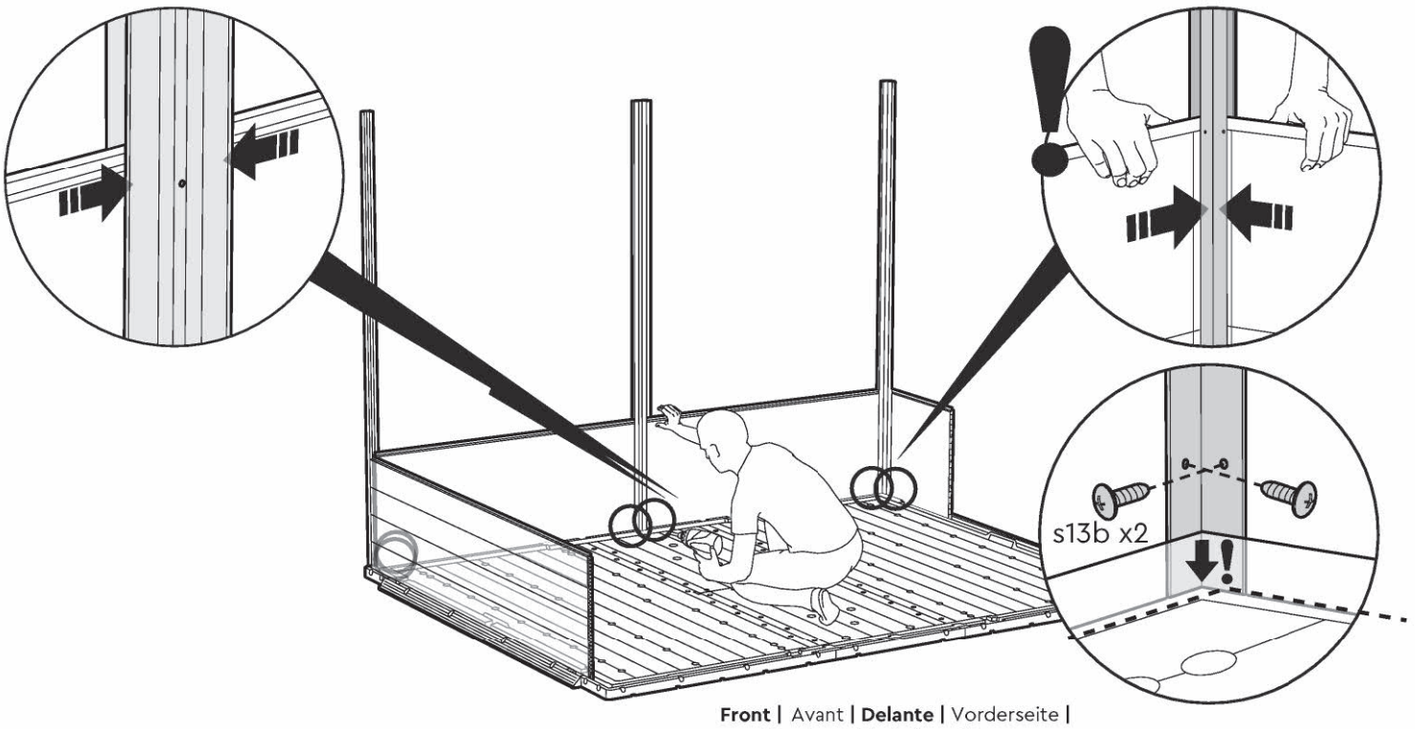

Front | Avant | **Delante** | Vorderseite | **Voorkant** | Anteriore | **Frente**

9

BSLLP (x1)

BSBWP (x6)

BSRBP (x3)

BSLUP (x2)

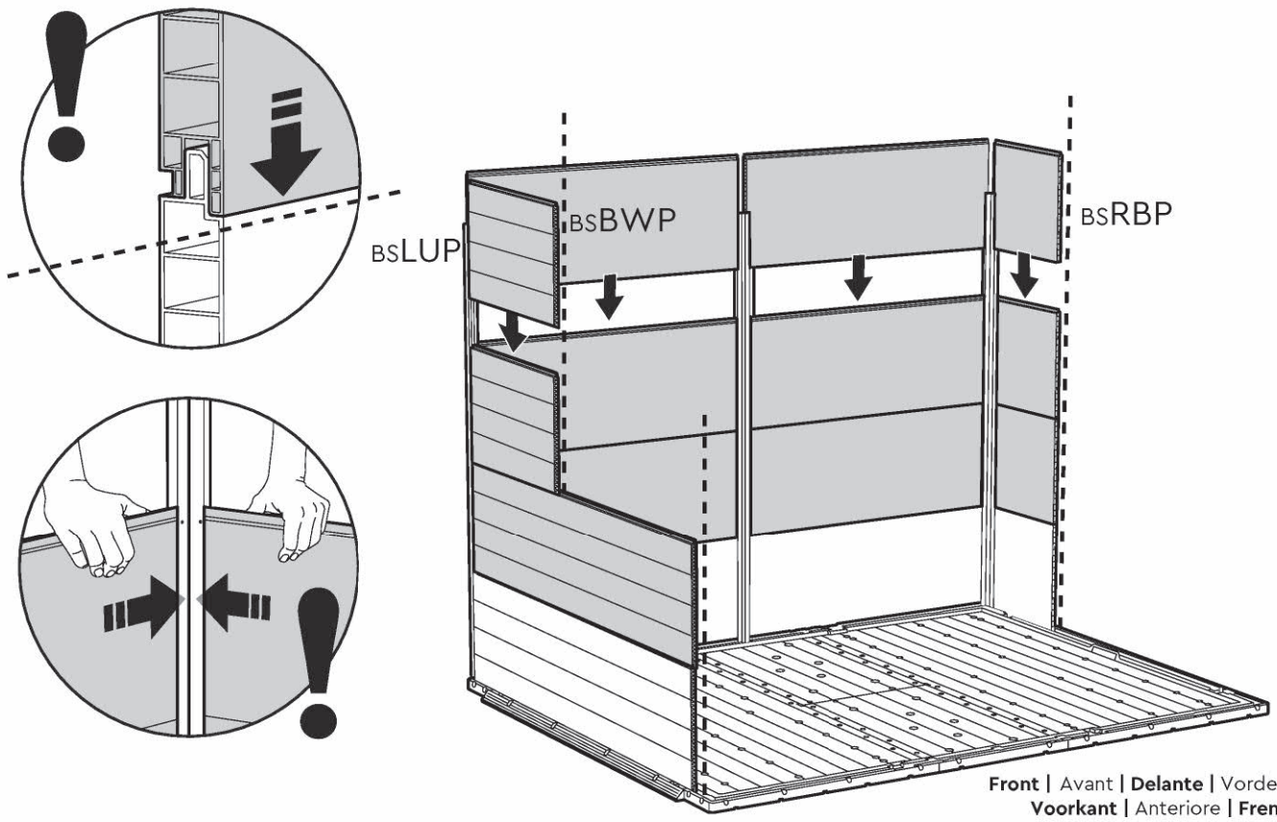

Front | Avant | **Delante** | Vorderseite | **Voorkant** | Anteriore | **Frente**

10 | BSFLC (x3)

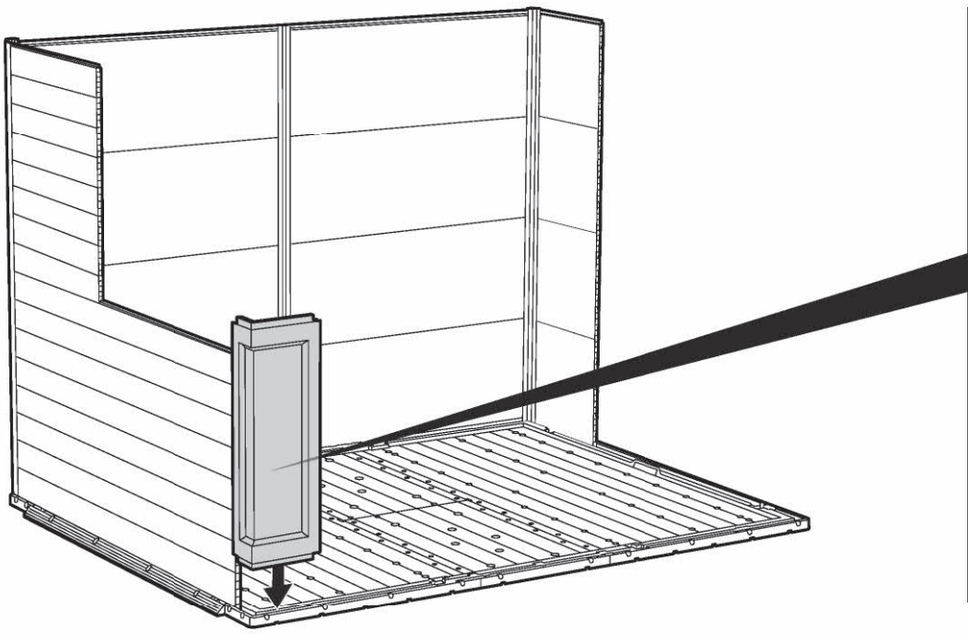

Front | Avant | **Delante** | Vorderseite |
Voorkant | Anteriore | **Frente**

11 | BSFWP (x2)

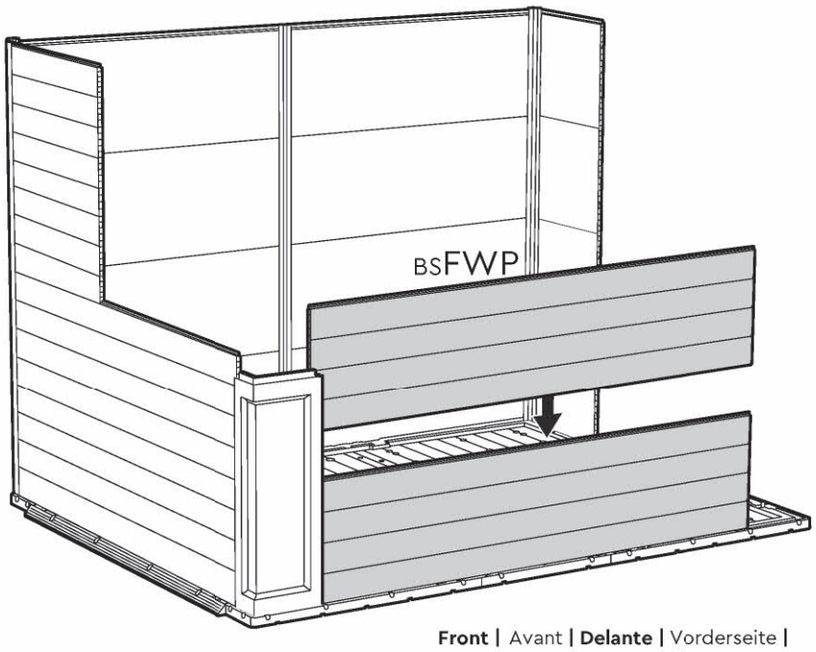

Front | Avant | **Delante** | Vorderseite |
Voorkant | Anteriore | **Frente**

12 | BSFLC (x1)

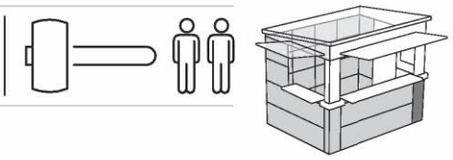

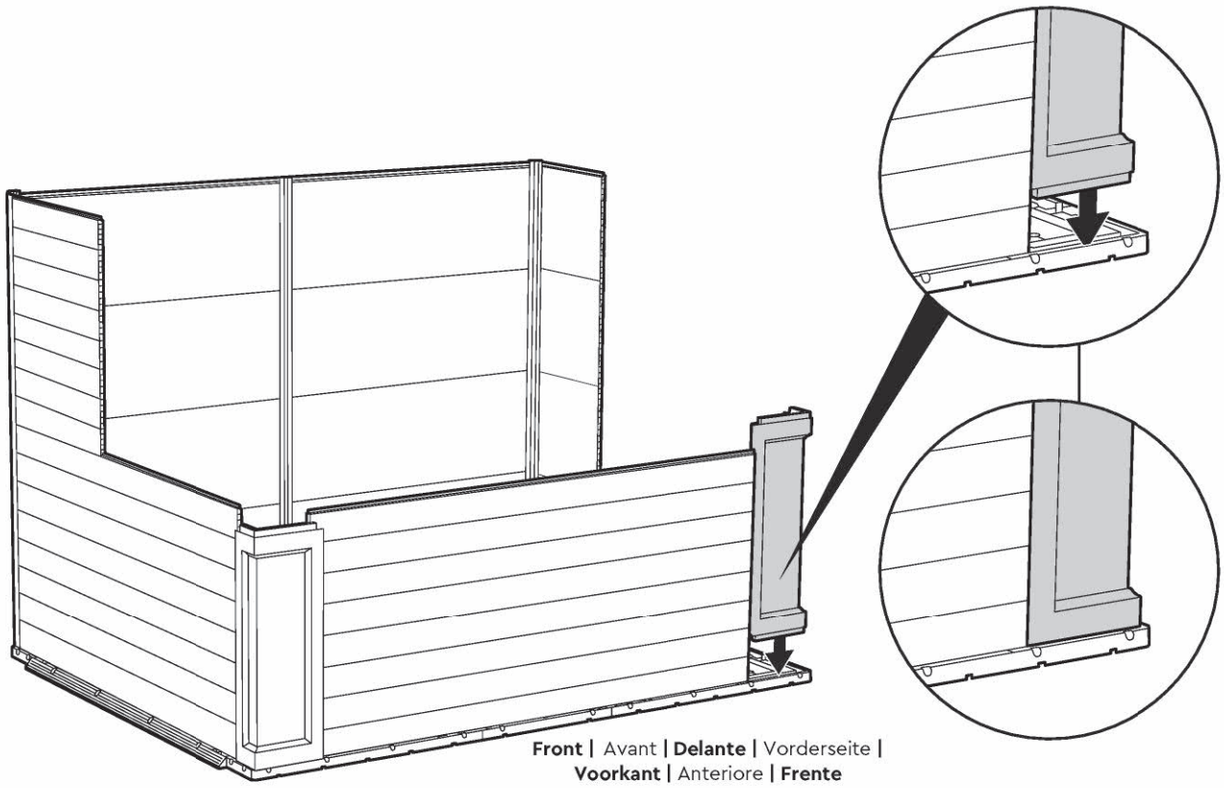

Front | Avant **| Delante |** Vorderseite **|**
Voorkant | Anteriore **| Frente**

13 | BSRFP (x2)

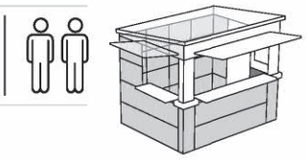

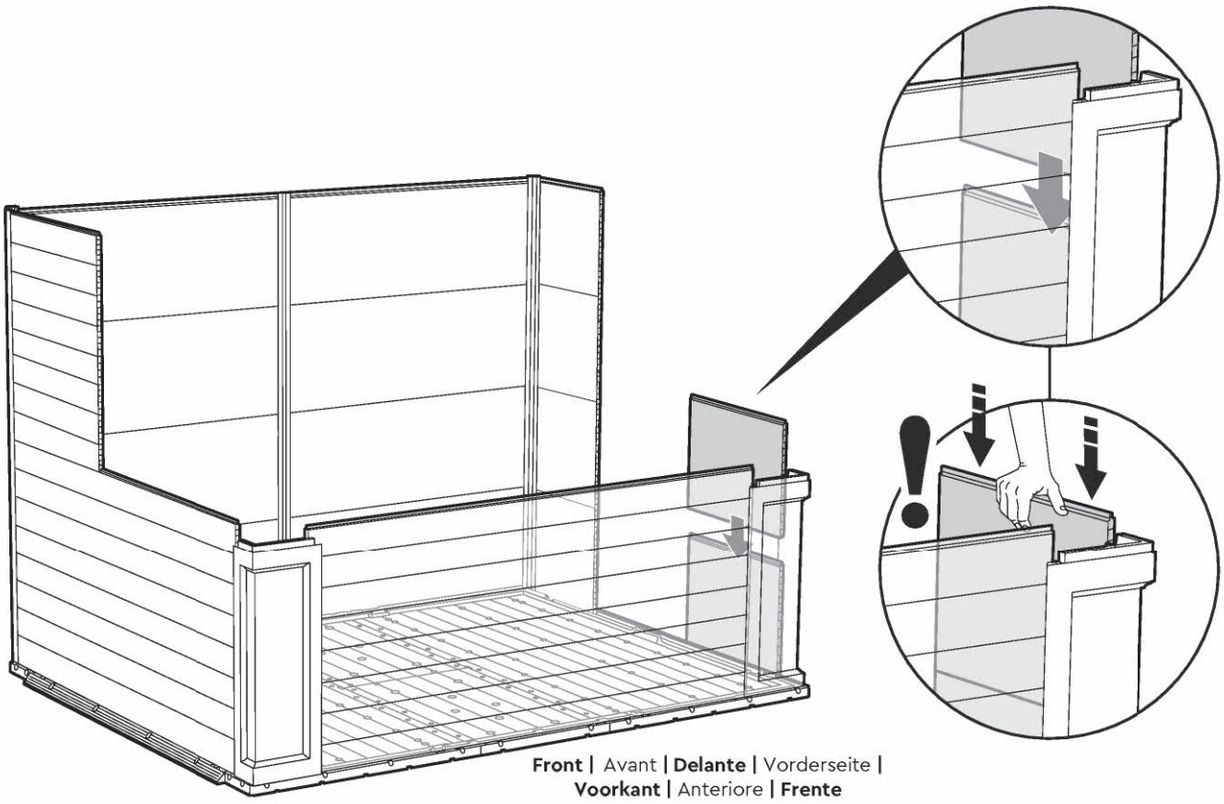

Front | Avant **| Delante |** Vorderseite **|**
Voorkant | Anteriore **| Frente**

14 | s13b (x18)

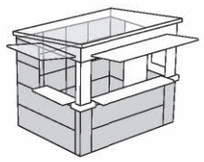

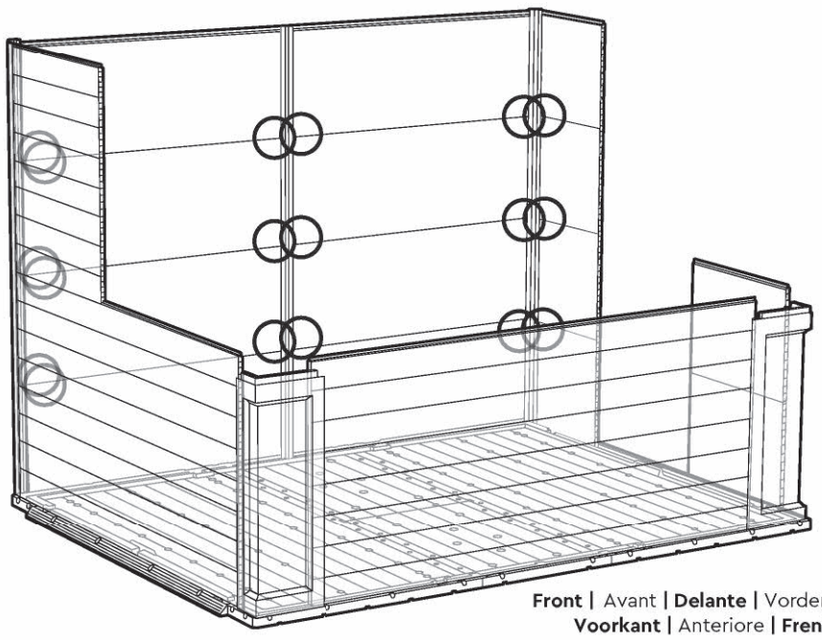

Front | Avant | **Delante** | Vorderseite | **Voorkant** | Anteriore | **Frente**

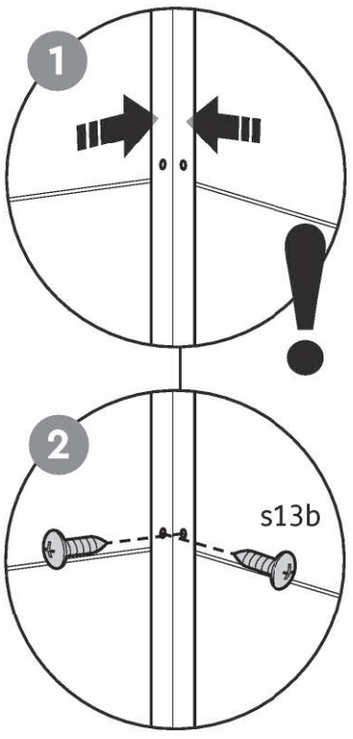

15 | s13b (x12)

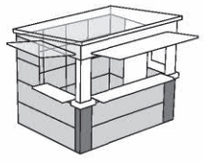

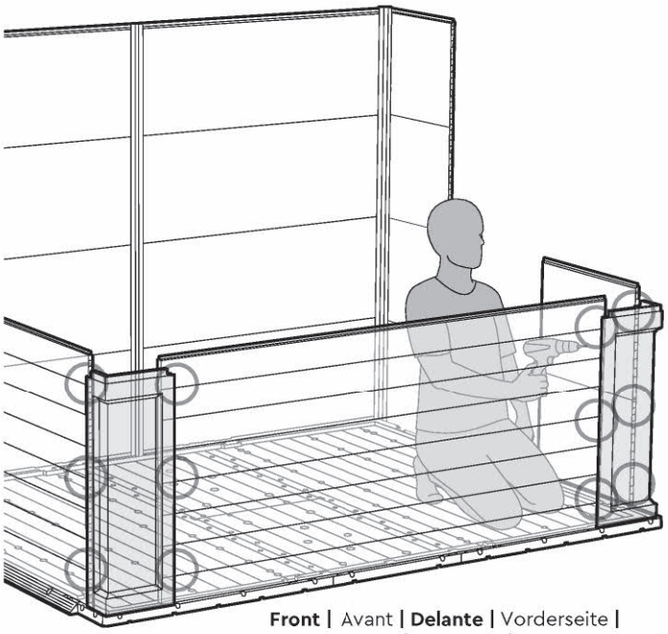

Front | Avant | **Delante** | Vorderseite | **Voorkant** | Anteriore | **Frente**

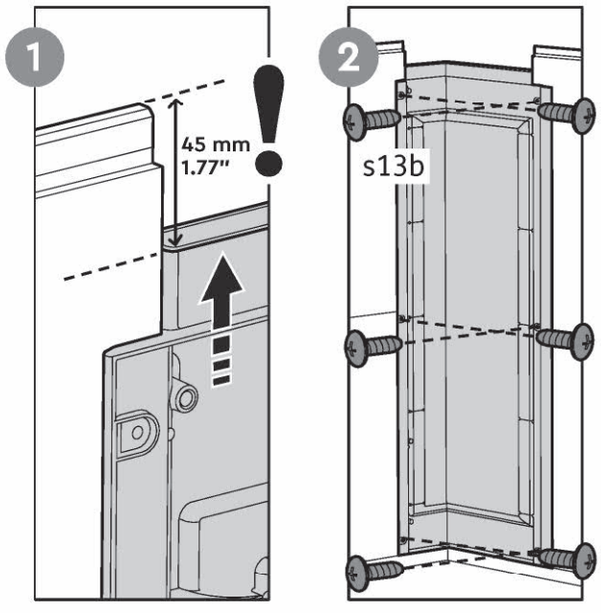

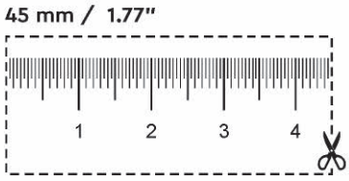

16

s45b (x38)

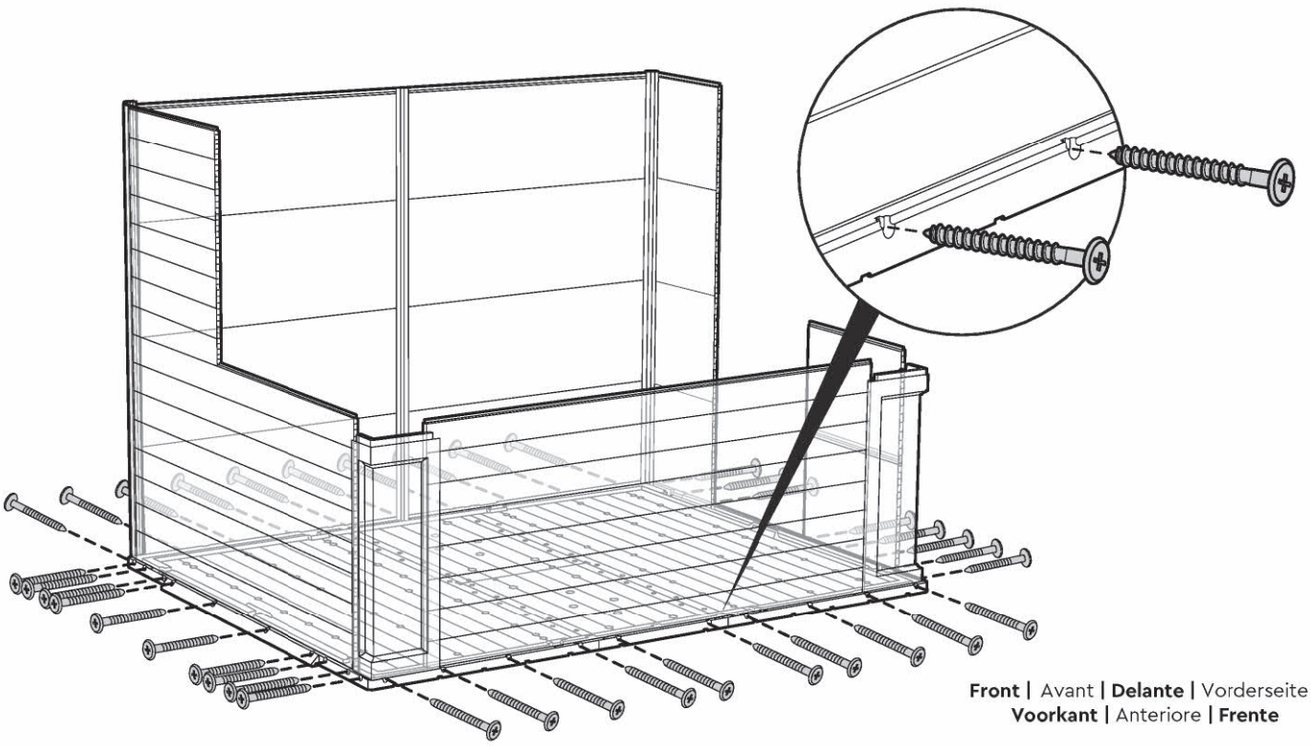

Front | Avant | **Delante** | Vorderseite | **Voorkant** | Anteriore | **Frente**

17

BSCLL (x1) BSCLR (x1) s26b (x6)

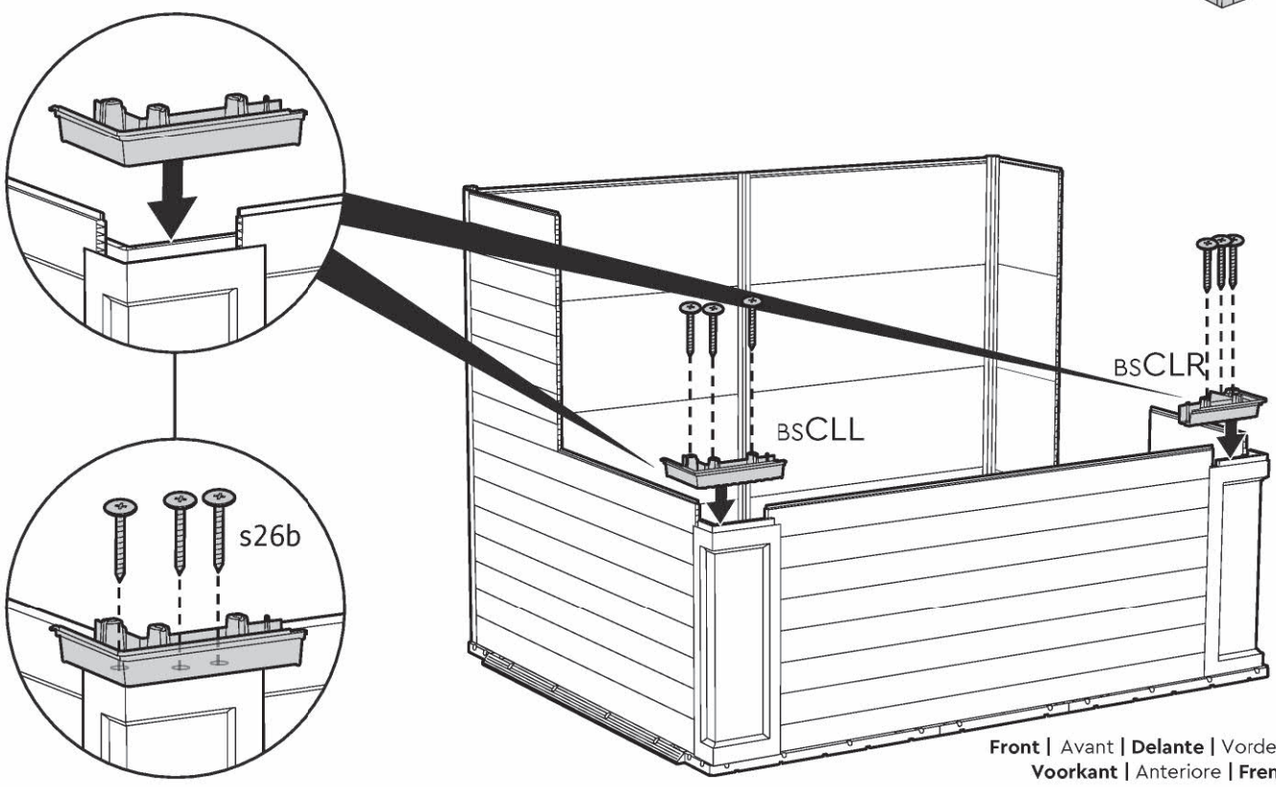

Front | Avant | **Delante** | Vorderseite | **Voorkant** | Anteriore | **Frente**

18

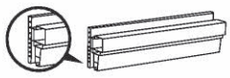

BSCPR (x1)



BSCR (x1)



BSSS (x2)

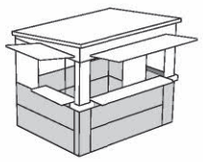

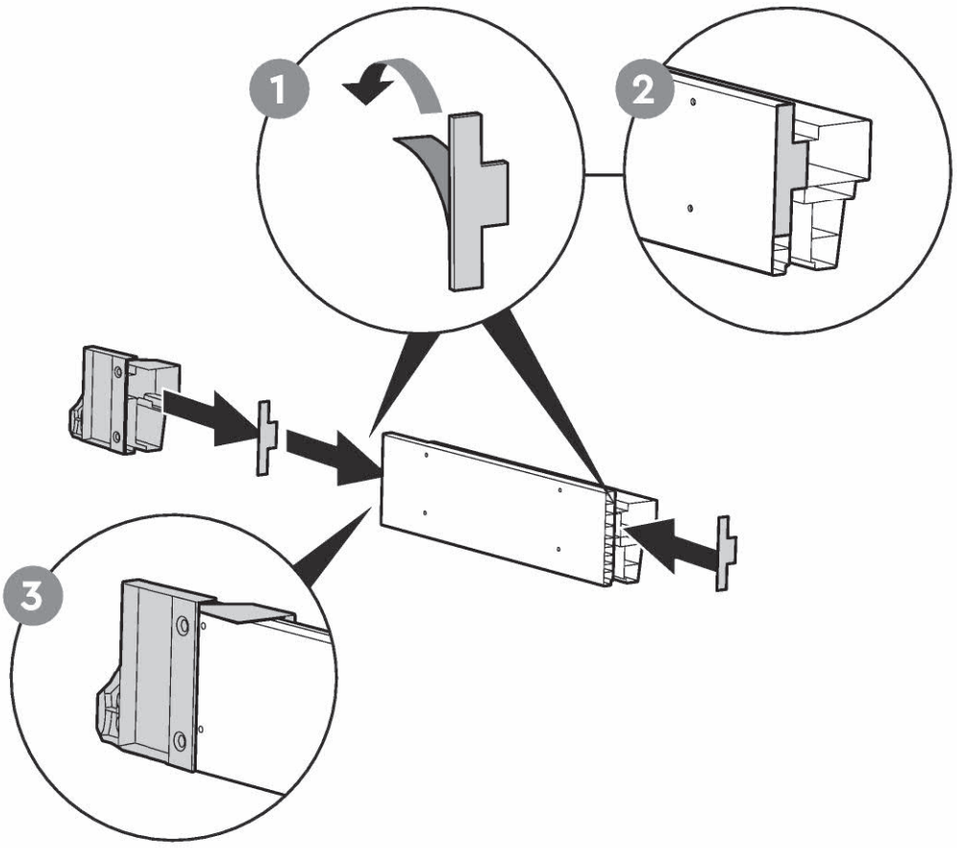

19



BSCL (x1)



BSSST(x1)

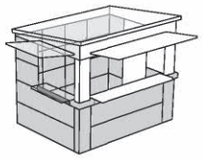

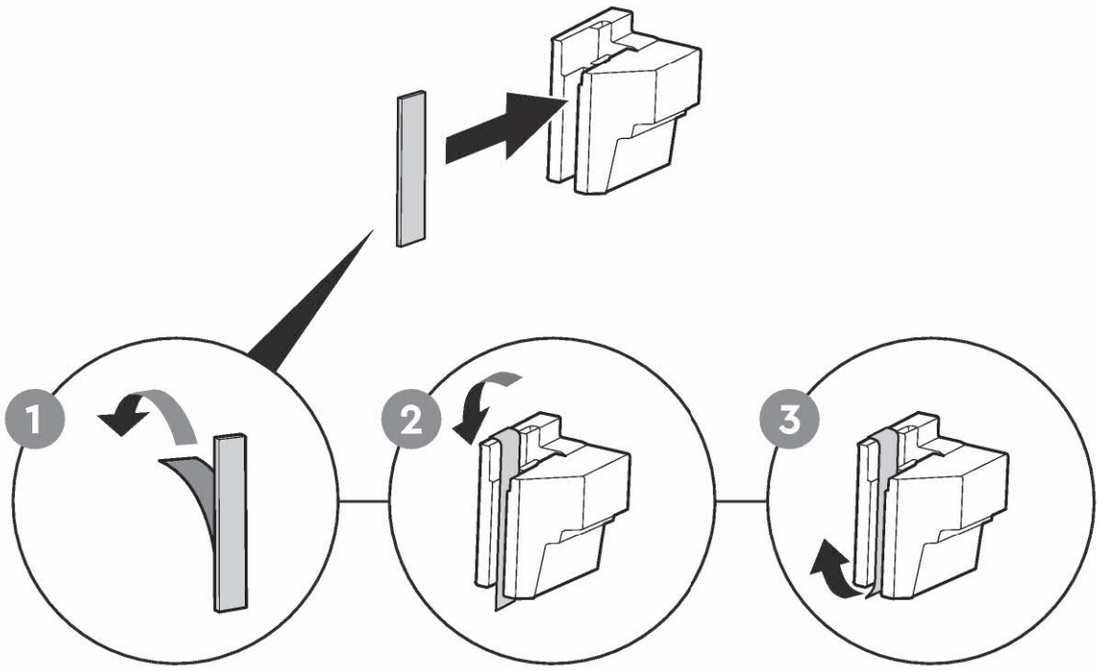

20



BSCPL(x1)



BSCL(x1)



BSSS (x2)

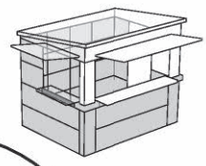

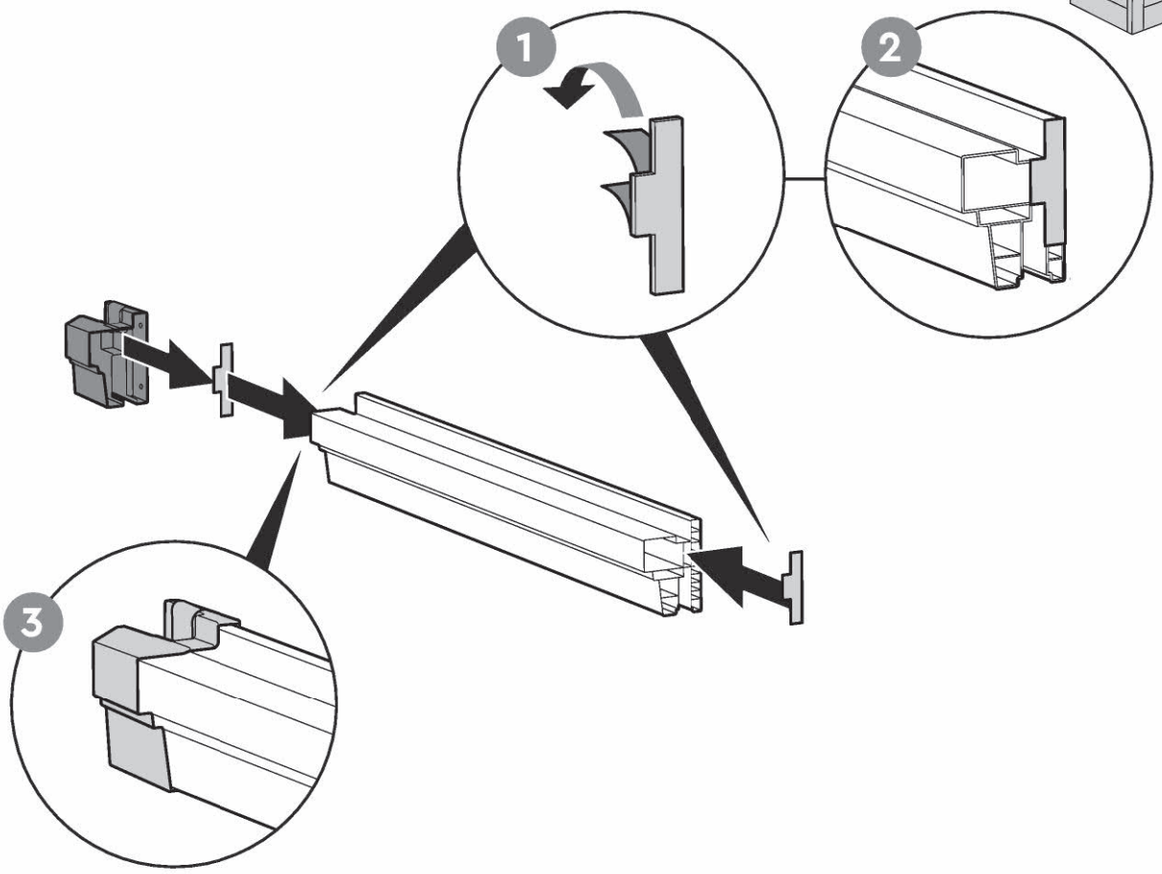

21



BSCPF (x1)



BSSS (x2)

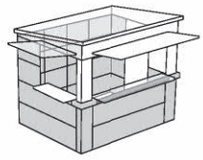

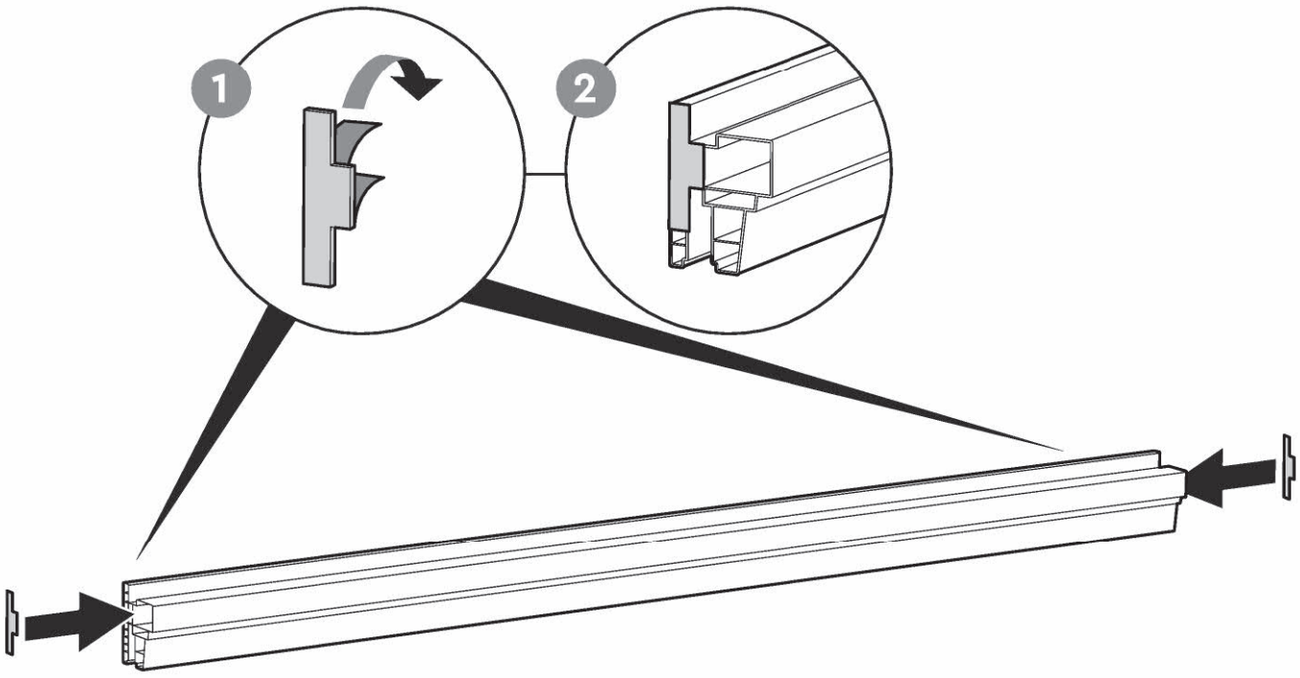

22

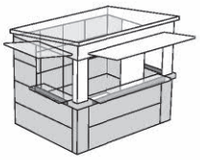

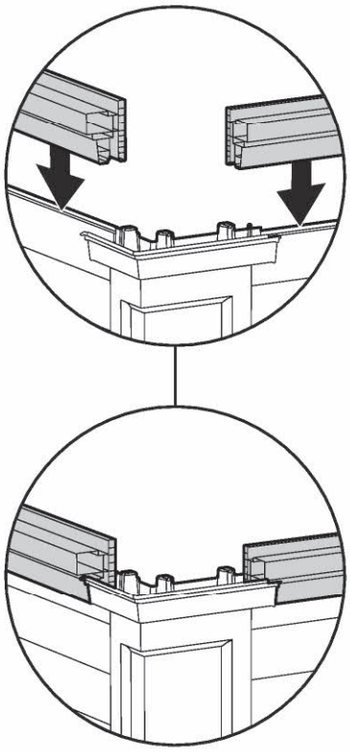

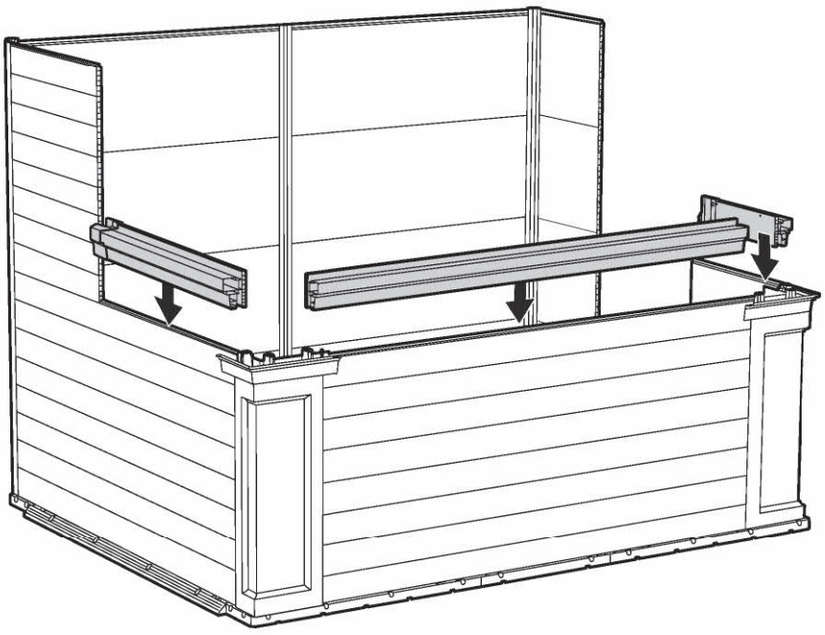

23

BSCUL(x1)

BSCUR(x1)

s26b (x6)

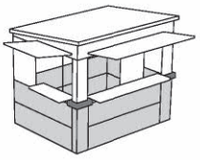

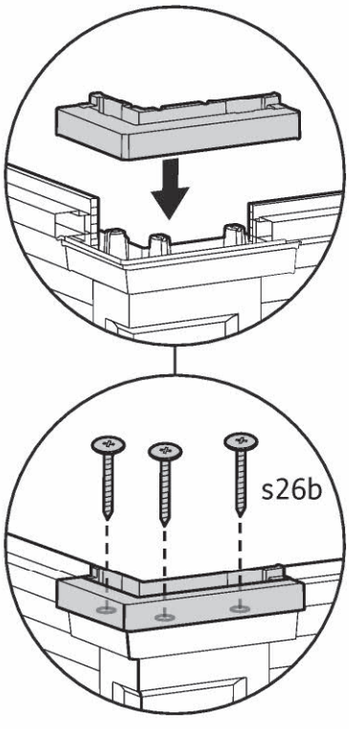

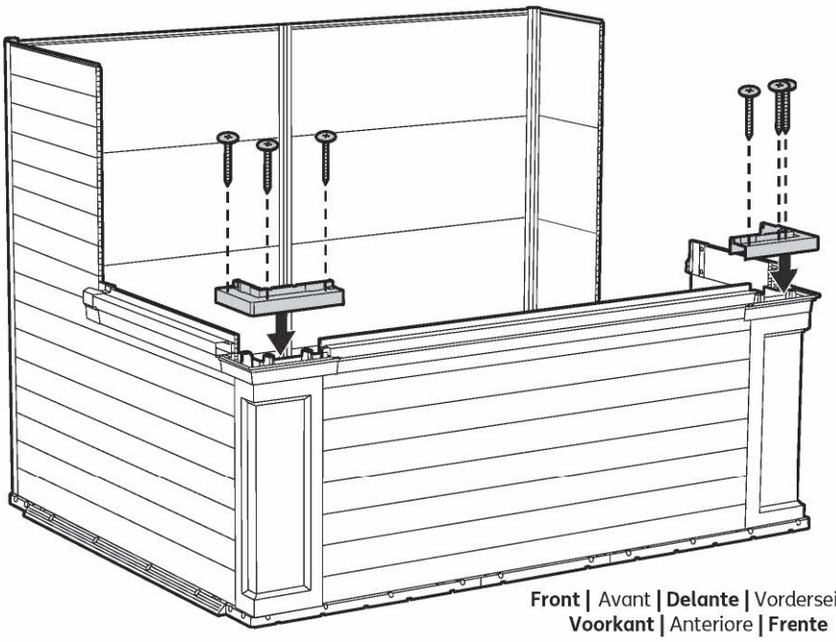

Front | Avant | **Delante** | Vorderseite | **Voorkant** | Anteriore | **Frente**

24

BSUFC (x2)

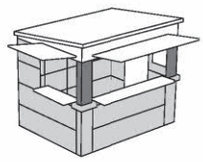

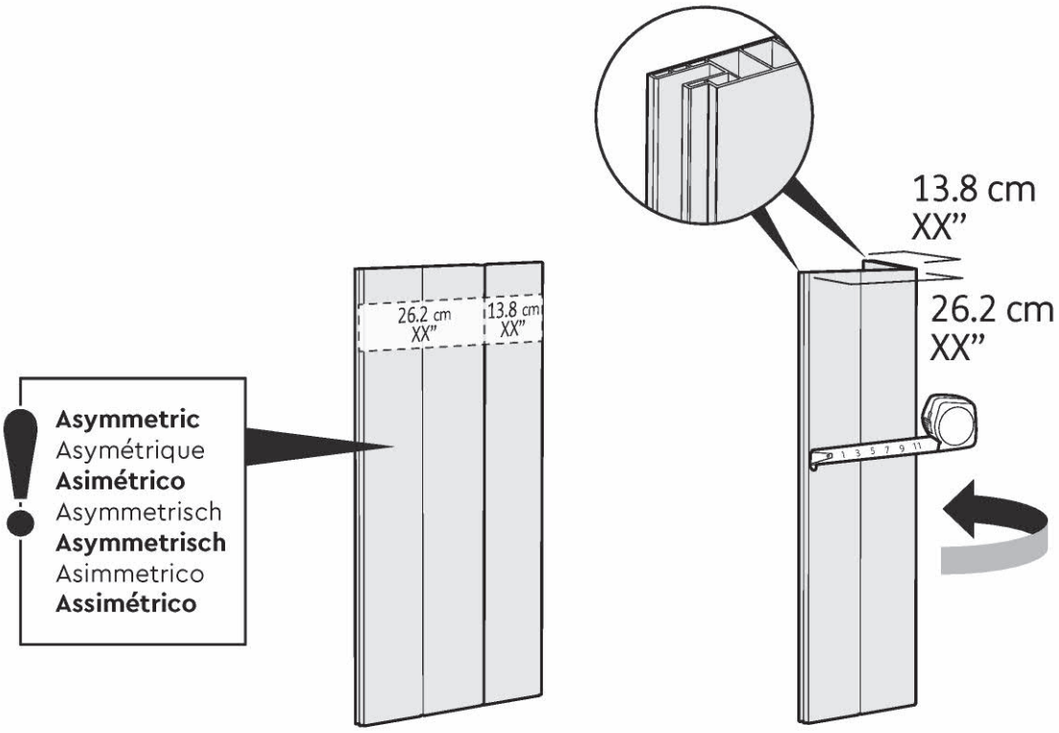

Asymmetric
Asymétrique
Asimétrico
Asymmetrisch
Asymmetrisch
Asimmetrico
Assimétrico

25

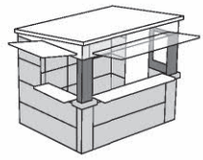

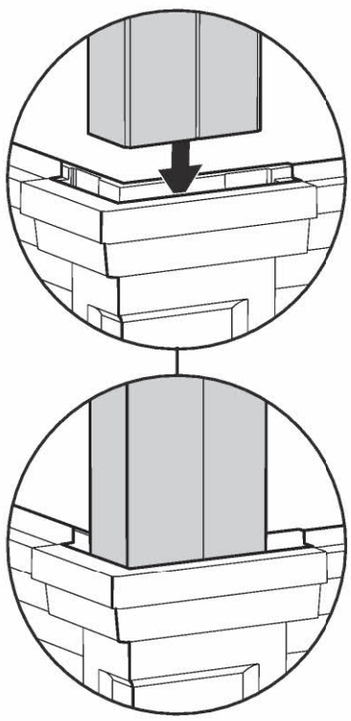

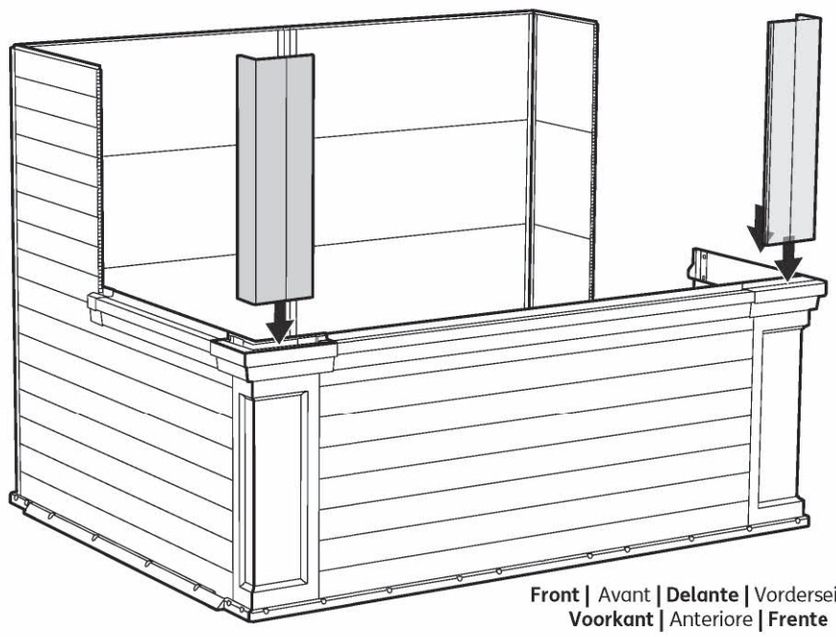

Front | Avant **| Delante |** Vorderseite **|**
Voorkant | Anteriore **| Frente**

26

BSWP (x1) | s13b (x2)

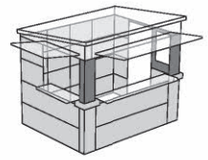

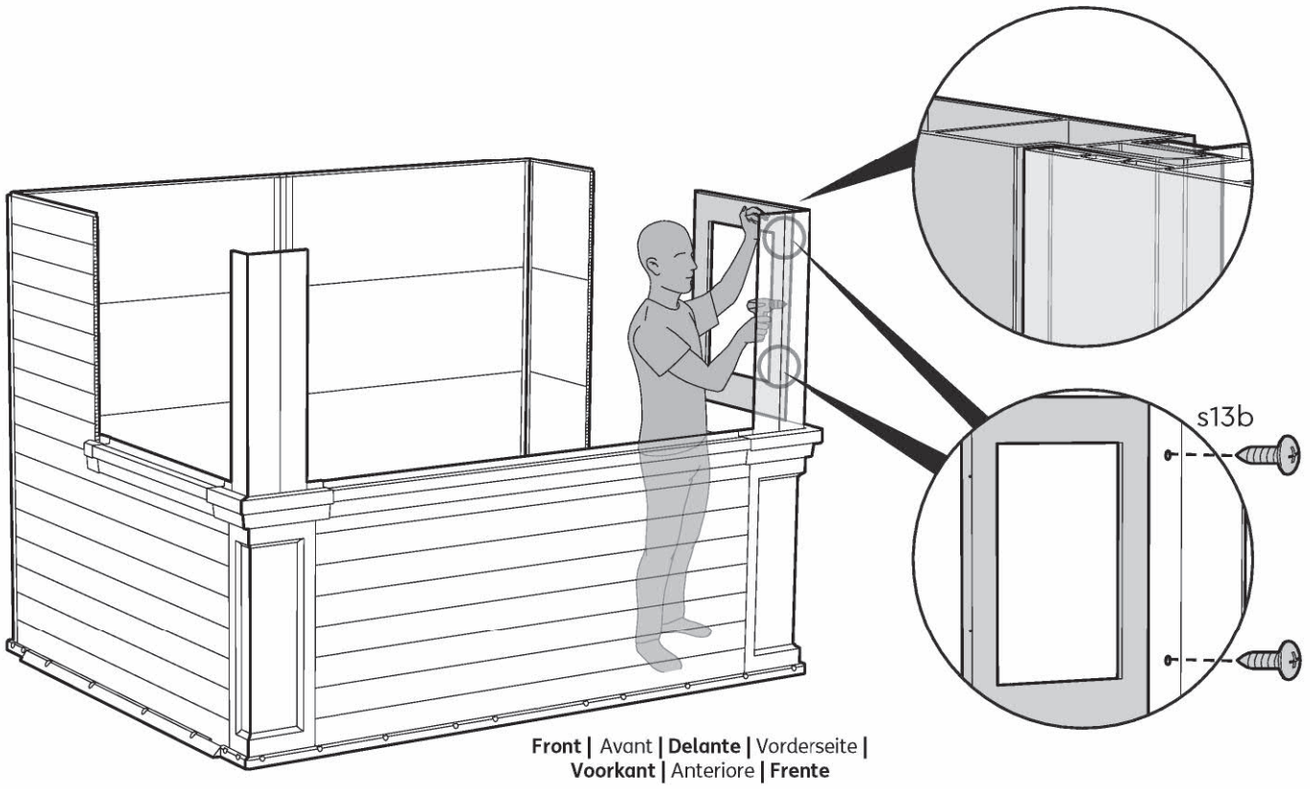

Front | Avant | **Delante** | Vorderseite | **Voorkant** | Anteriore | **Frente**

27

BSMFD (x1) | s45b (x2)

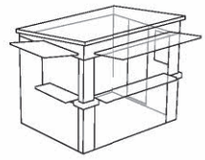

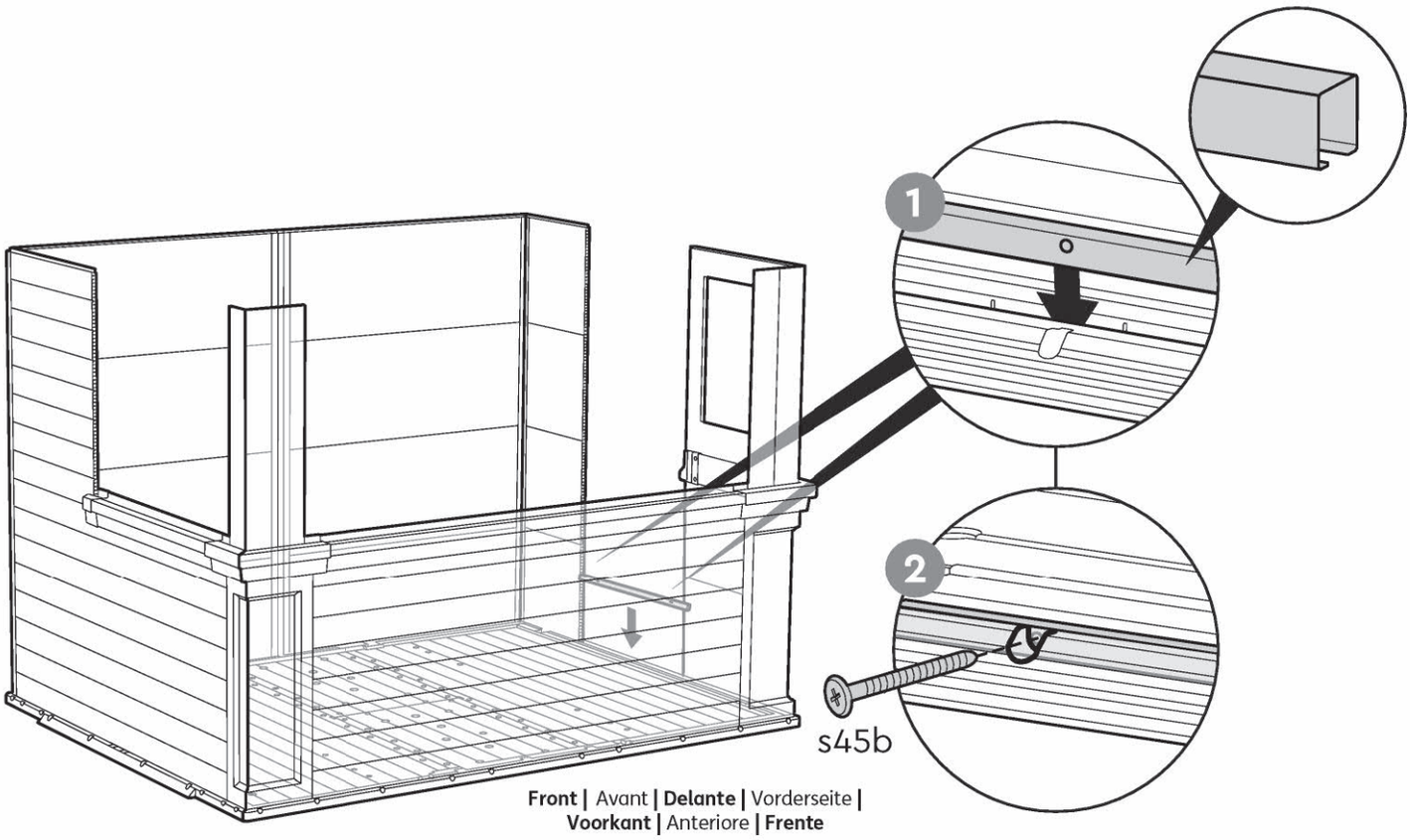

Front | Avant | **Delante** | Vorderseite | **Voorkant** | Anteriore | **Frente**

28



BSDFR (x1)



BSDFL (x1)



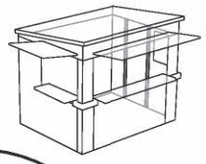

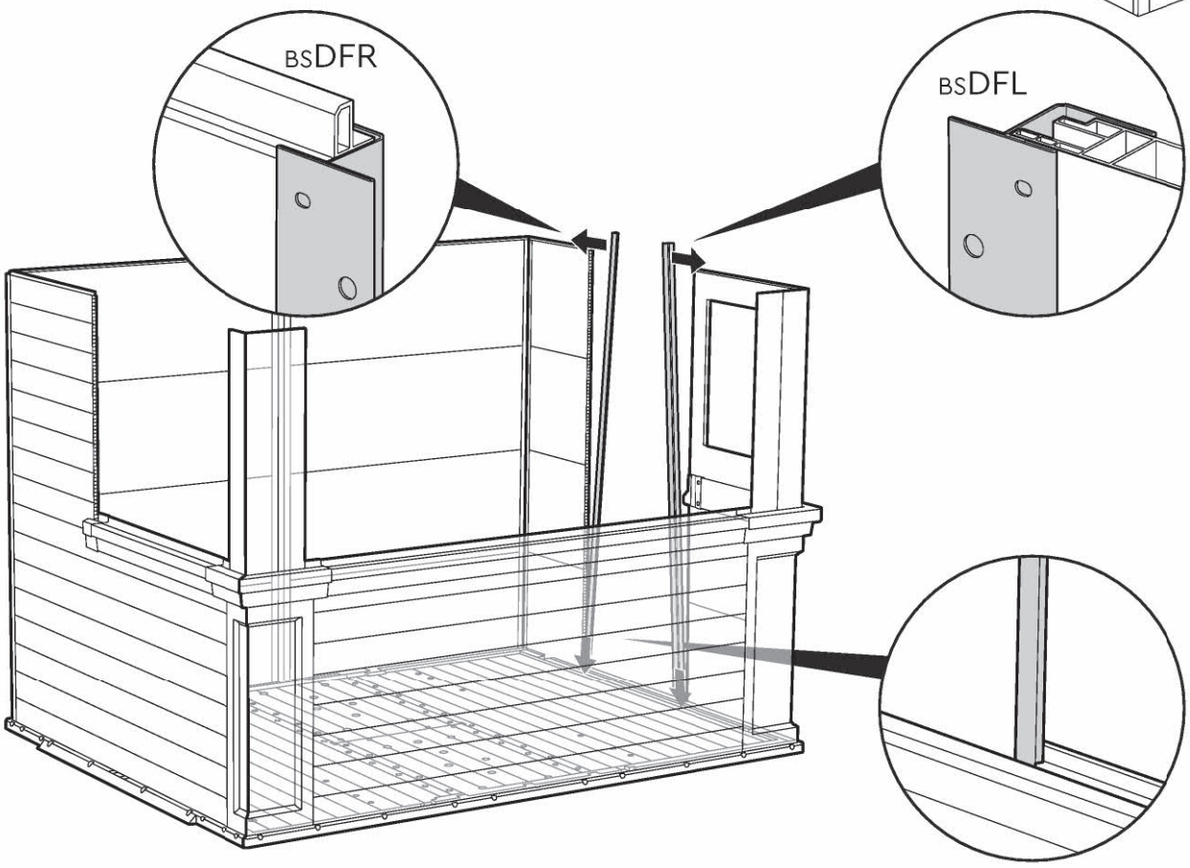

29

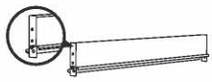

BSUDF (x1)



sc15 (x2)



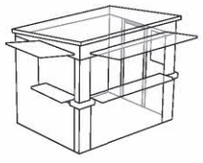

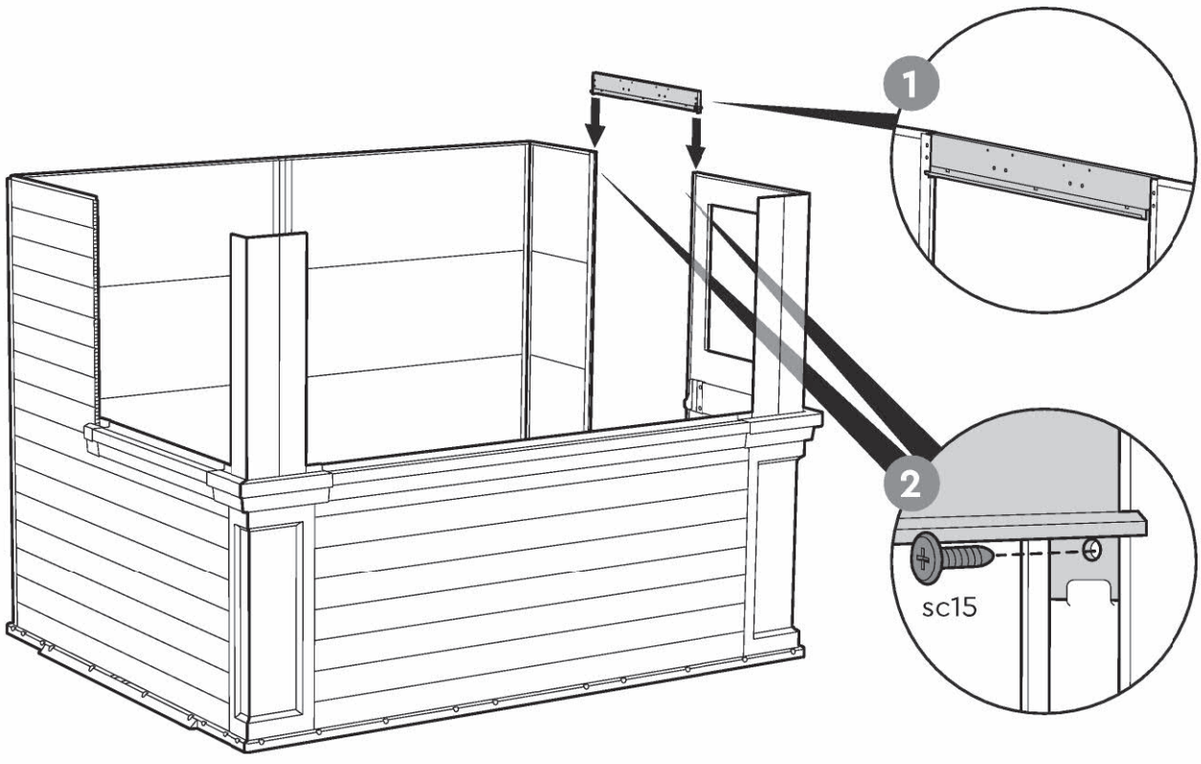

30

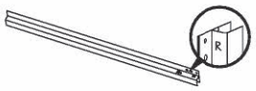

BSWFR (x1)



BSWFL (x1)

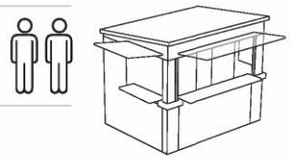

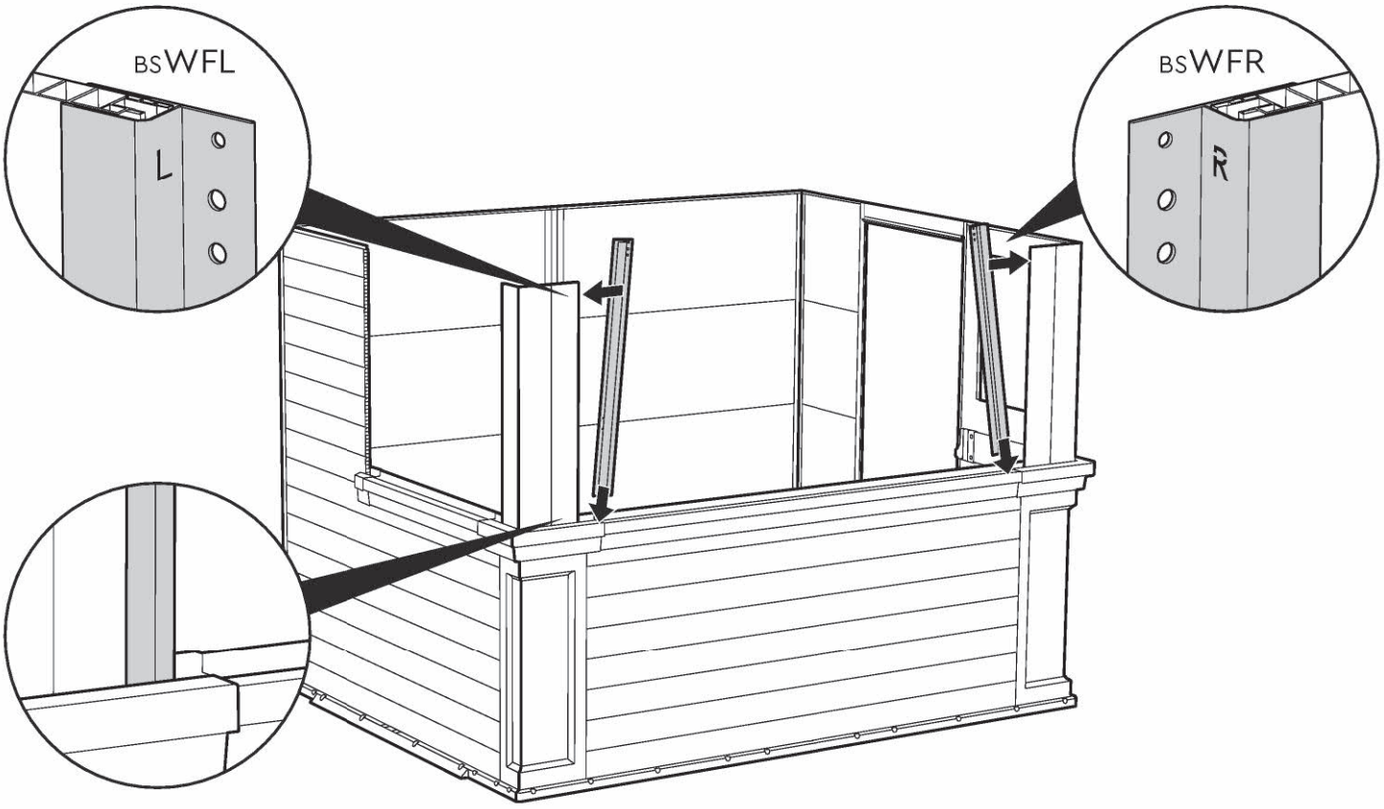

31



BSWFF (x1)

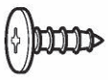

sc15 (x2)

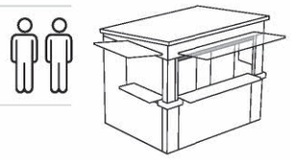

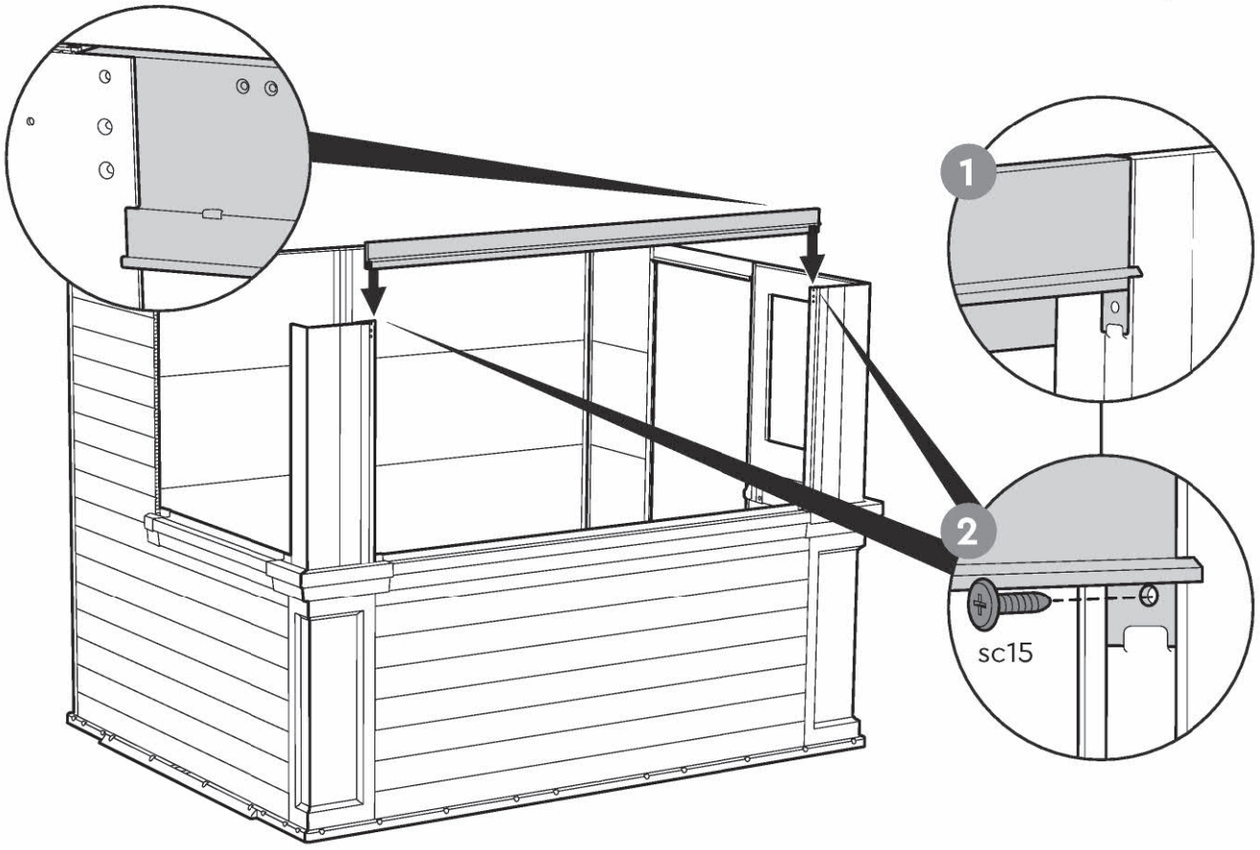

32



BSWFR (x1)



BSWFL (x1)

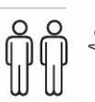

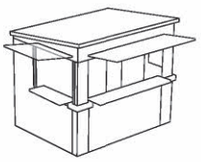

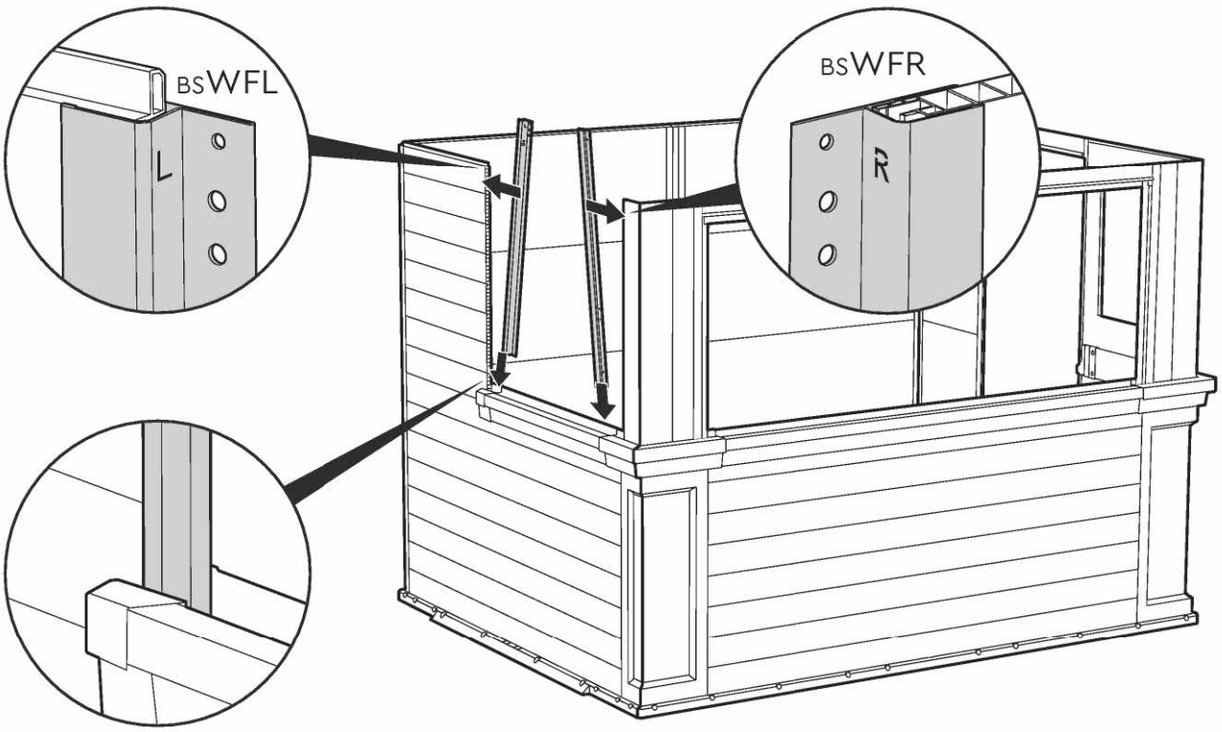

33



BSWFS (x1)

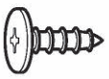

sc15 (x2)



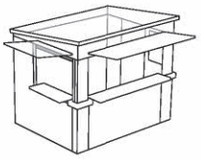

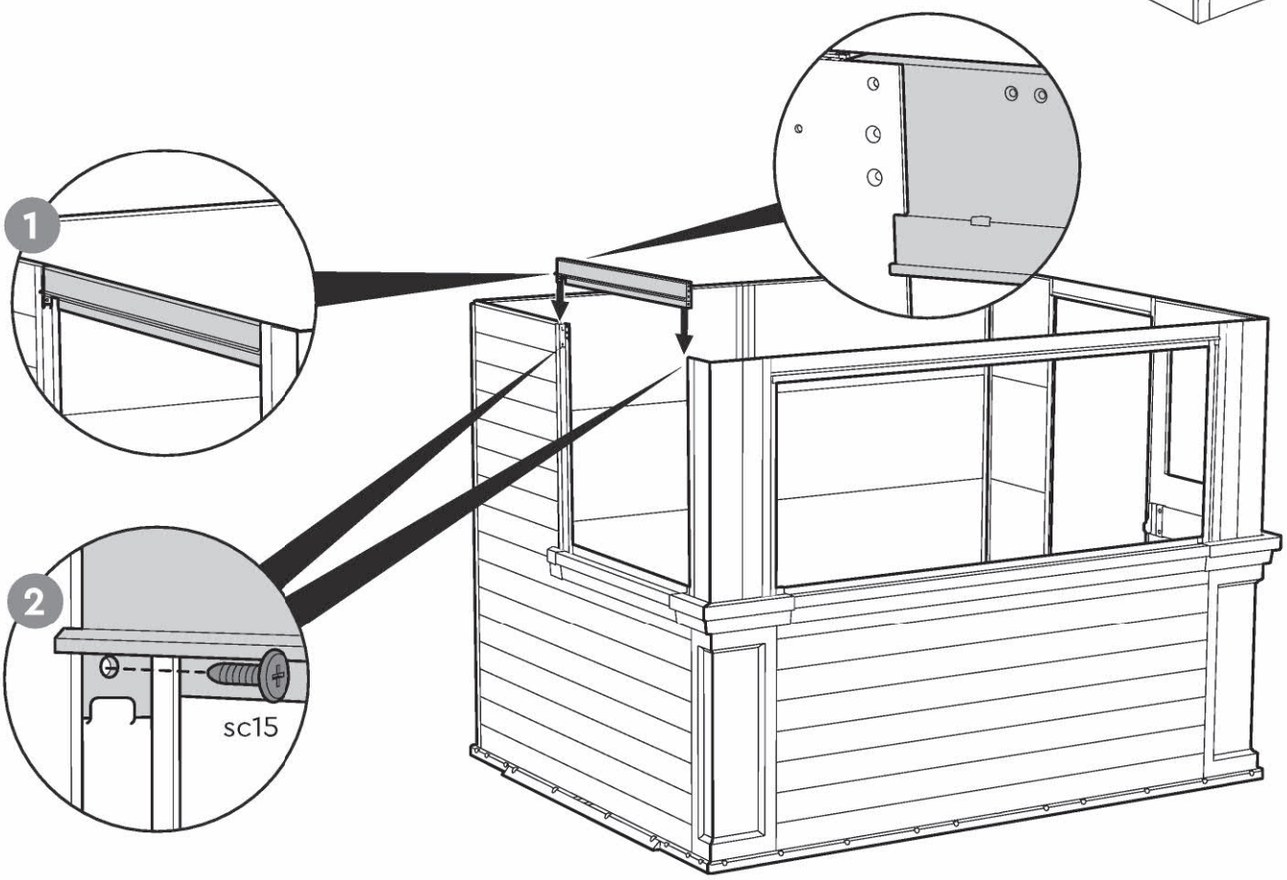

34 | sc15 (x5)

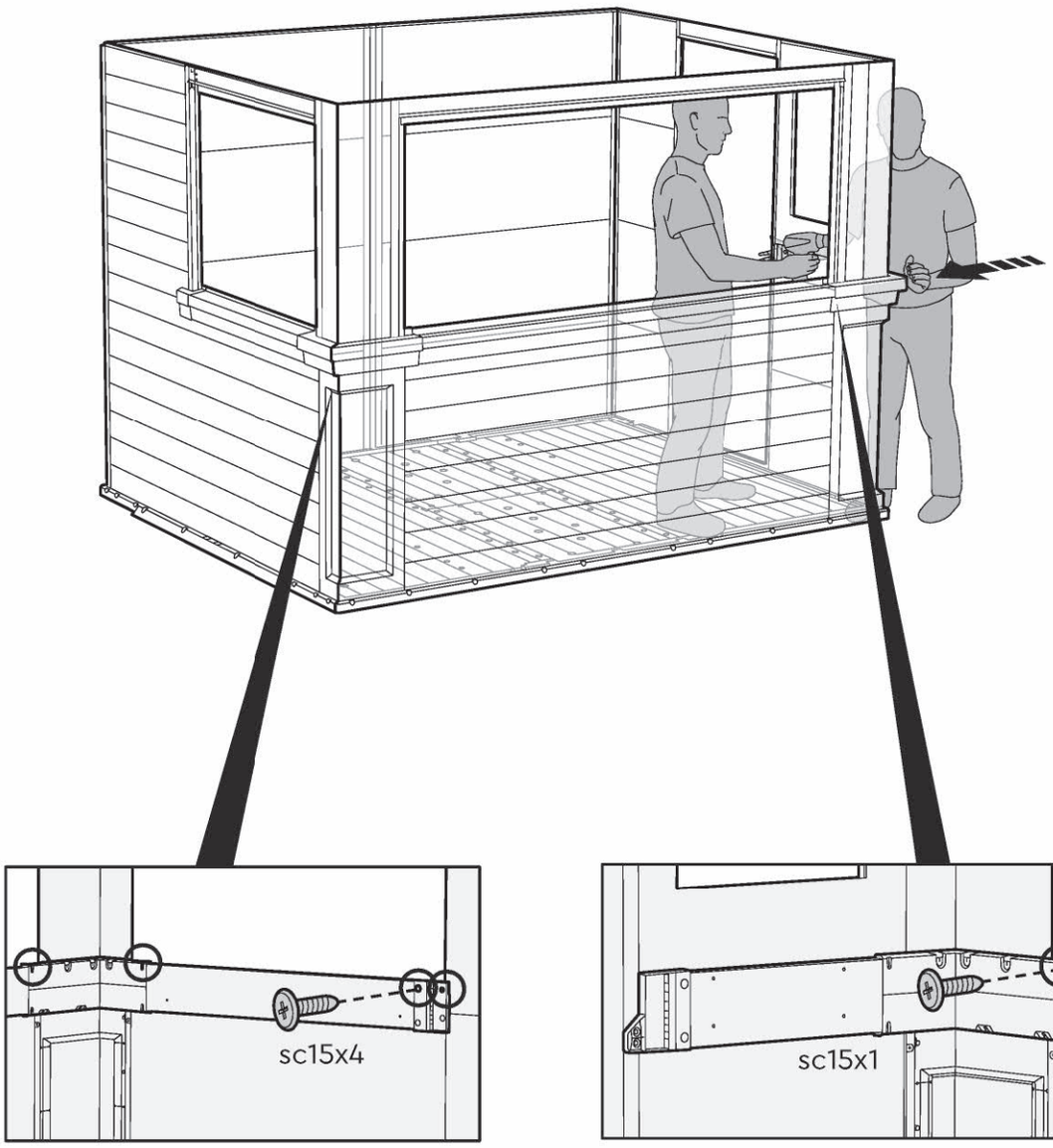

35 | s26b (x10)

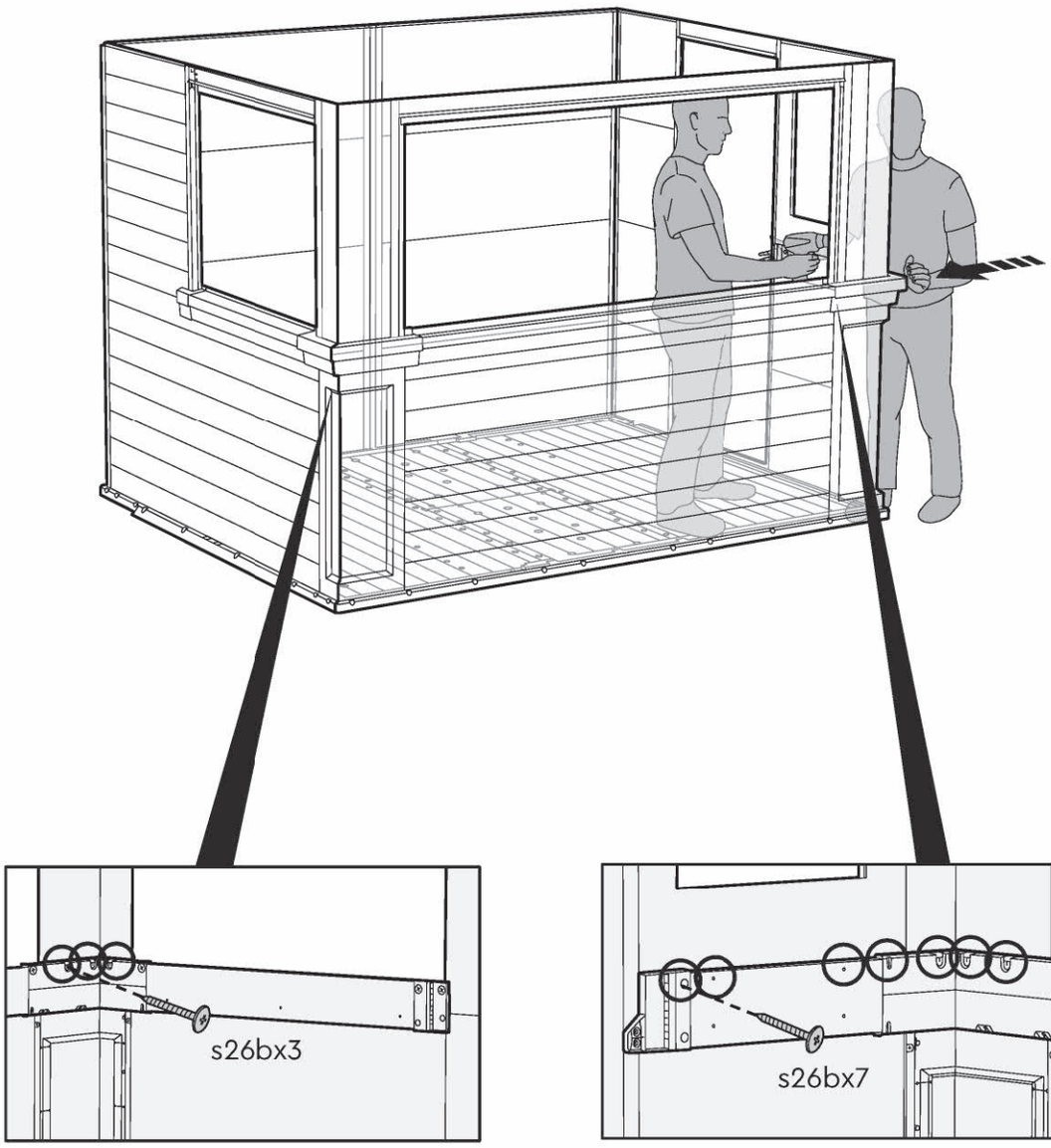

36 |  s45b (x17)



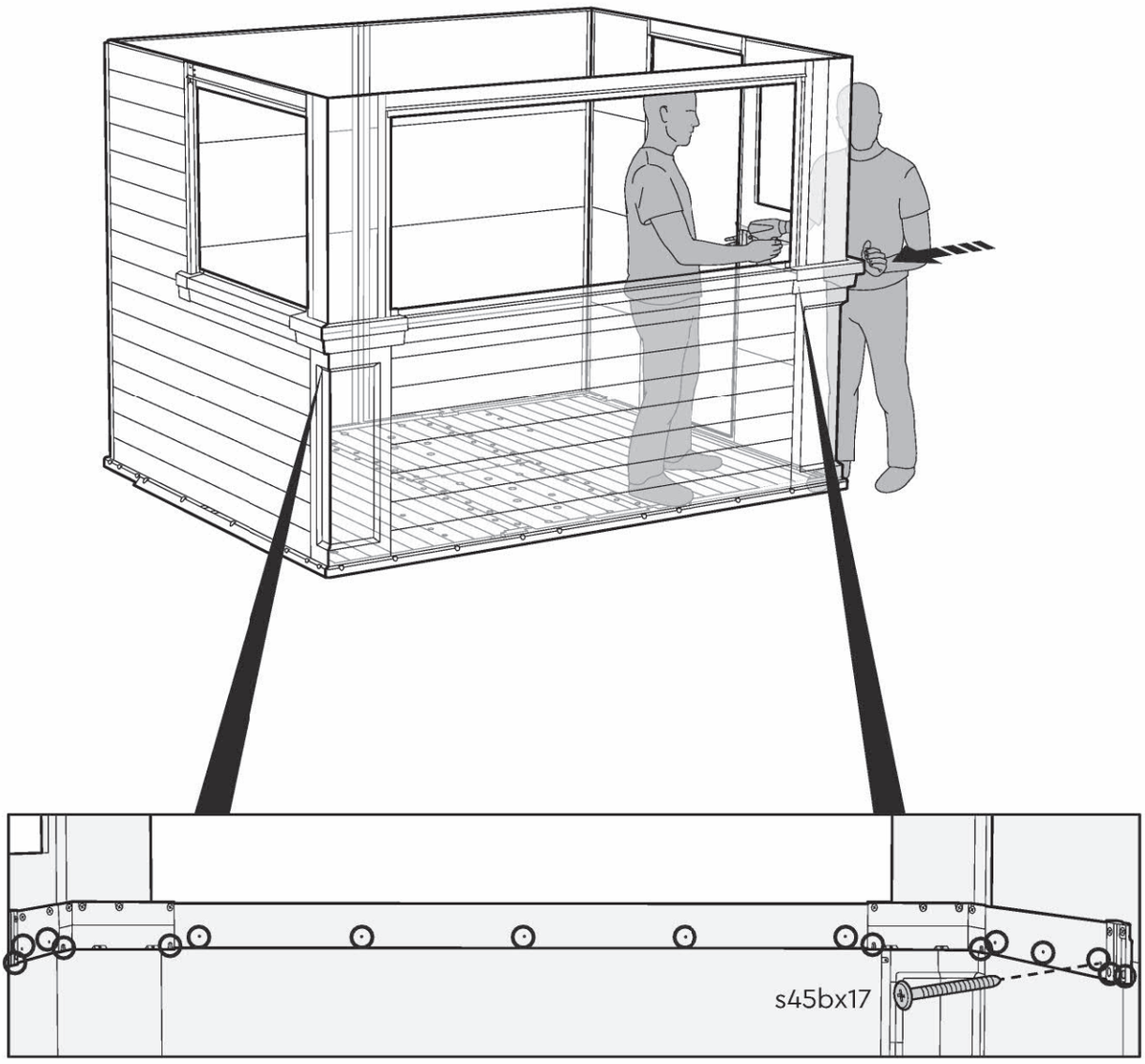

ROOF FRAME ASSEMBLY | ENSAMBLE DEL MARCO DEL TECHO **| MONTAGEM DA ESTRUTURA DO TELHADO |** ASSEMBLAGE DE LA CHARPENTE **| MONTAGGIO TELAIO DEL TETTO |** MONTAGE DAKFRAME **| DACHRAHMENBAU**

37

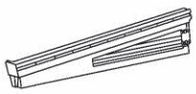
neBLT (x1)

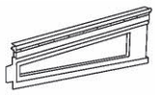
neLT (x1)


sc15 (x3)

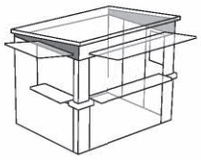

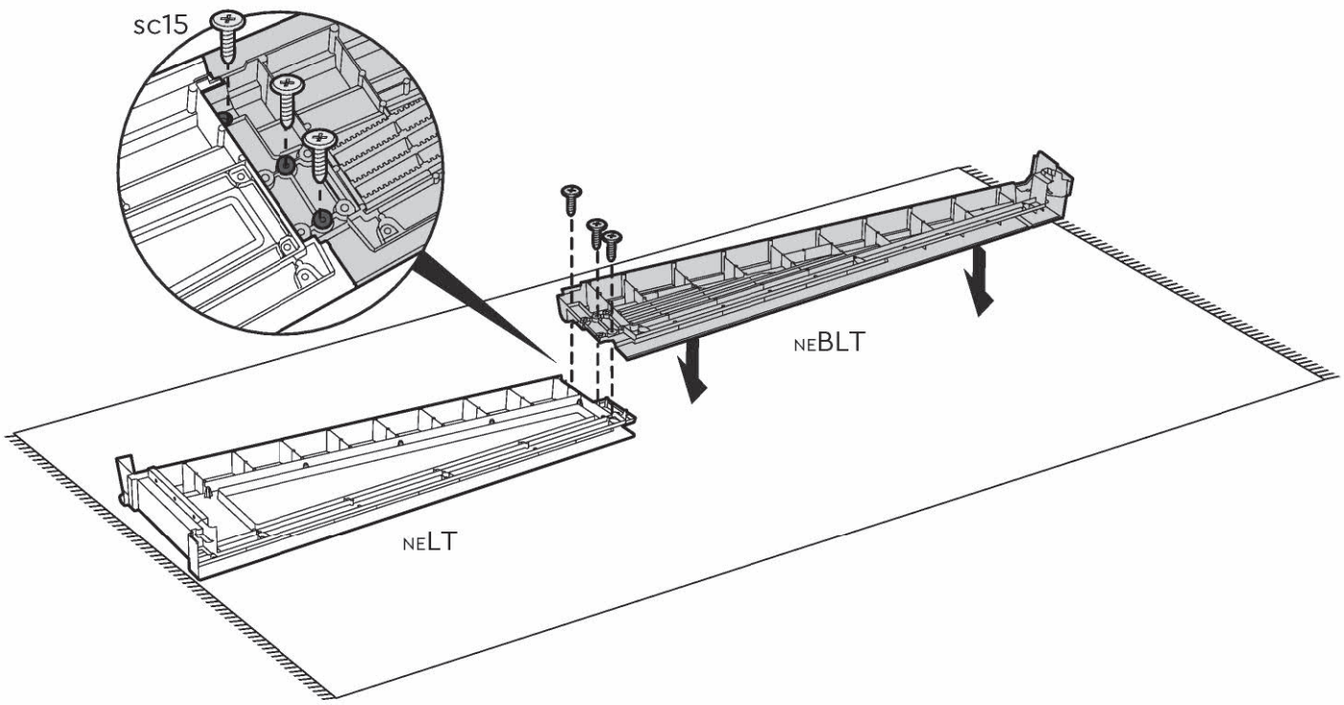

38

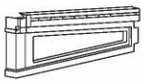
neRT (x1)

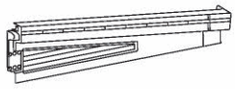
neBRT (x1)


sc15 (x3)

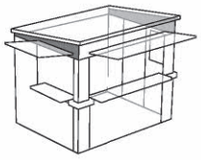

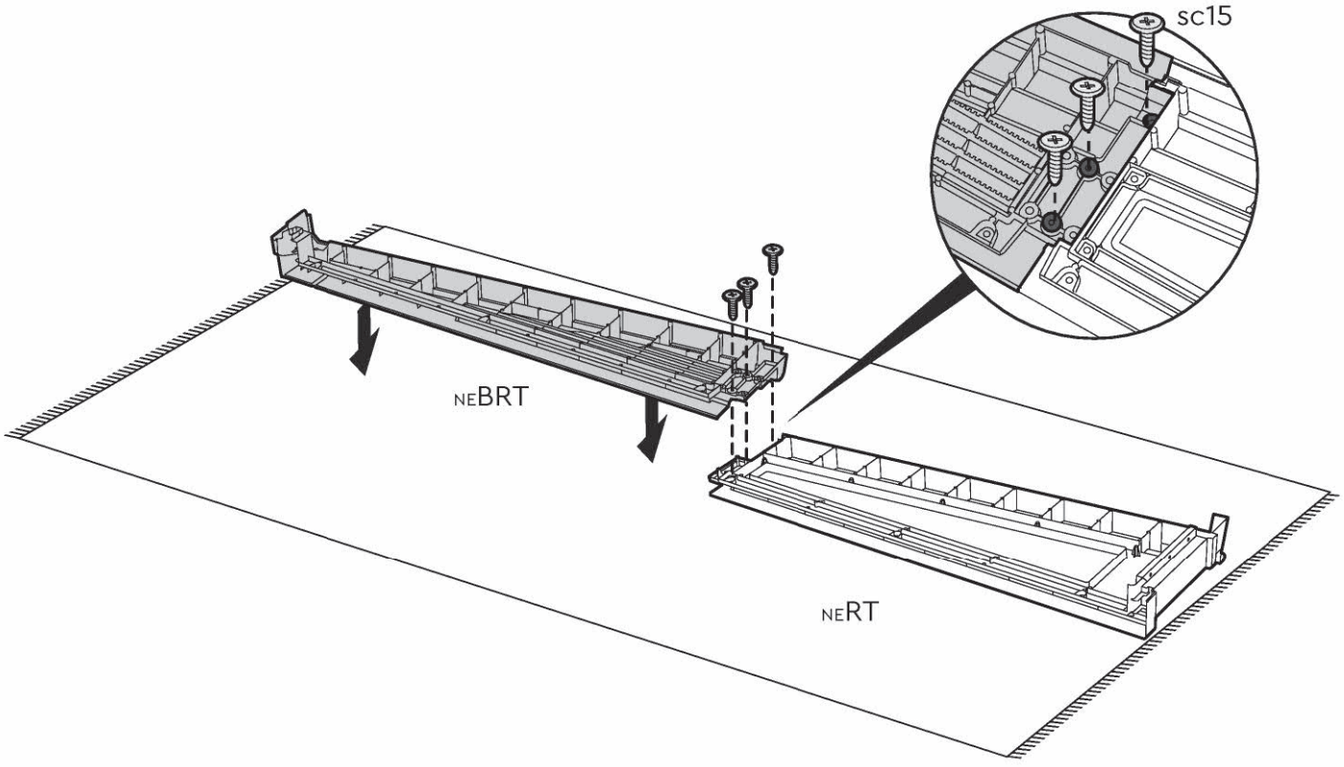

39 | NEGT (x2) | BSPT

Right | Droit | **Derecho** | Richtig | **Rechts** | Destra | **Direito**

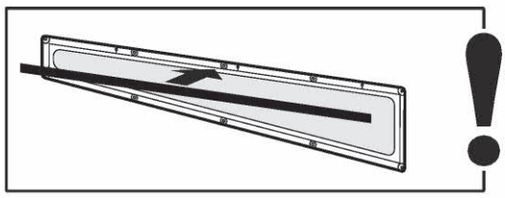

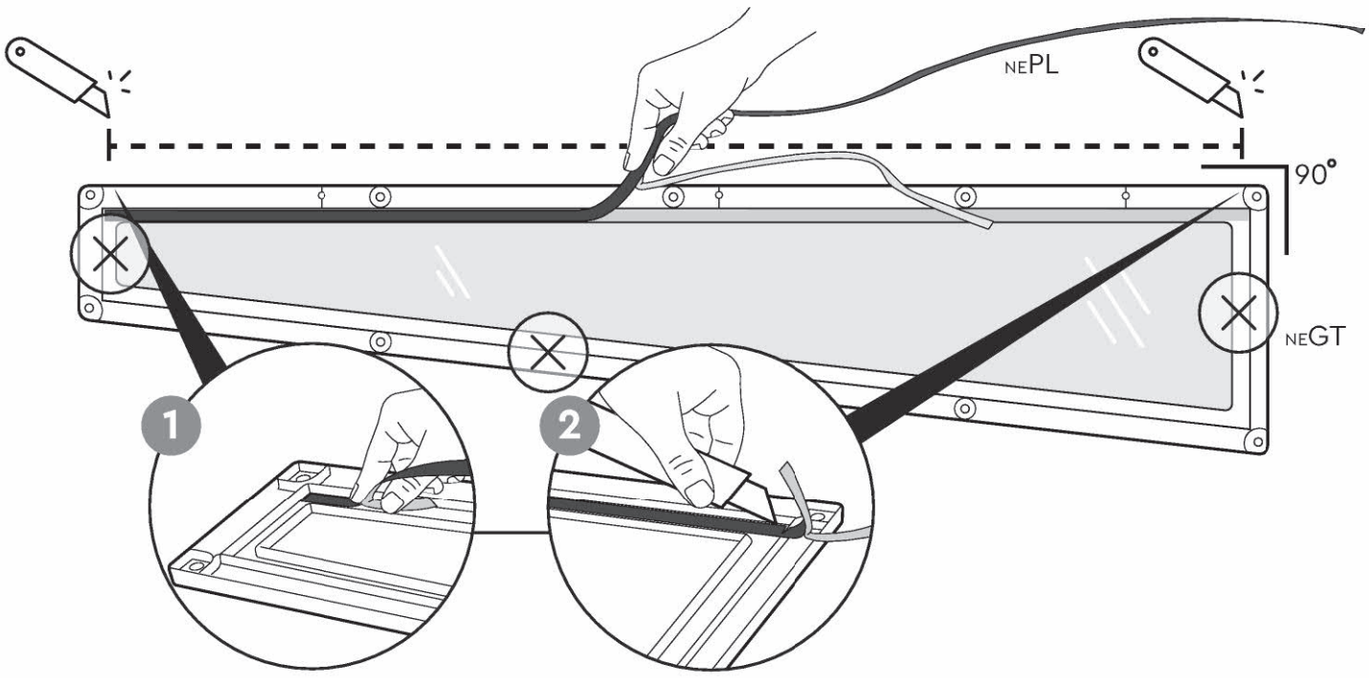

40 | NEBRT + NERT | NEPL + NEGT | sc15 (x10)

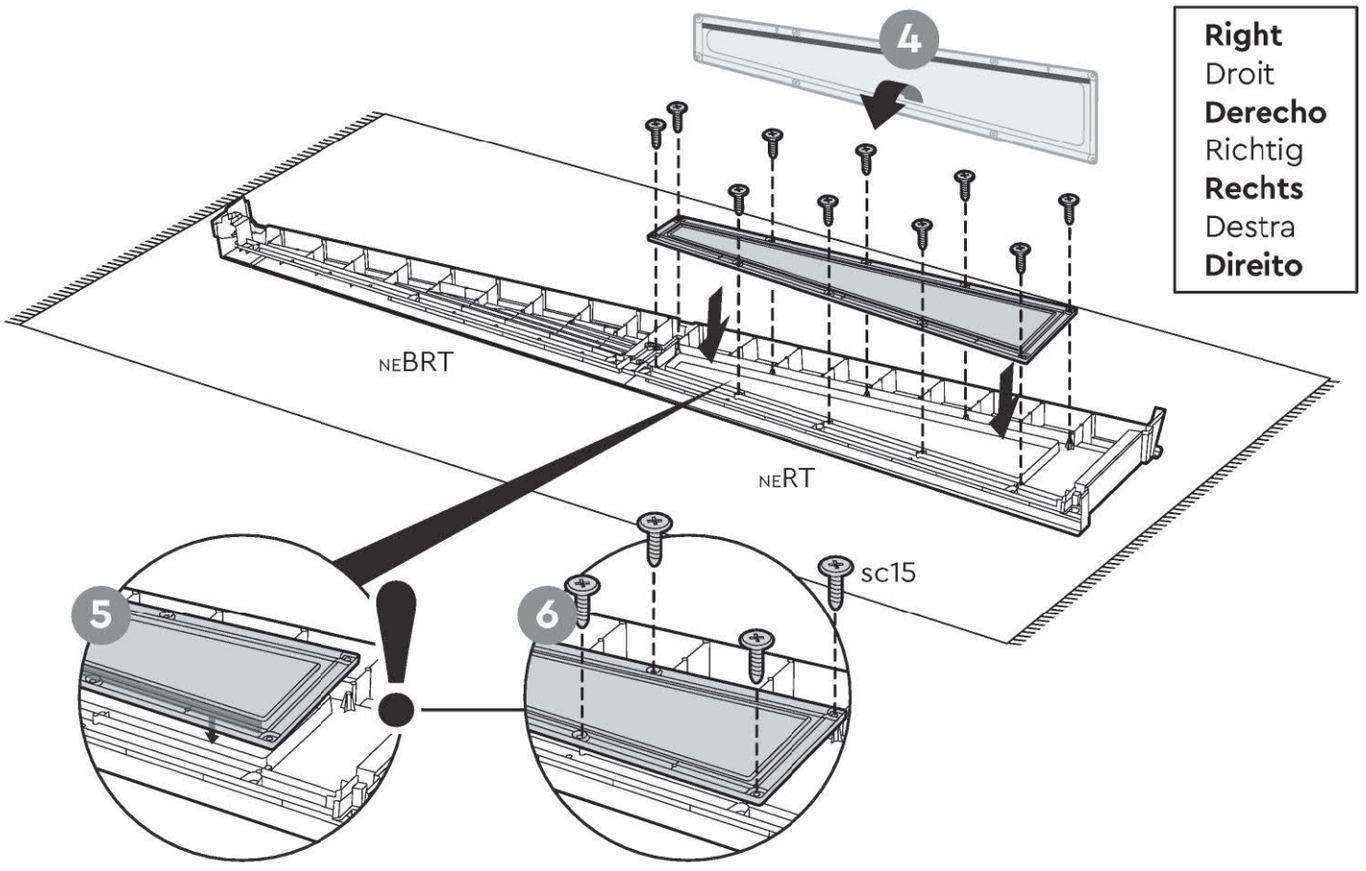

Right
Droit
Derecho
Richtig
Rechts
Destra
Direito

41 | neGT (x2) | bsPT

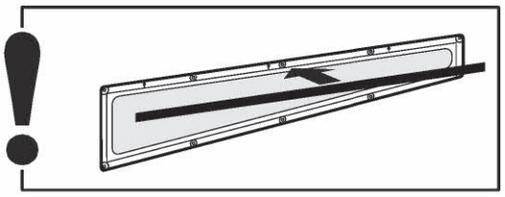

Left | Gauche | **Izquierdo** | Verließ | **Links** | Sinistra | **esquerdo**

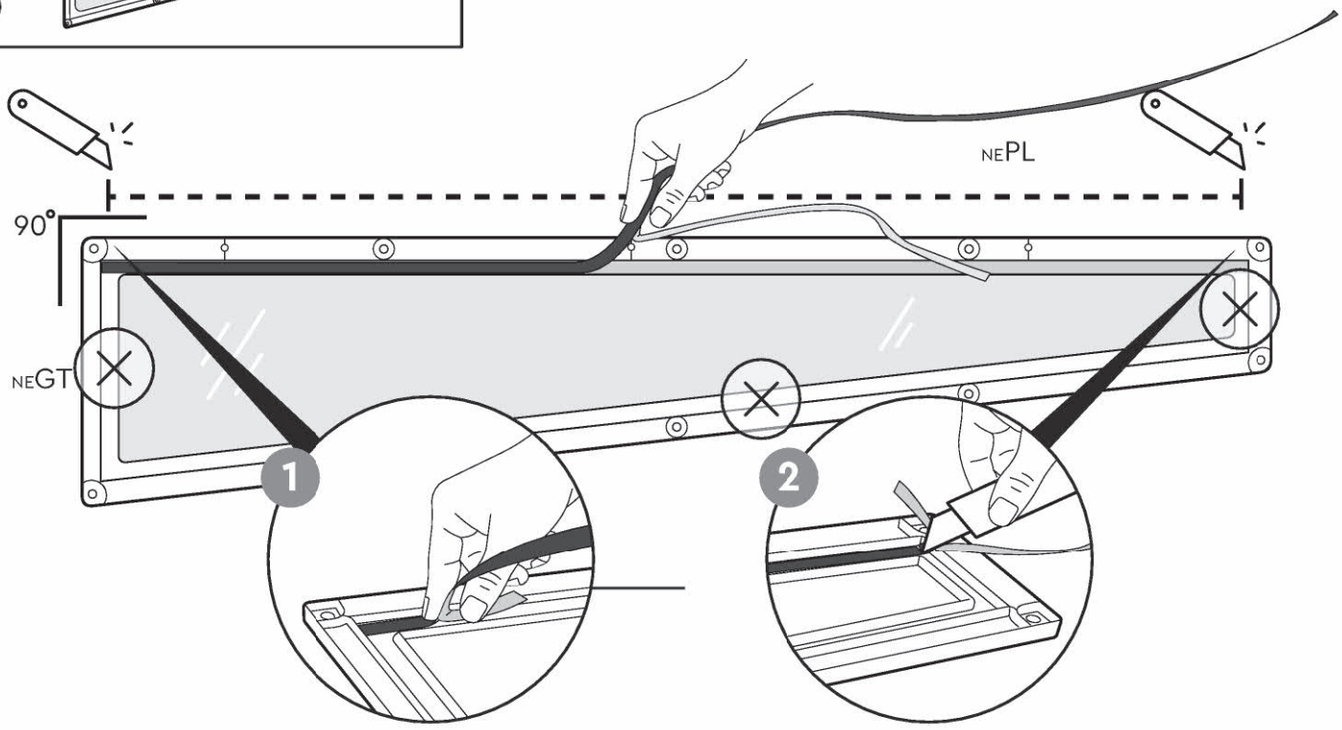

42 | neLT + neBLT | nePL + neGT | sc15 (x10)

Left
Gauche
Izquierdo
Verließ
Links
Sinistra
esquerdo

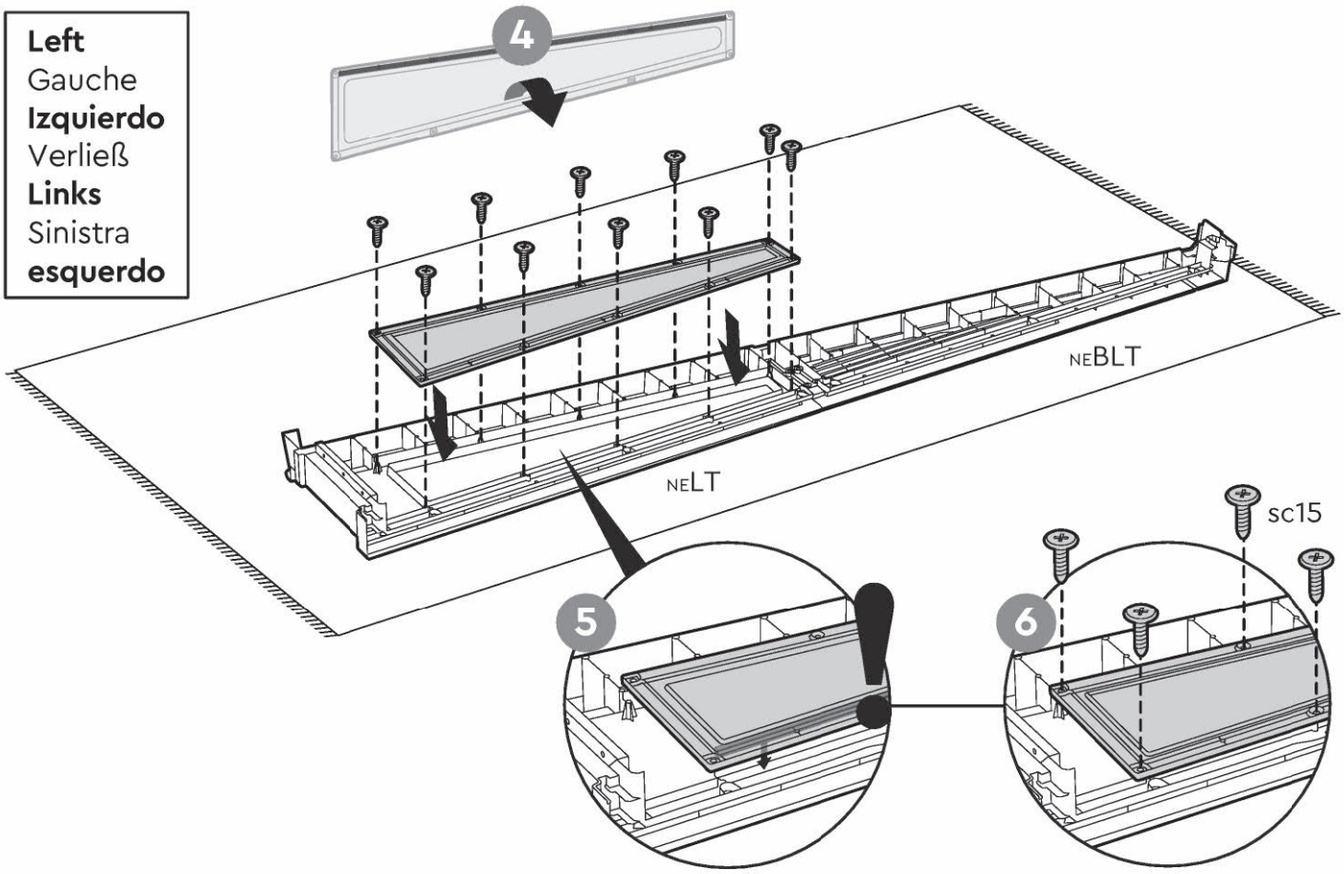

43

 NEGE (x4)

 BSPT



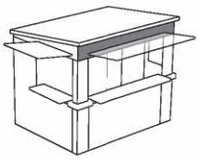

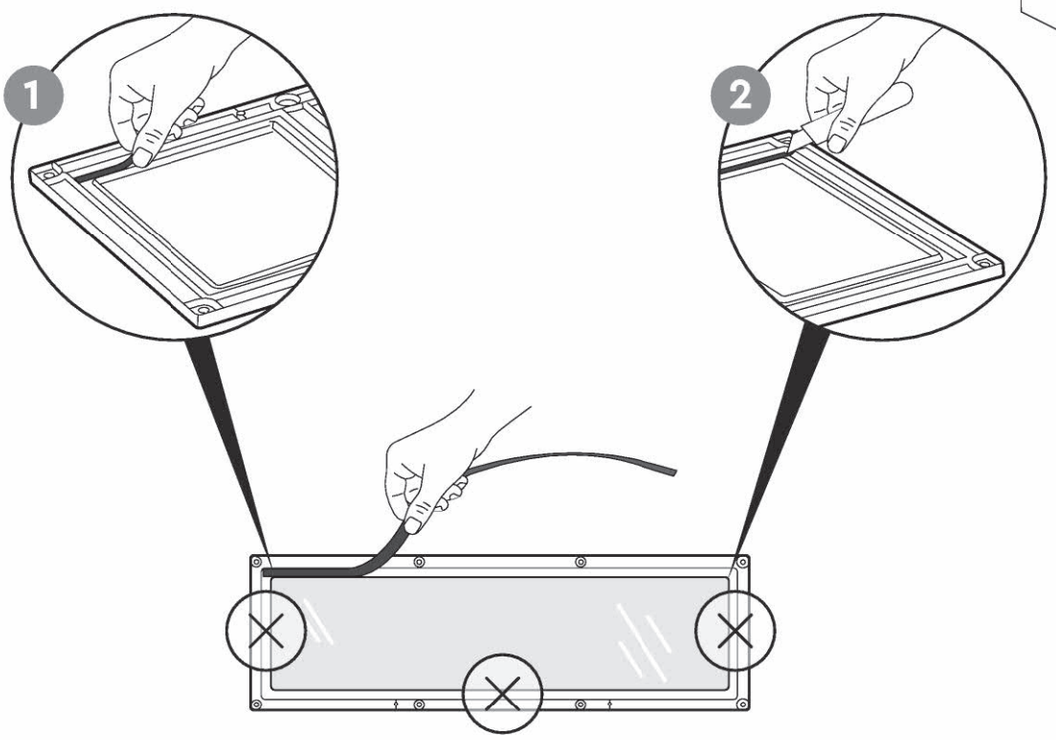

44

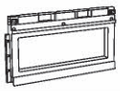 NEFE (x4)

 sc15 (x16)

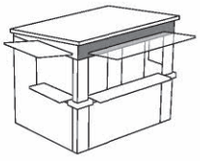

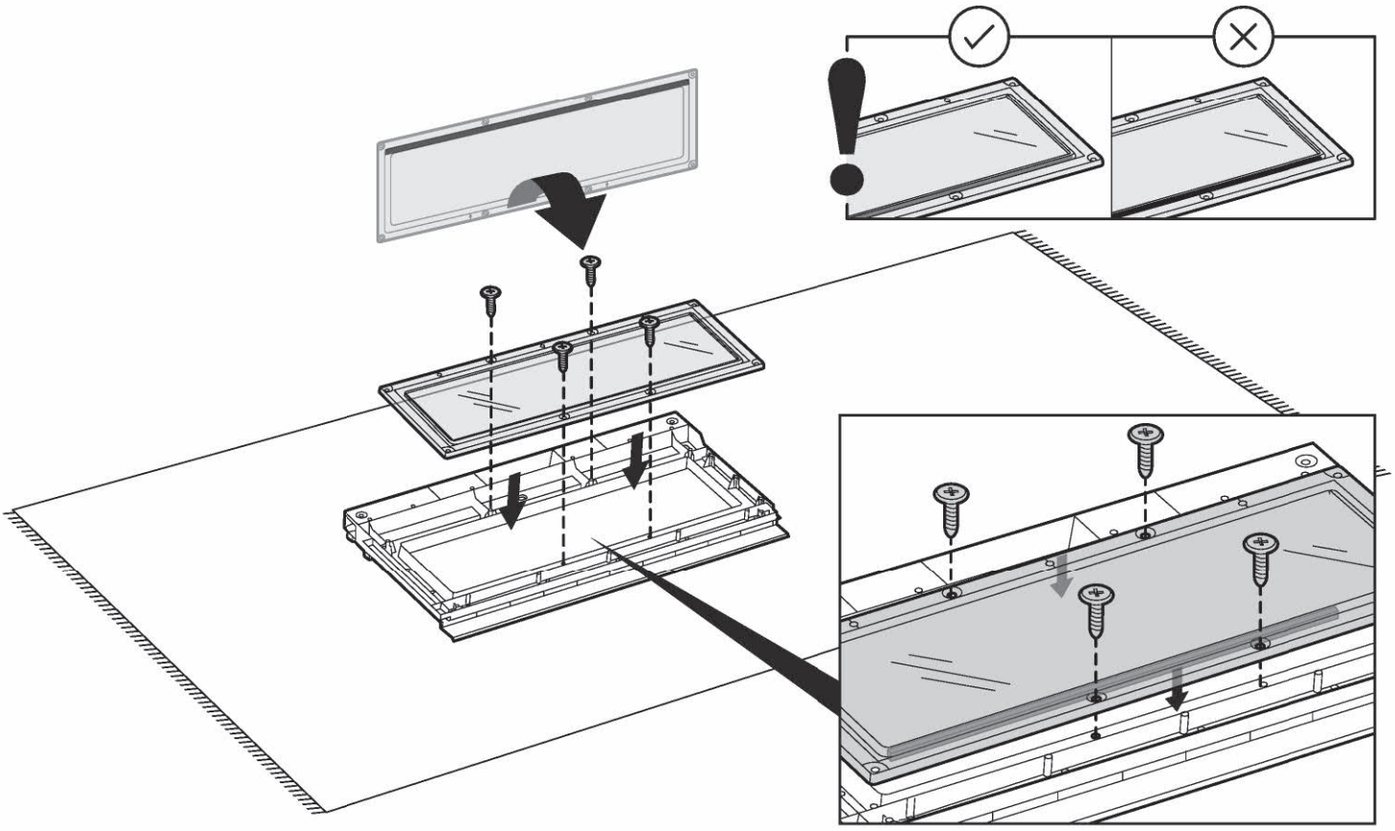

45

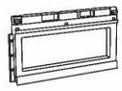

NEFE + NEGE (x4)



sc15 (x9)

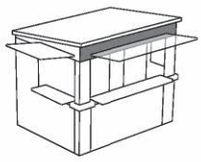

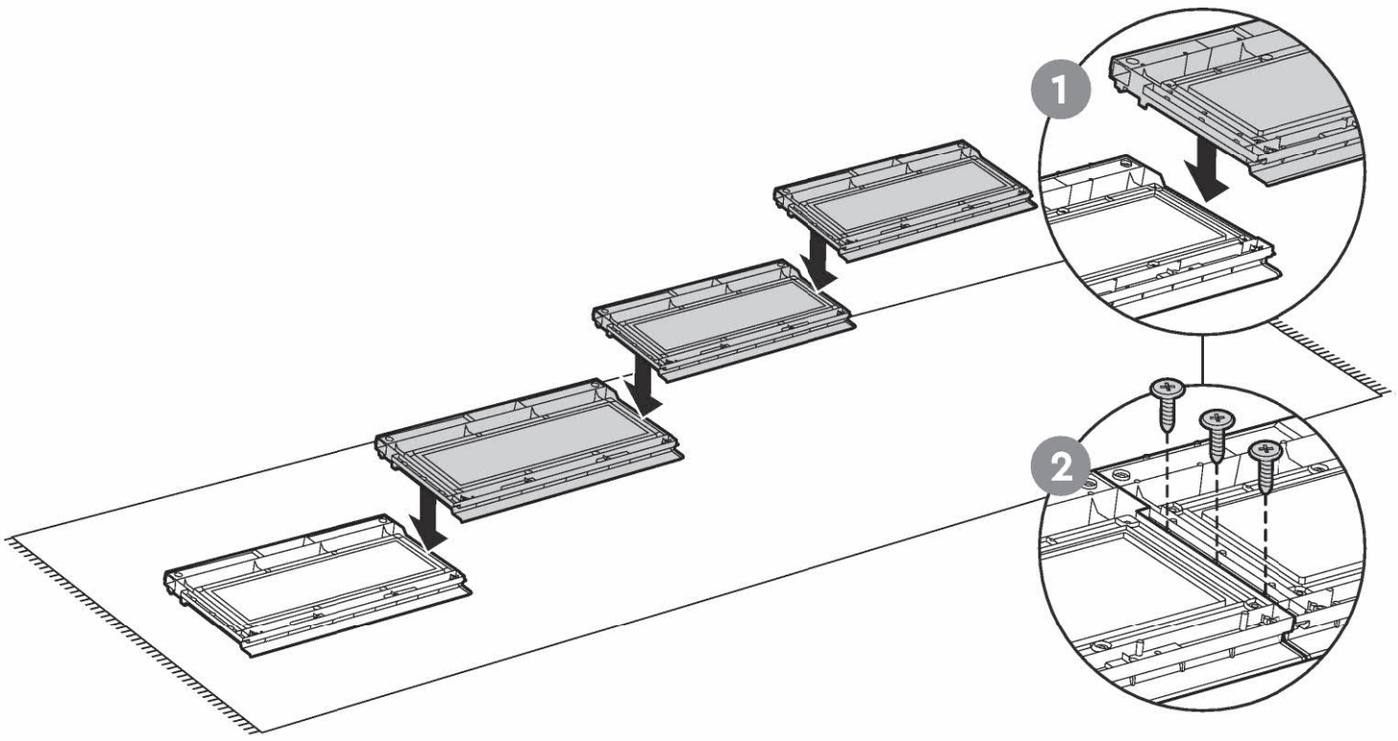

46

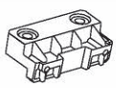

NEMRC (x3)



sc15 (x6)

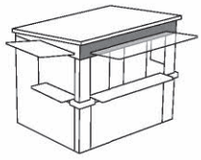

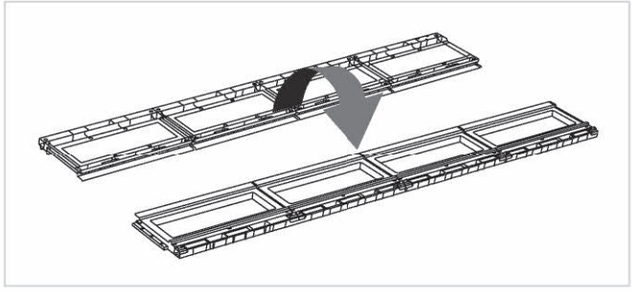

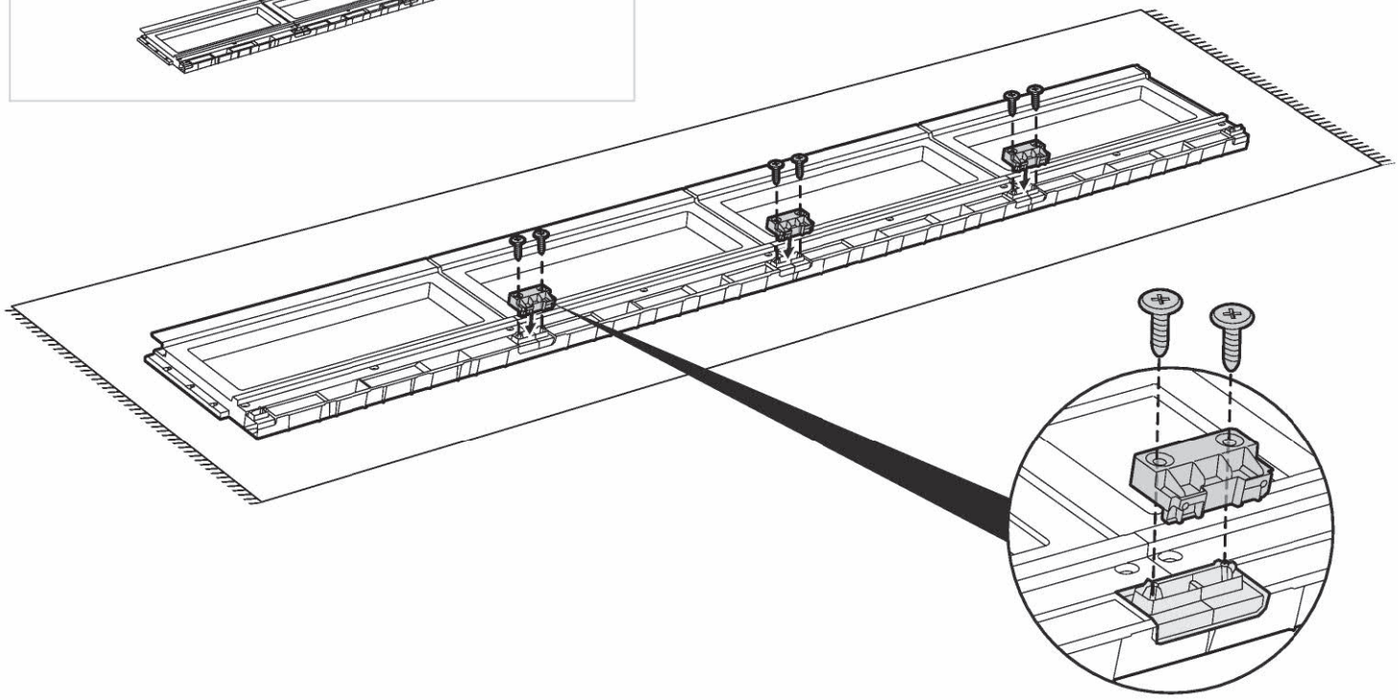

47

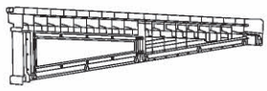

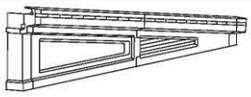

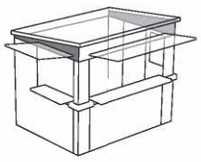

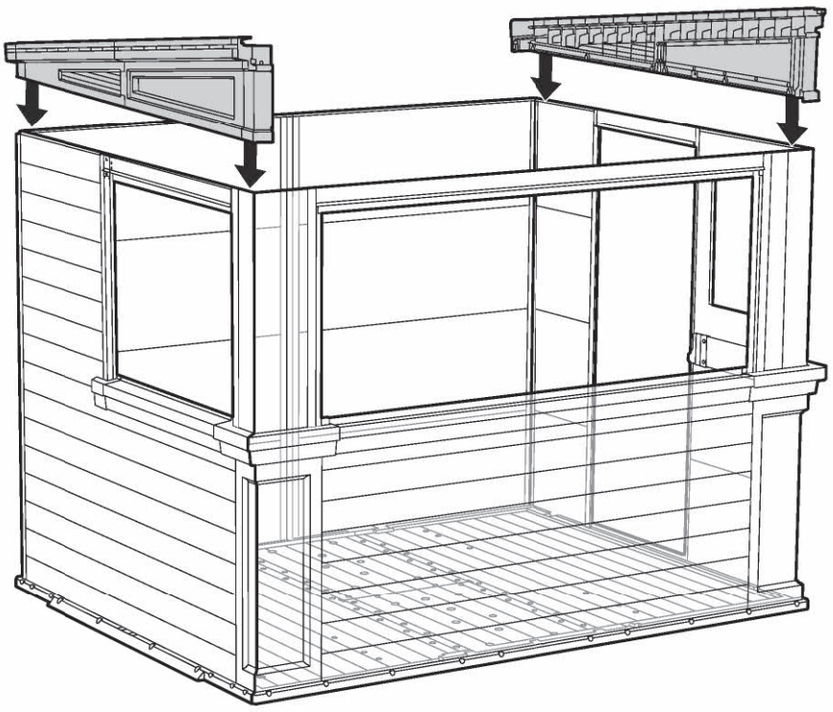

48

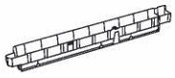

neLD (x1)

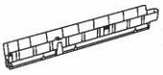

neRD (x1)

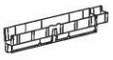

neDE (x1)

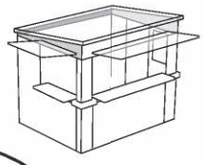



sc15 (x6)

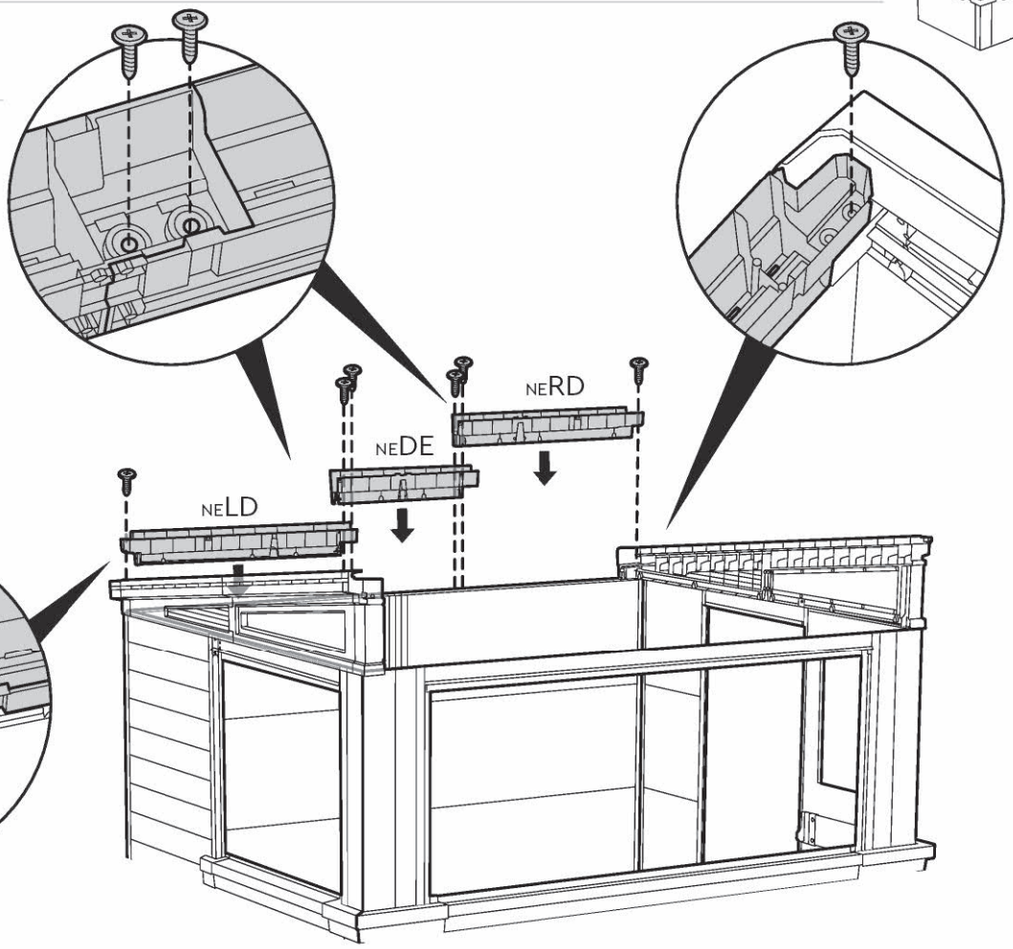

49

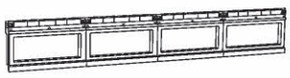

NEFE + NEGE



sc15 (x6)

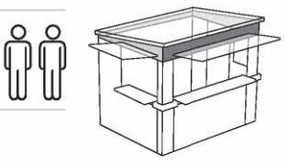

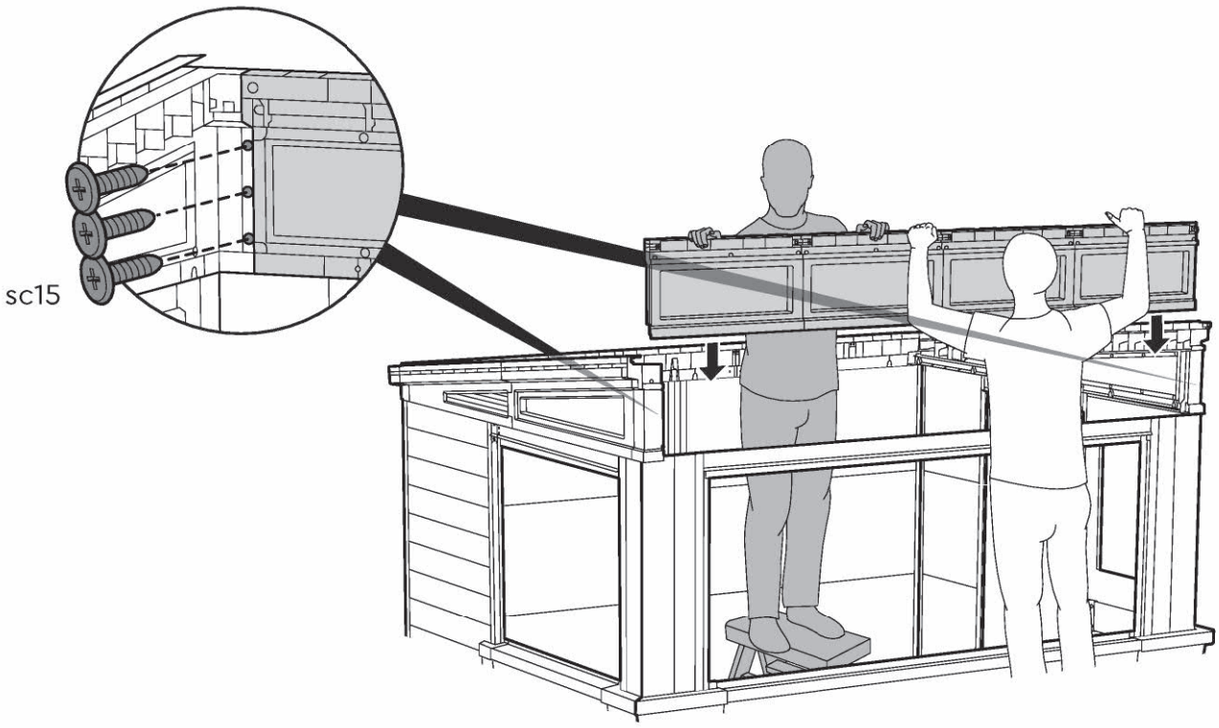

50



BSSMF (x3)



BSMBC (x3)

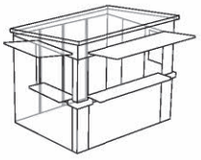



sc38 (x6)



scn8 (x6)

x3

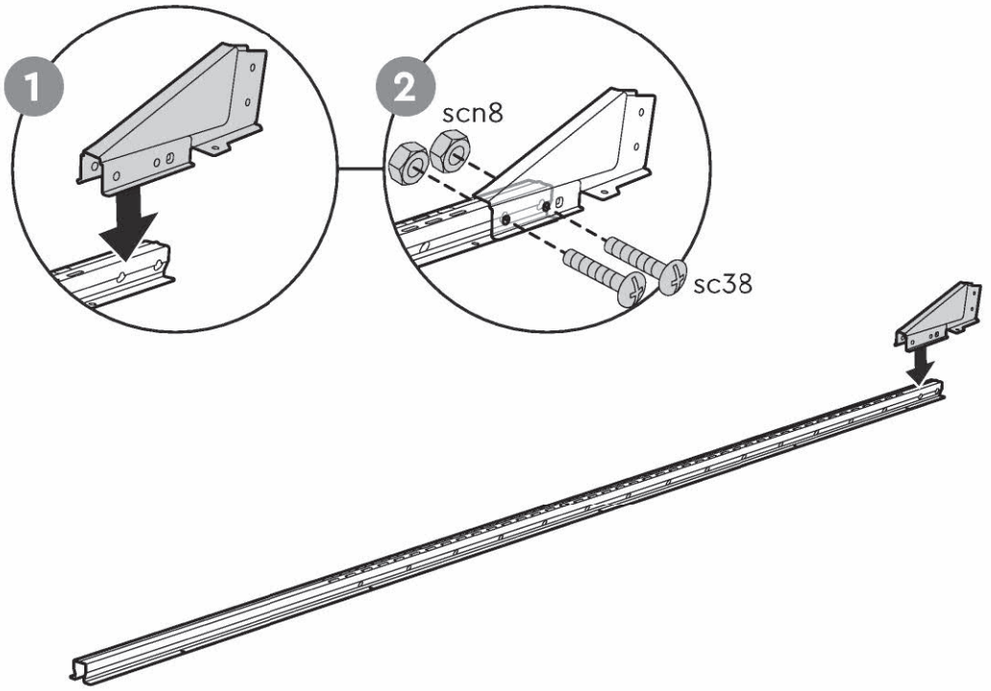

51 |  BSSMF + BSMBC (x3) |  sc15 (x6) |  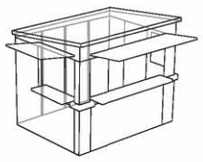

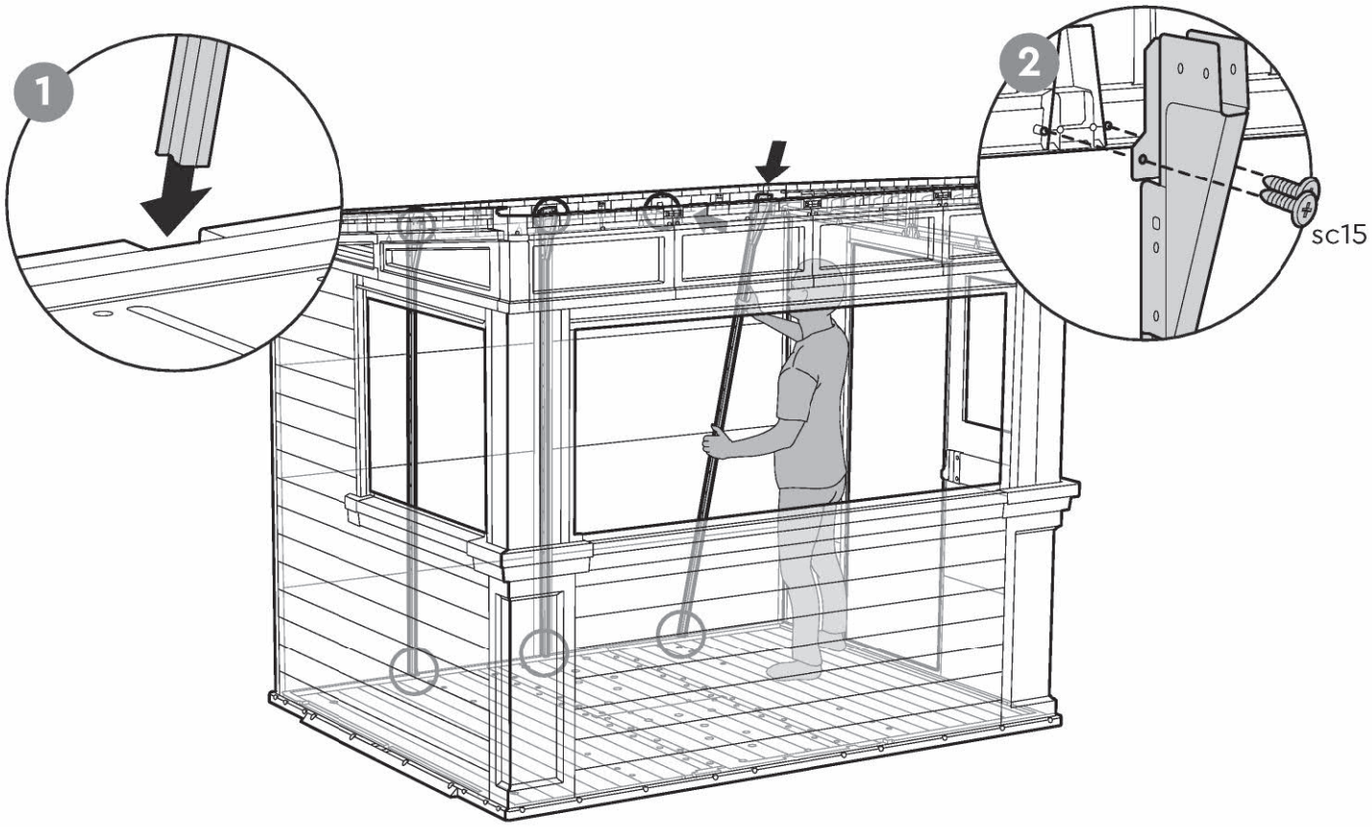

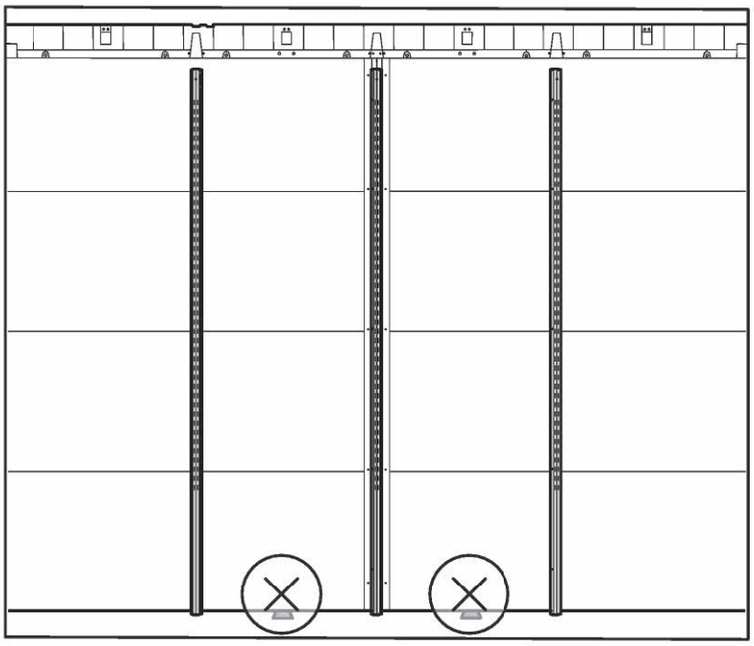

52

BSSMF (x1)

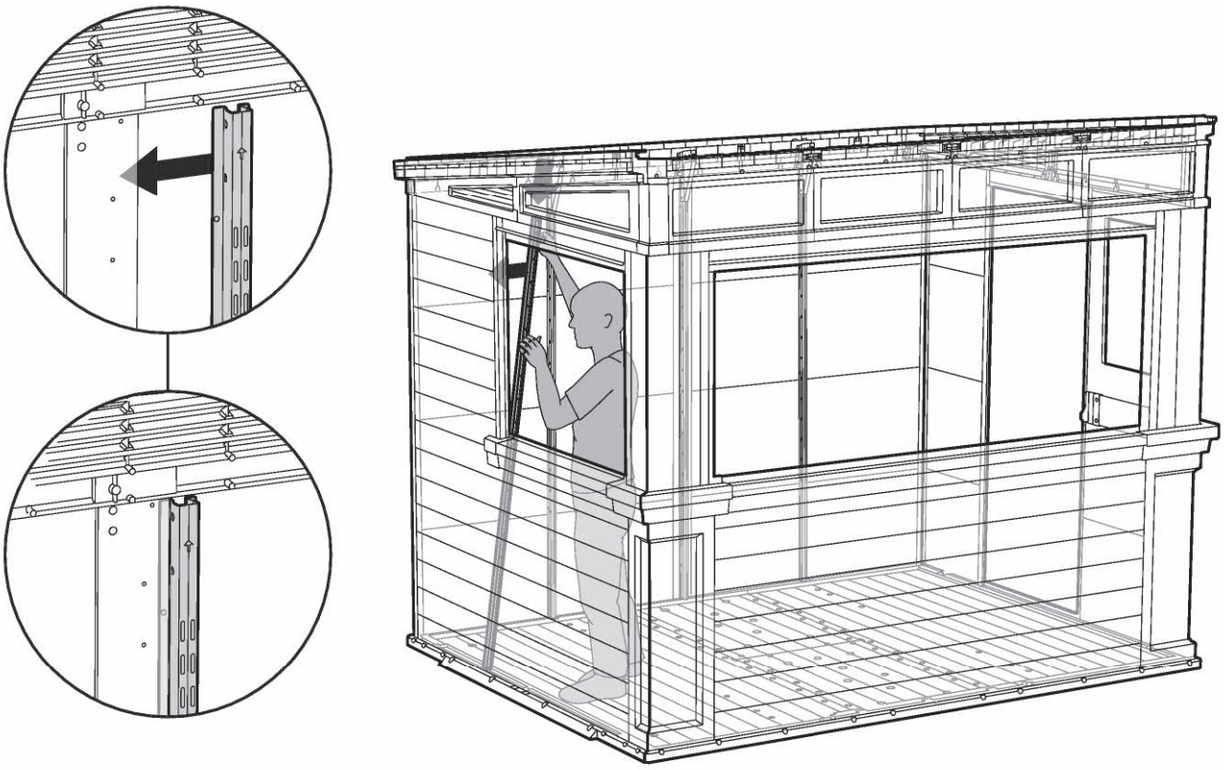

53

BSMFC (X3) | sc15 (x12) | s26b (x12)

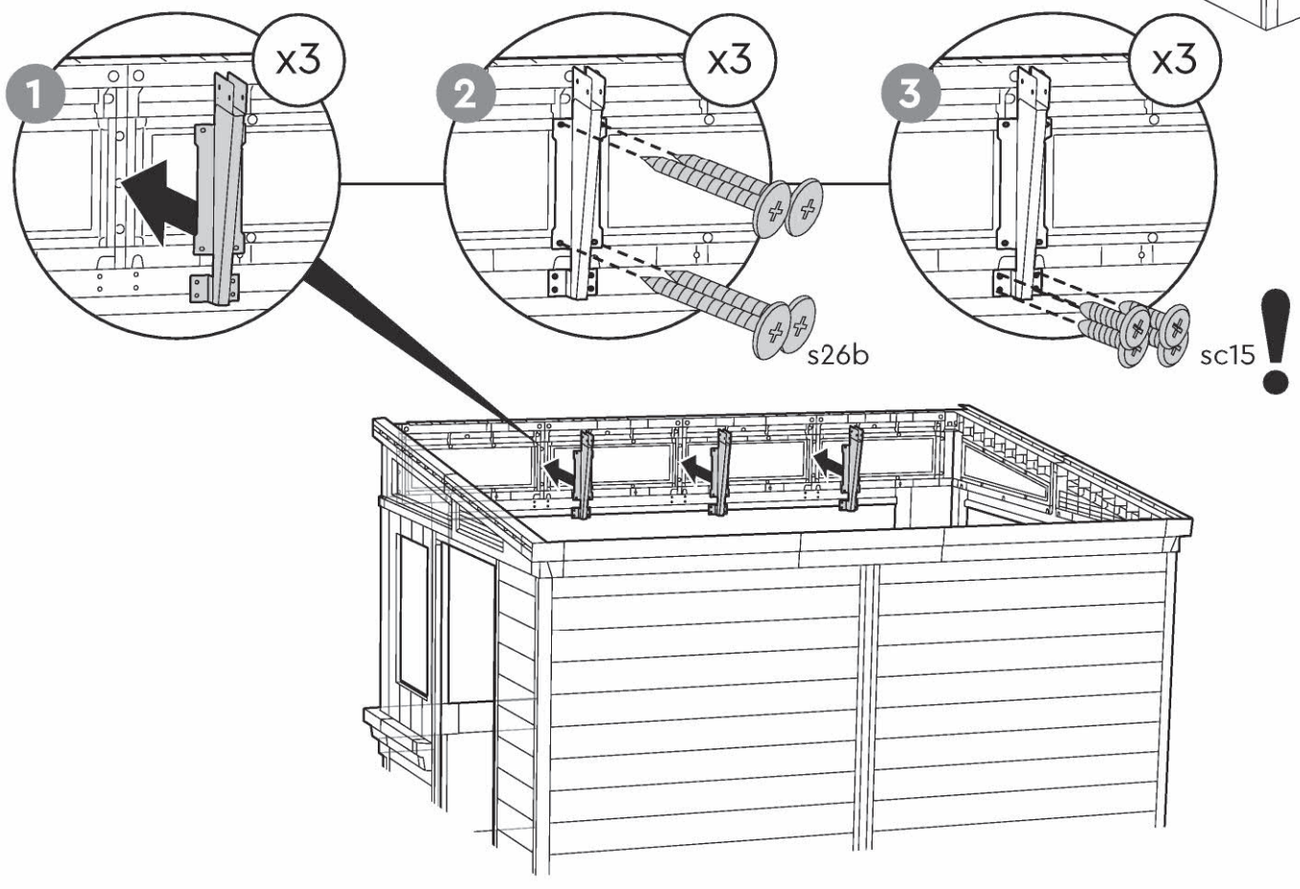

54

sc15 (x4)

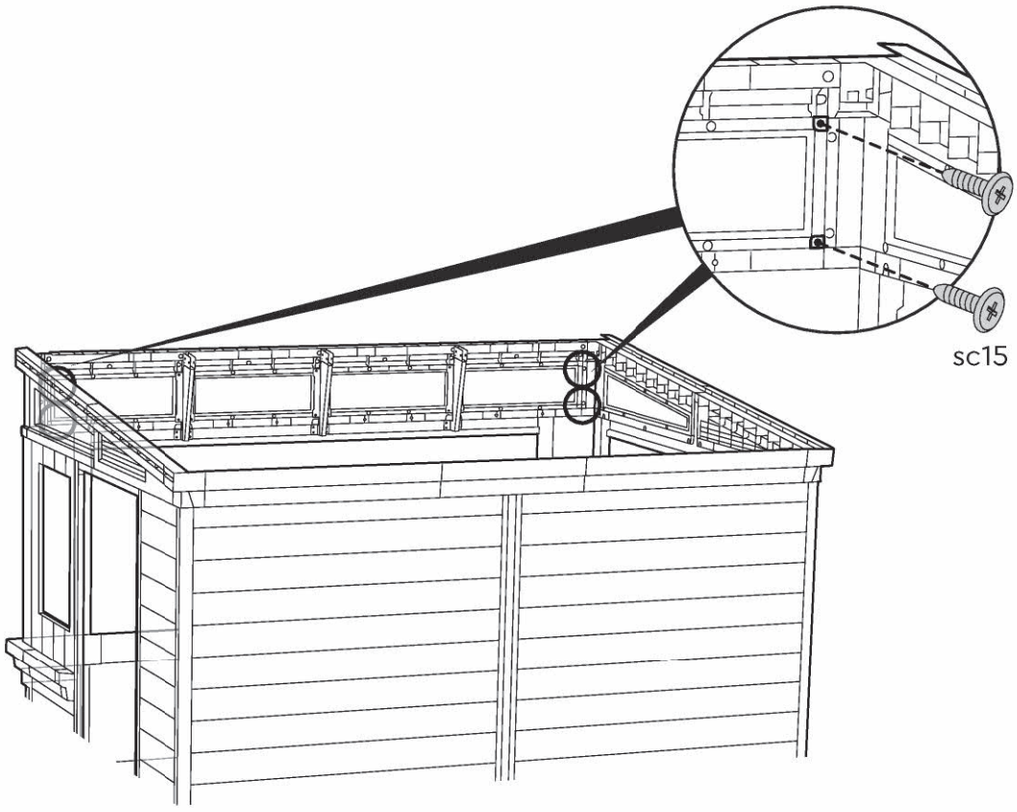

55

BSMSC (x2)

sc15 (x12)

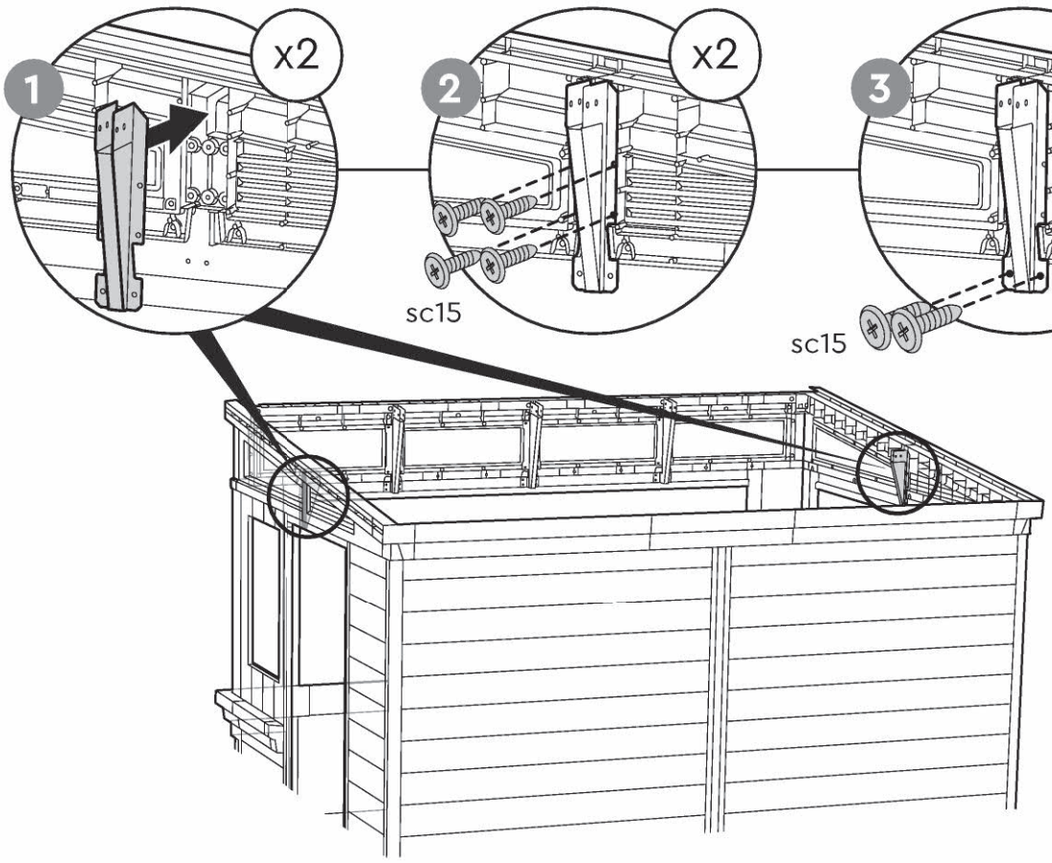

56



BSTRM (x3)



sc38 (x12)



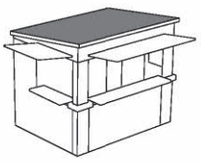



scn8 (x12)

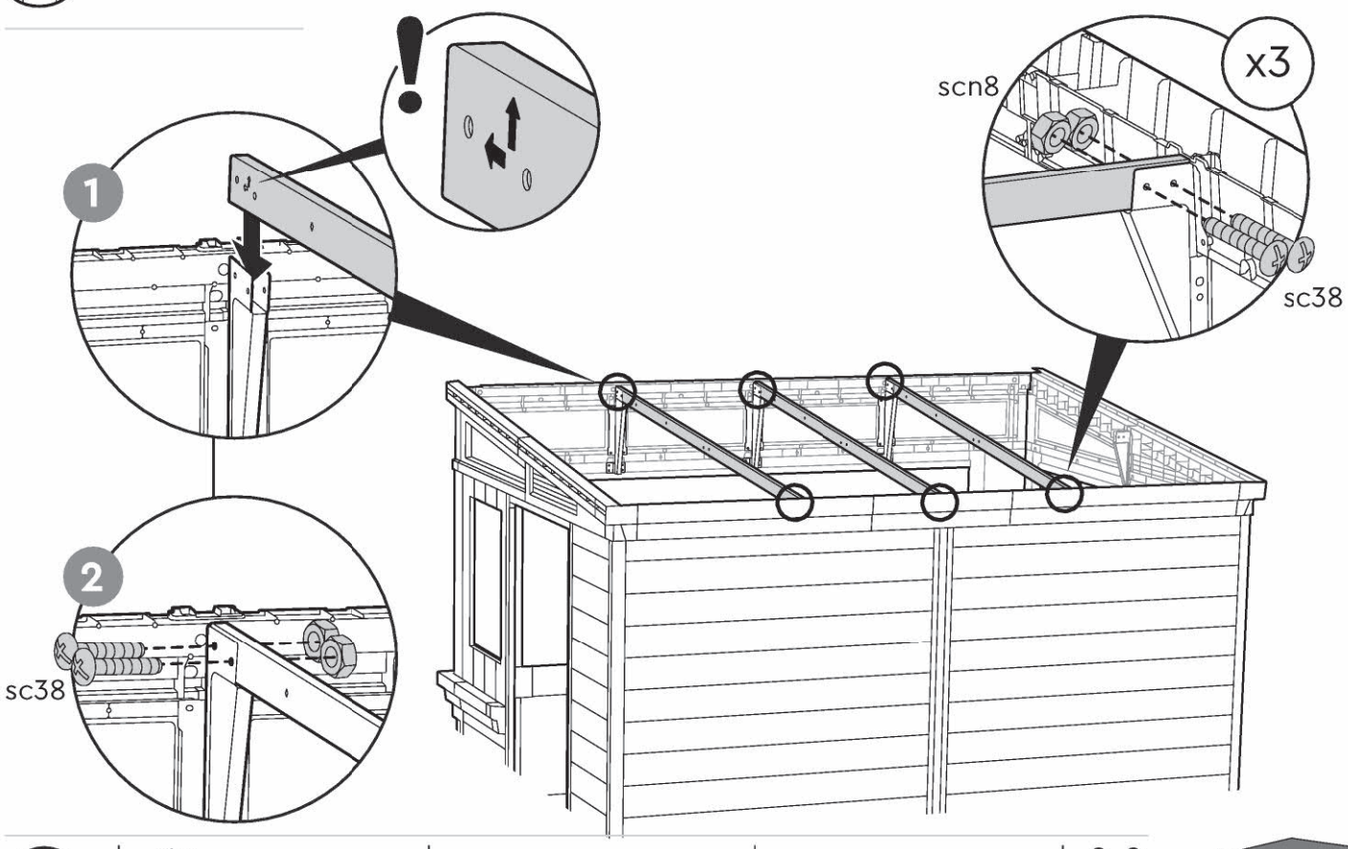

57



BSMCC (x2)



sc38 (x4)



scn8 (x4)



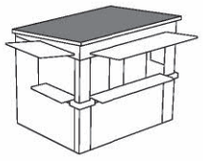

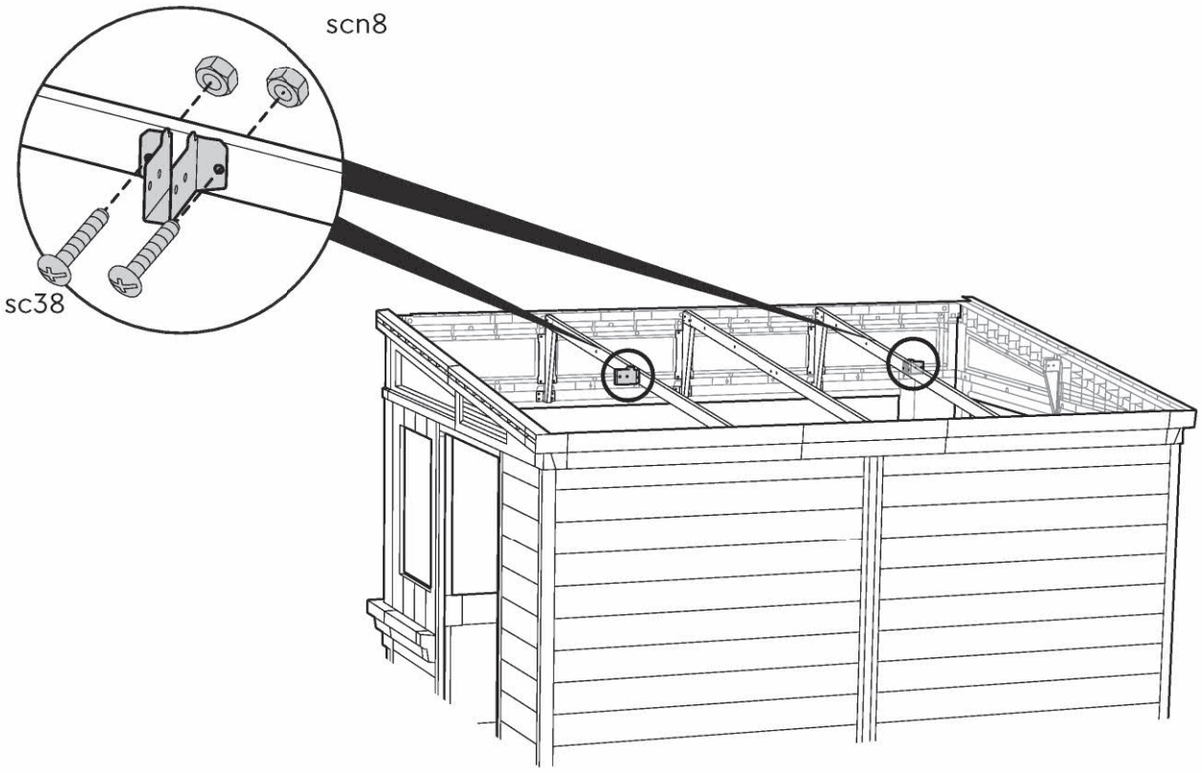

58



BSTSM (x2)



sc38 (x8)

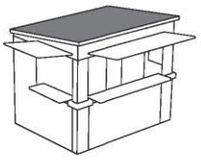



scn8 (x8)

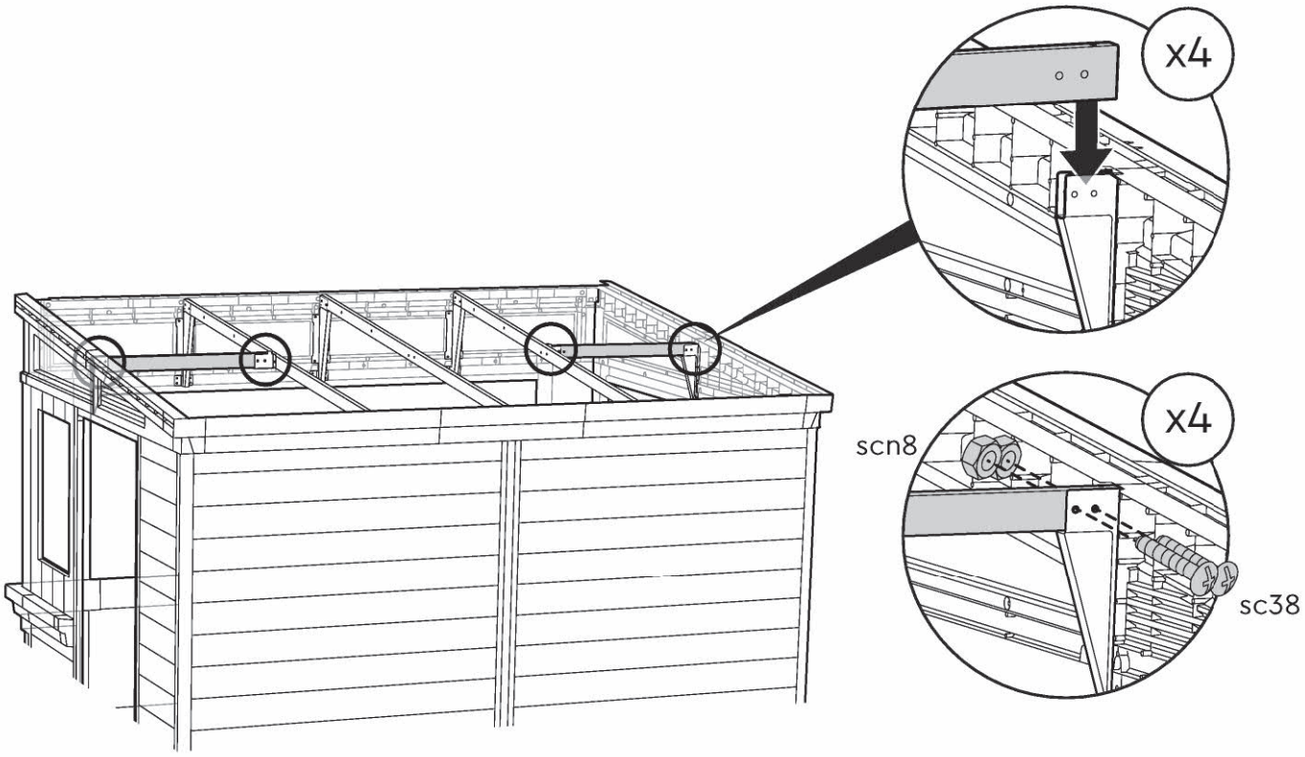

59



BSMCO (x1)



sc15 (x1)

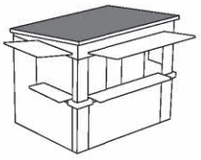

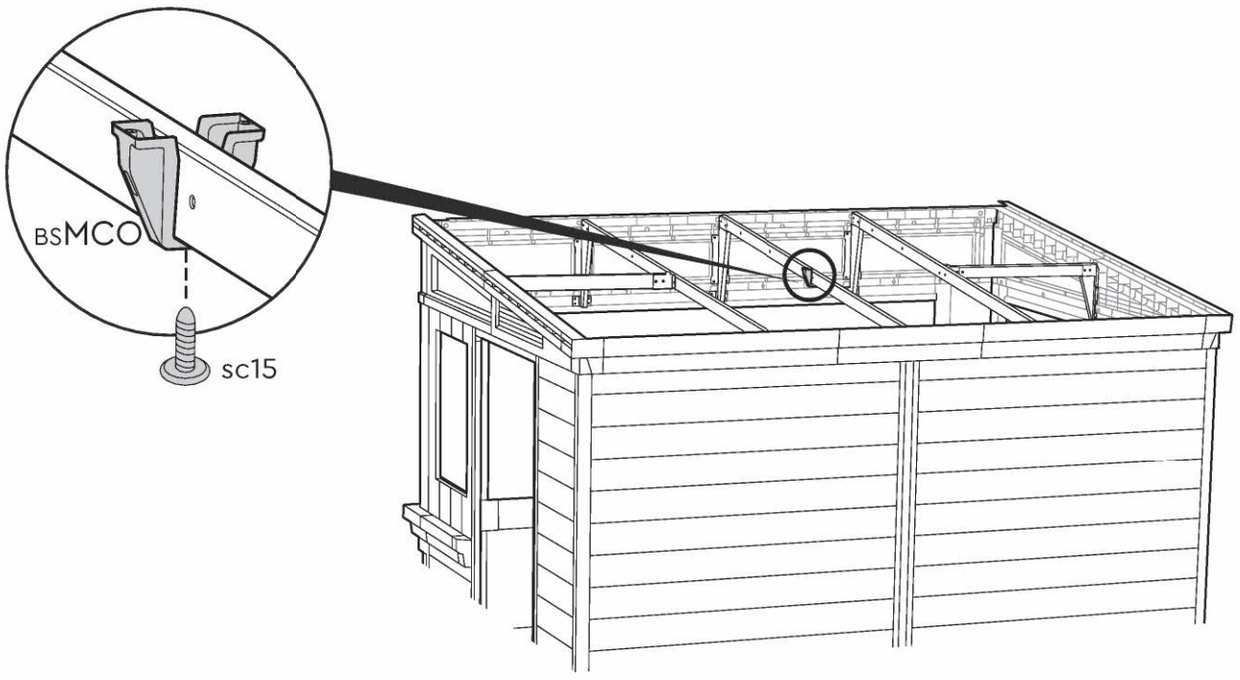

60



NERM (x3)



sc15 (x12)

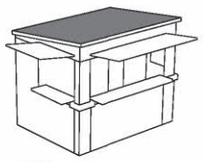

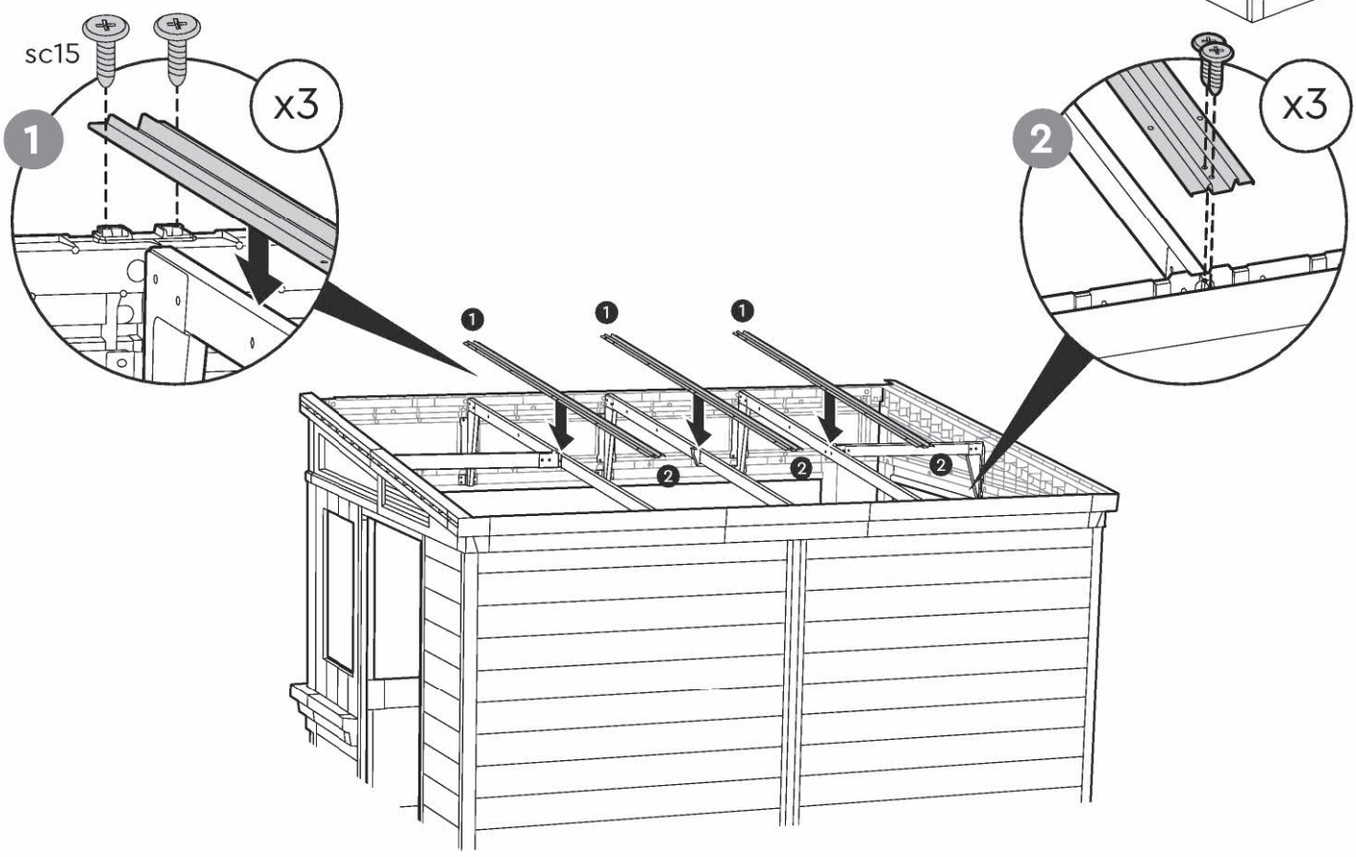

61

sc15 (x4)



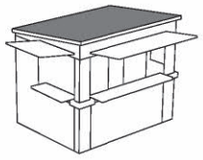

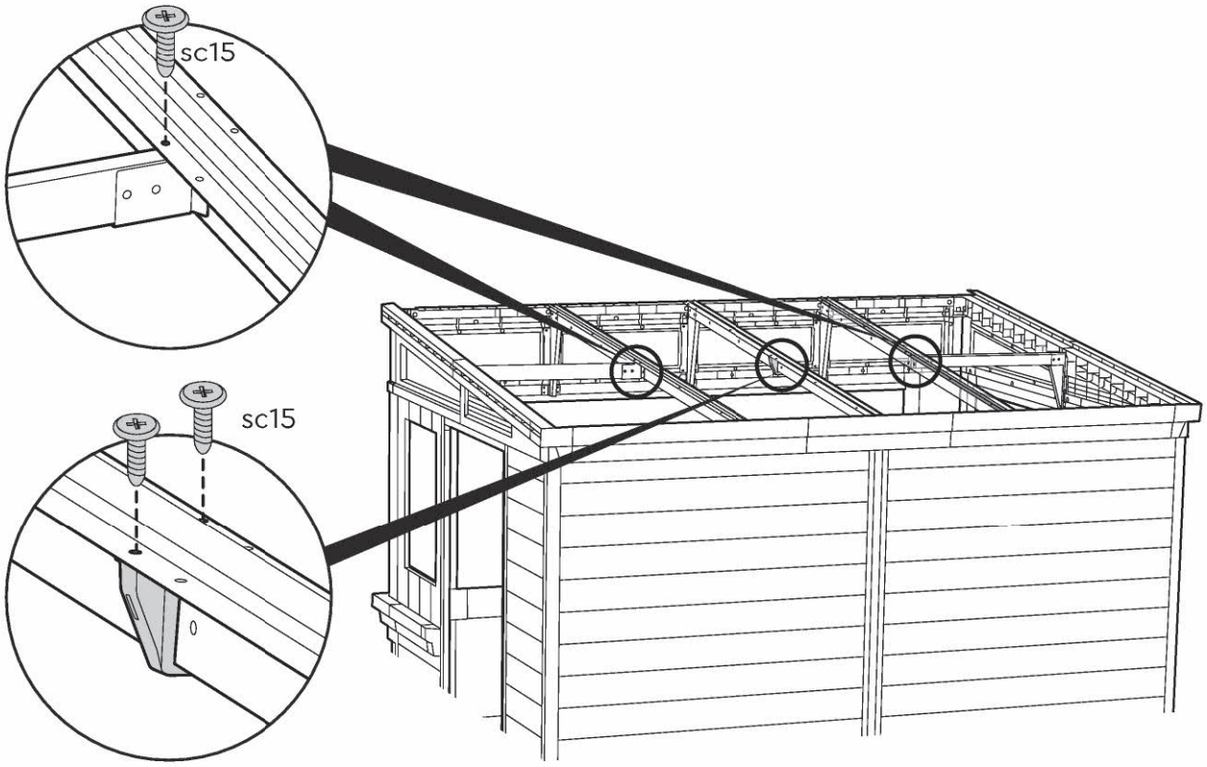

KIOSK DOORS ASSEMBLY | MONTAGE DES PORTES DU KIOSQUE **| MONTAJE DE LAS PUERTAS DEL QUIOSCO | MONTAGE DER KIOSKTÜREN |** MONTAGE VAN KIOSKDEUREN **| ASSEMBLAGGIO DELLE PORTE DEL CHIOSCO |** MONTAGEM DAS PORTAS DO QUIOSQUE

62 | 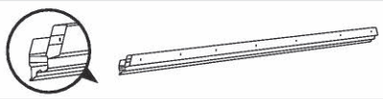 BSPHL (x1) |  BSKIC (x2) |  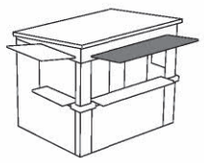

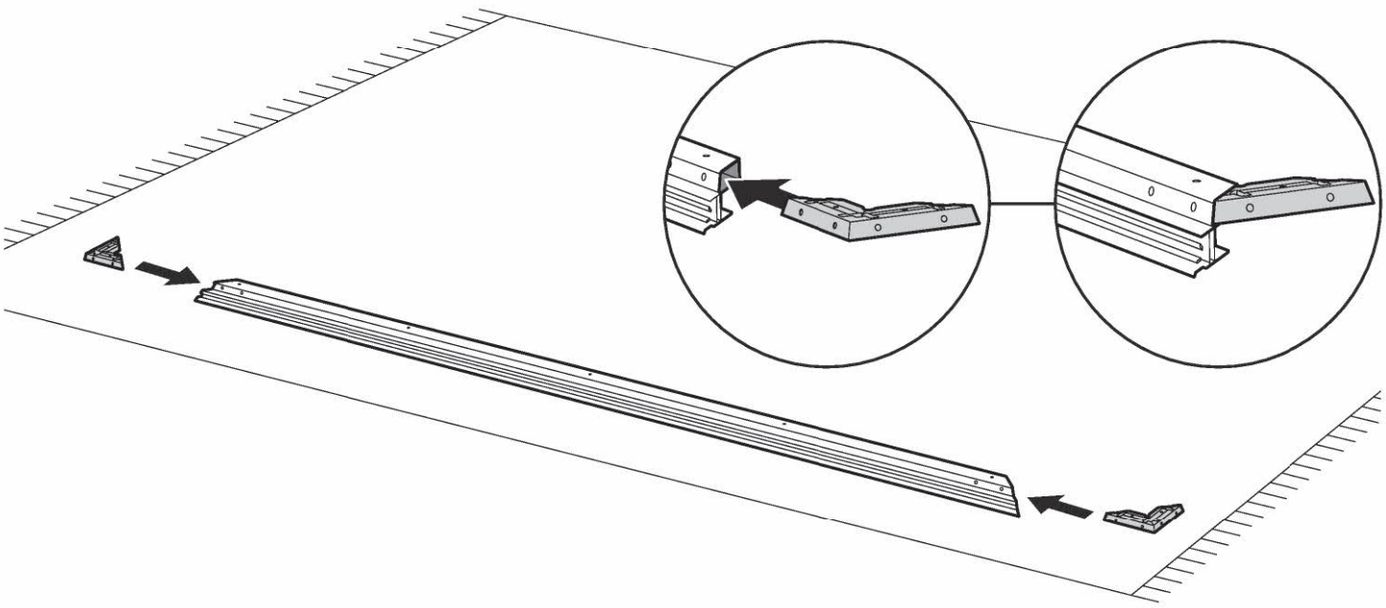

63 |  BSPVRL (x2) |  sc15 (x8) |  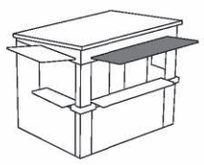

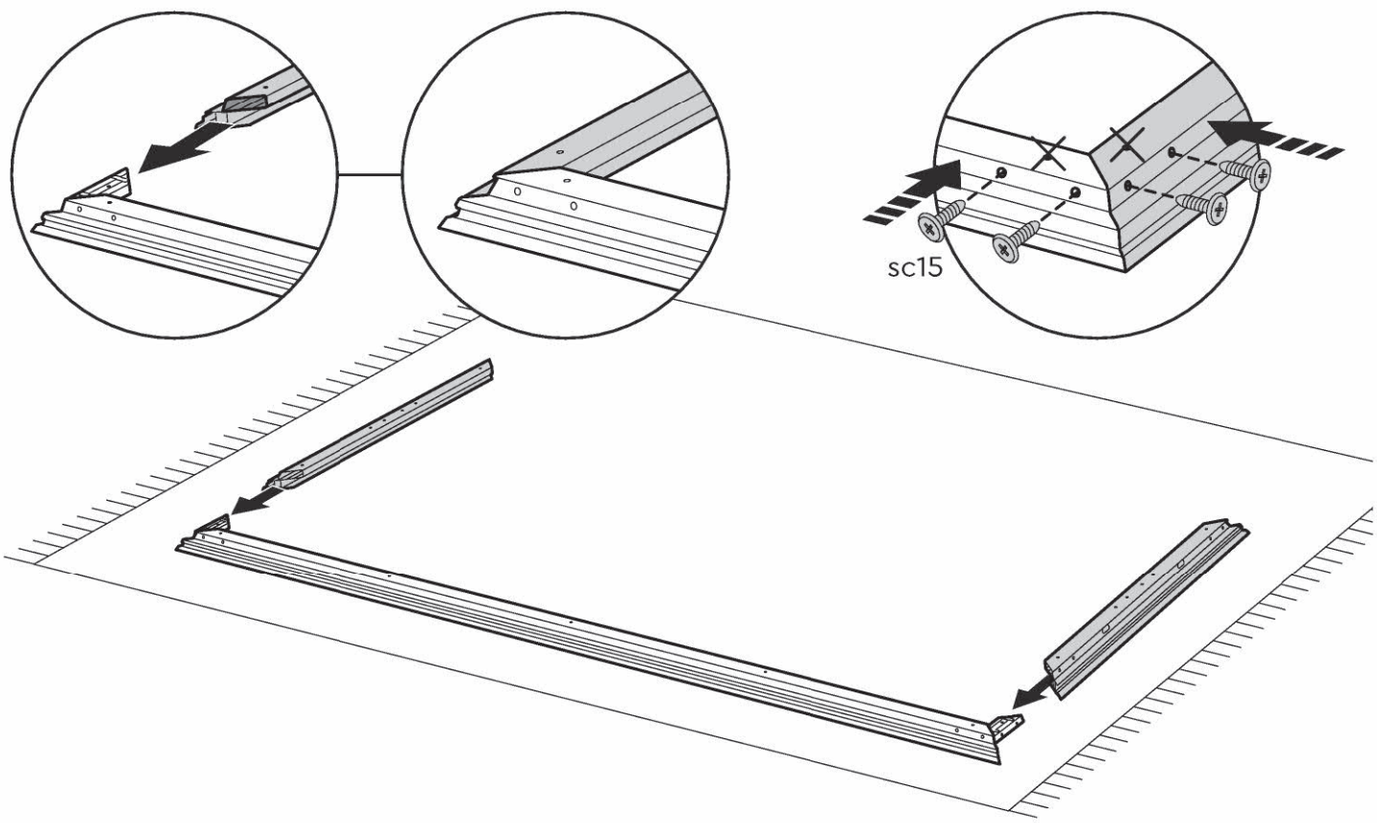

64



BSBKP (x2)



BSFKC (x1)

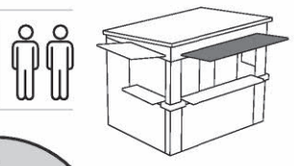

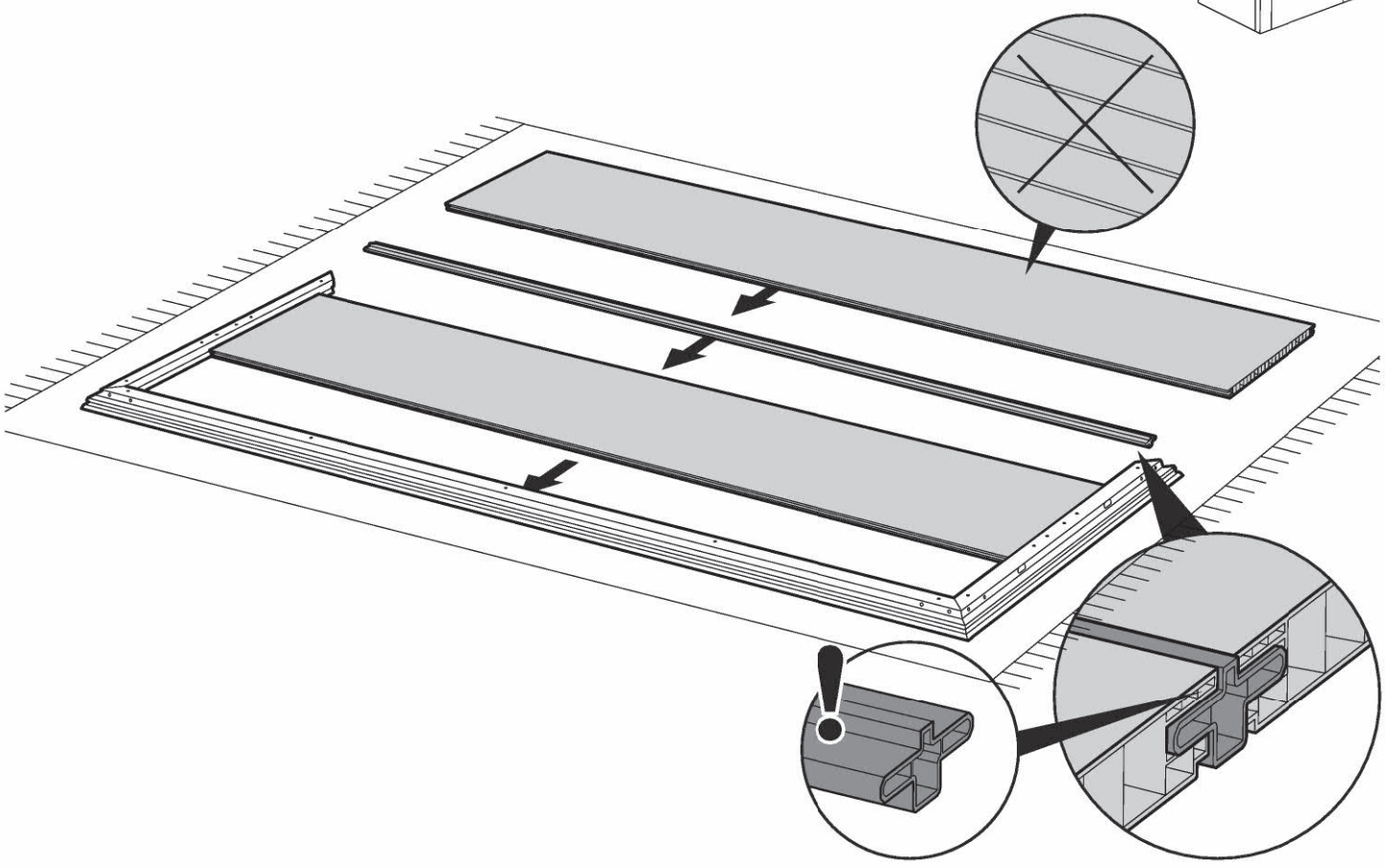

65

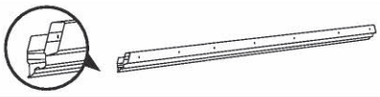

BSPHL (x1)



BSKIC (x2)

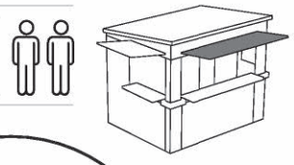

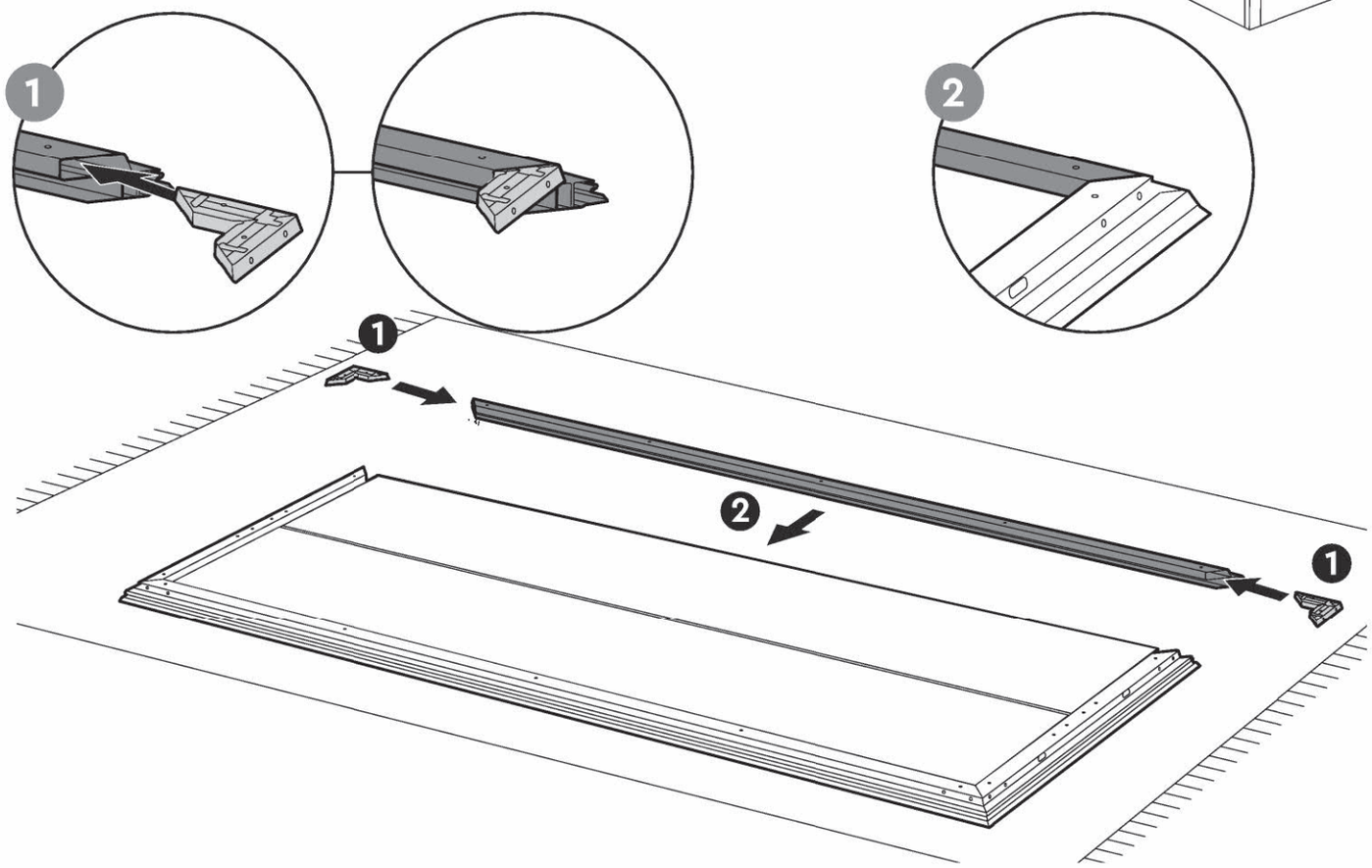

66

sc15 (x8) | s13b (x10)

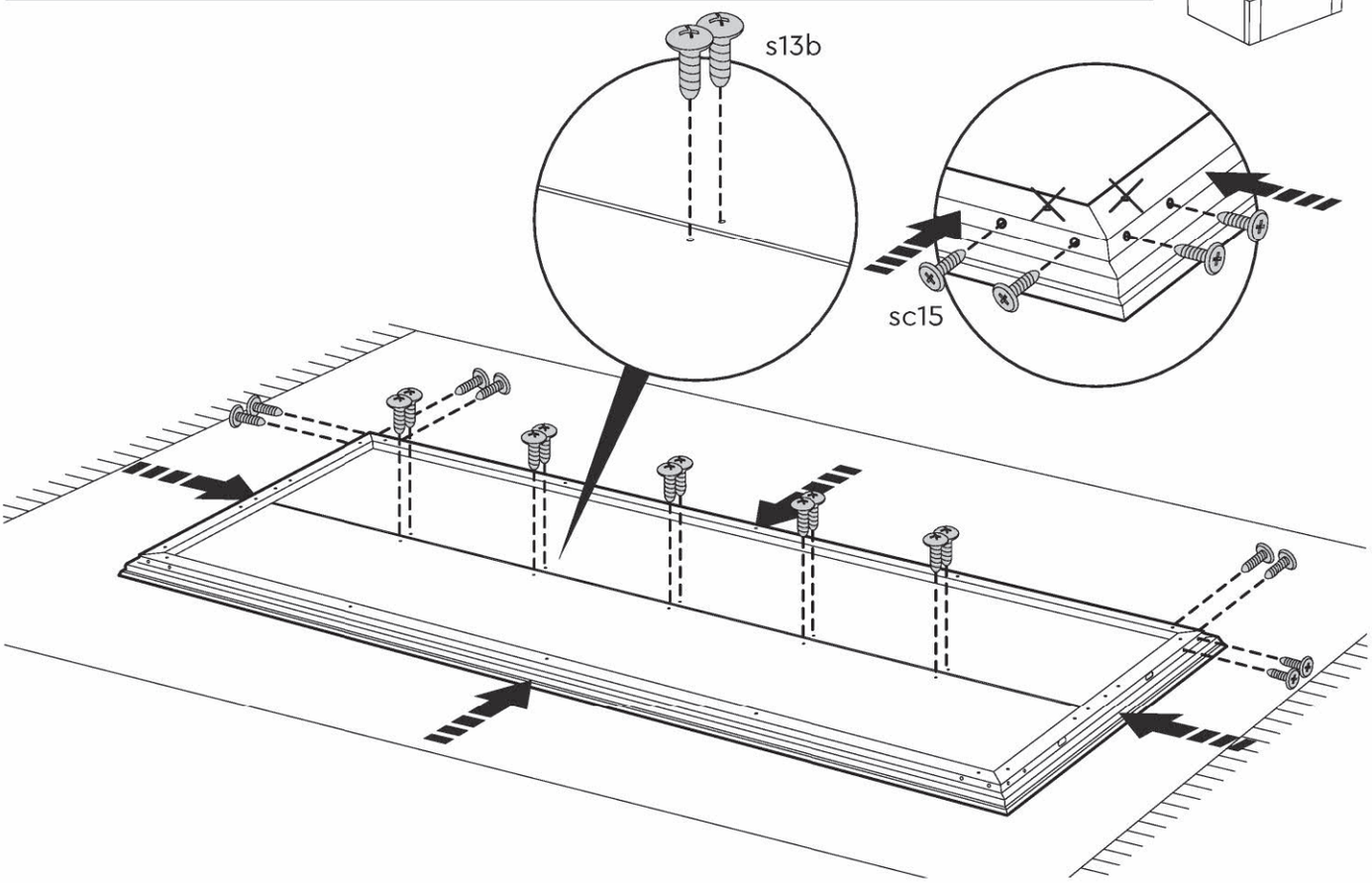

67

BSKHL (x1) | BSKHR (x1) | s26b (x18)

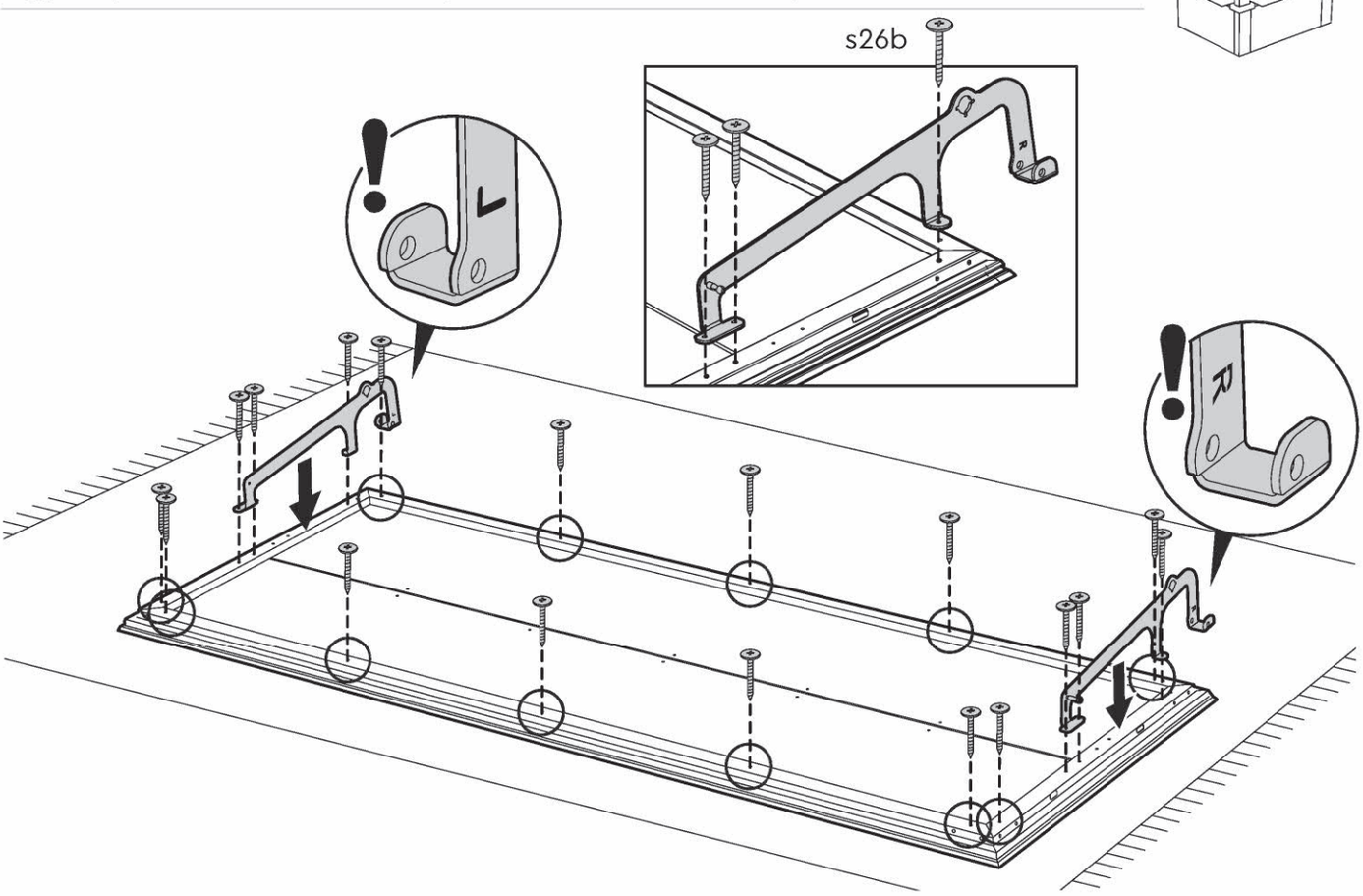

68

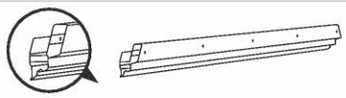

BSPHS (x1)



BSKIC (x2)



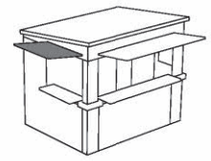

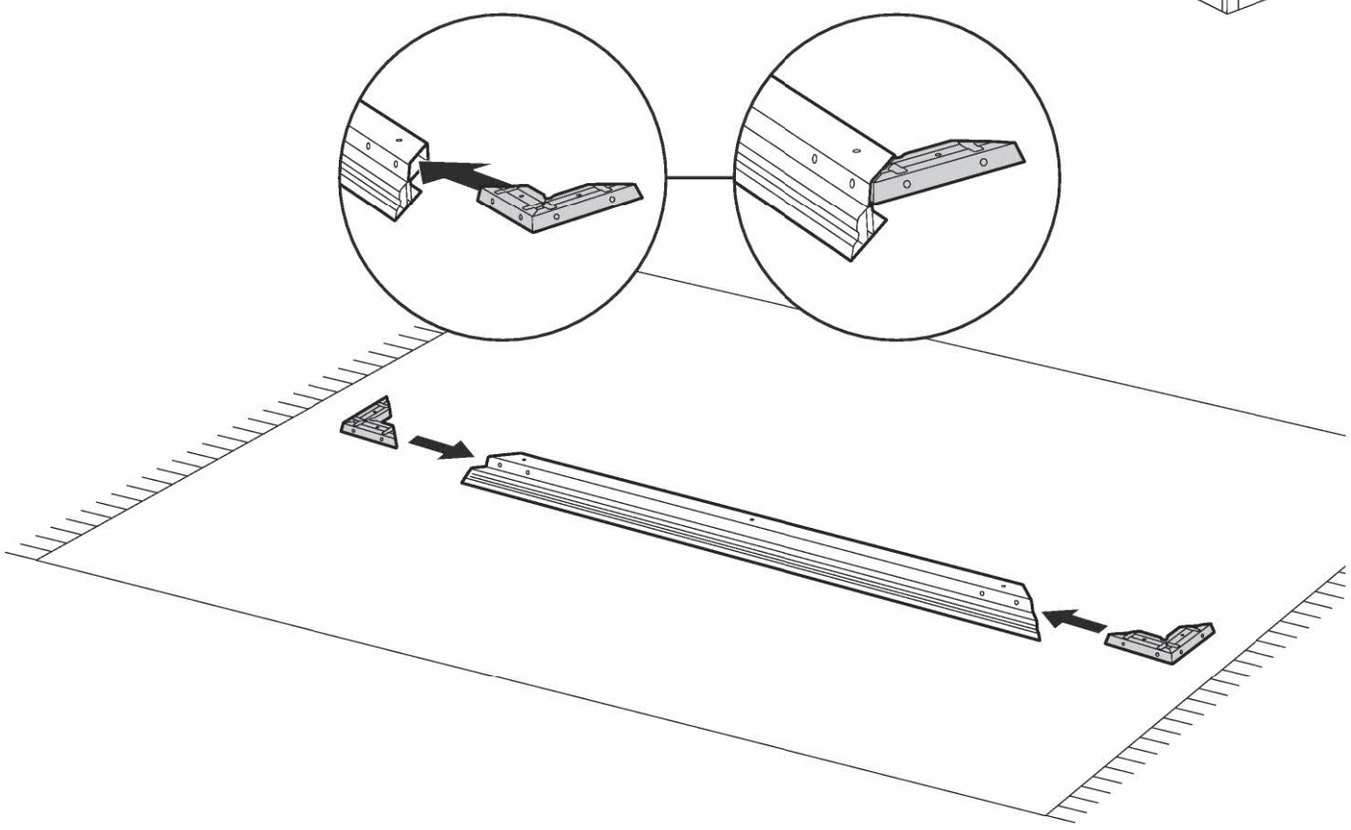

69

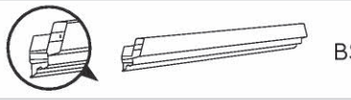

BSPVRL (x2)



sc15 (x8)



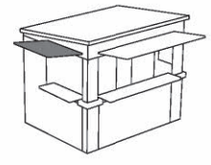

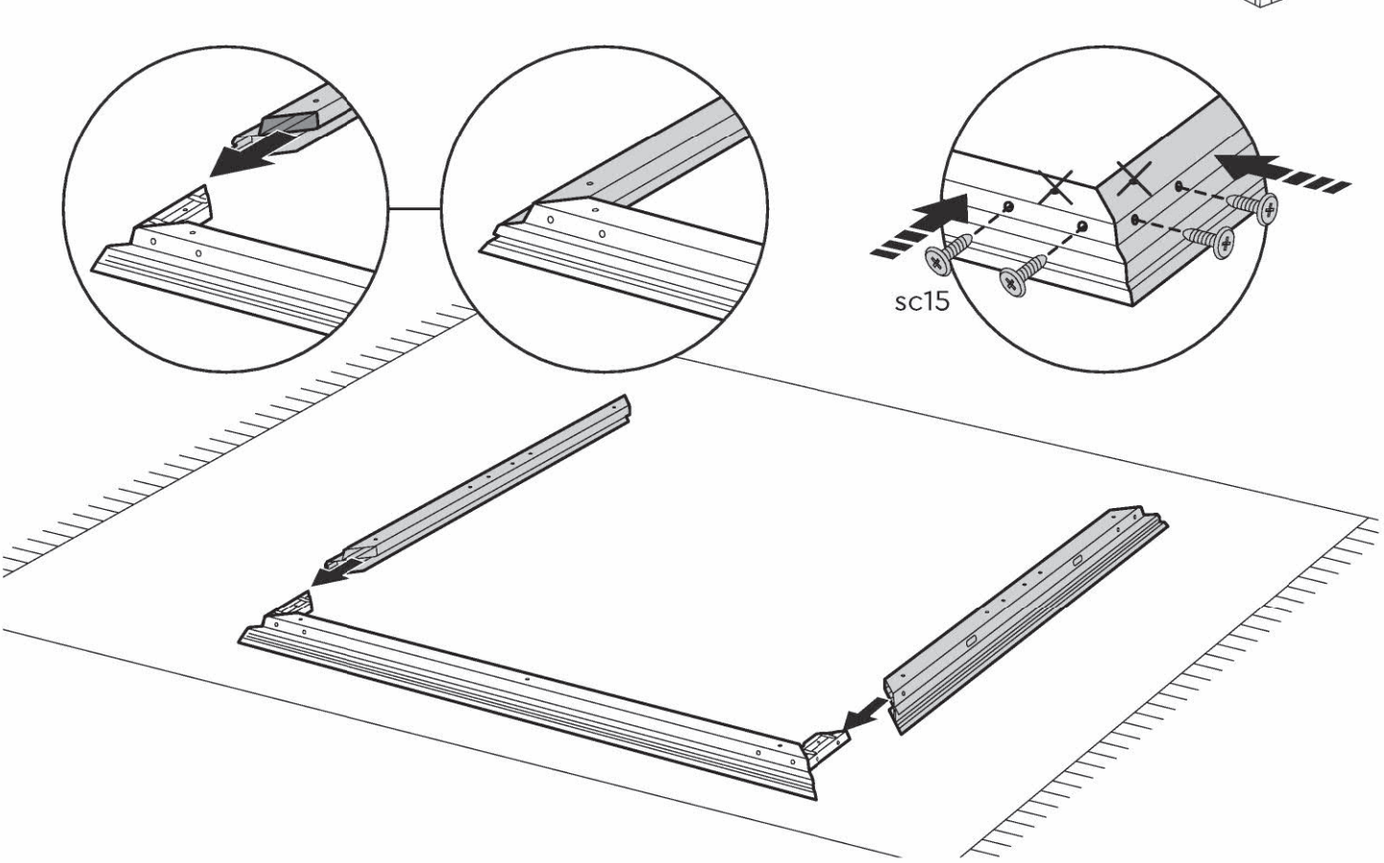

70

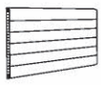

BSSKP (x2)



BSSKC (x1)

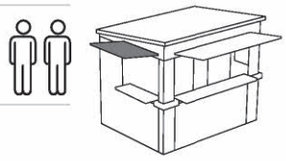

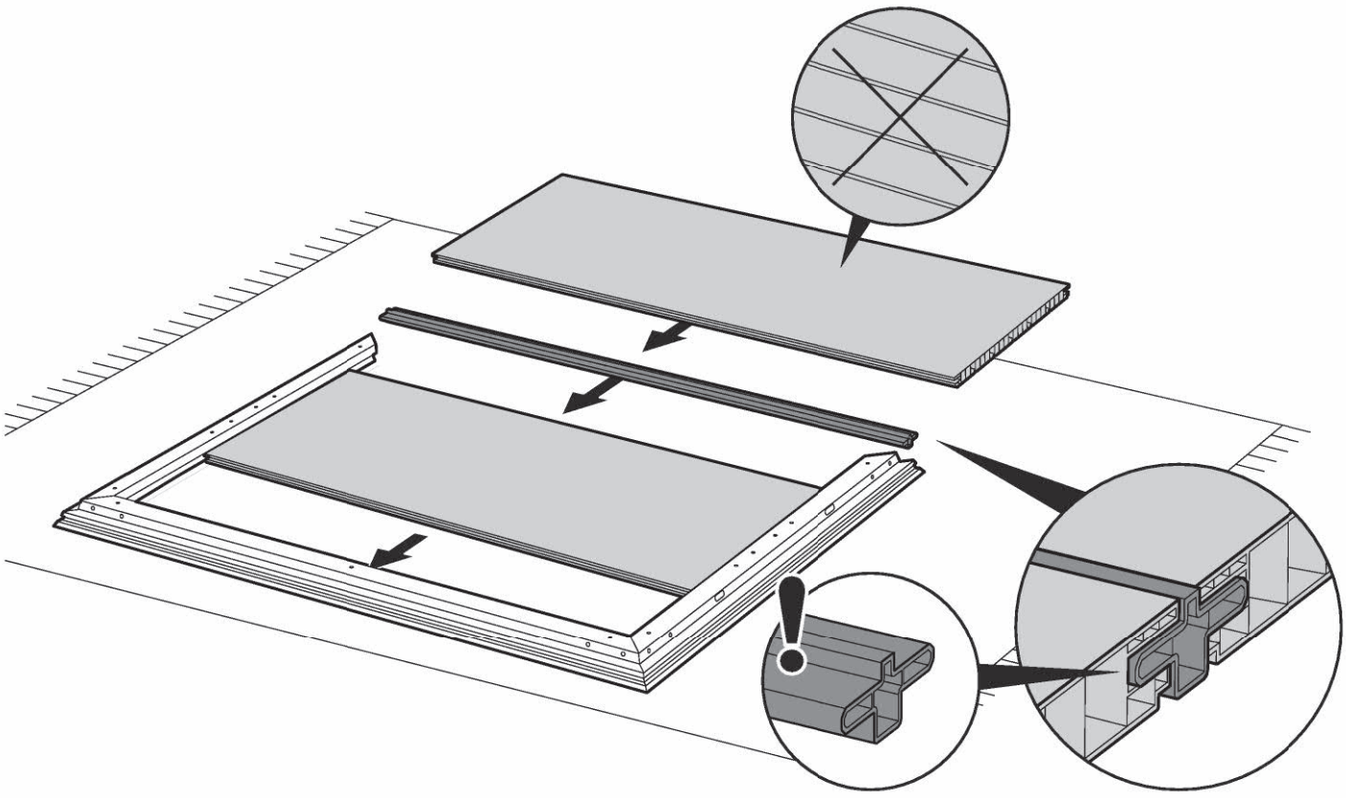

71



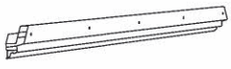

BSPHS (x1)



BSKIC (x2)

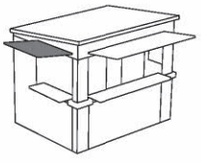

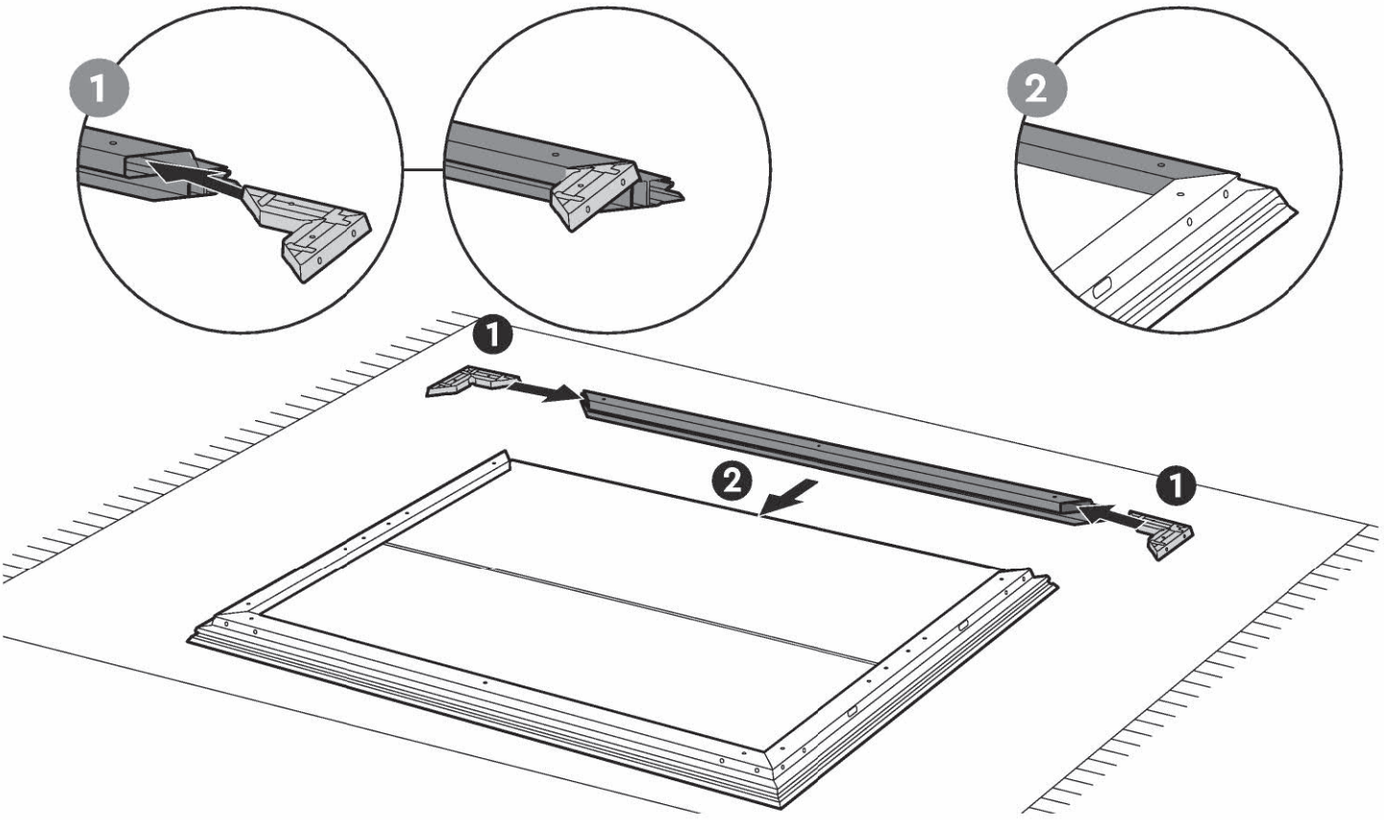

72 | sc15 (x8) | s13b (x6)

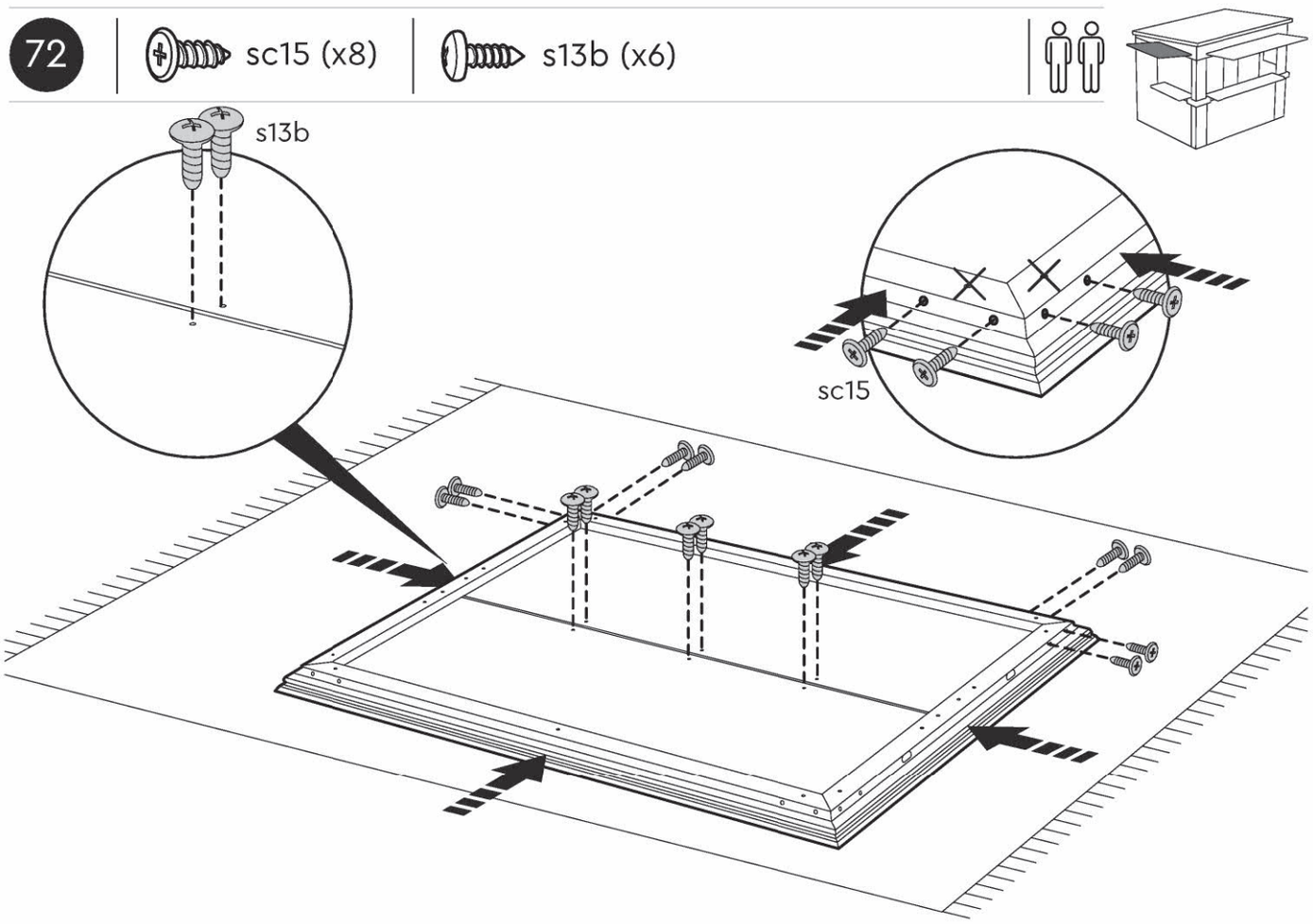

73 | BSKHL (x1) | BSKHR (x1) | s26b (x14)

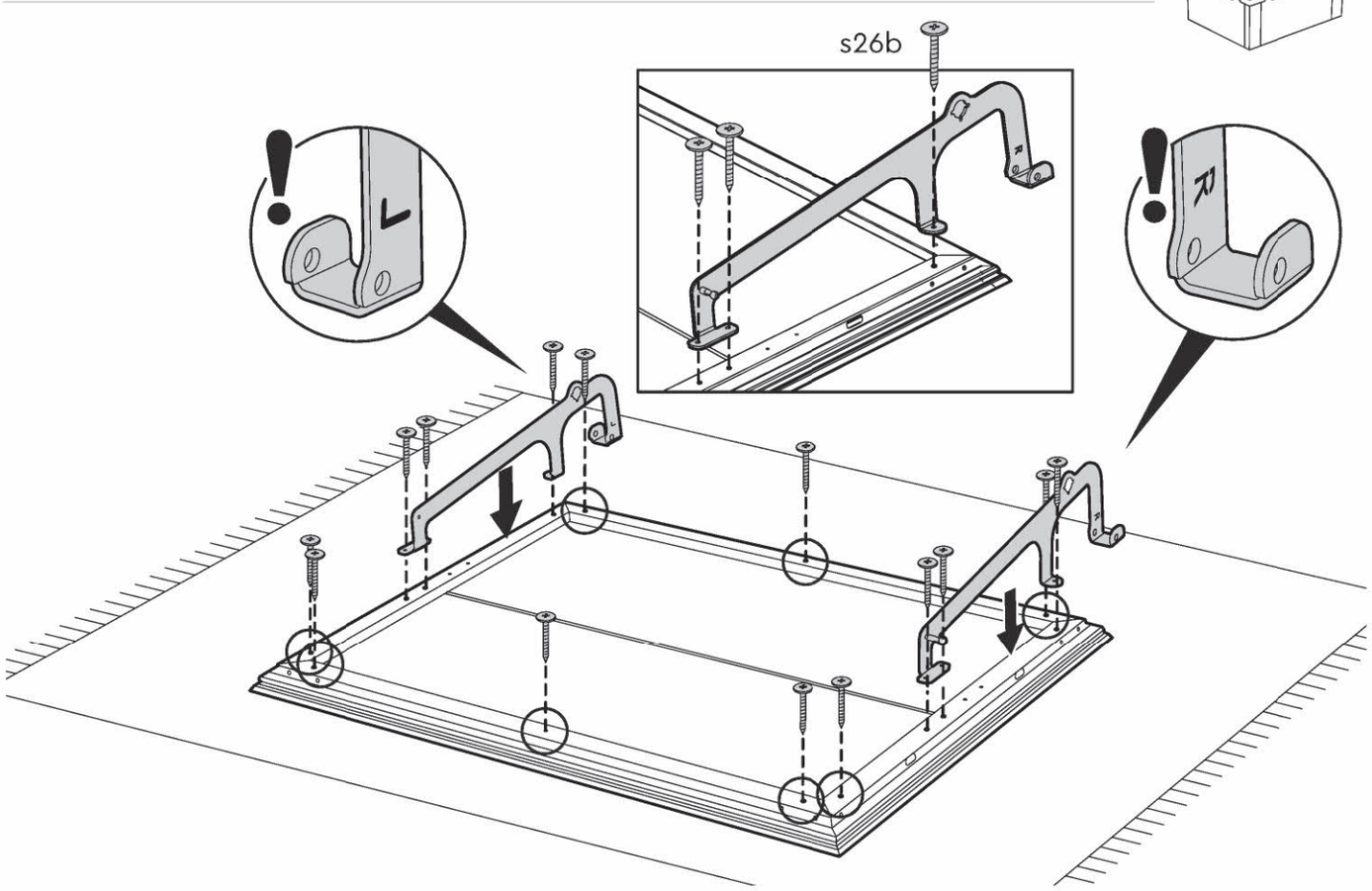

74

BSLBF (x1)

BSKDL (x2)

s13b (x2)

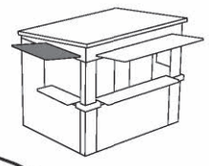

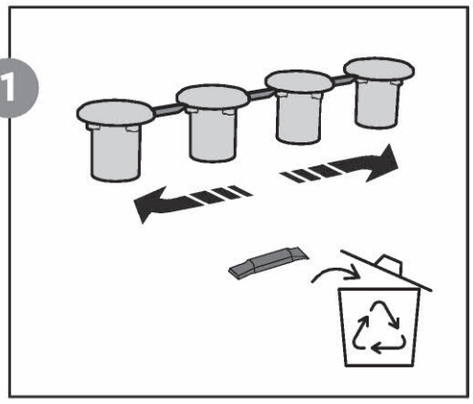

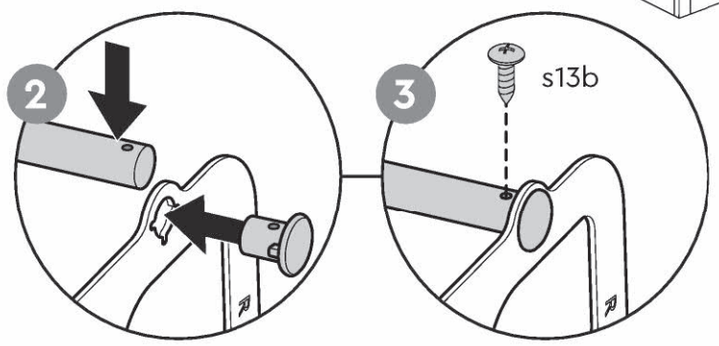

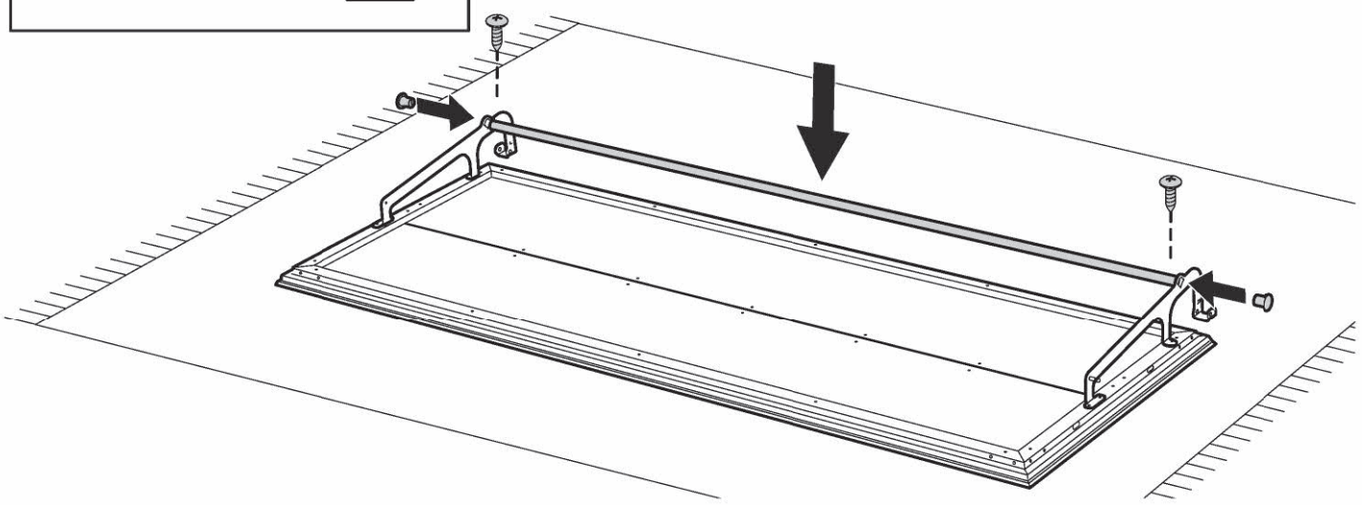

75

BSLBS (x1)

BSKDL (x2)

s13b (x2)

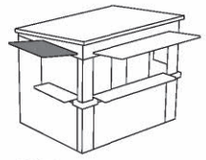

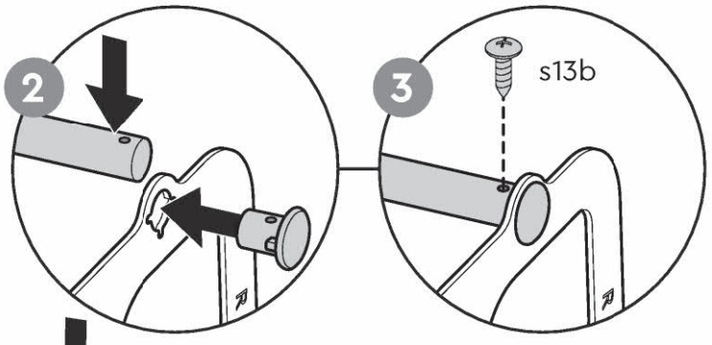

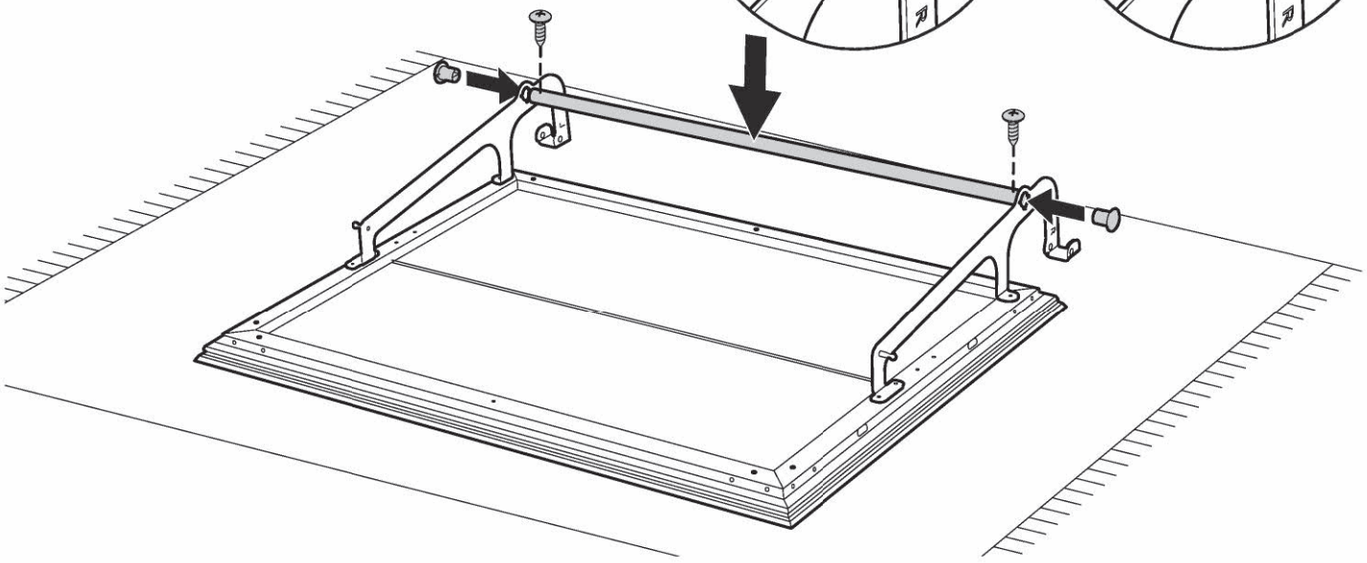

76 | BSKHA (x2) | sc15 (x8) | s26b (x2)

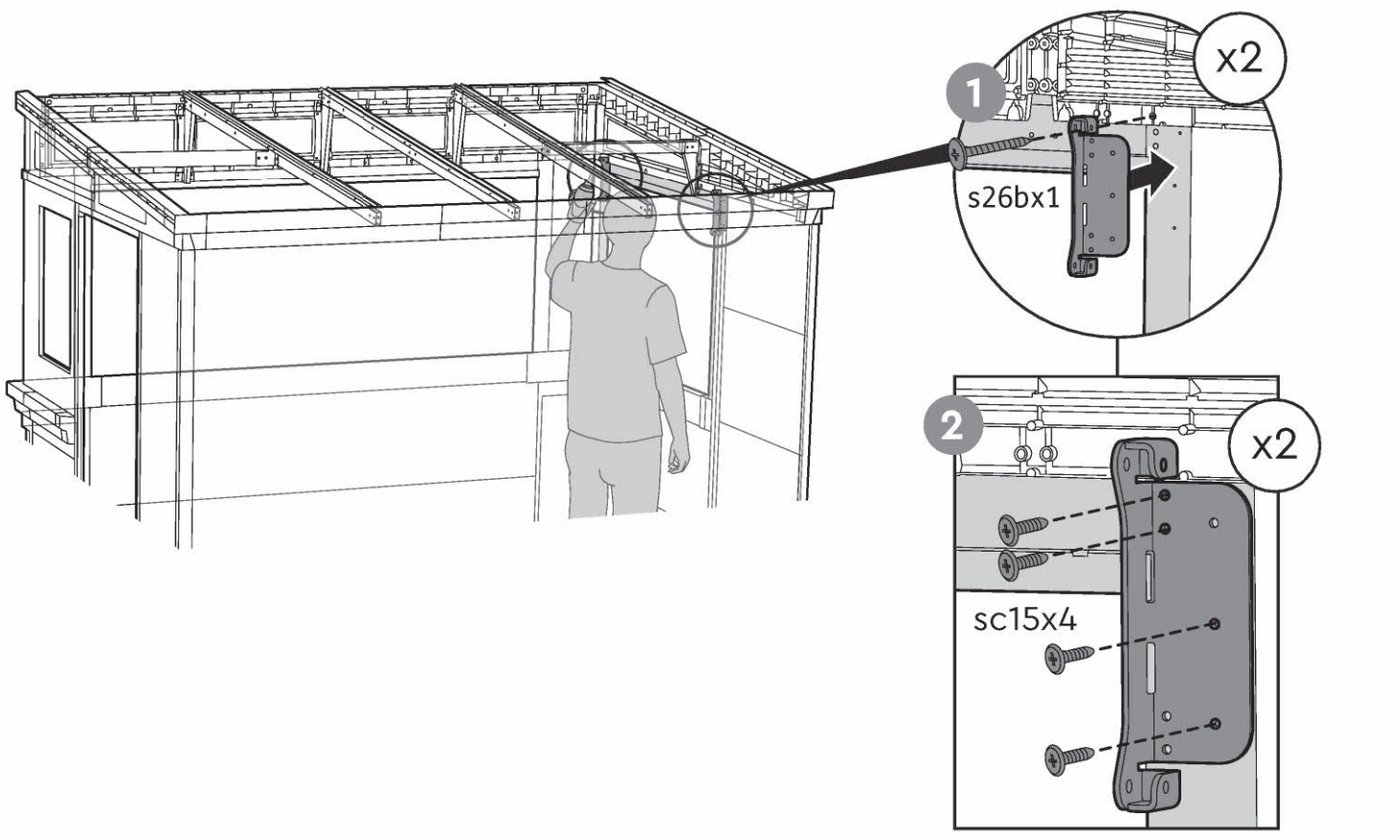

77 | BSKSH (x2) | sc15 (x4)

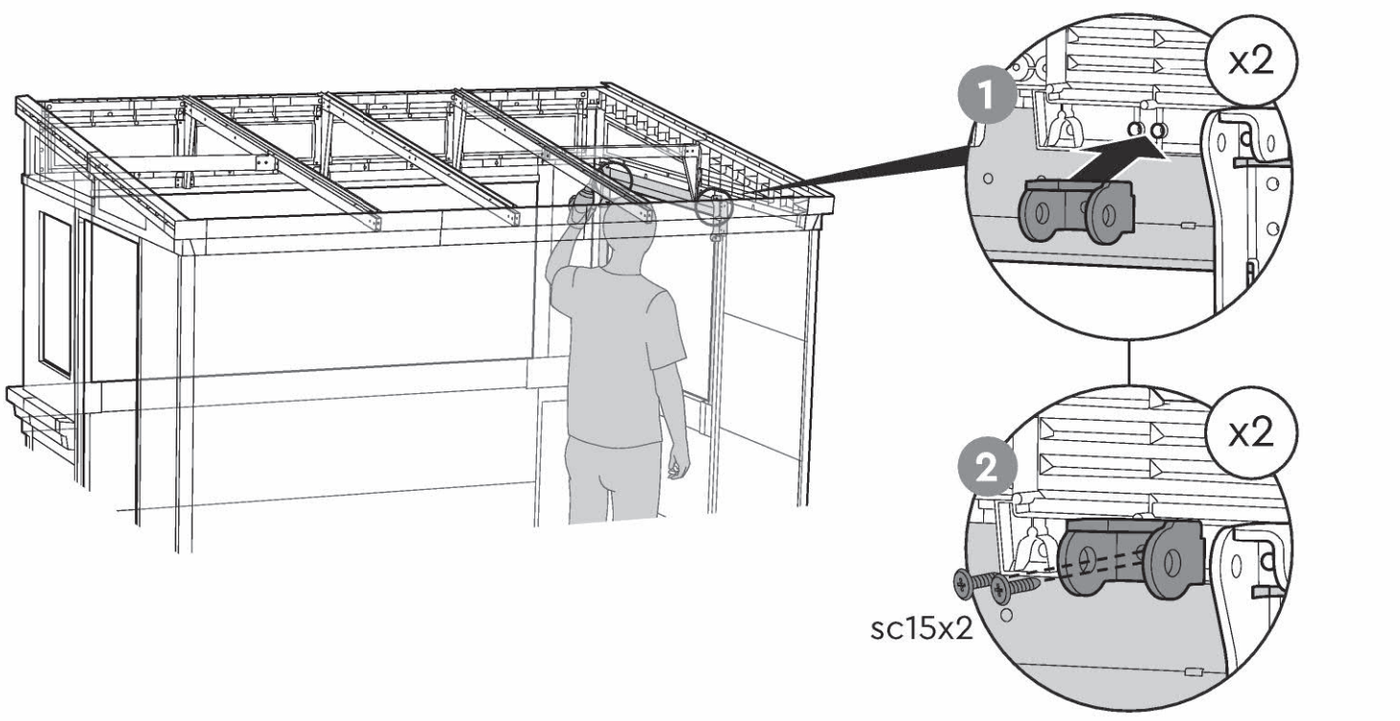

78 | BSKHA (x2) | sc15 (x8) | s26b (x2)

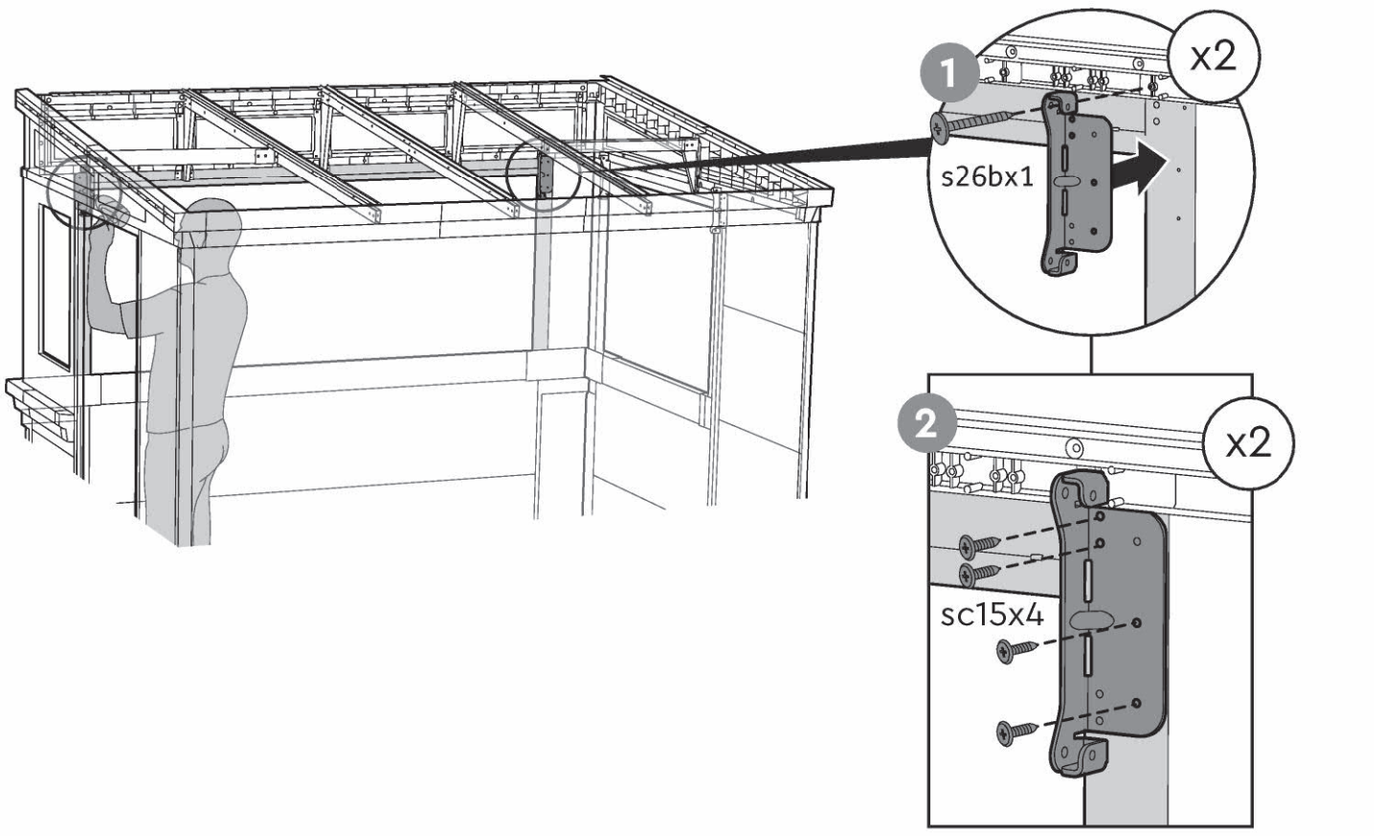

79 | BSKSH (x2) | sc15 (x4)

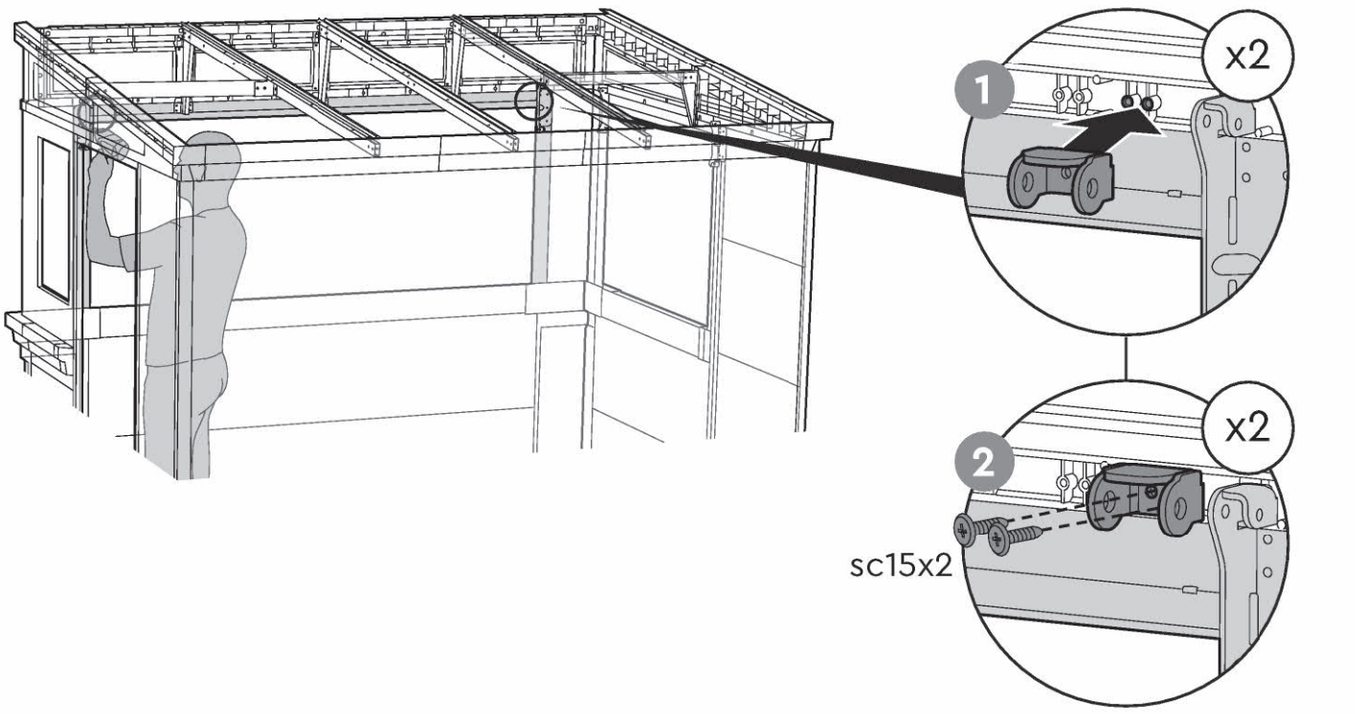

80 | BSURC (x4) | scn10m (x4) | scn10c (x4)

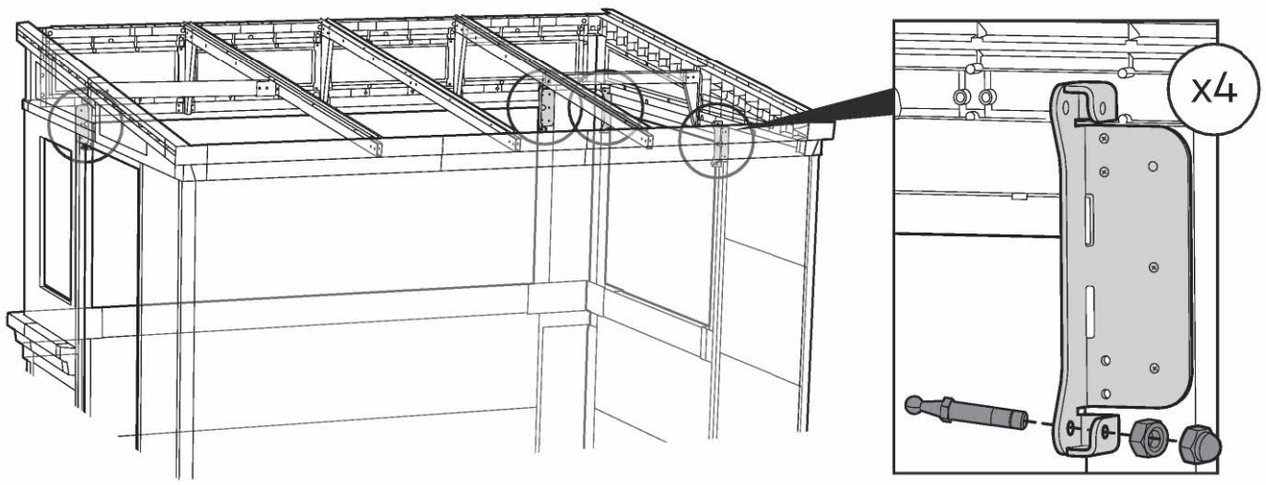

81

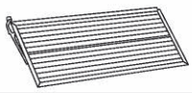

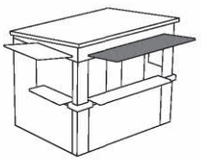

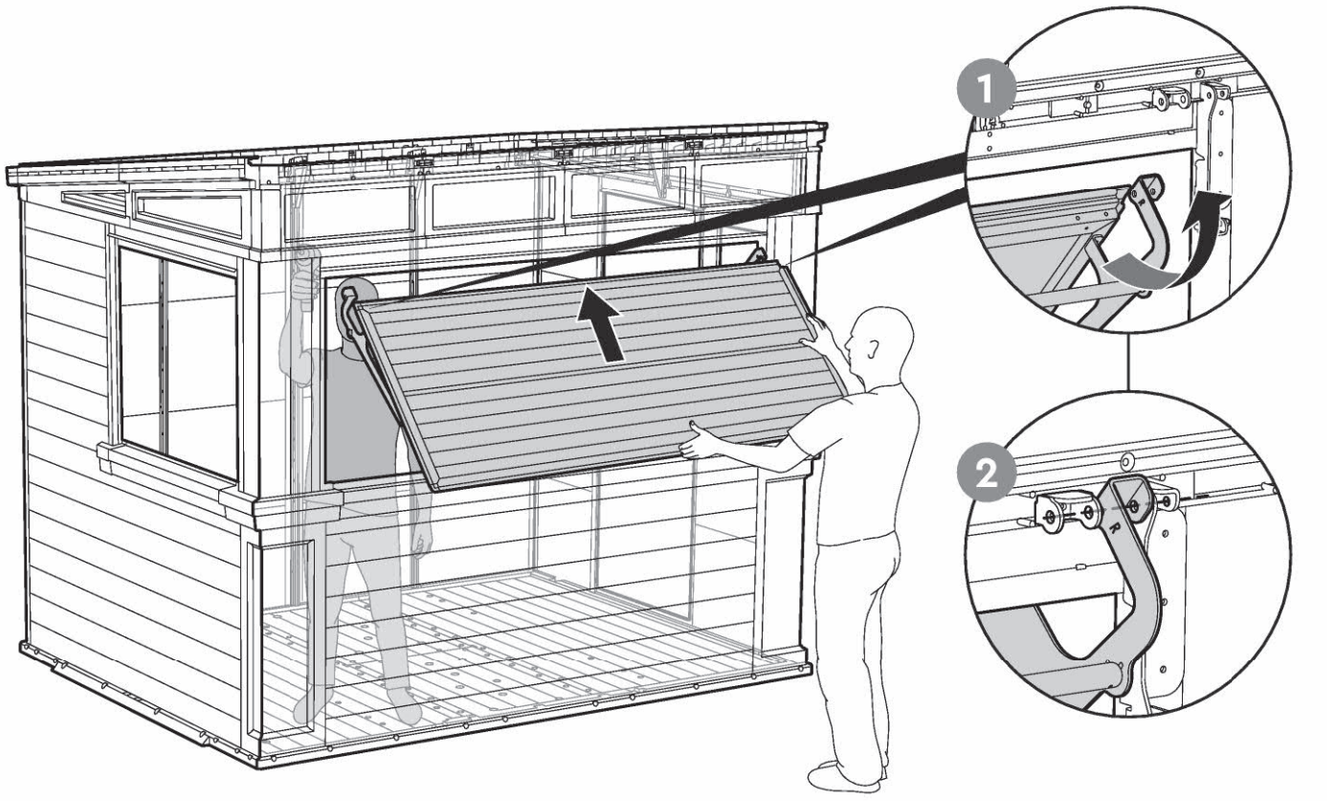

82

s135m (x2)


scn10m (x2)


w28 (x4)

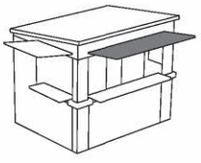


scn10c (x2)

s135m(x1) + w28(x2) + scn10m(x1) + scn10c(x1)

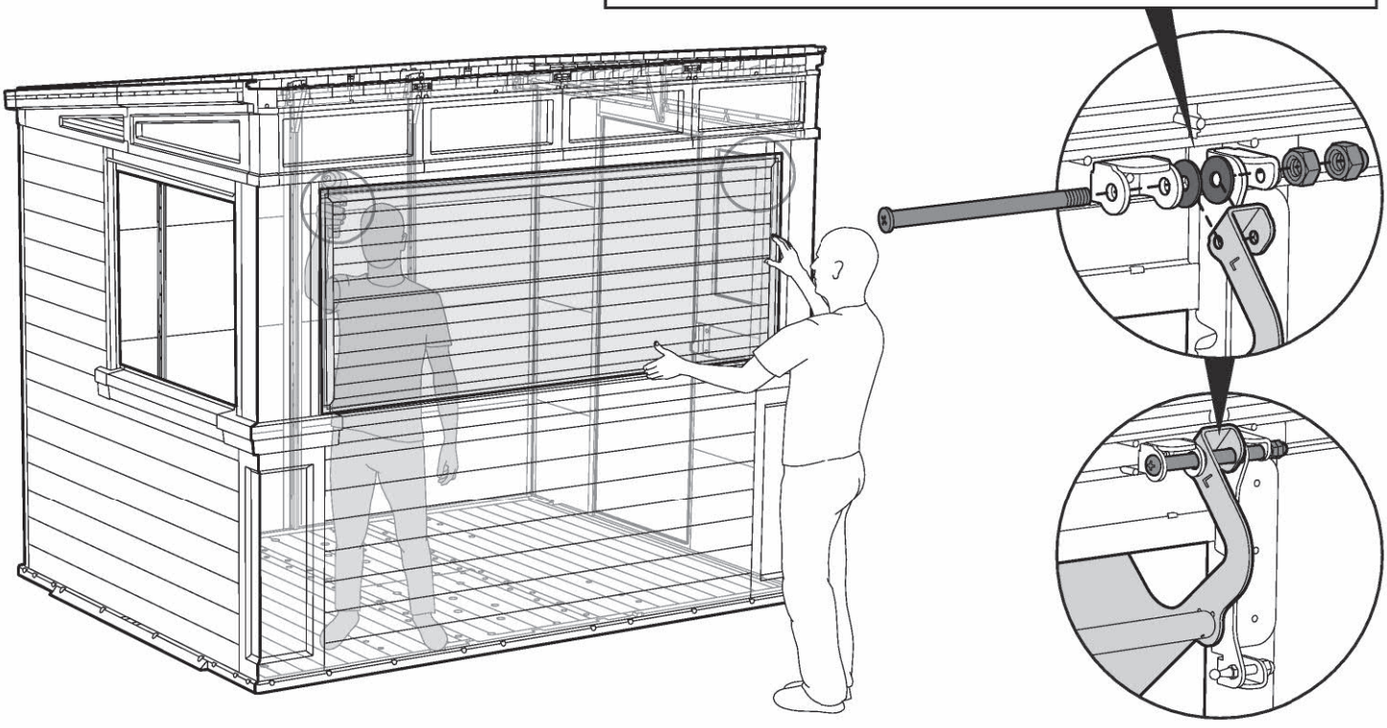

83



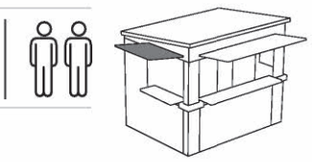

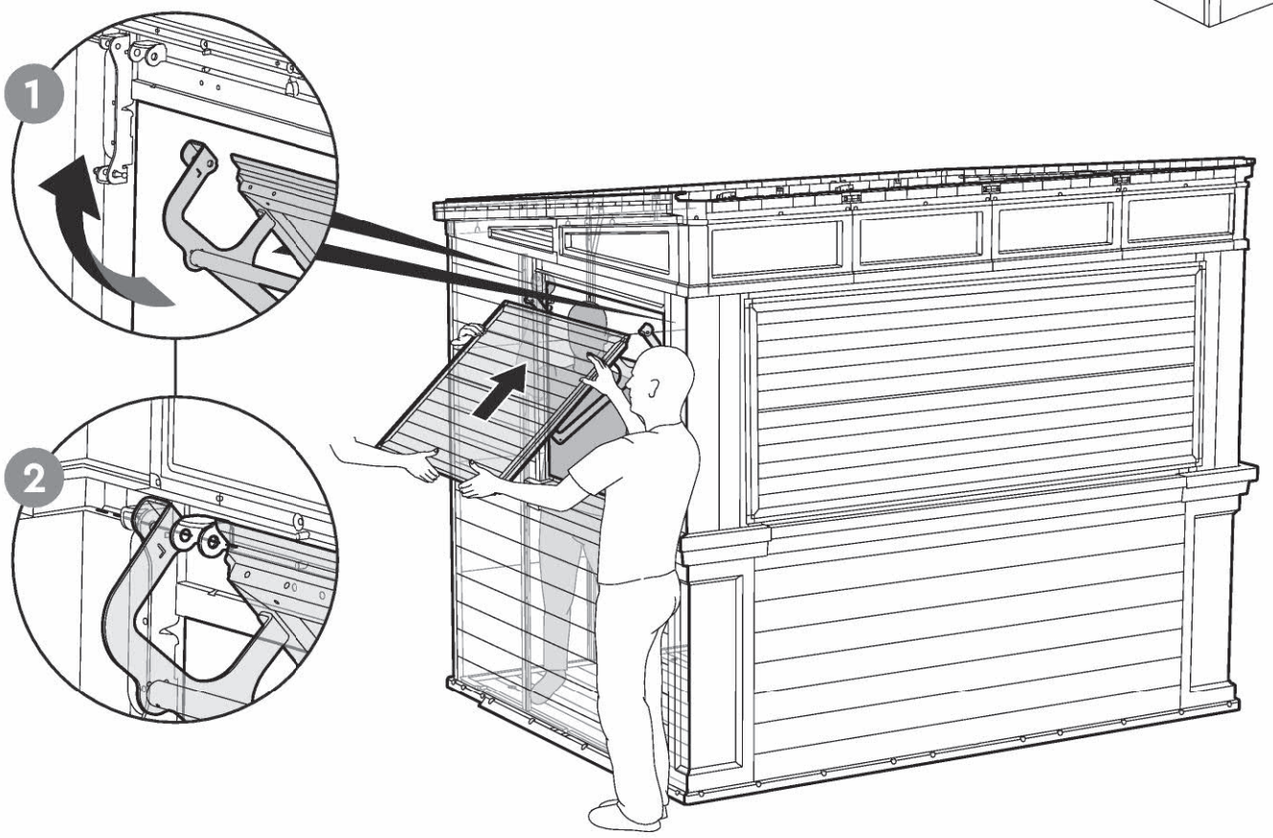

84

s135m (x2)


scn10m (x2)


w28 (x4)

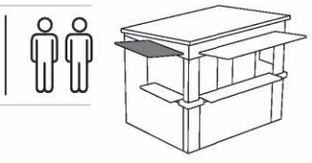


scn10c (x2)

s135m(x1) + w28(x2) + scn10m(x1) + scn10c(x1)

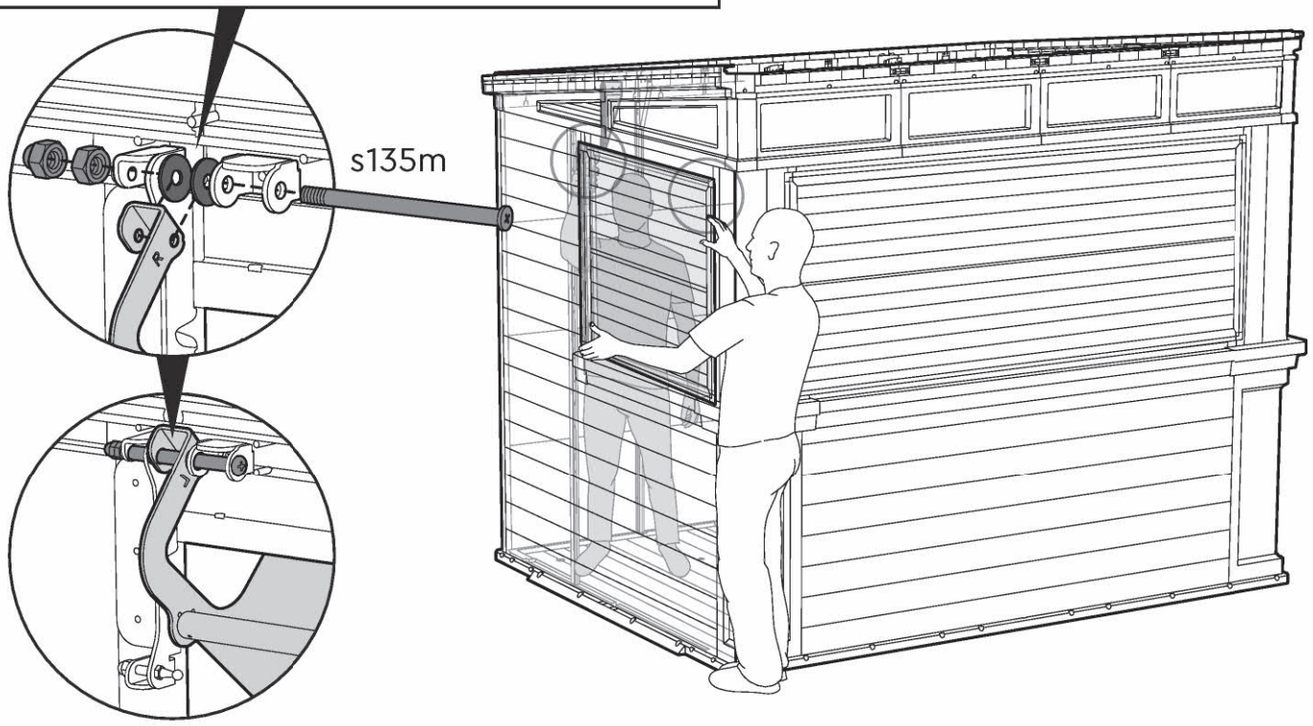

85 | BSSDP 150N (x2) | BSSPP 200N(x2)

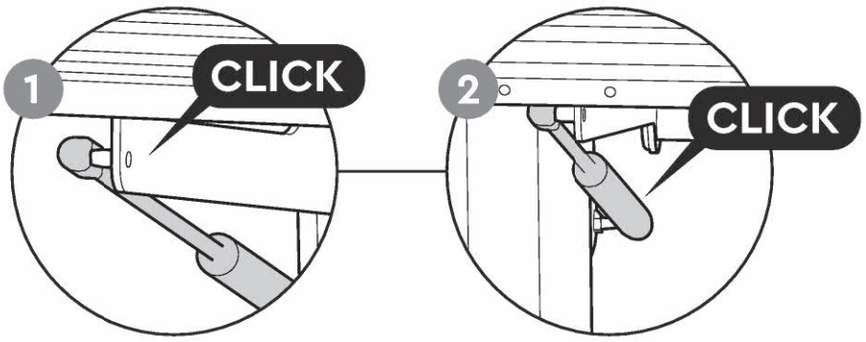

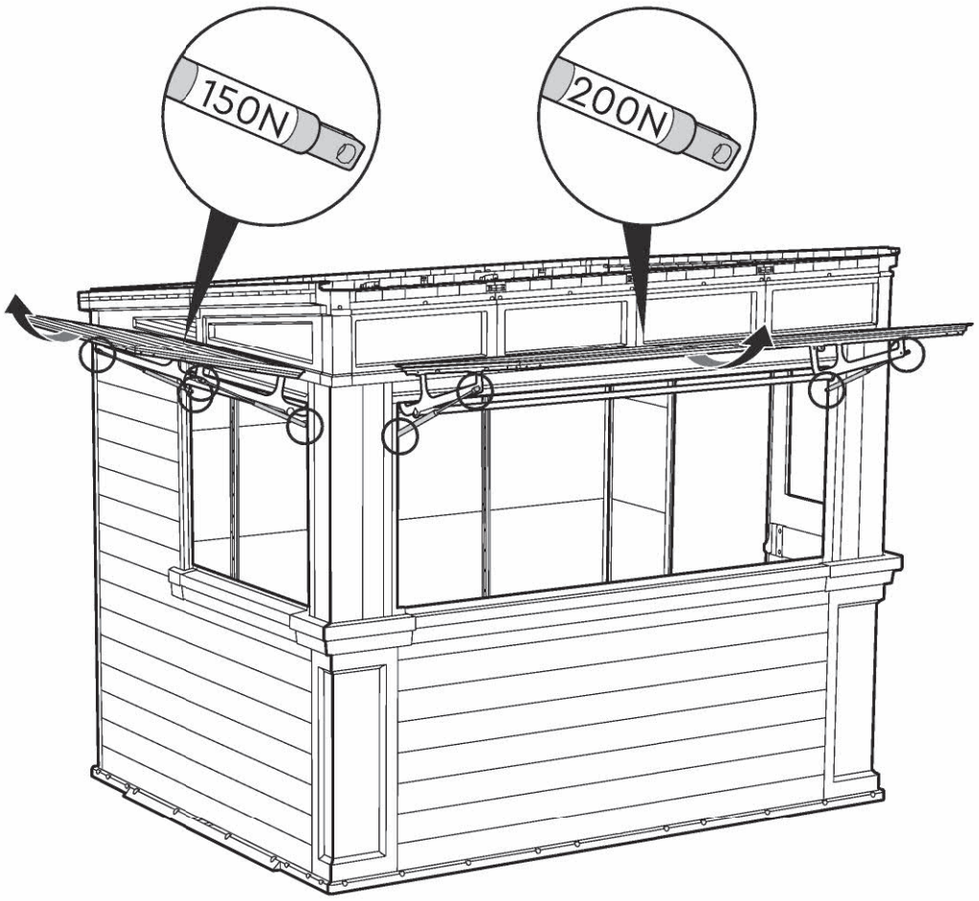

86 (x6)

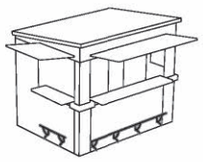

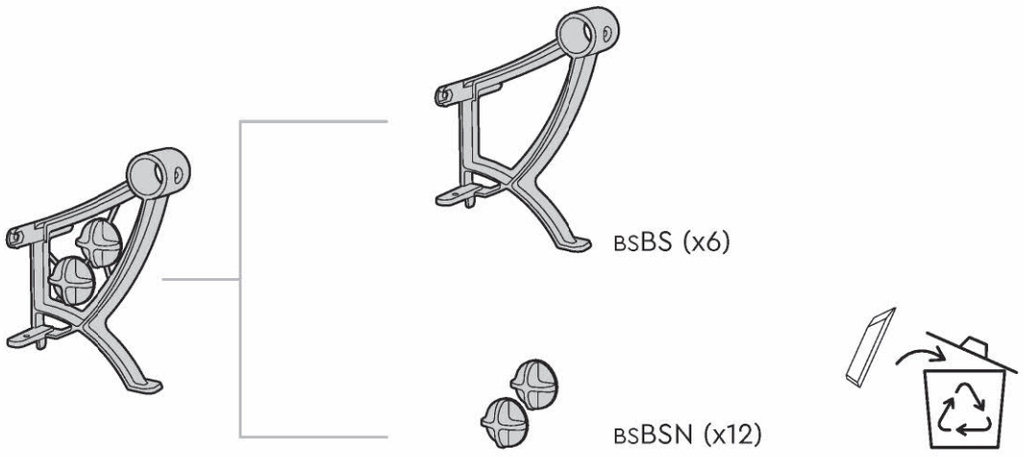

87 BSBS (x6) s26b (x12)

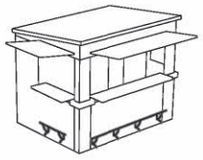

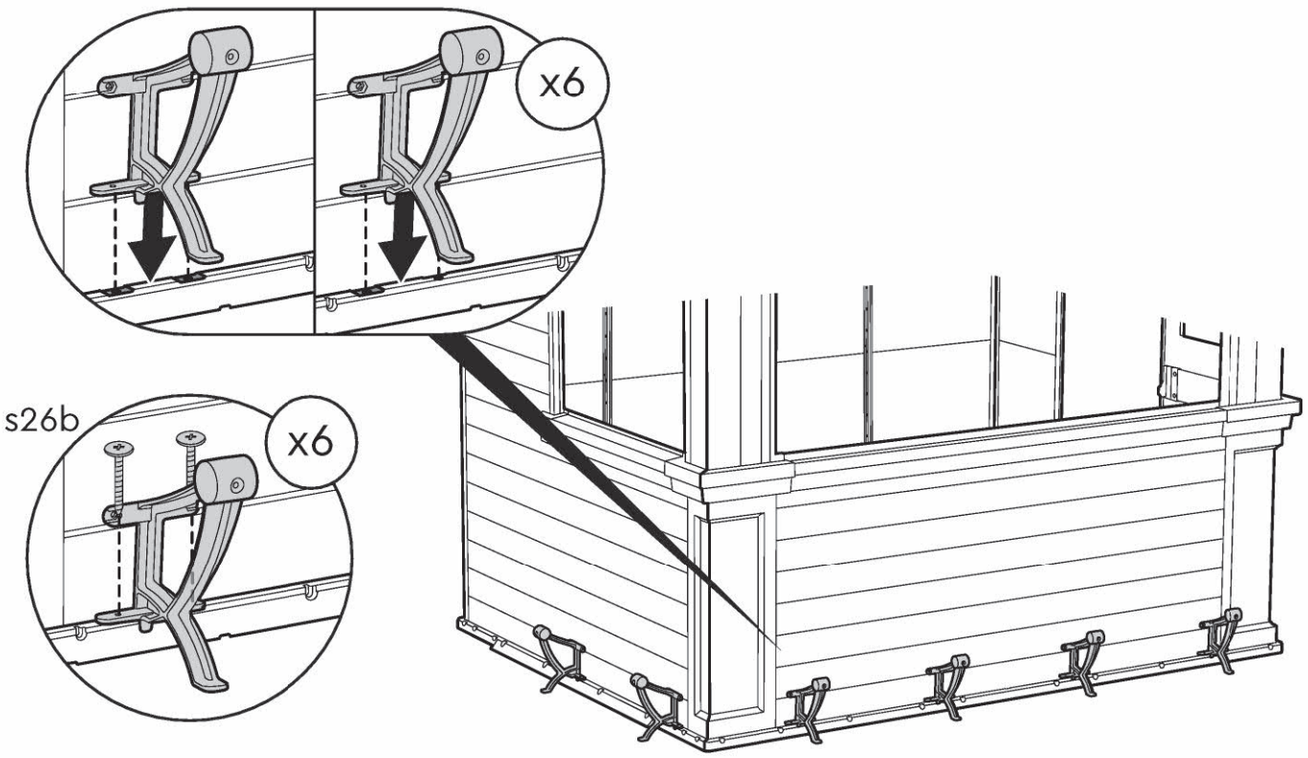

88 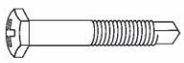 SCB6 (x12)



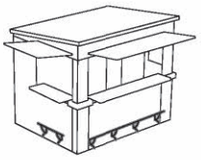

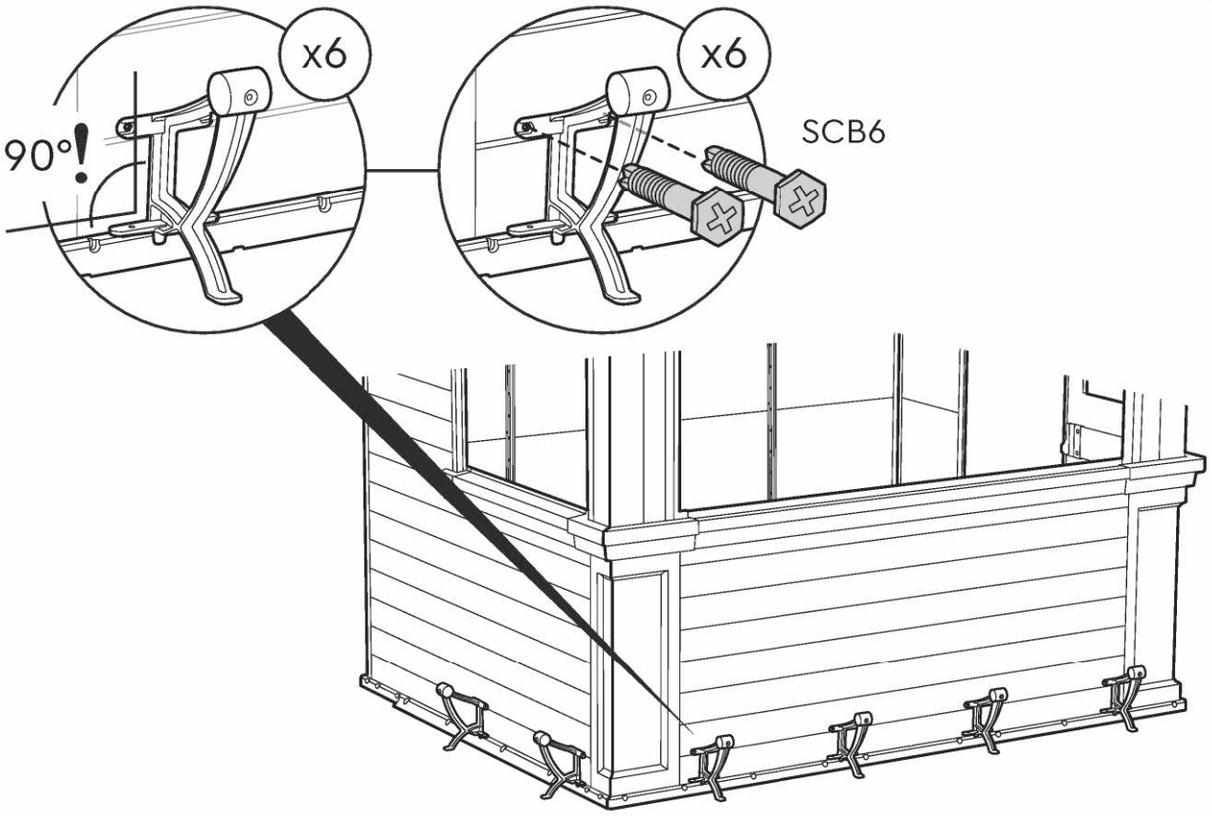

89  BSBSN (x12)

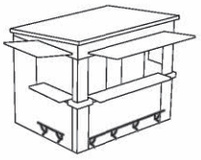

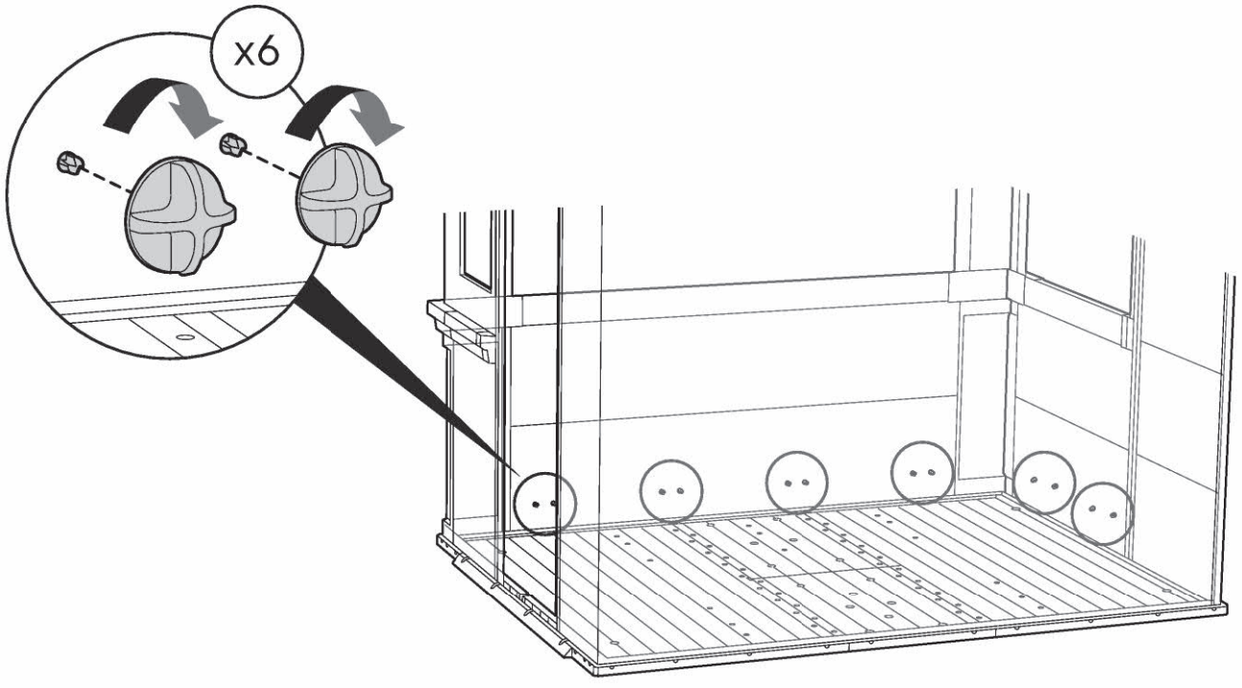

90

BSFBF (x1)

BSFBS (x1)

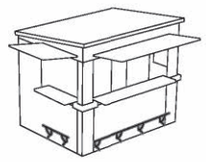

sc15 (x6)

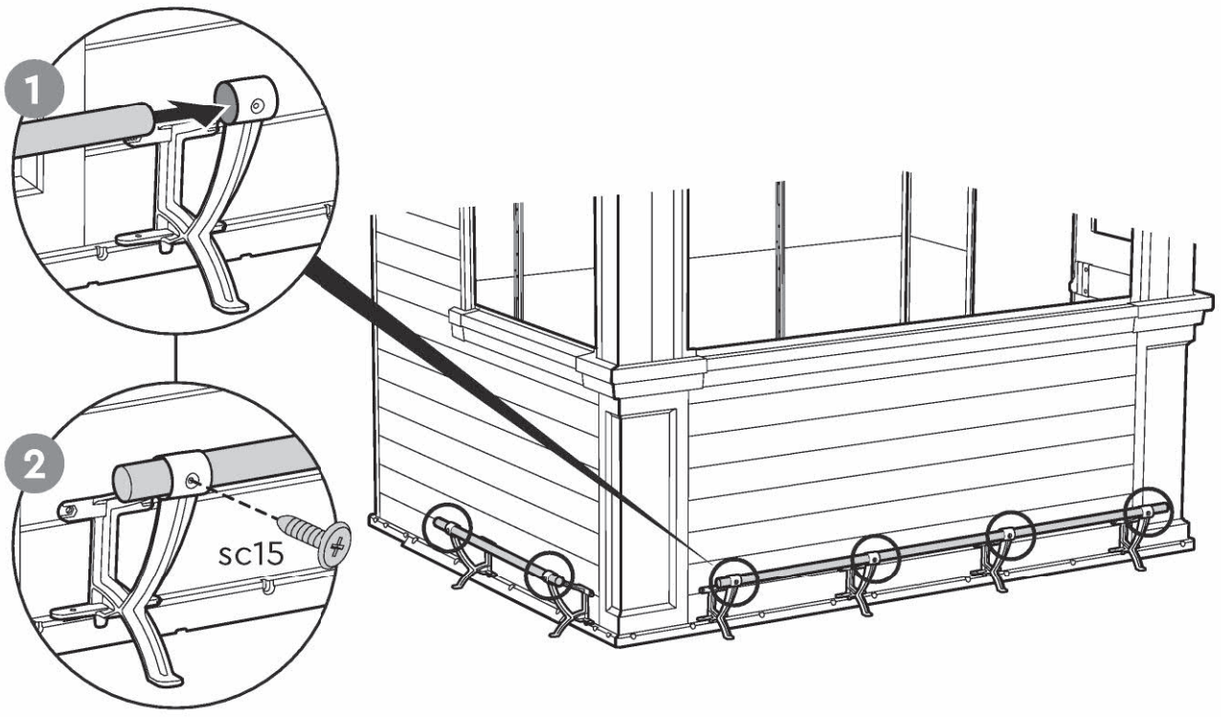

91

BSBEC (x4)

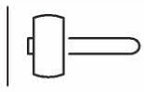

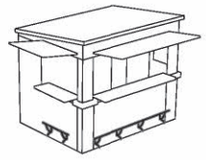

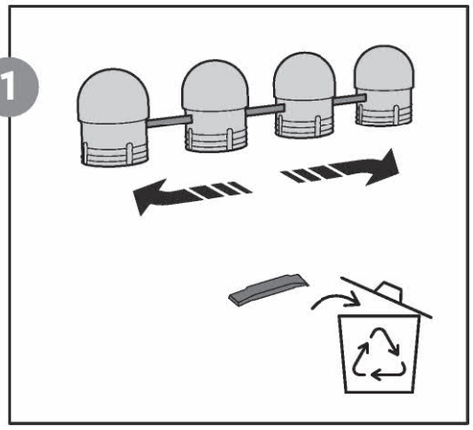

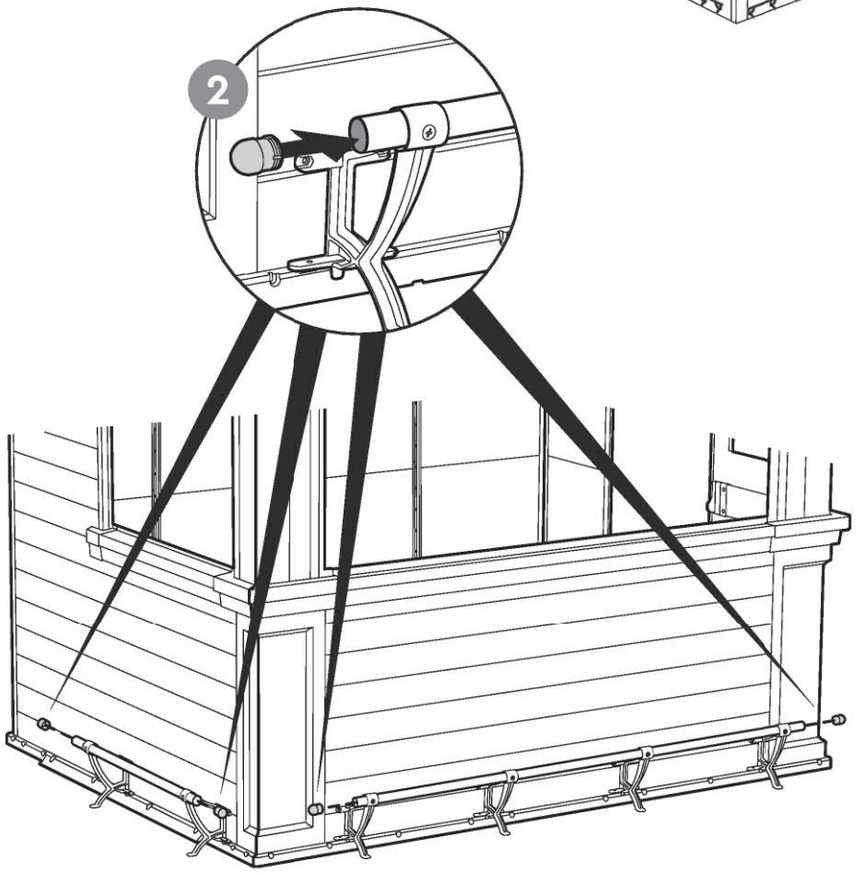

KITCHEN TABLE ASSEMBLY | ENSAMBLE DE MESA DE COCINA **| MONTAGEM DA MESA DE COZINHA |** ASSEMBLAGE DE LA TABLE DE CUISINE **| MONTAGGIO TAVOLO DELLA CUCINA |** MONTAGE KEUKENTAFEL **| KÜCHENTISCHMONTAGE**

92 |  BSKD (x2) |  sc15 (x6)

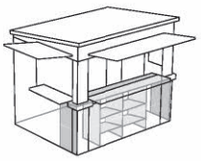

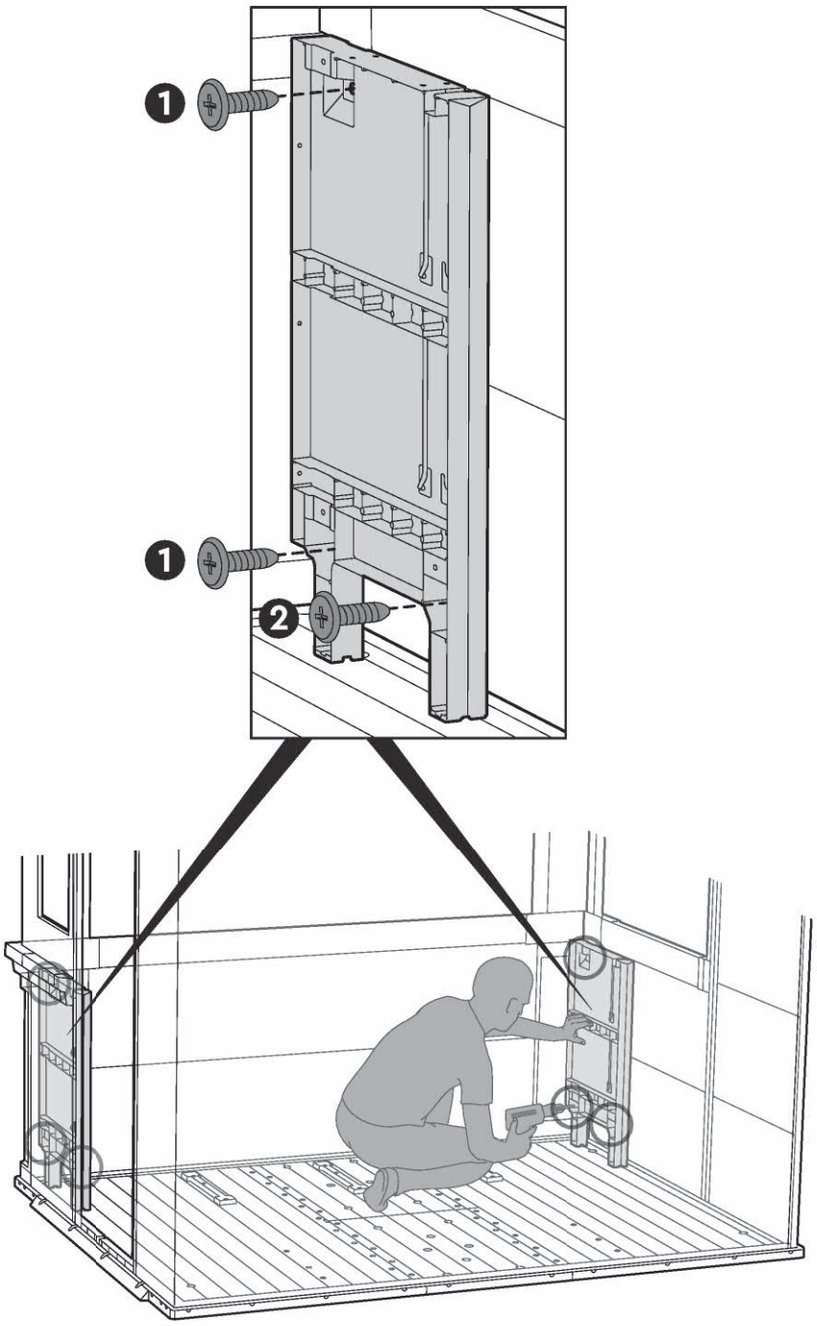

93 | BSCC (x3) | s26b (x9)

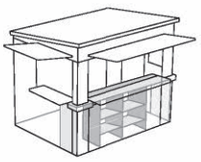

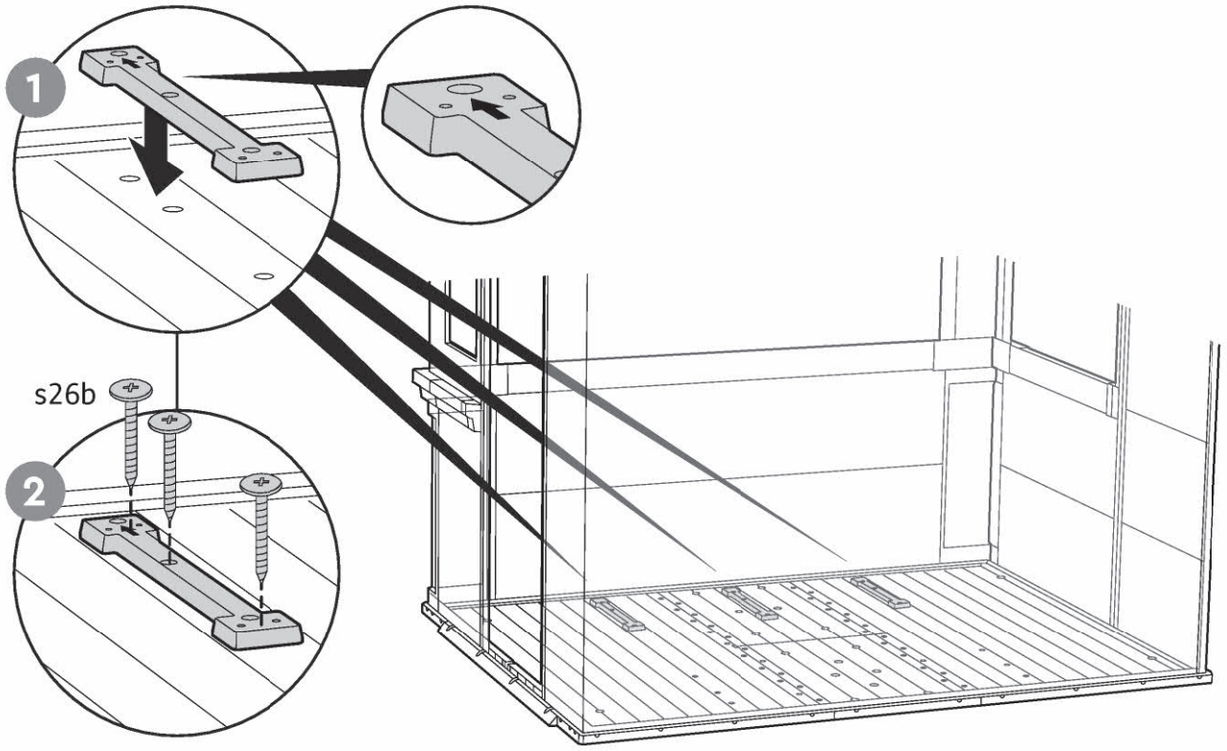

94 | BSKD (x3) | sc15 (x12)

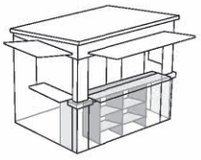

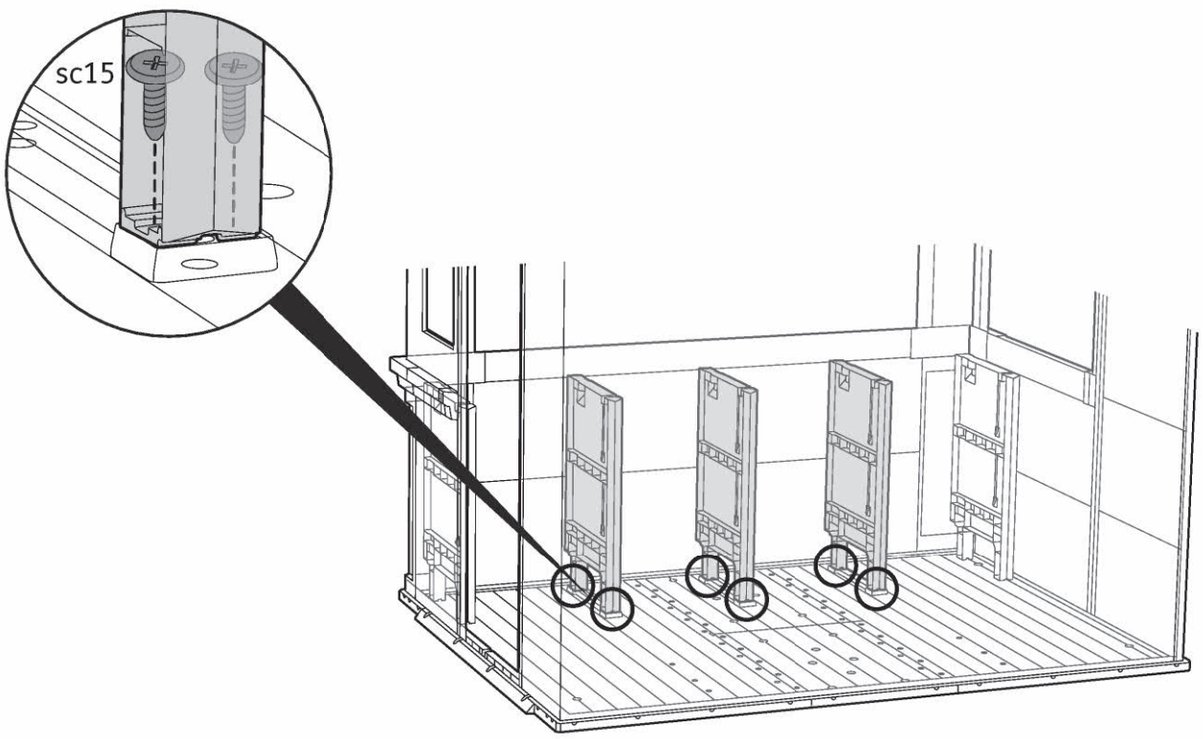

95



BSKM (x2)



sc15 (x7)

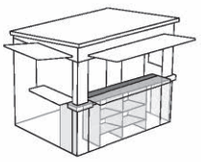

1

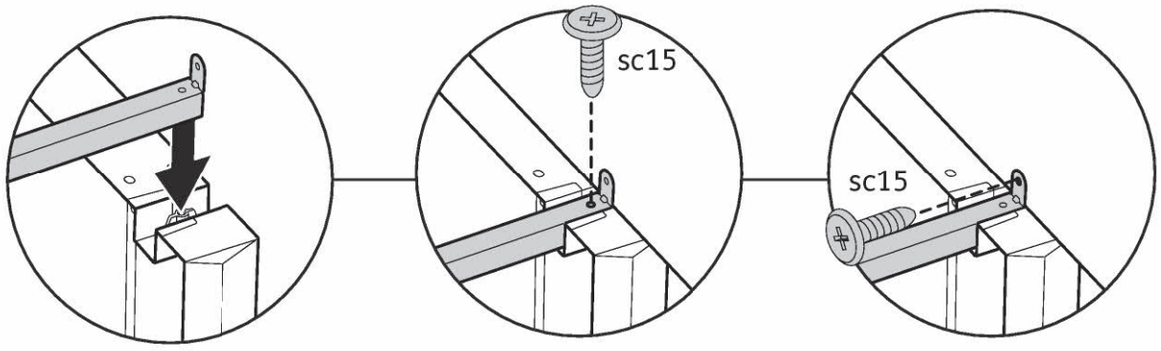

2

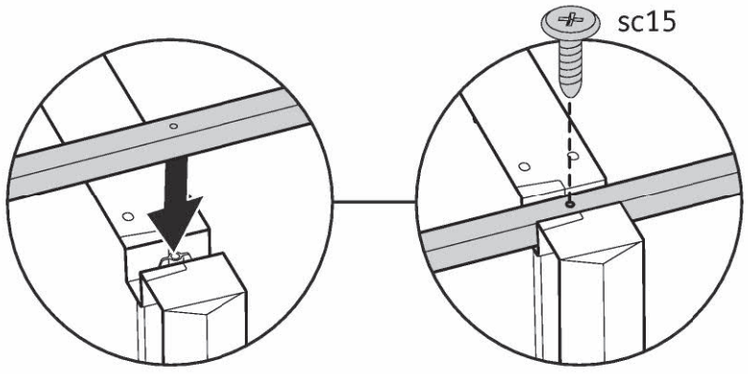

3

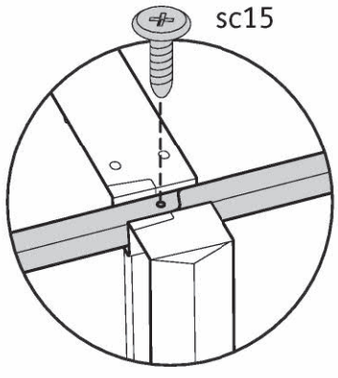

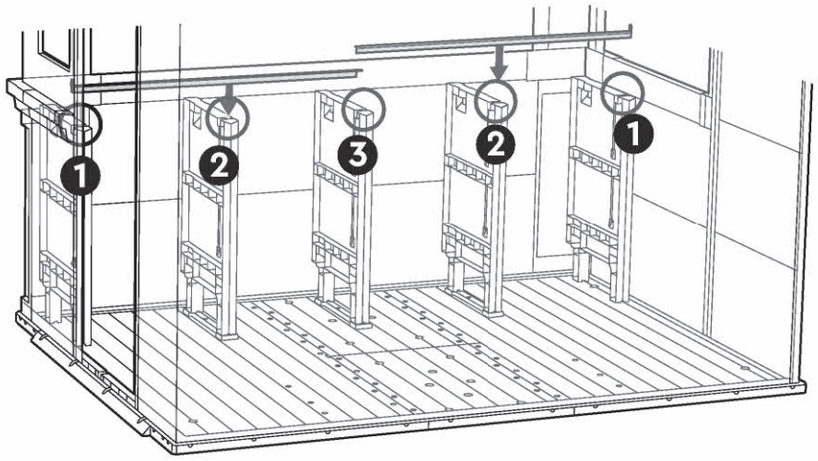

96 | sc15 (x18)

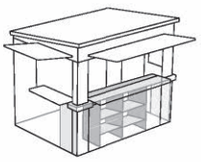

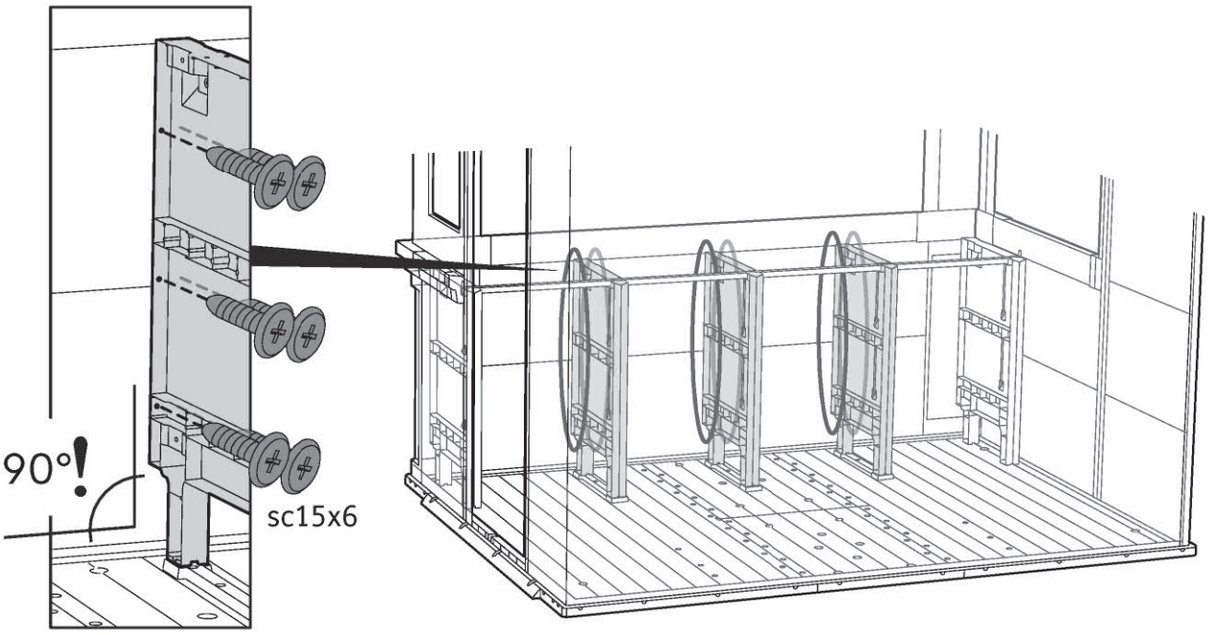

97 | BSKL (x1) | BSKP (x1) | BSKR (x1)

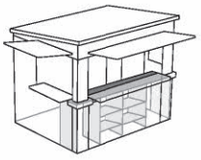

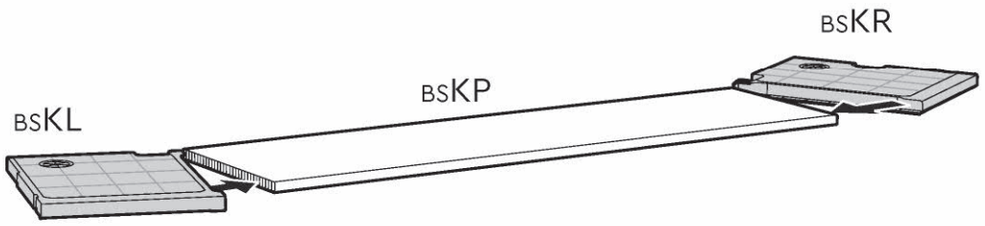

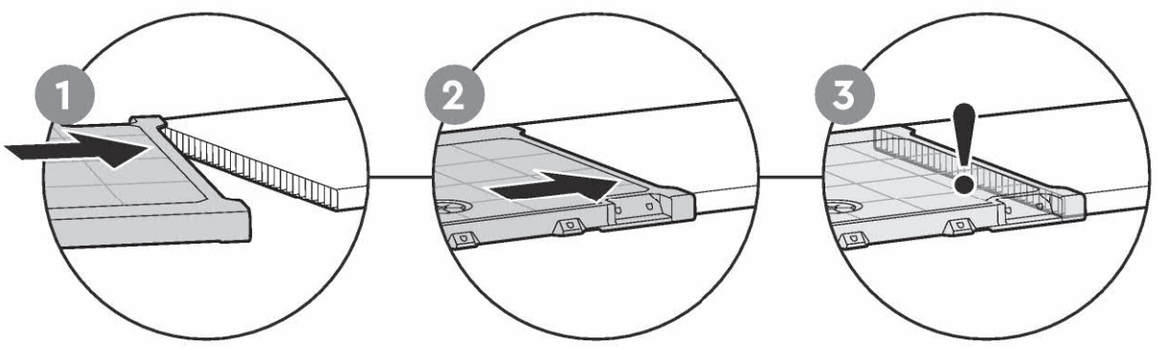

98 | s13b (x4)

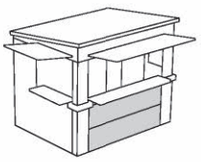

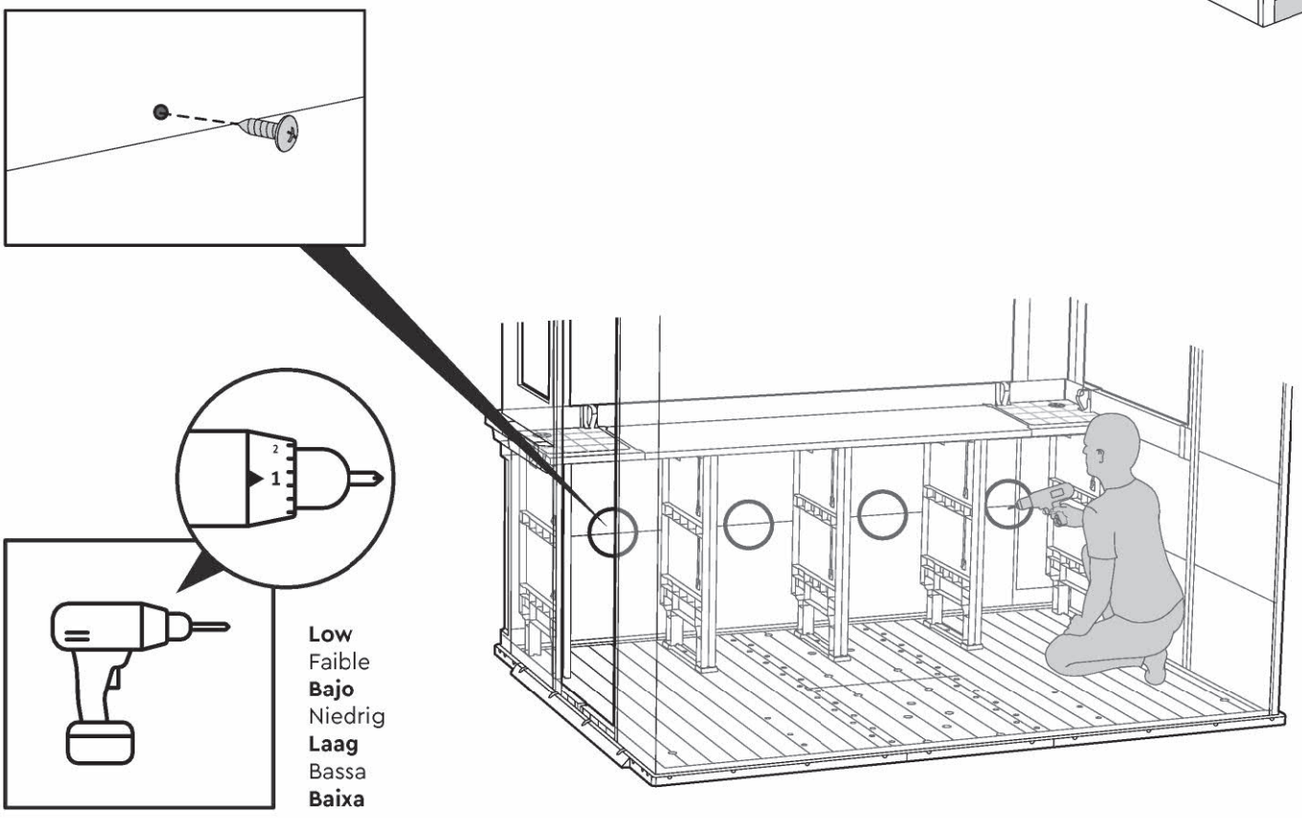

99 | 

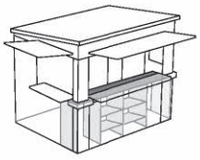

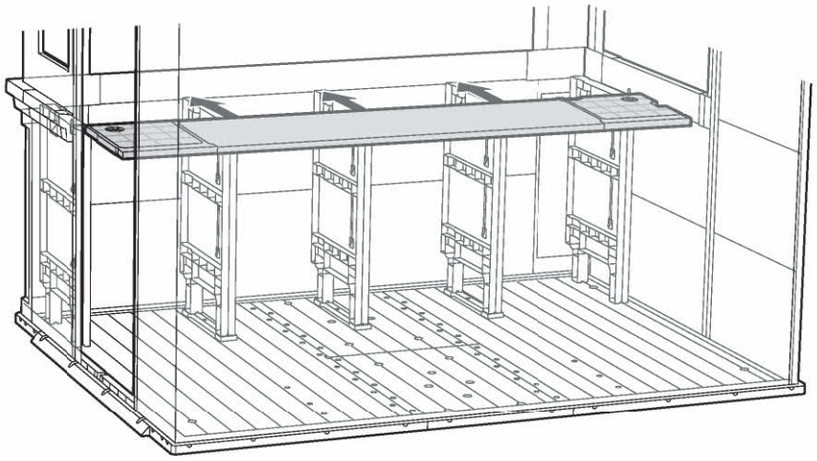

100

sc15 (x16)

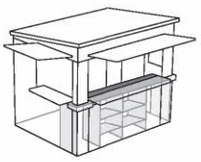

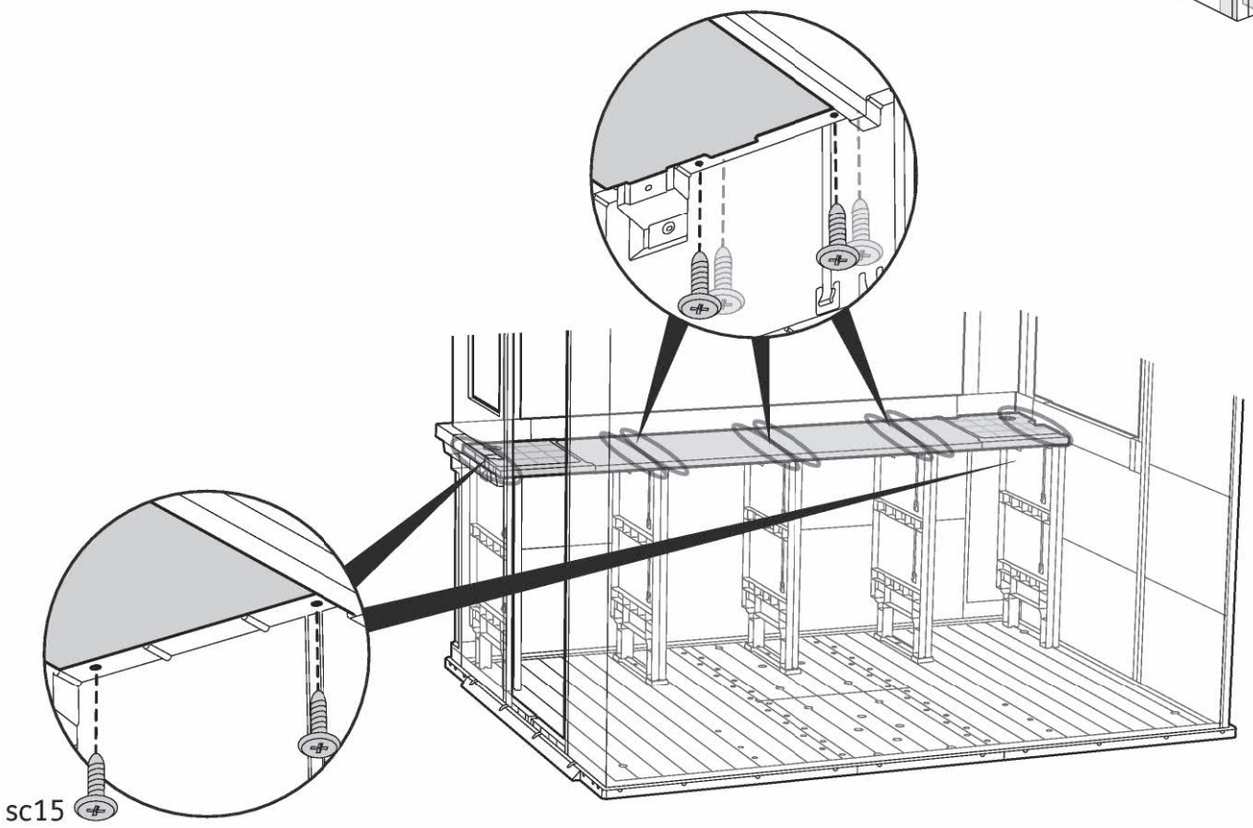

101

sc15 (x4)

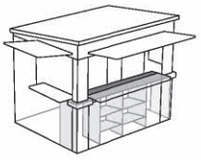

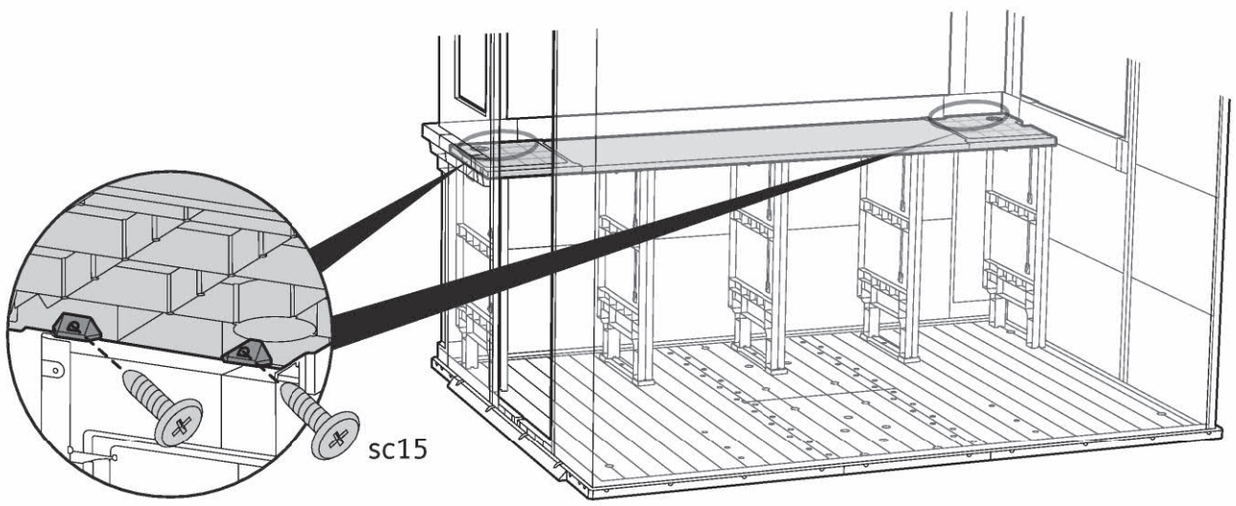

102



BSCHC (x3)



s26b (x6)

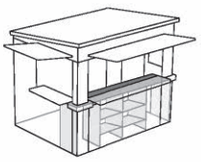

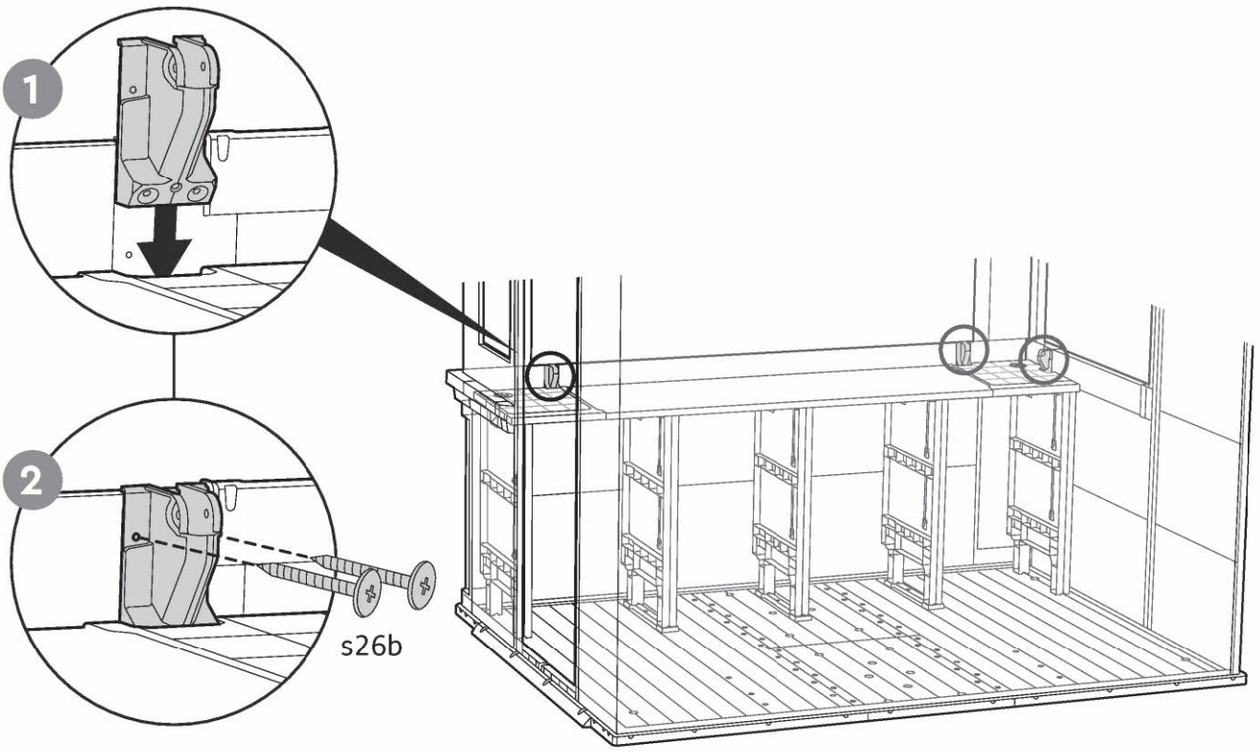

103



S80T (x8)

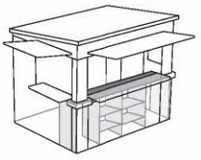

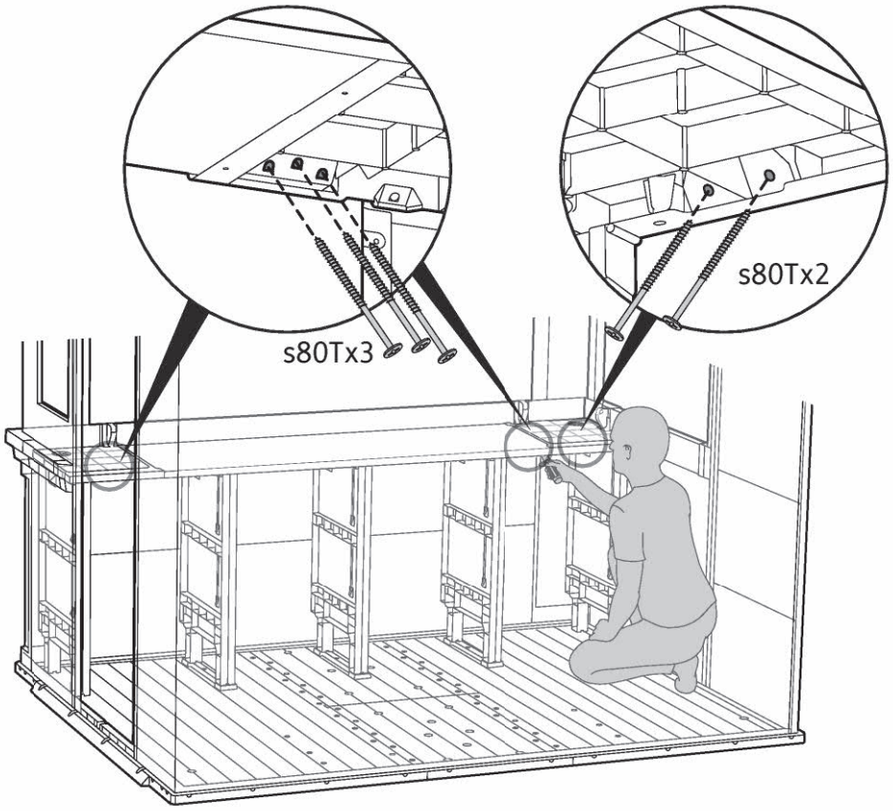

104 | sc15 (x8)

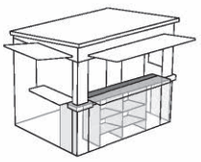

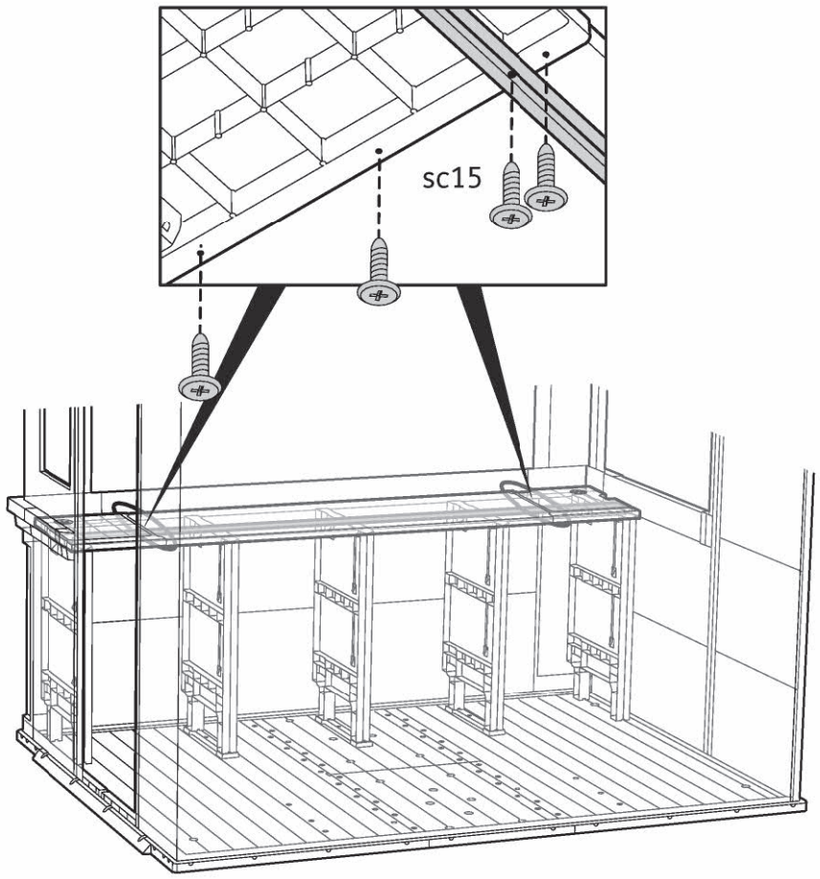

105 | BSKSP (x4)

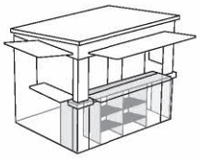

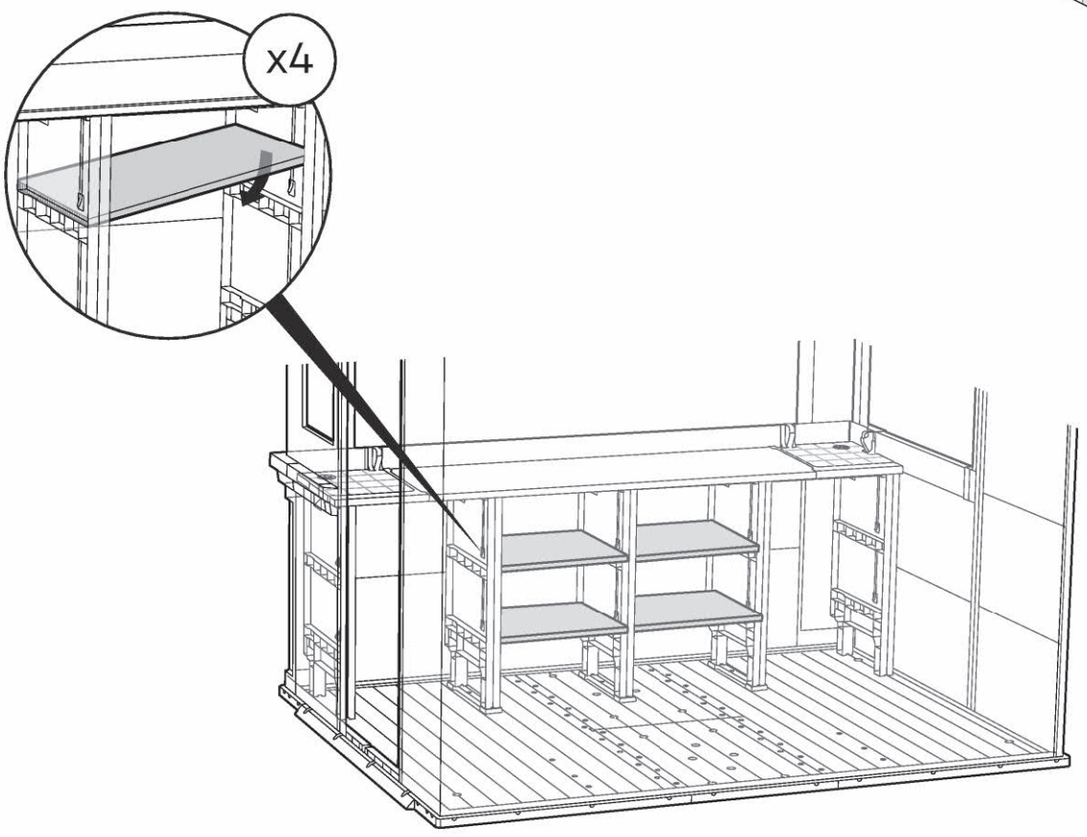

CHOOSE THE LOCATION OF THE SHELVES | ELEGIR LA UBICACIÓN DE LOS ESTANTES **| DEFINA A LOCALIZAÇÃO DAS PRATELEIRAS |** CHOISISSEZ L'EMPLACEMENT DES ÉTAGÈRES **| SELEZIONE DELLA POSIZIONE DELLE MENSOLE |** KIES DE PLAATS VAN DE PLANKEN **| WÄHLEN SIE DEN STANDORT DER REGALE**

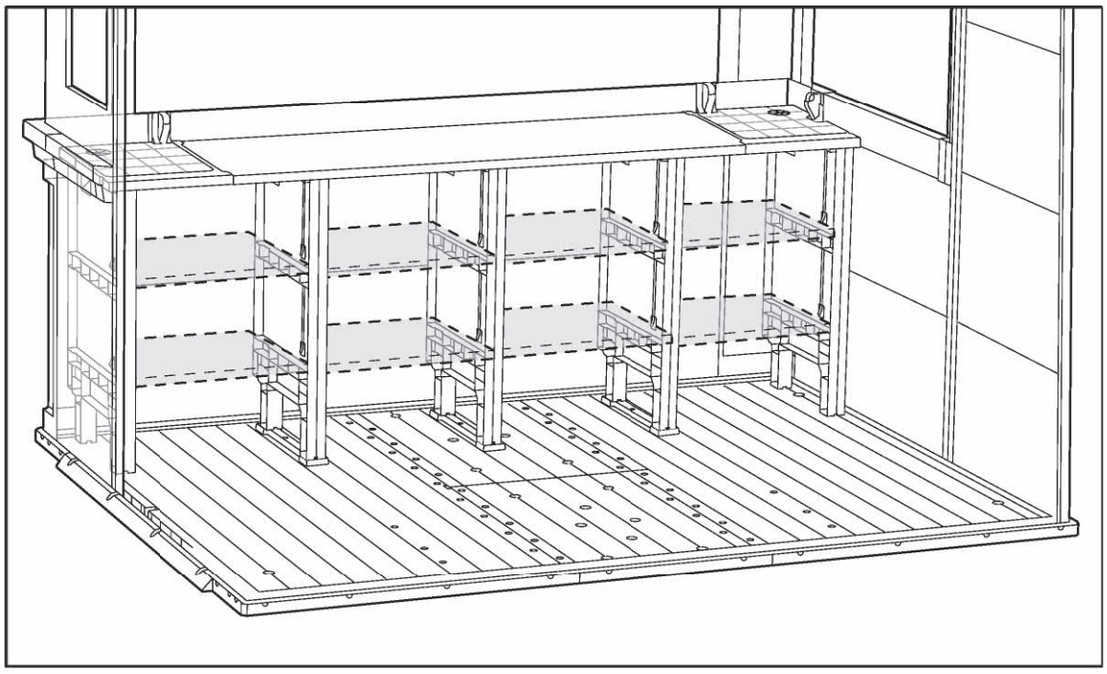

COUNTER ASSEMBLY | ENSAMBLE DE MOSTRADOR | **MONTAGEM DO BALCÃO** | ASSEMBLAGE DU COMPTOIR | **MONTAGGIO BANCONE** | MONTAGE TOONBANK | **THENKEMONTAGE**

106



BSCFP (x1)



BSRMF (x2)

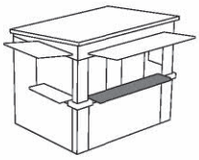

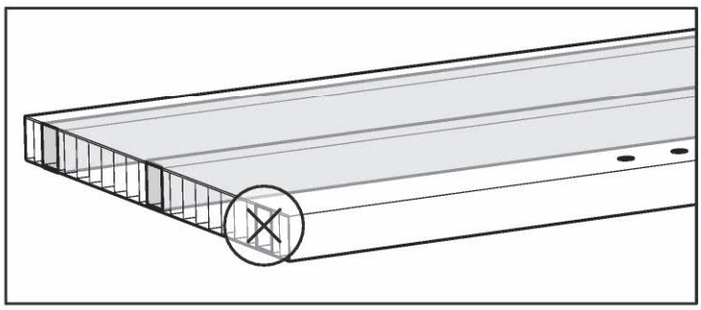

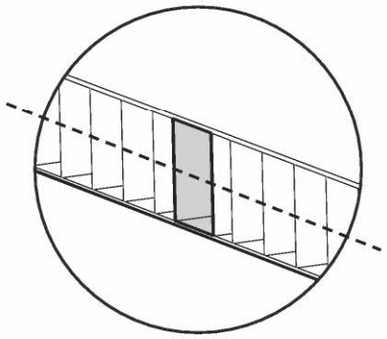

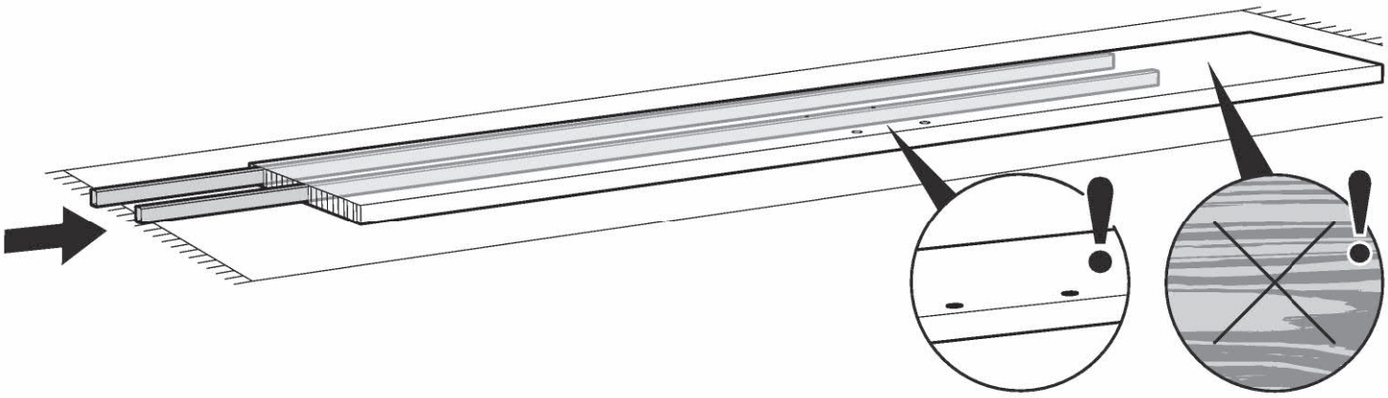

107

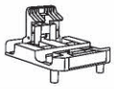

BSL (x1)



BSLOG (x1)



s26b (x4)

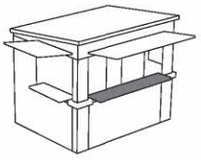

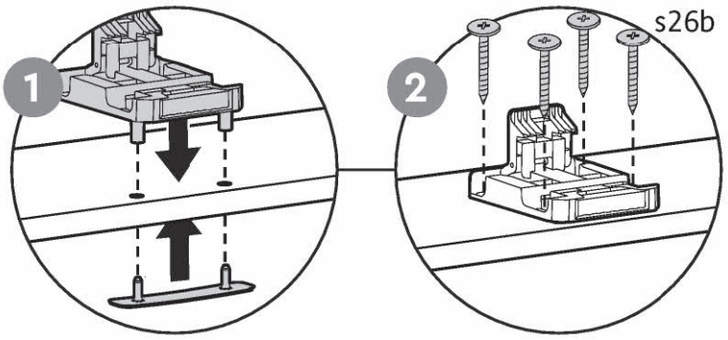

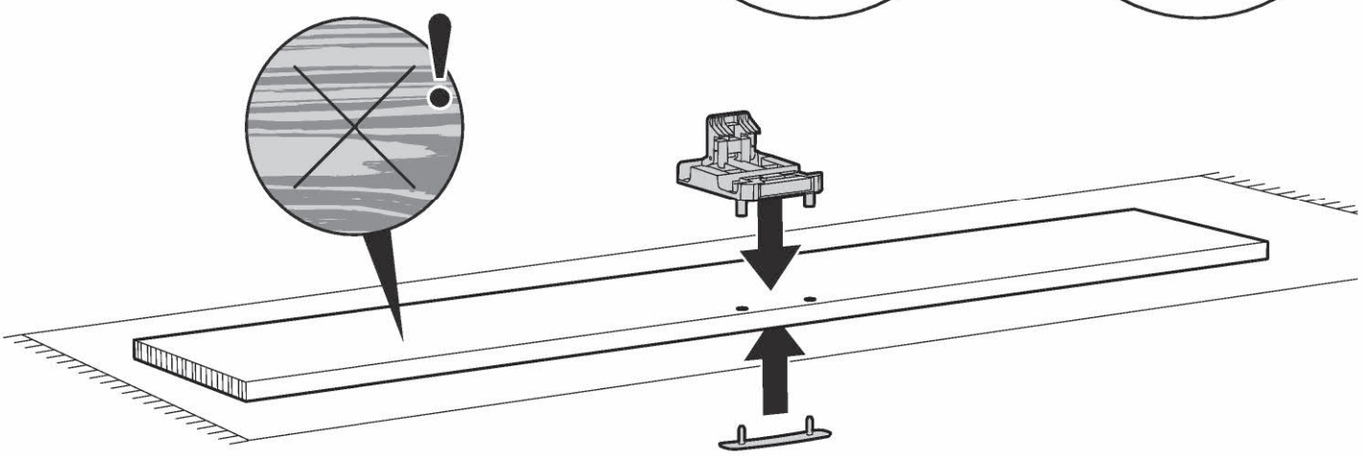

108

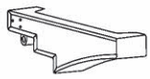 BSECL (x1)

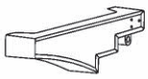 BSECR (x1)

 s26b (x4)

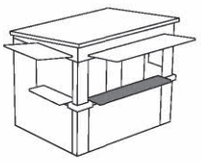

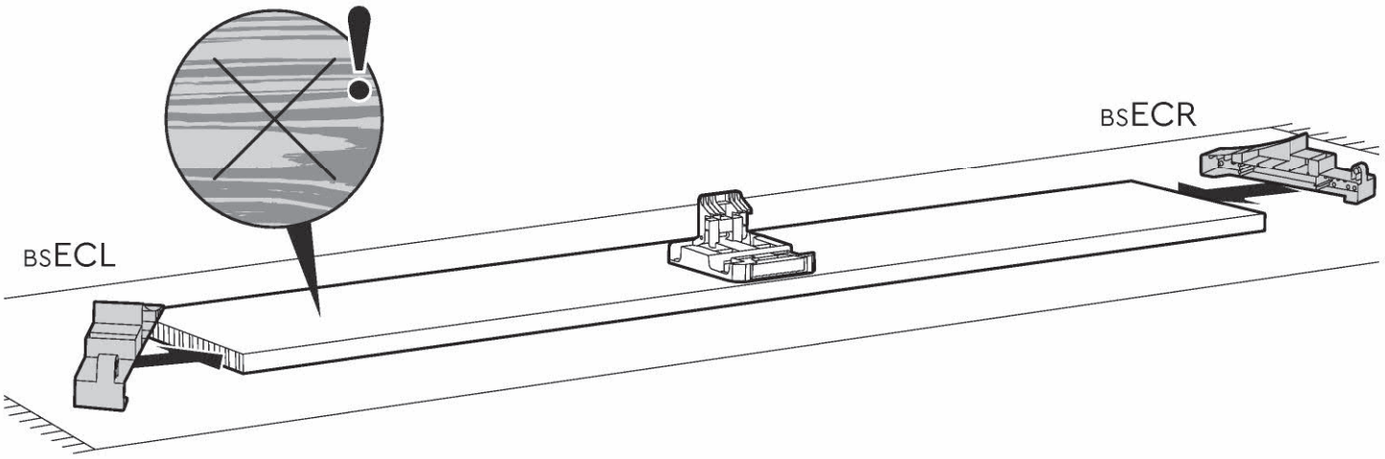

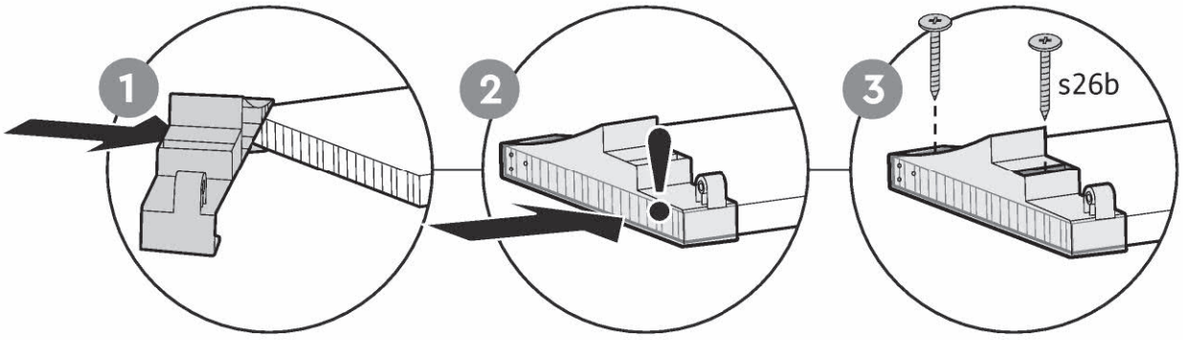

109

 BSCSP (x1)

 BSRMS (x2)

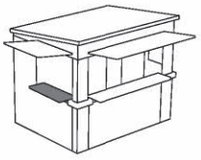

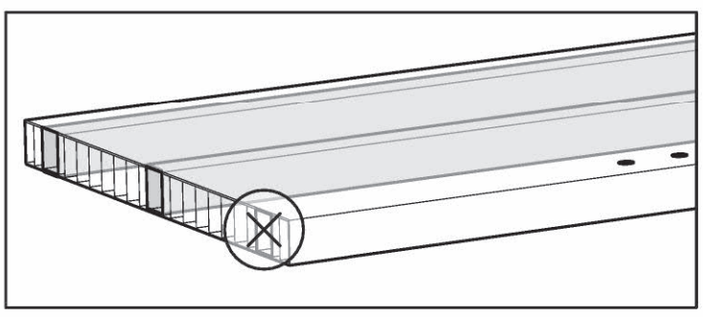

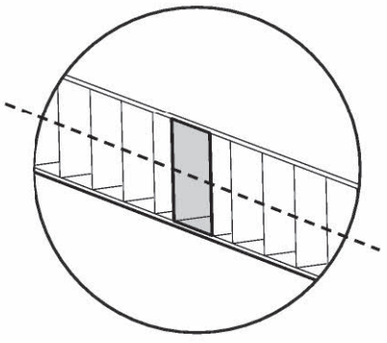

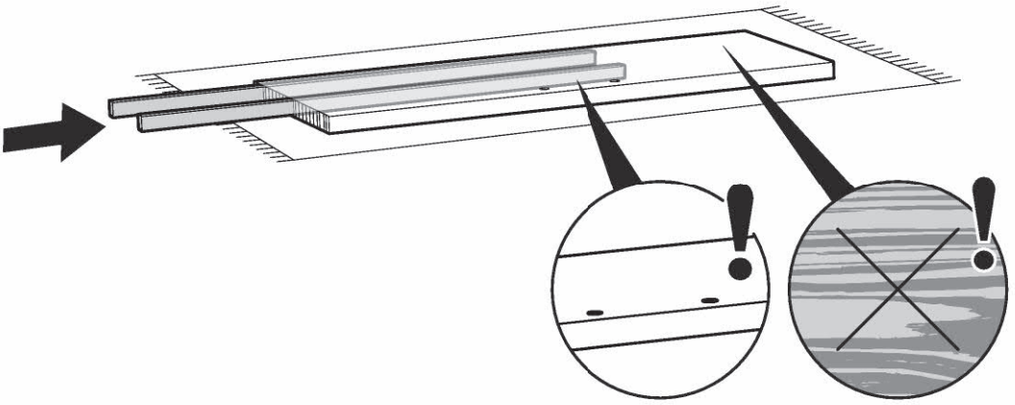

110

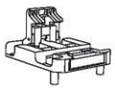
BSL (x1)


BSLOG (x1)


s26b (x4)

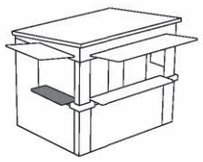

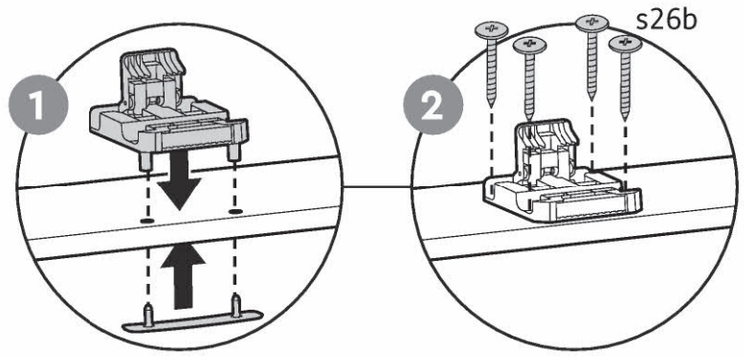

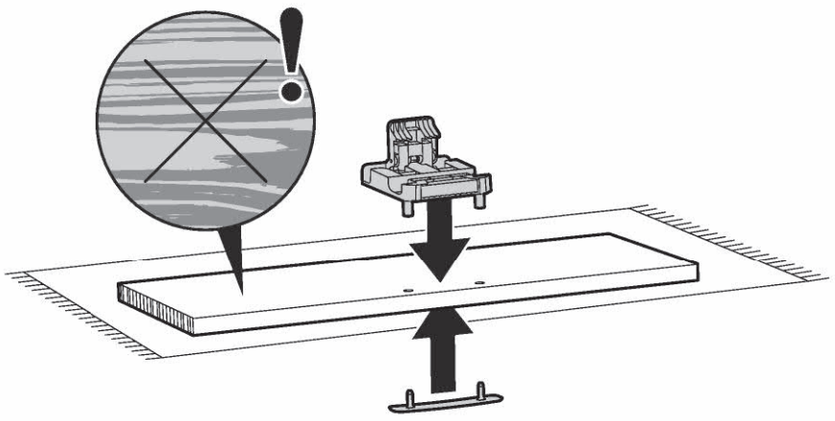

111

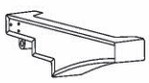
BSECL (x1)

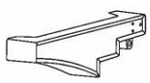
BSECR (x1)


s26b (x4)

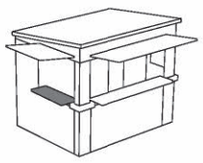

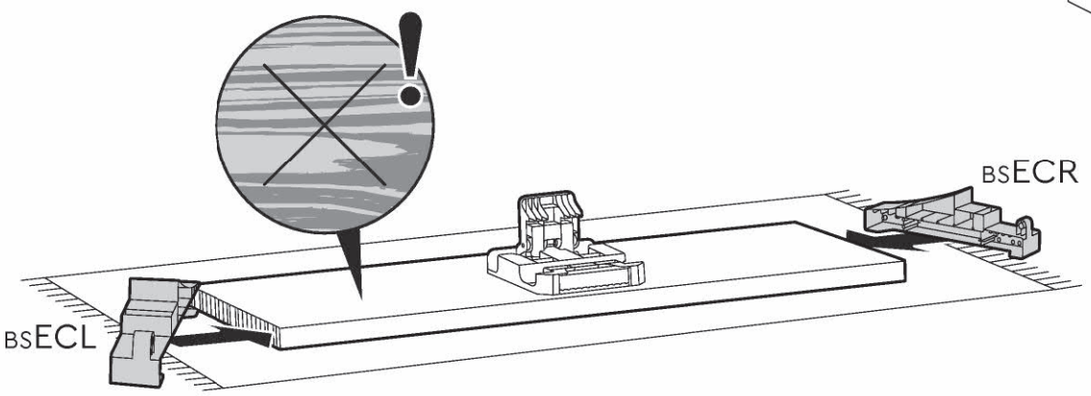

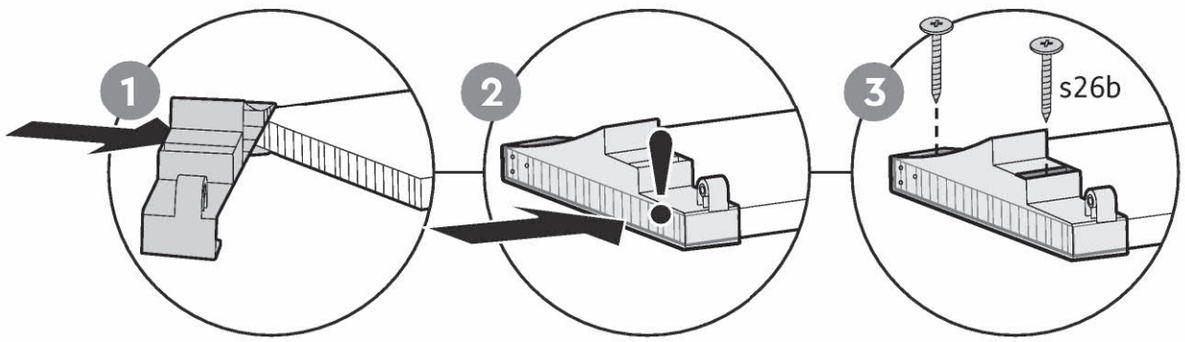

112 |  BSCHC (x1) |  sc38 (x1) |  scn8 (x1)

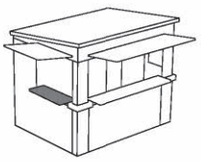

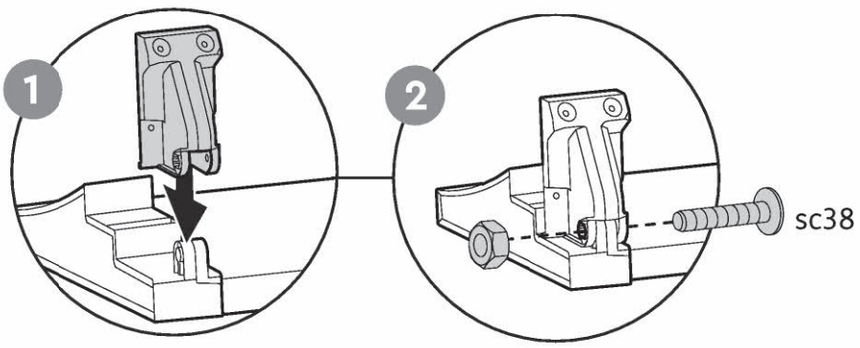

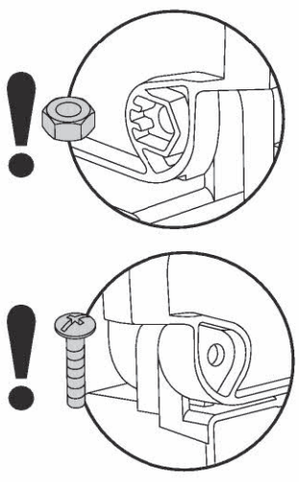

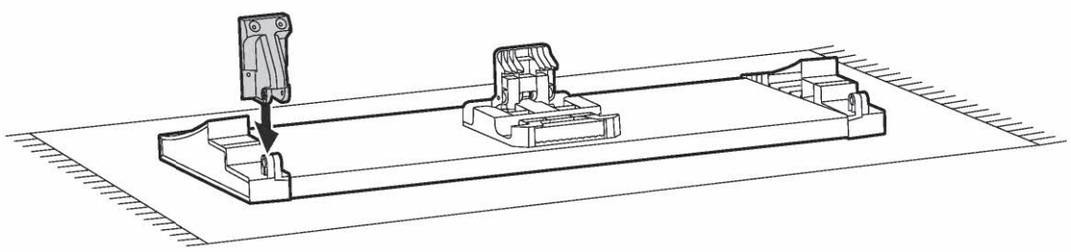

113





sc38 (x2)



scn8 (x2)

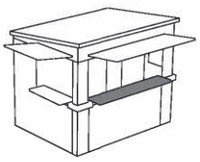

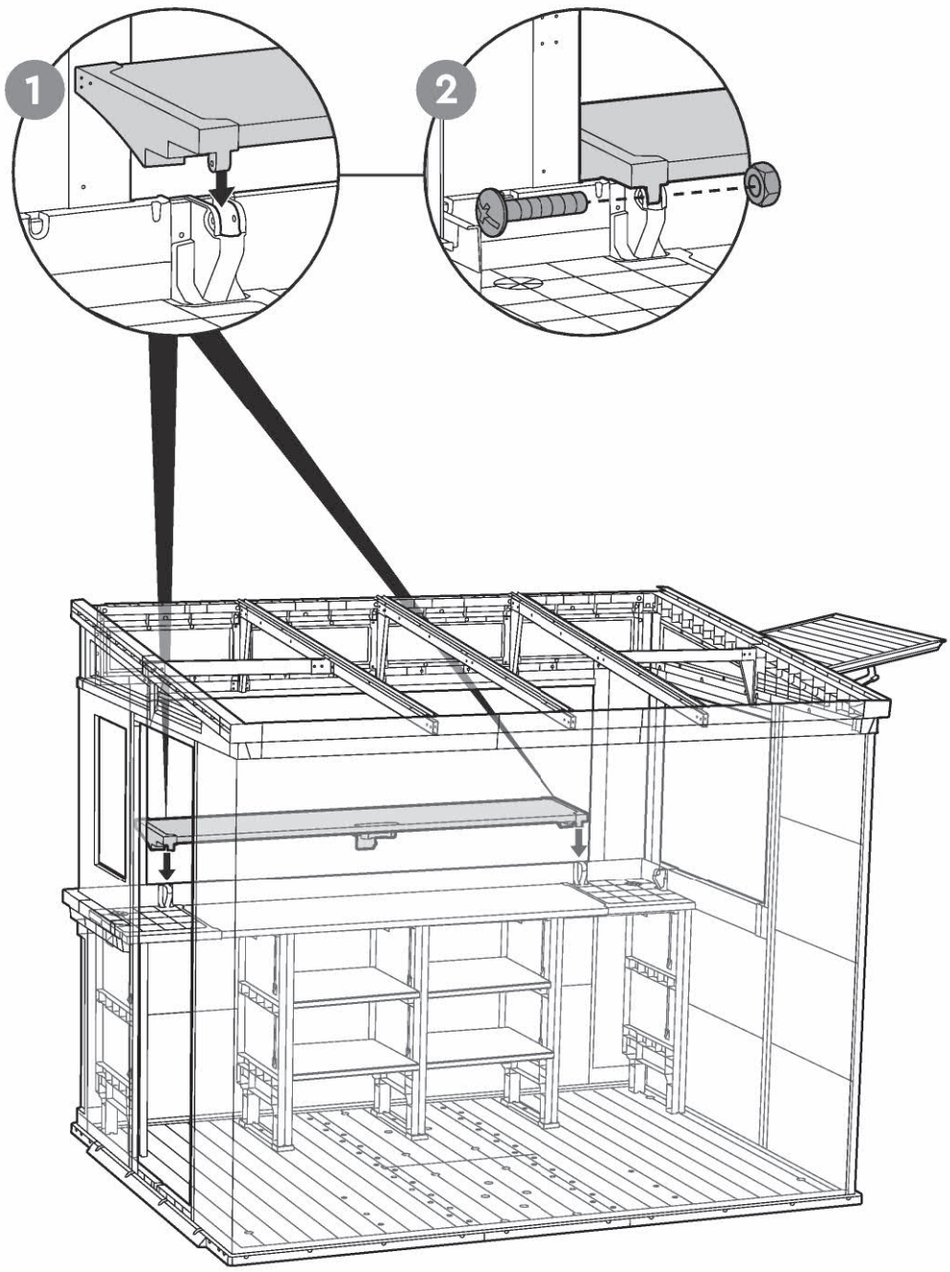

114

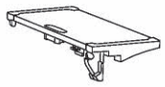

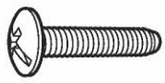

sc38 (x1)



scn8 (x1)



s26b (x2)



S80T (x3)

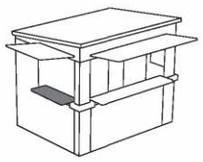

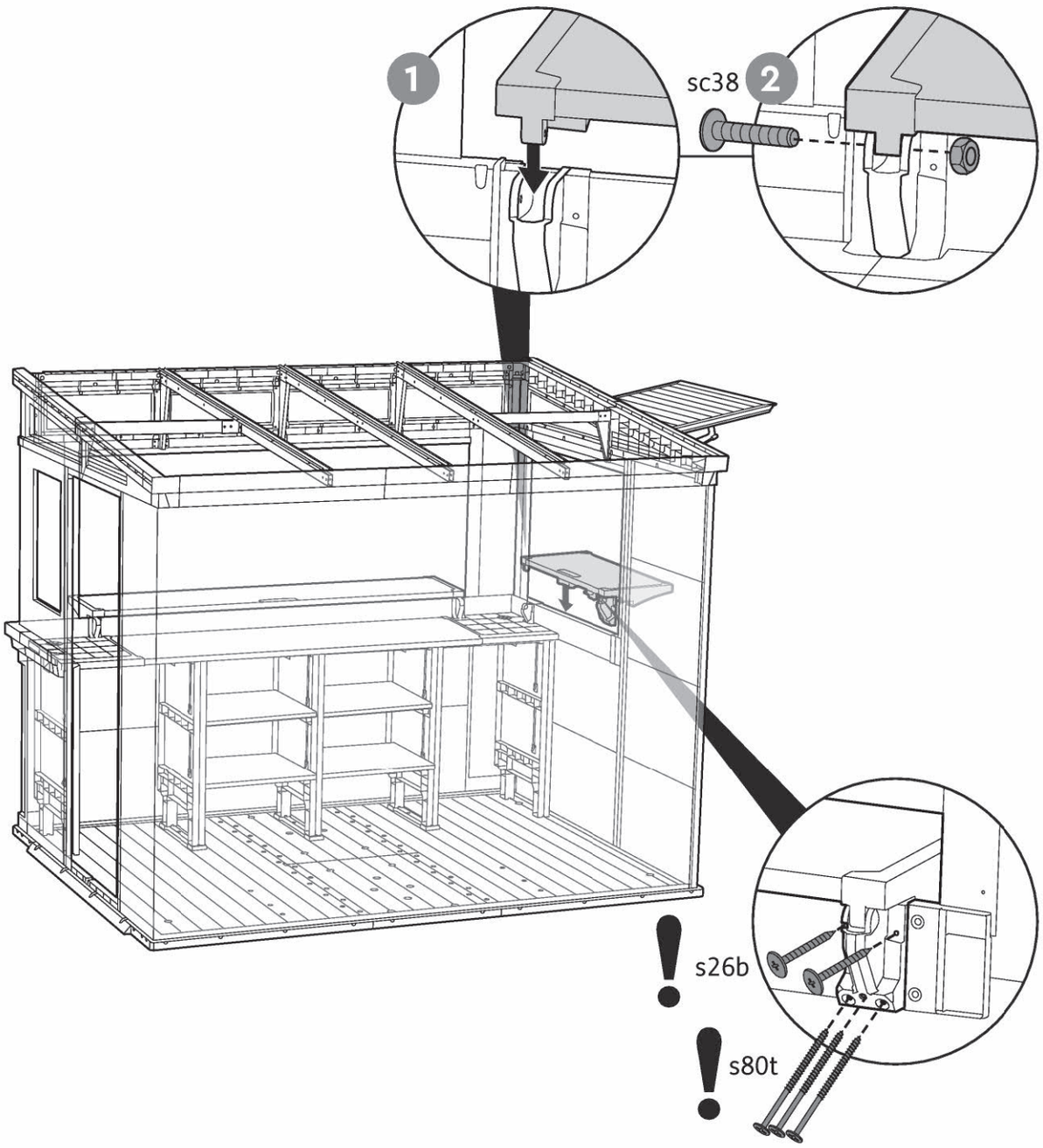

WINDOW ASSEMBLY | MONTAGE DE LA FENÊTRE | **VENTANA DEL TECHO** | FENSTERHMONTAGE | **RAAMMONTAGE** | ASSEMBLAGGIO DELLA FINESTRA | **MONTAGEM DO JANELA**

115 | SMWF (x1)

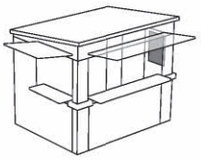

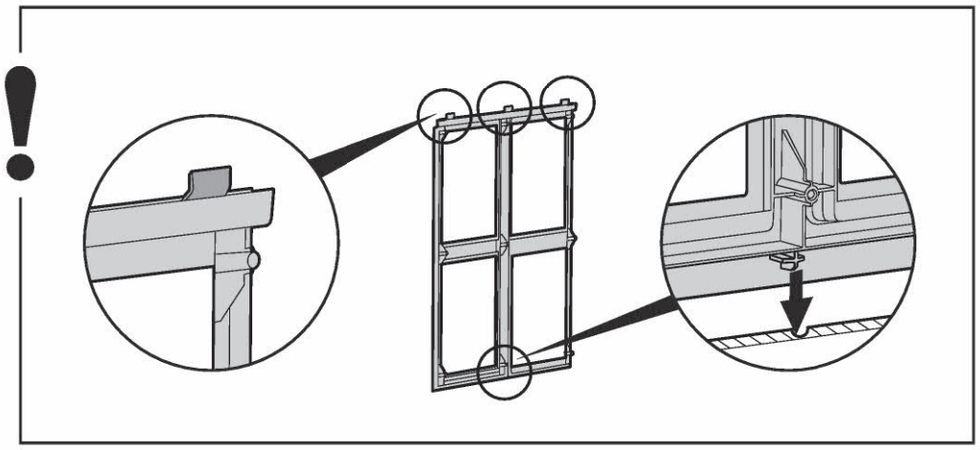

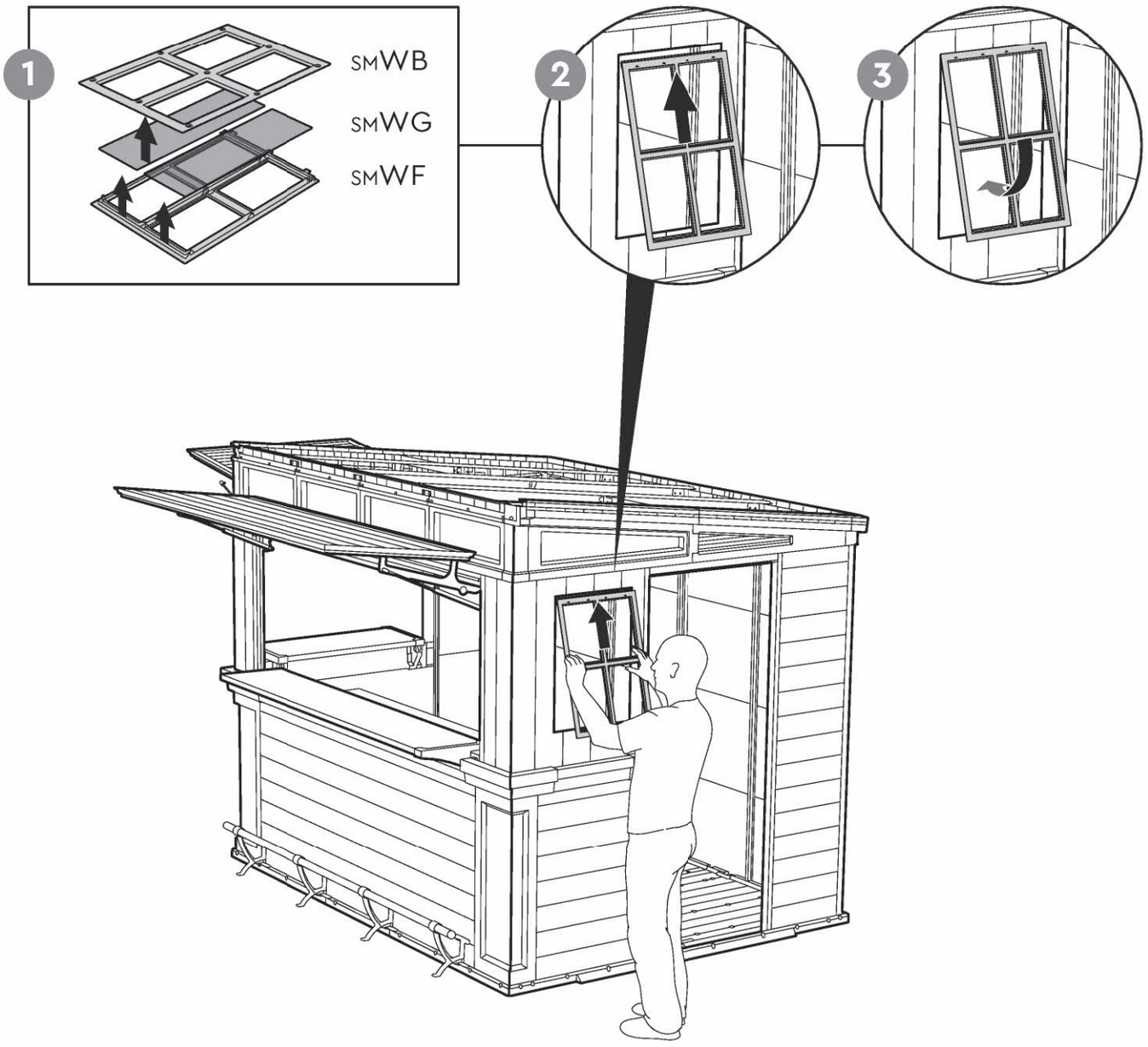

116 | SMWG (x2)

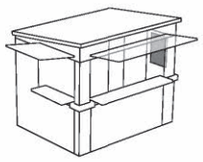

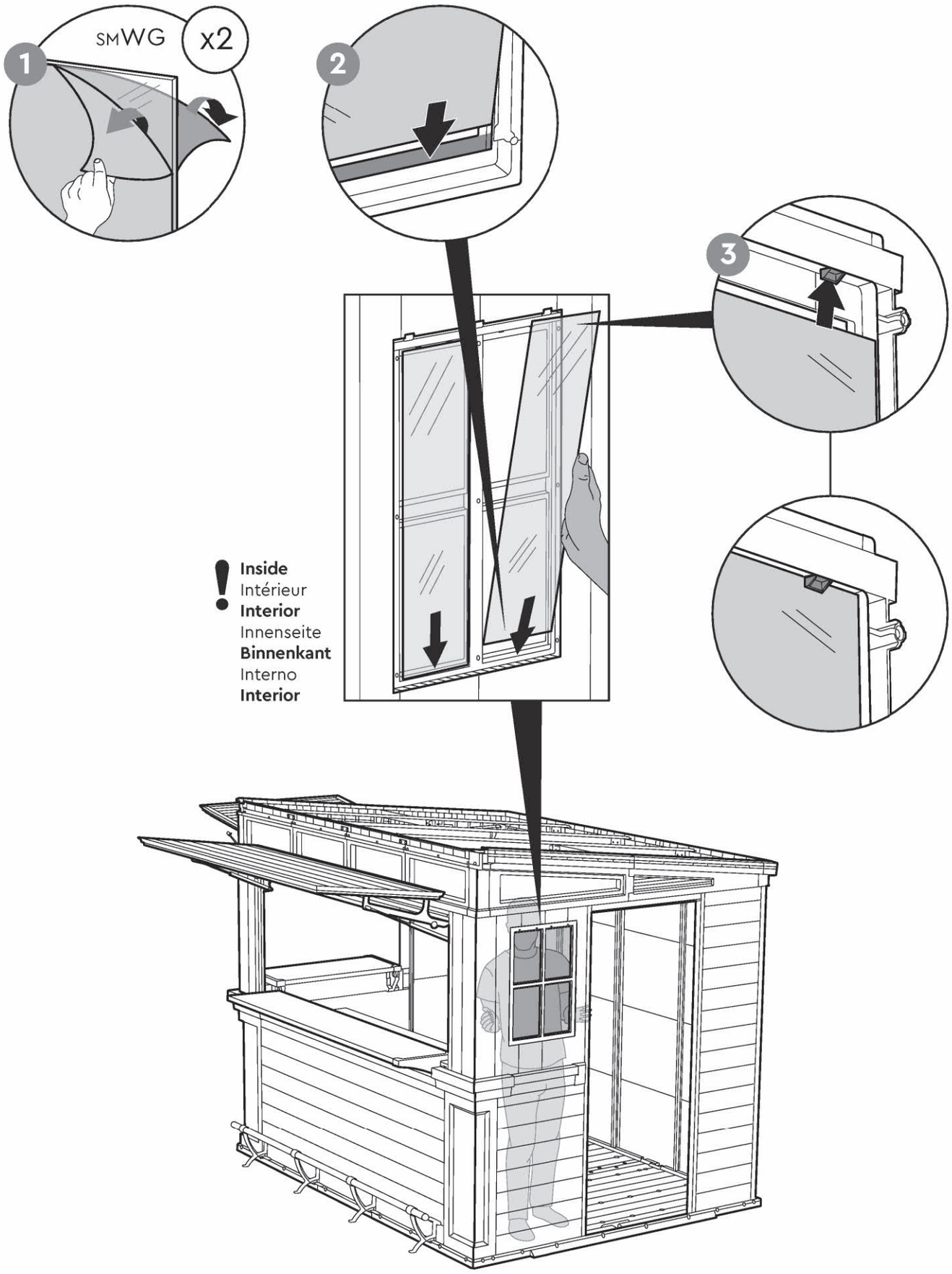
SMWG
x2
1
2
3
Inside
Intérieur
Interior
Innenseite
Binnenkant
Interno
Interior

117 | SMWB (x1) | sc15 (x9)

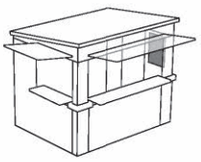

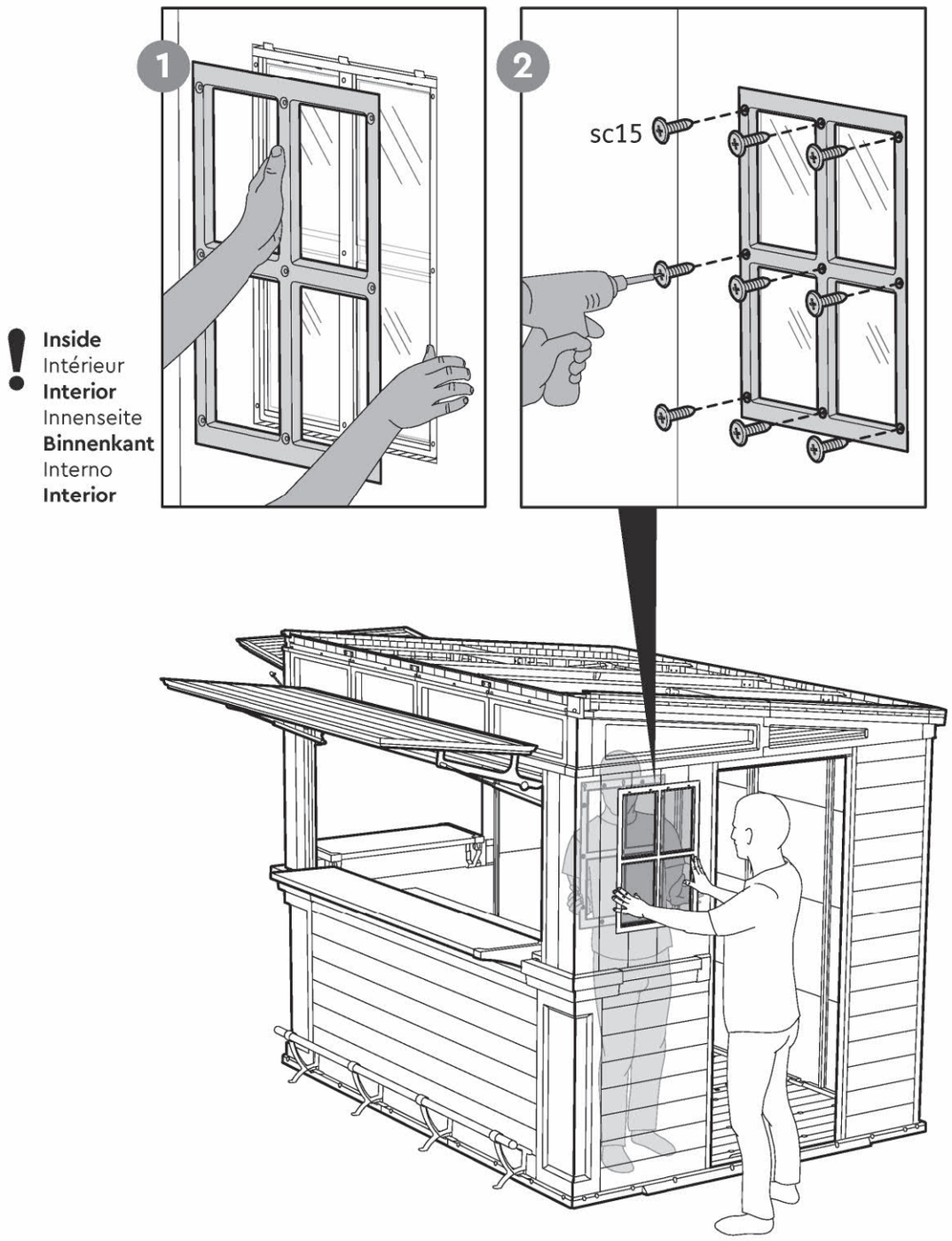

ROOF ASSEMBLY | MONTAGE DU TOIT **| MONTAJE DEL TECHO |** MONTAGE DES DACHES **| DAKMONTAGE |** ASSEMBLAGGIO DEL TETTO **| MONTAGEM DO TELHADO**

118  NEPRE (x2)

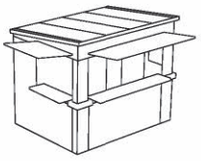

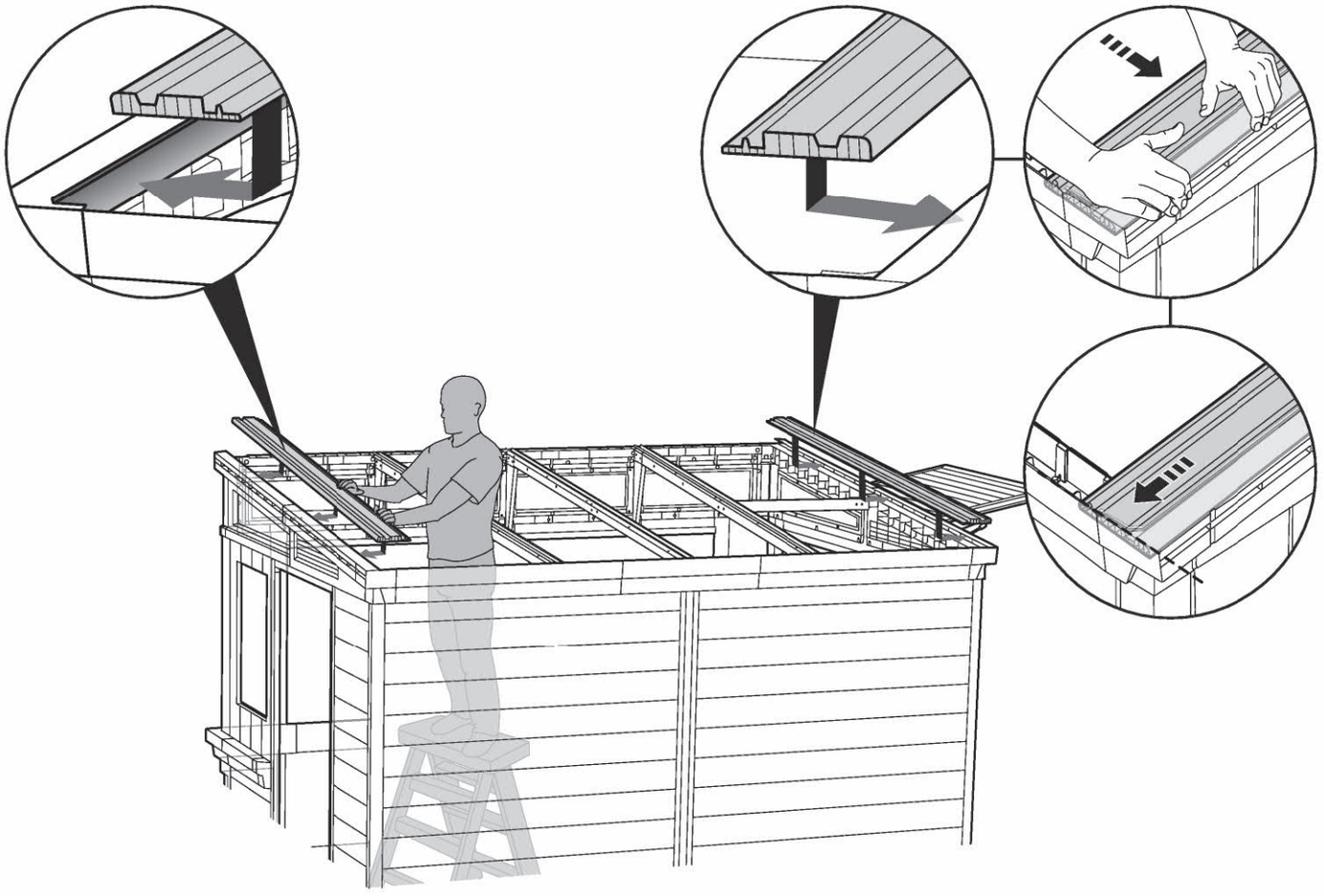

119



NEPR (x4)



NWRK (x4)

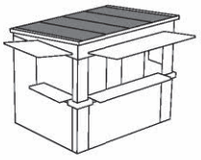

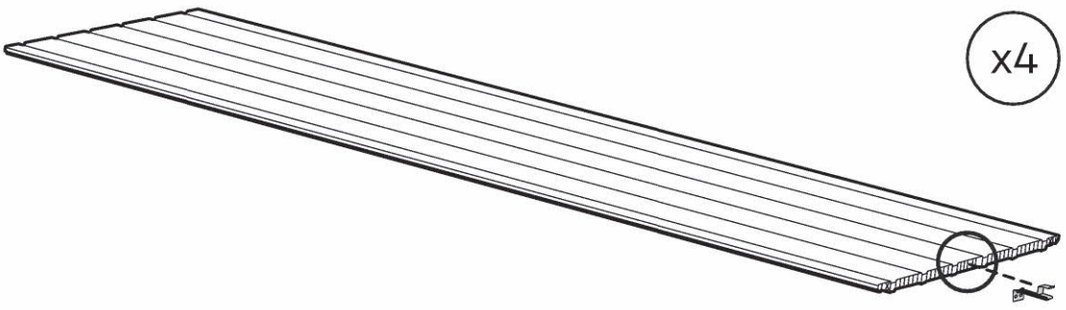

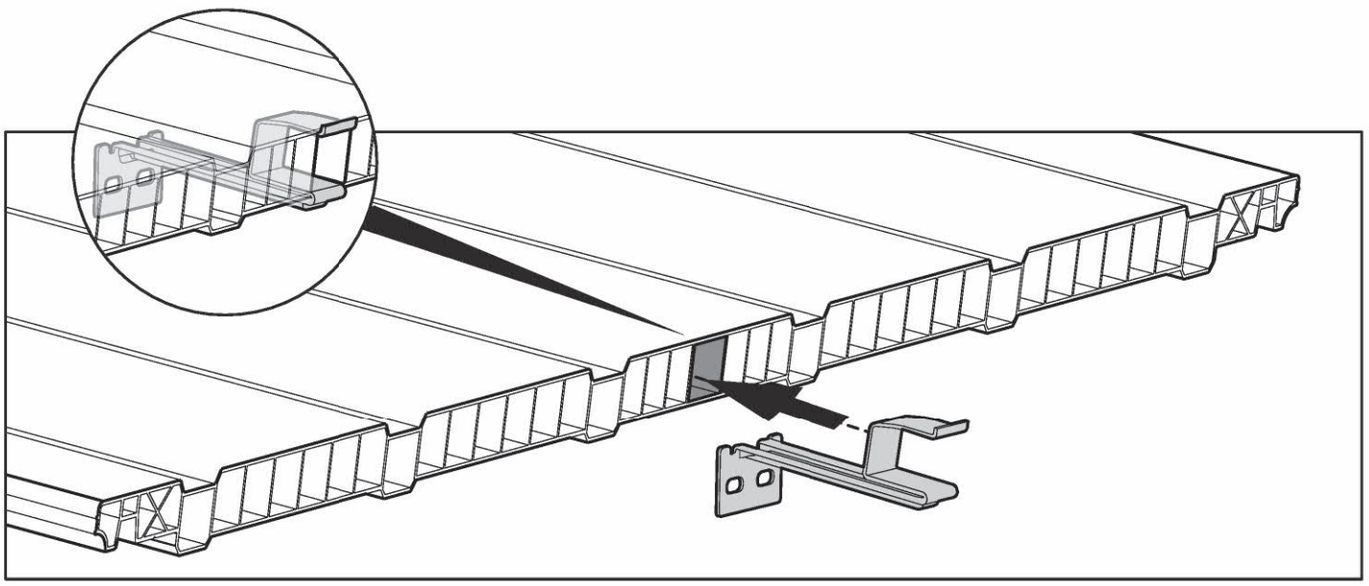

120



NEPR + NERK (x4)

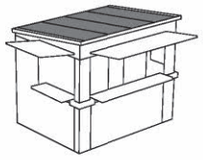

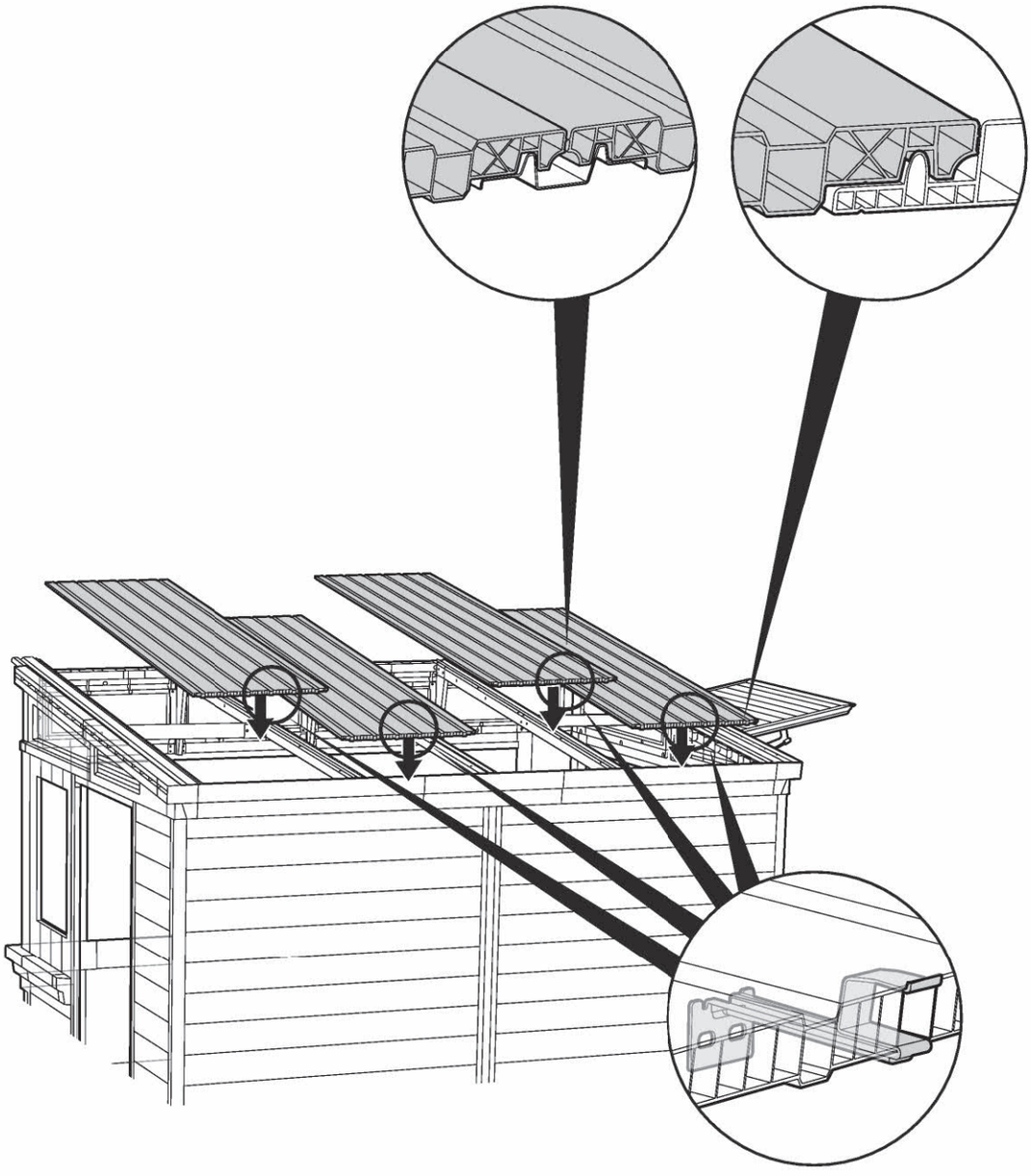

121 | sc15 (x8)

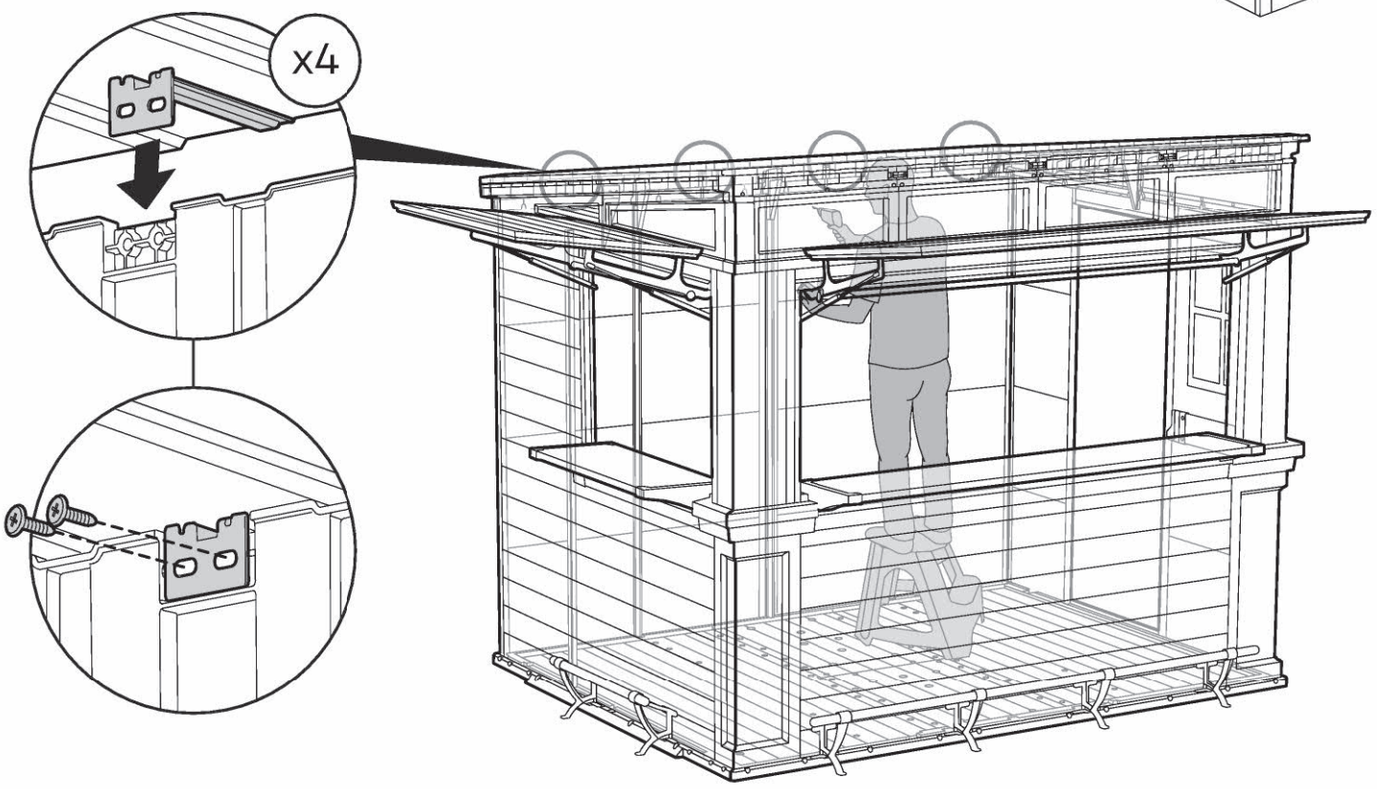

122 | neLC (x1) | neRC (x1) | neCE (x1)

sc15 (x4)

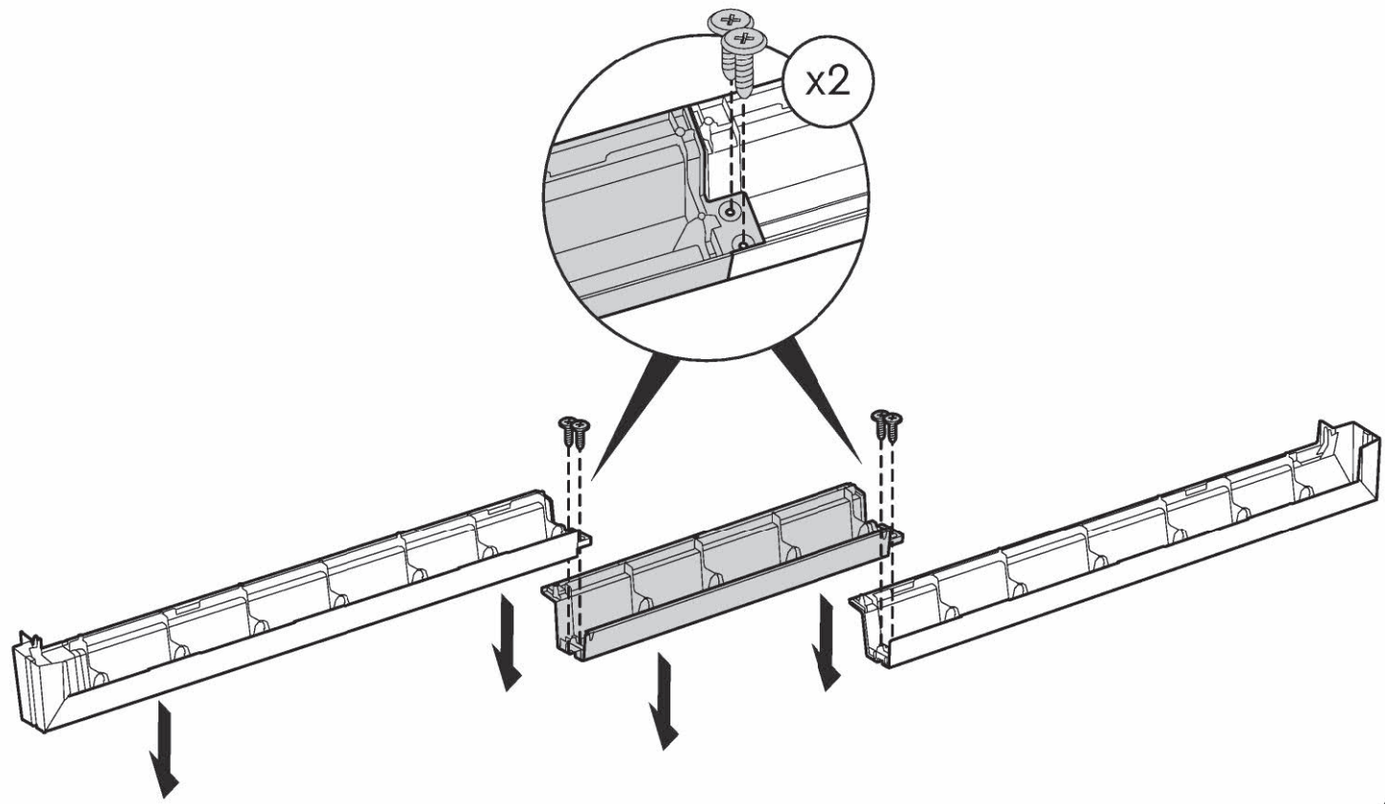

123





sc15 (x11)



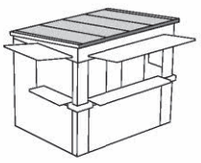

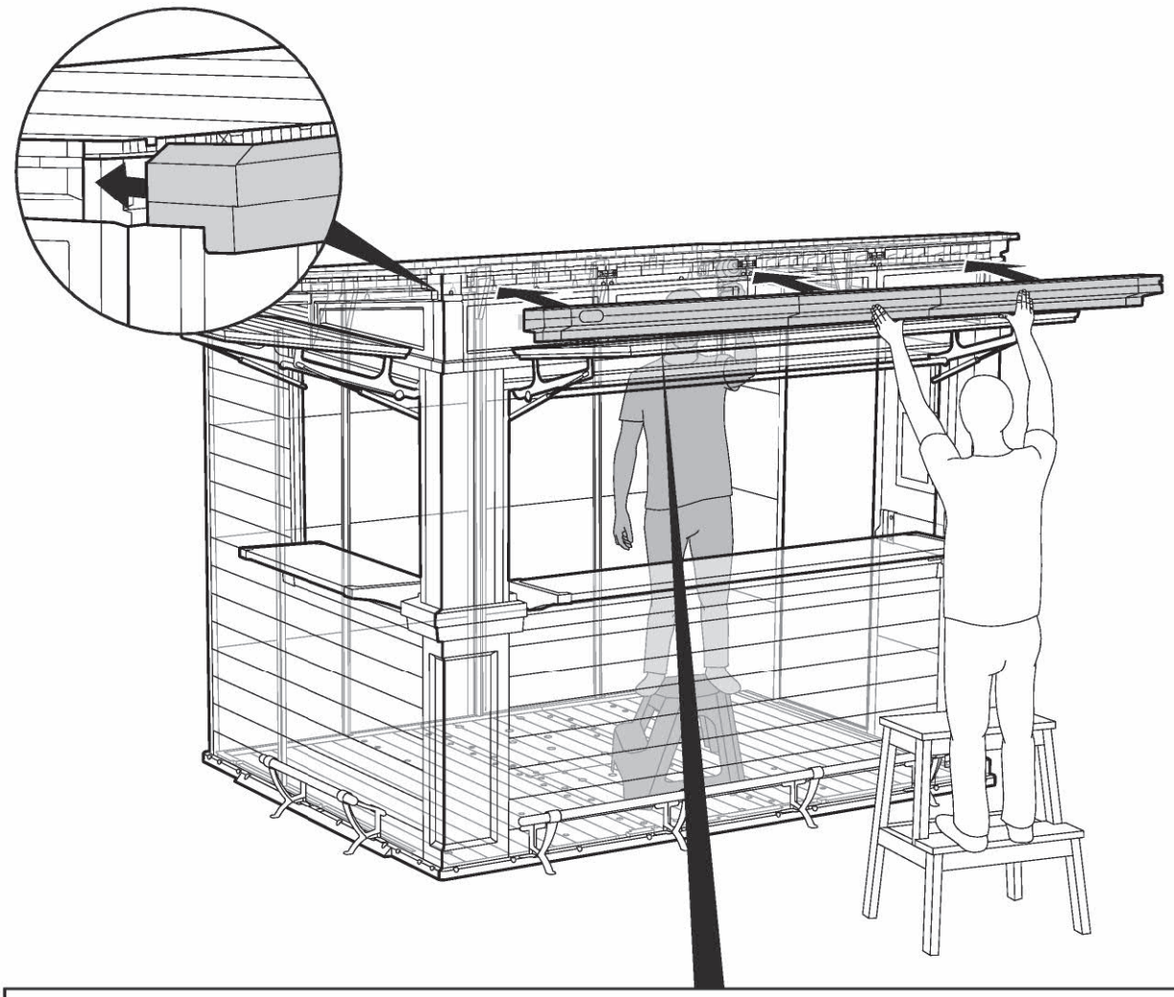

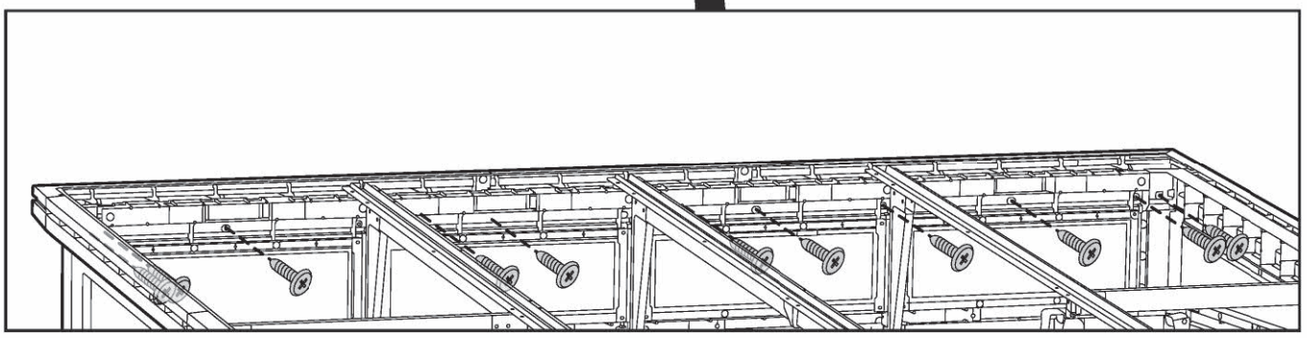

124 | scw1 (x30)

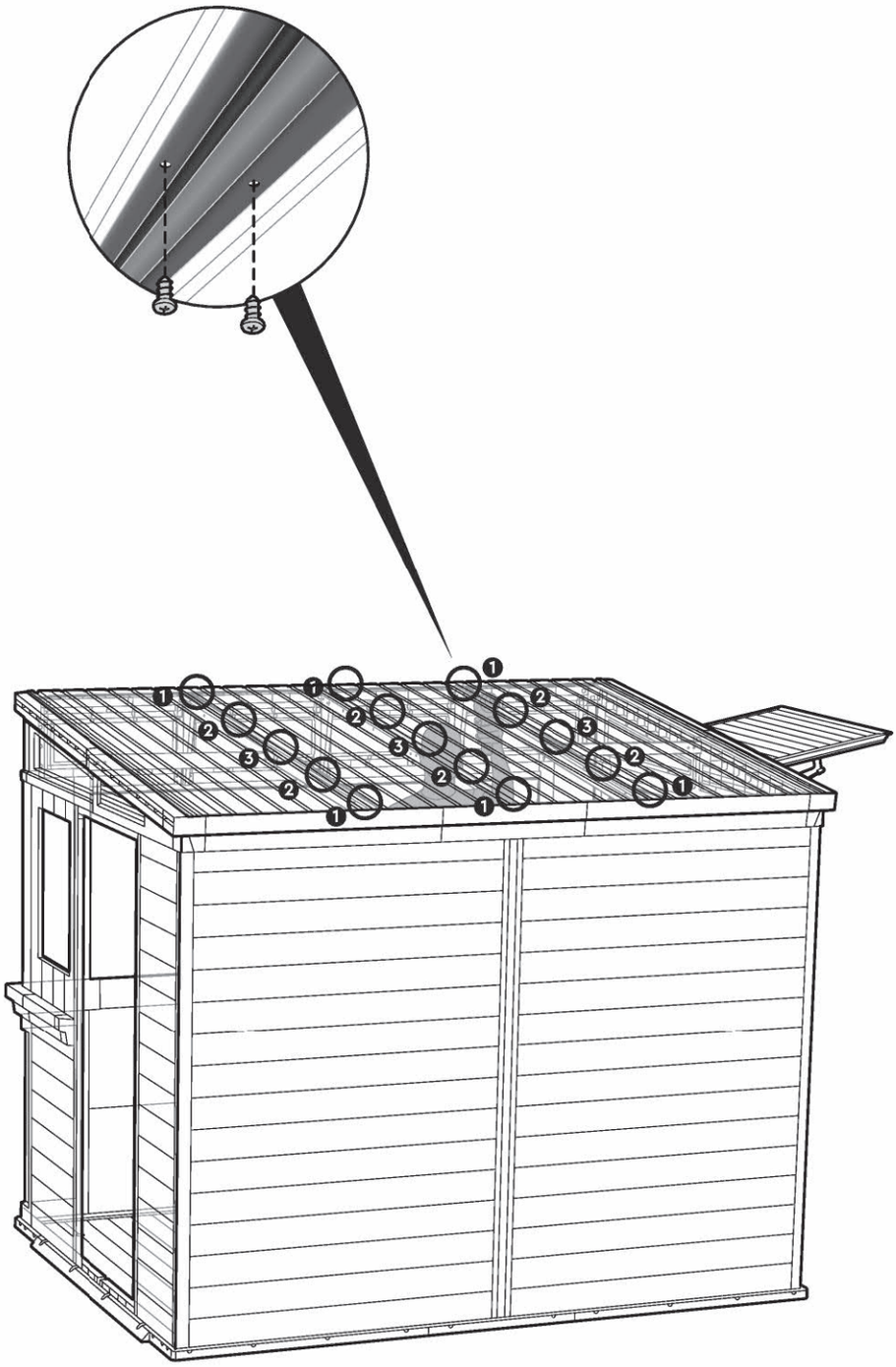

125 | scw1 (x8)

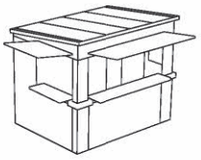

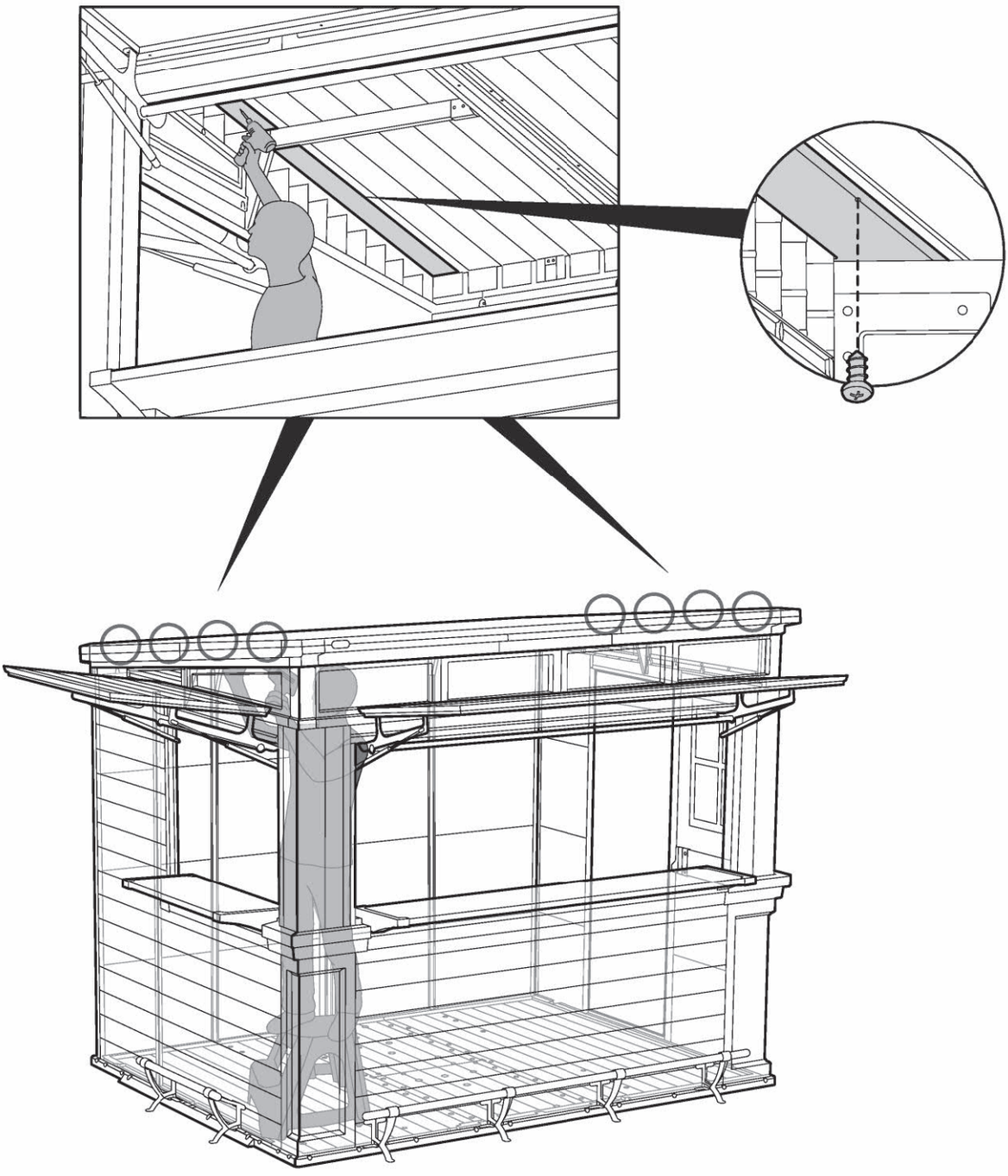

DOOR ASSEMBLY | MONTAGE DE LA PORTE | **MONTAJE DE LA PUERTA** | MONTAGE DER TÜR | **DEURMONTAGE** | **A**SSEMBLAGGIO DELLA PORTA | **MONTAGEM DA PORTA**

126 | SHDPO + SHDPI (x1) | sc15 (x18)

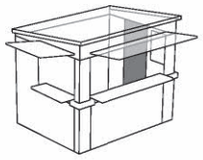

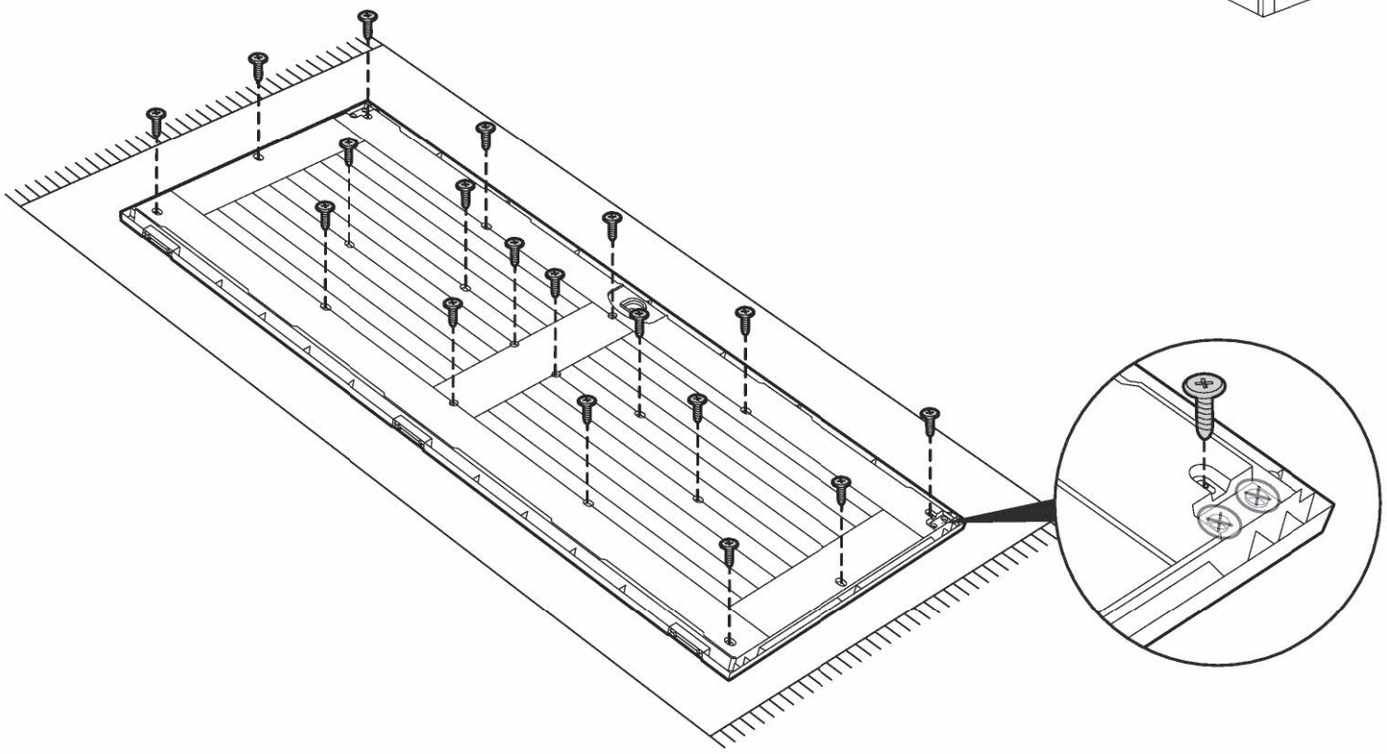

127 | SHDPO + SHDPI (x1) | s26b (x8)

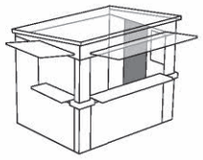

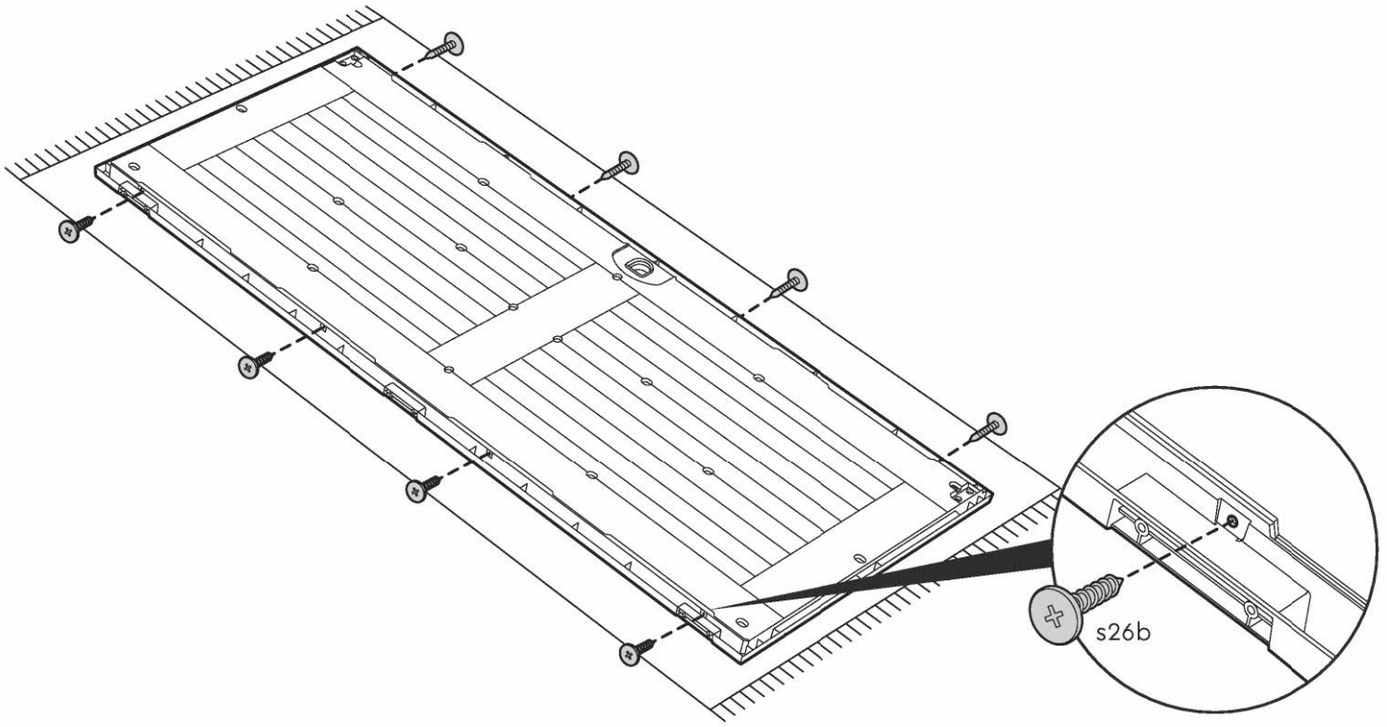

128 |  SHLB (x2) |  sc15 (x4)

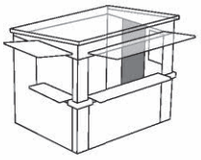

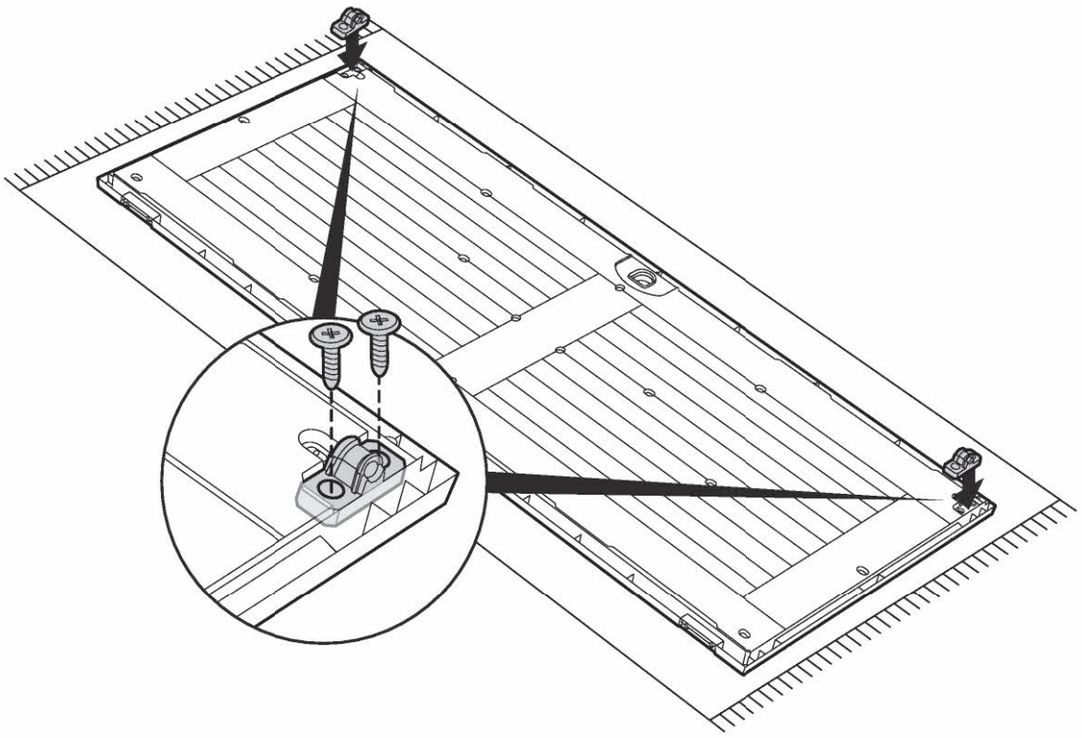

129 |  BSDRM (x1) |  sc15 (x5)

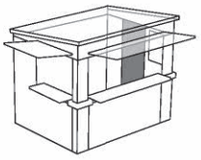

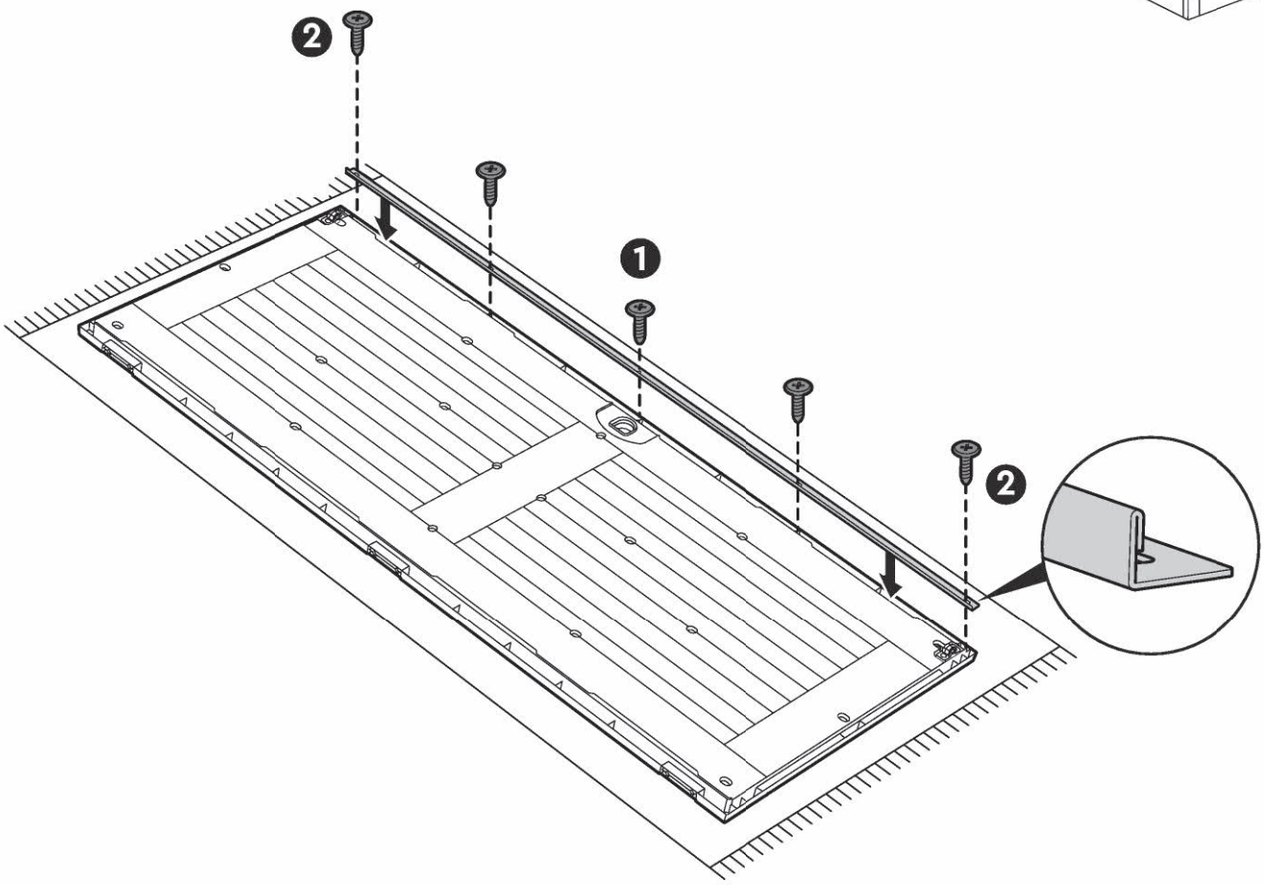

130 | NEDH (x3) | sc15 (x6)

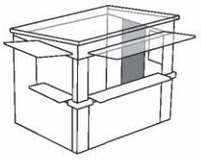

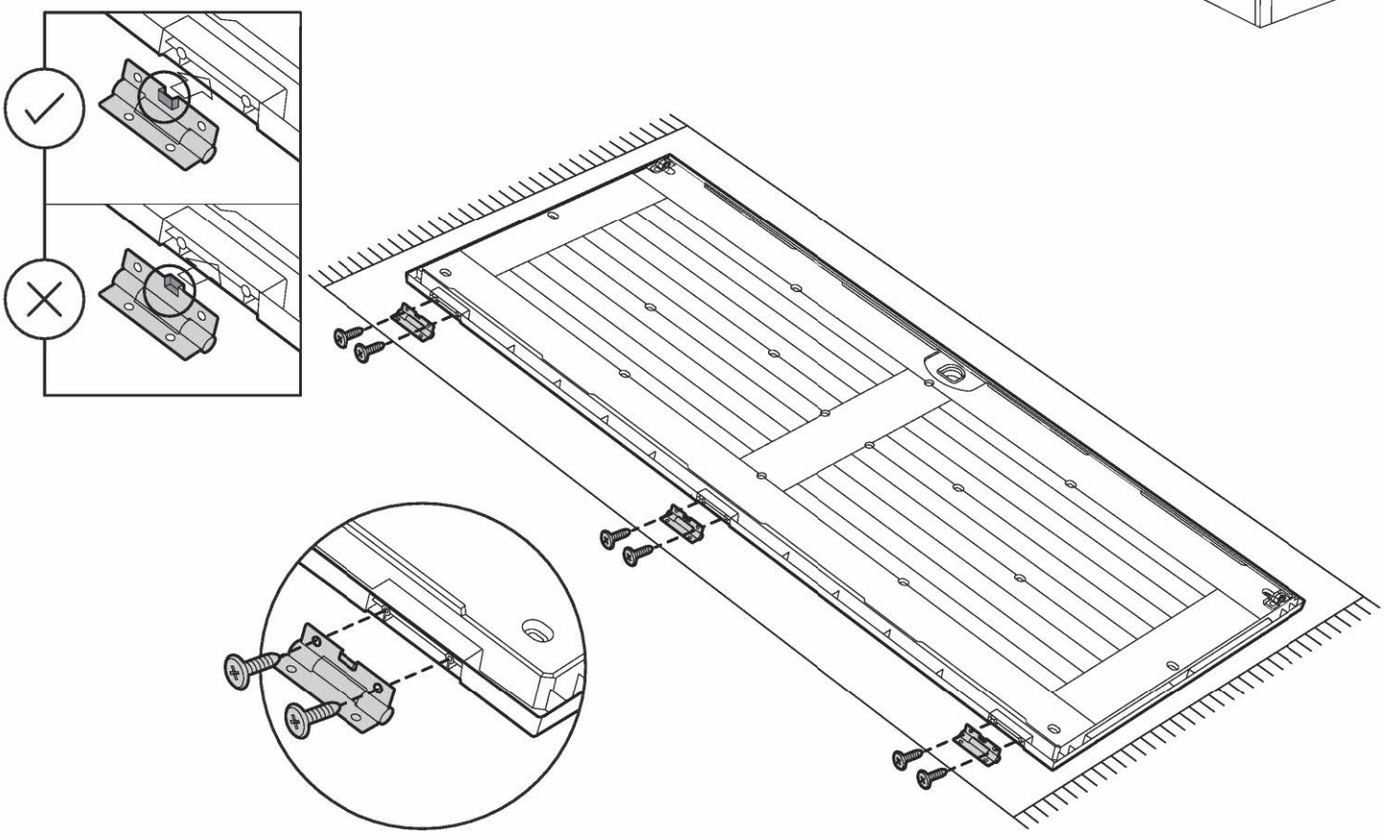

131 | (x1) | sc15 (x6)

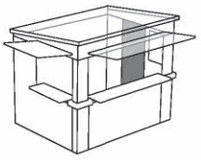

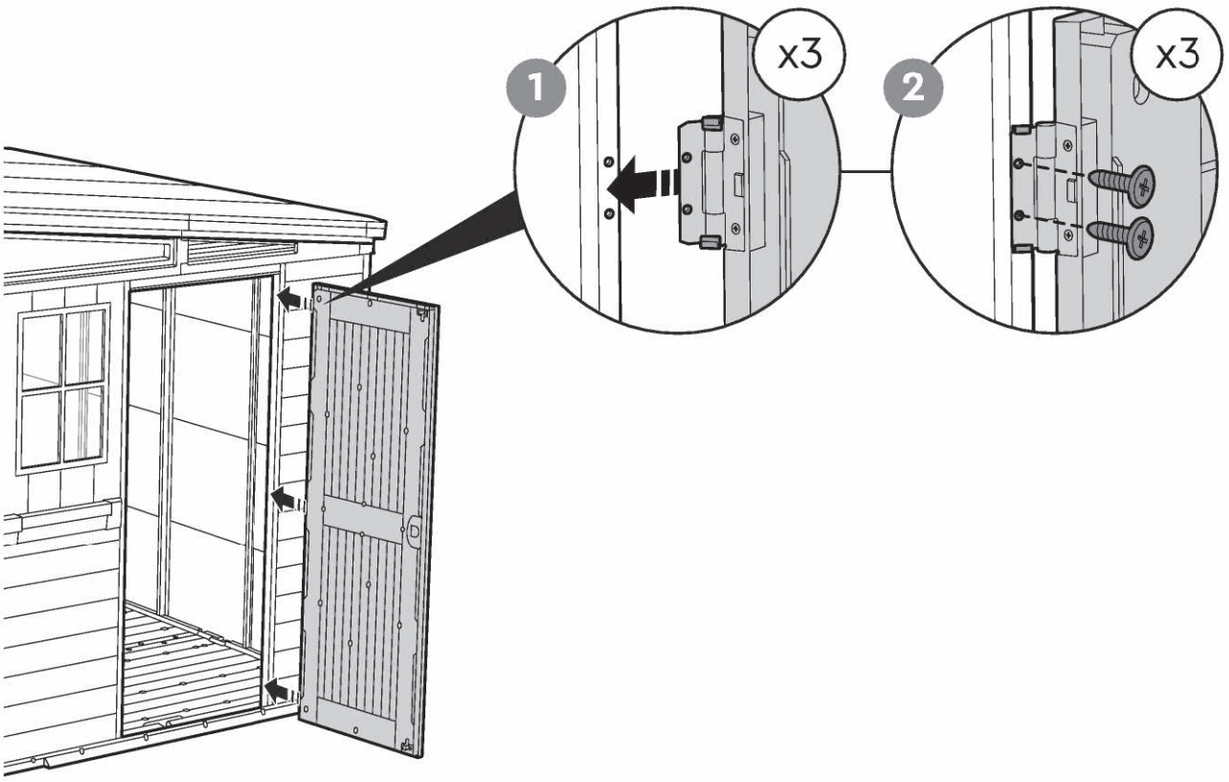

132 | nuHB (x1) | nuHA (x1) | nuHC (x1) | nuHD (x1)

sc8 (x1) | scn8 (x1) | nuHW (x1)

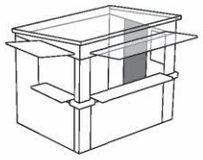

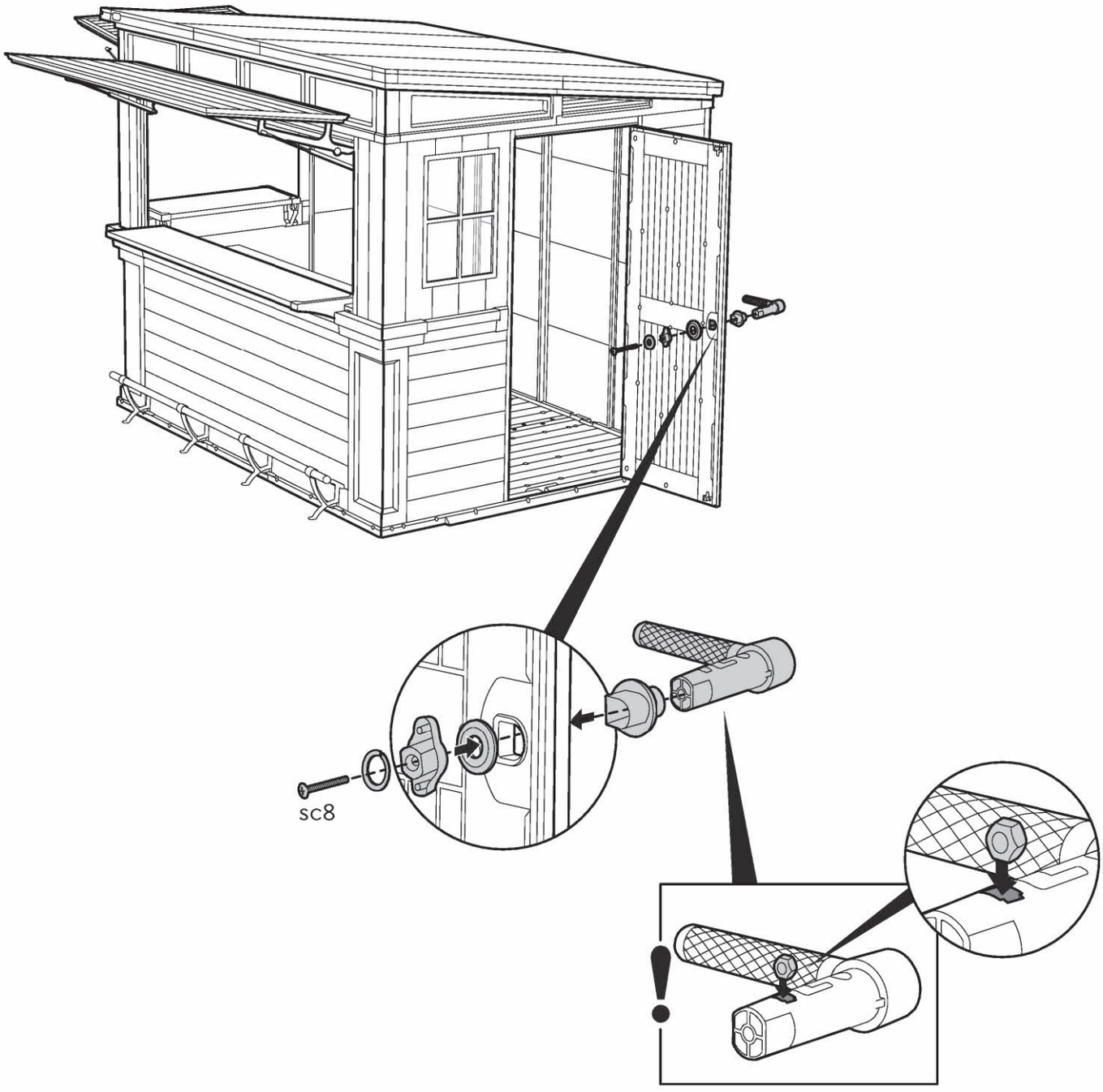

133



BSDHI (x1)



SHLBA (x2)

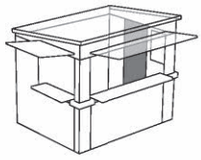



sc15 (x2)

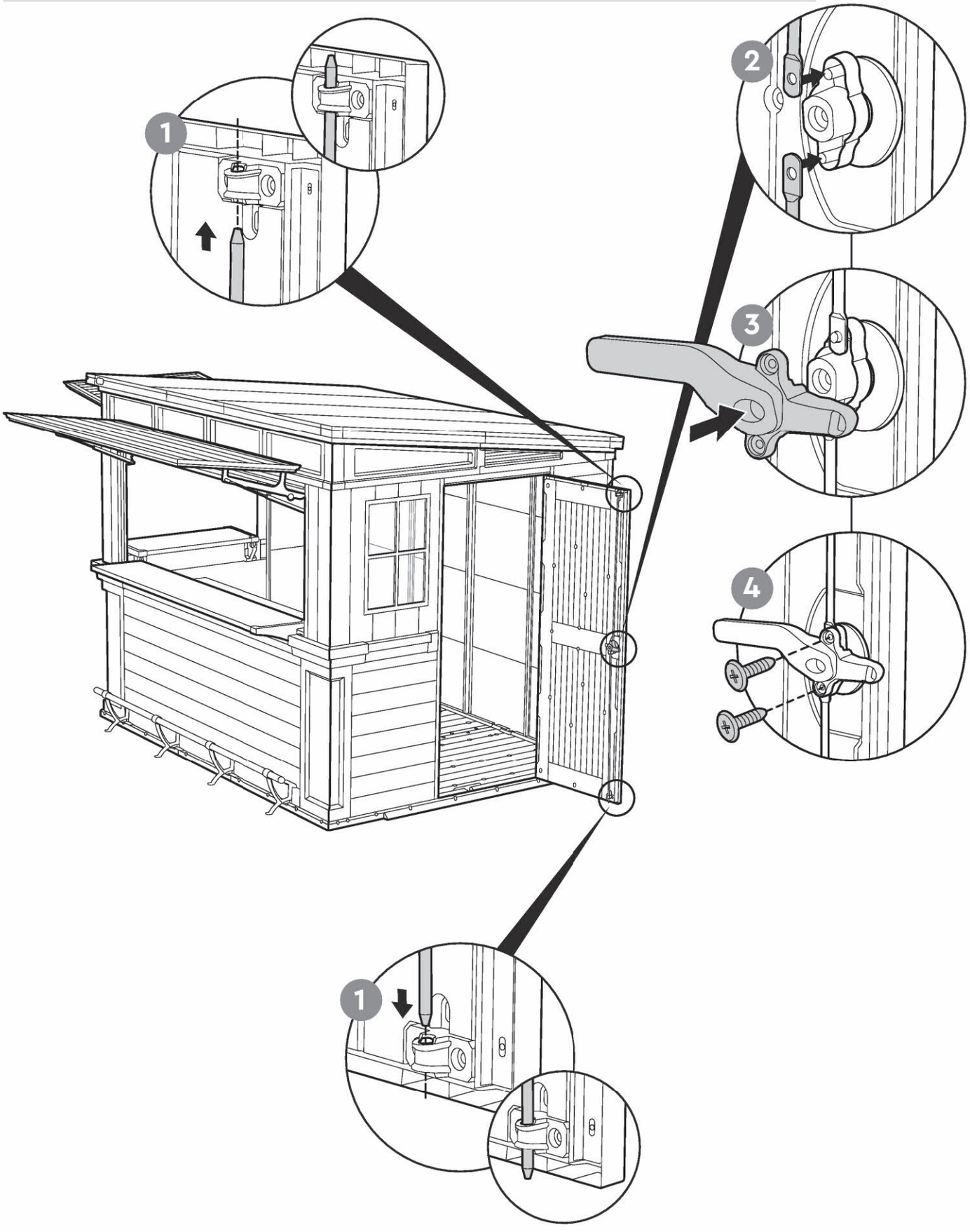

134 | sc15 (x17)

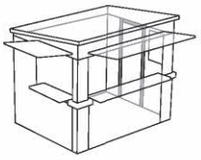

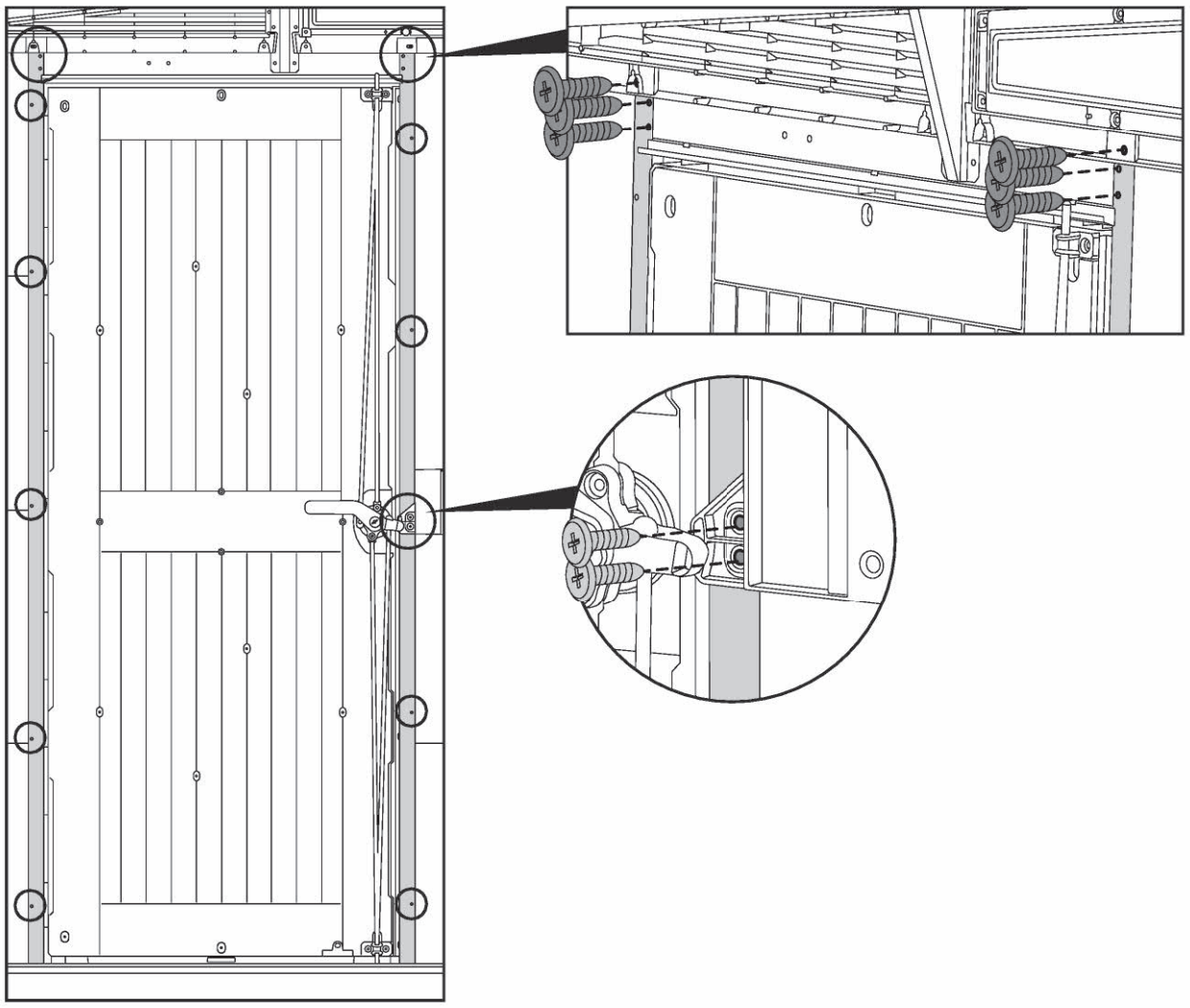

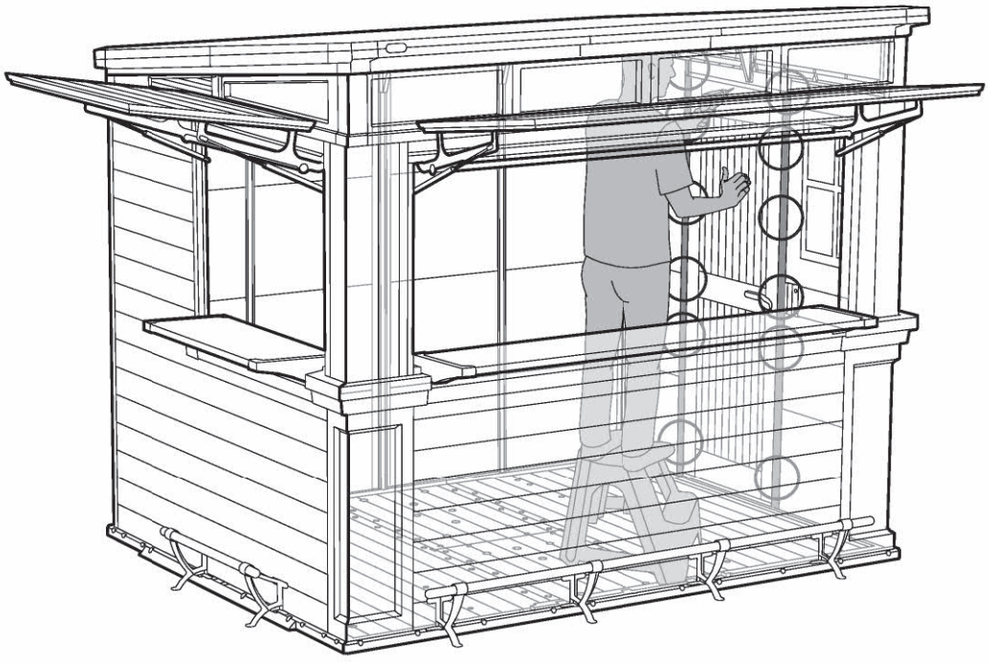

135 | sc15 (x2)

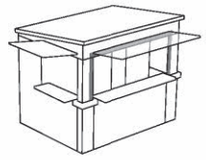

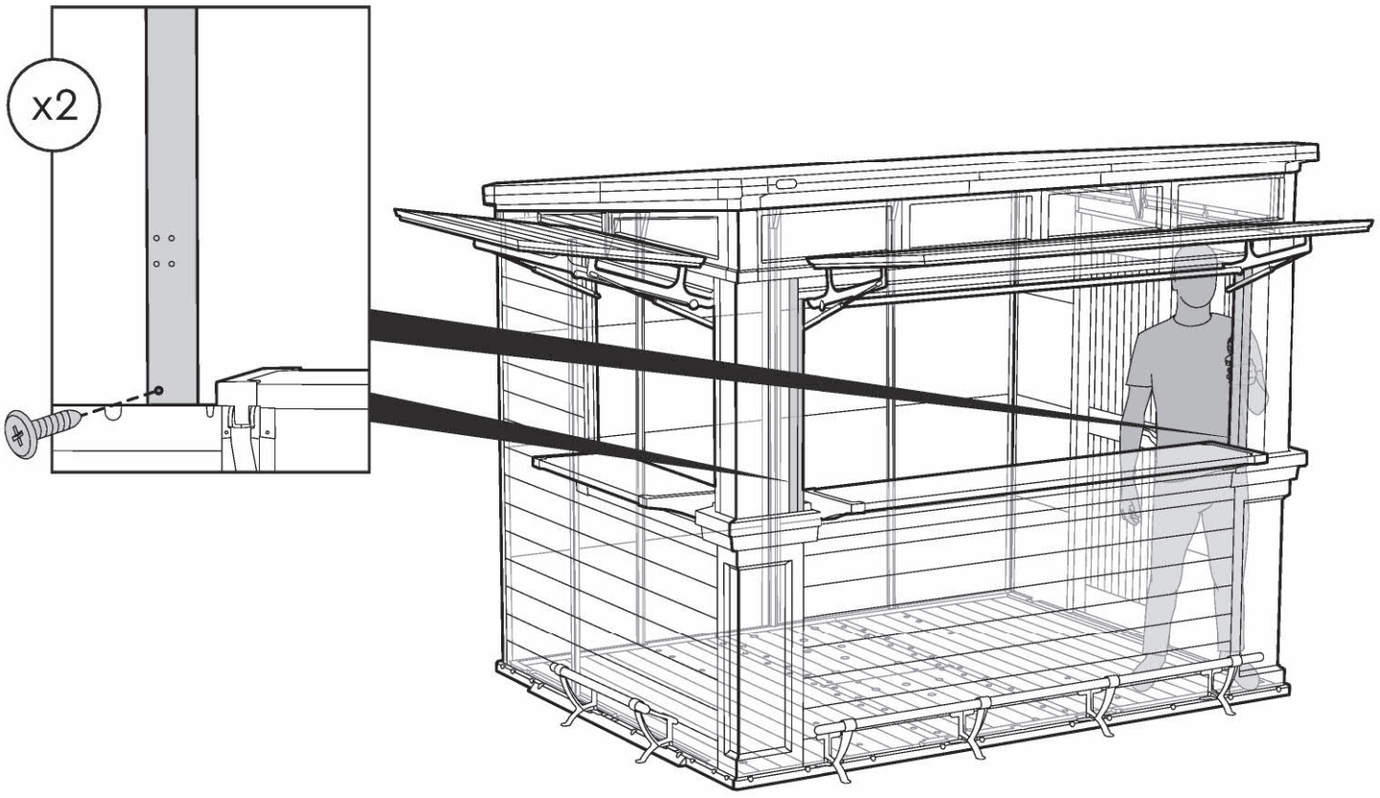

136 | sc15 (x2)

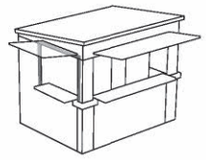

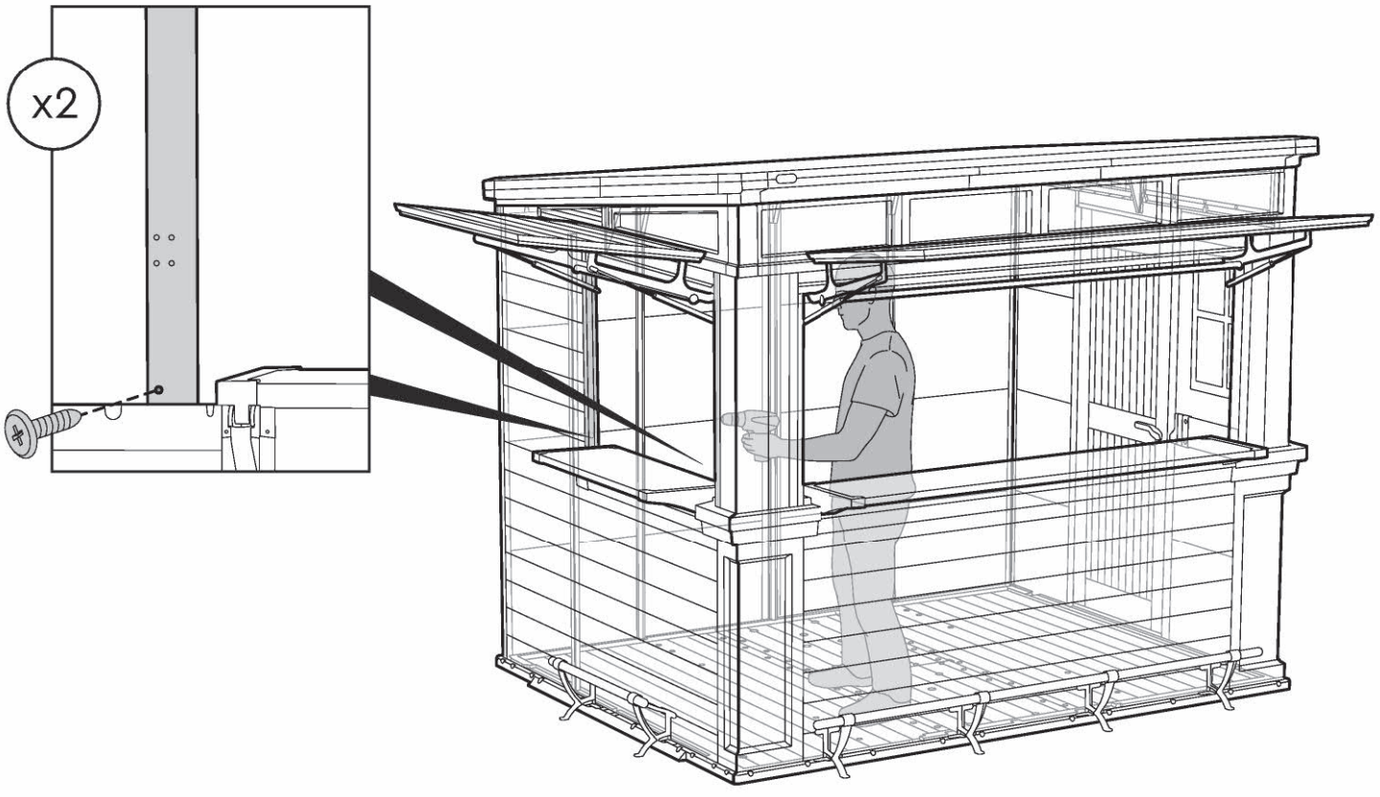

137 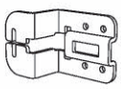 BSPLB (x4)  BSPUB (x4)

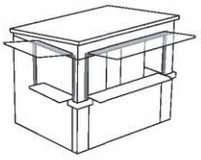

x4

1

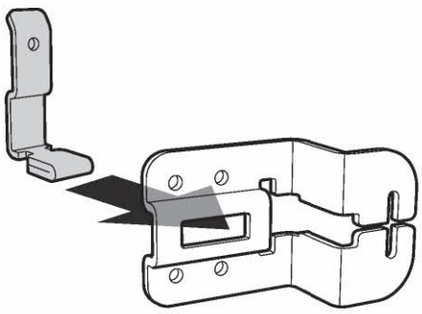

2

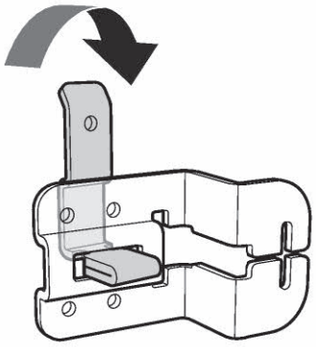

3

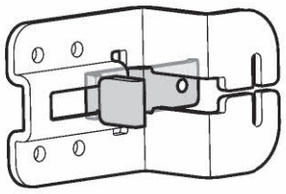

138 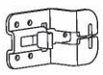 BSPLB+ BSPUB (x4)  sc15 (x16)

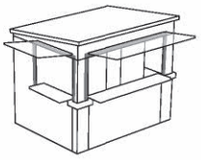

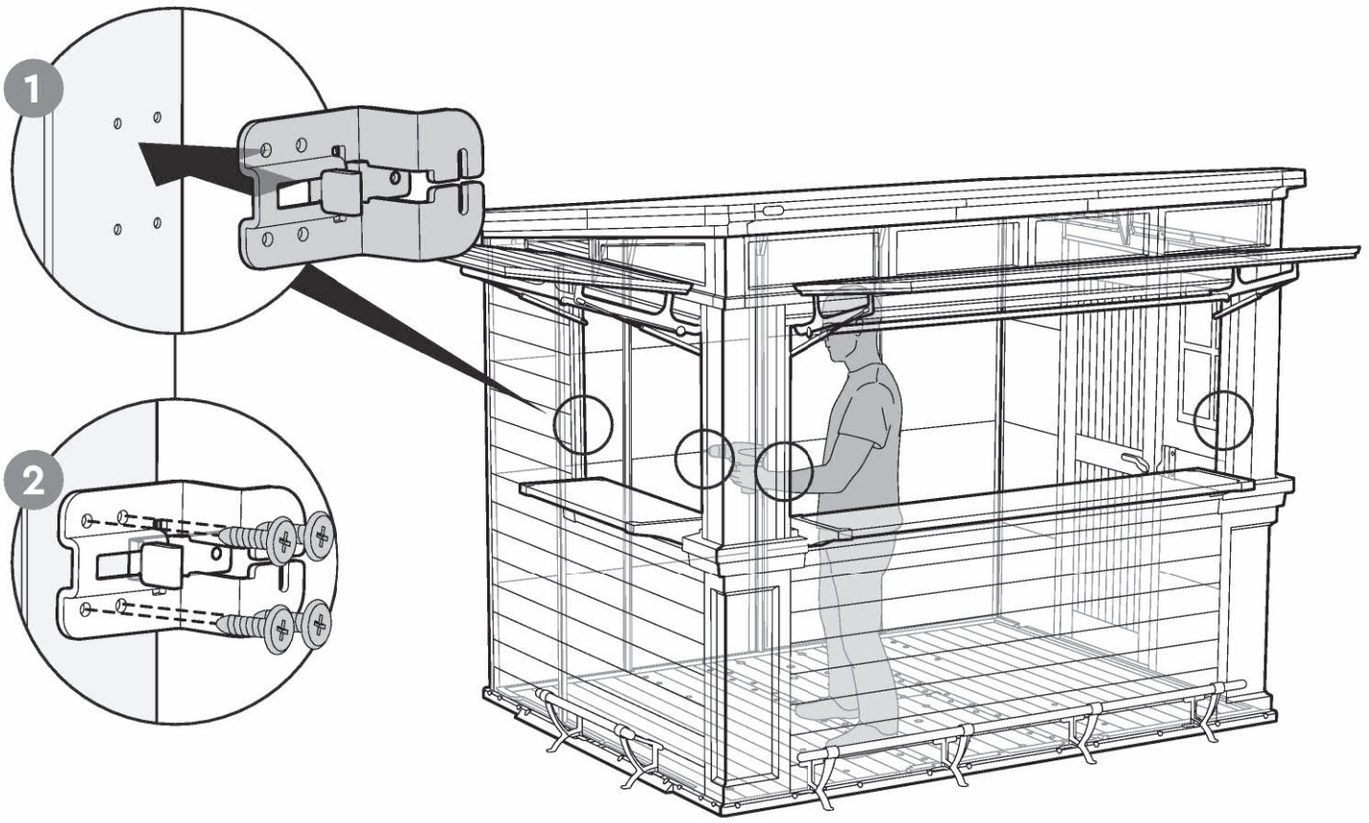

139 | BSCBL (x2) | BSCBR (x2) | BSCO (x4)

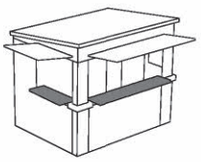

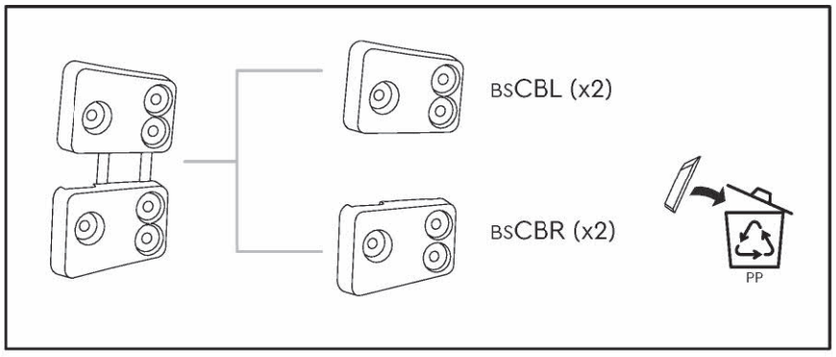

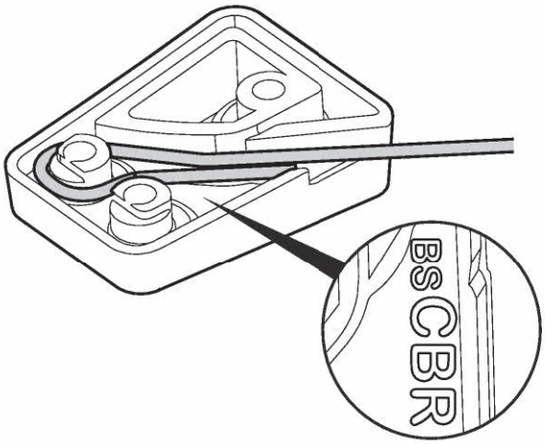

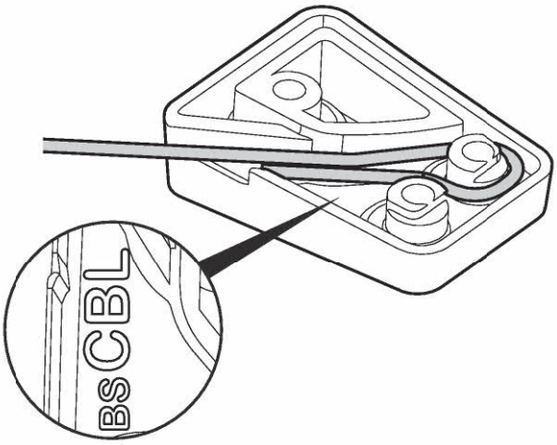

140 | s26b (x12)

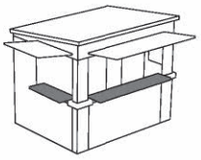

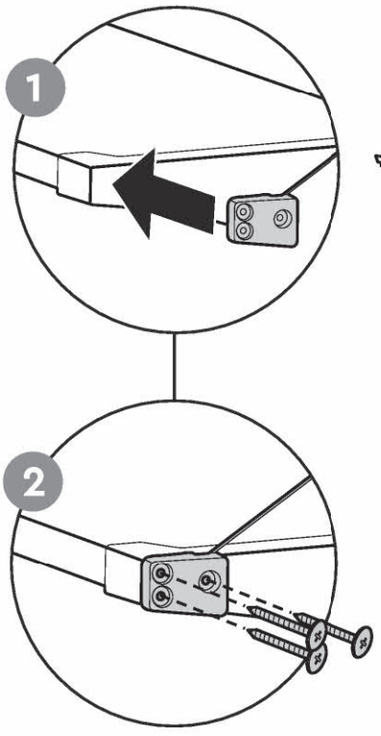

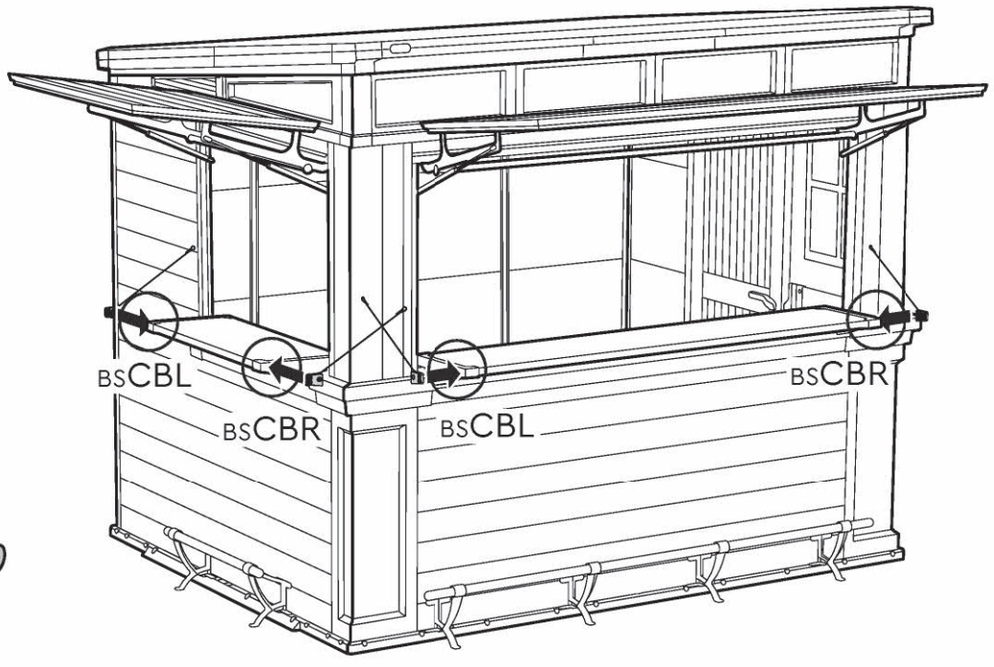

141

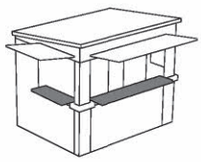

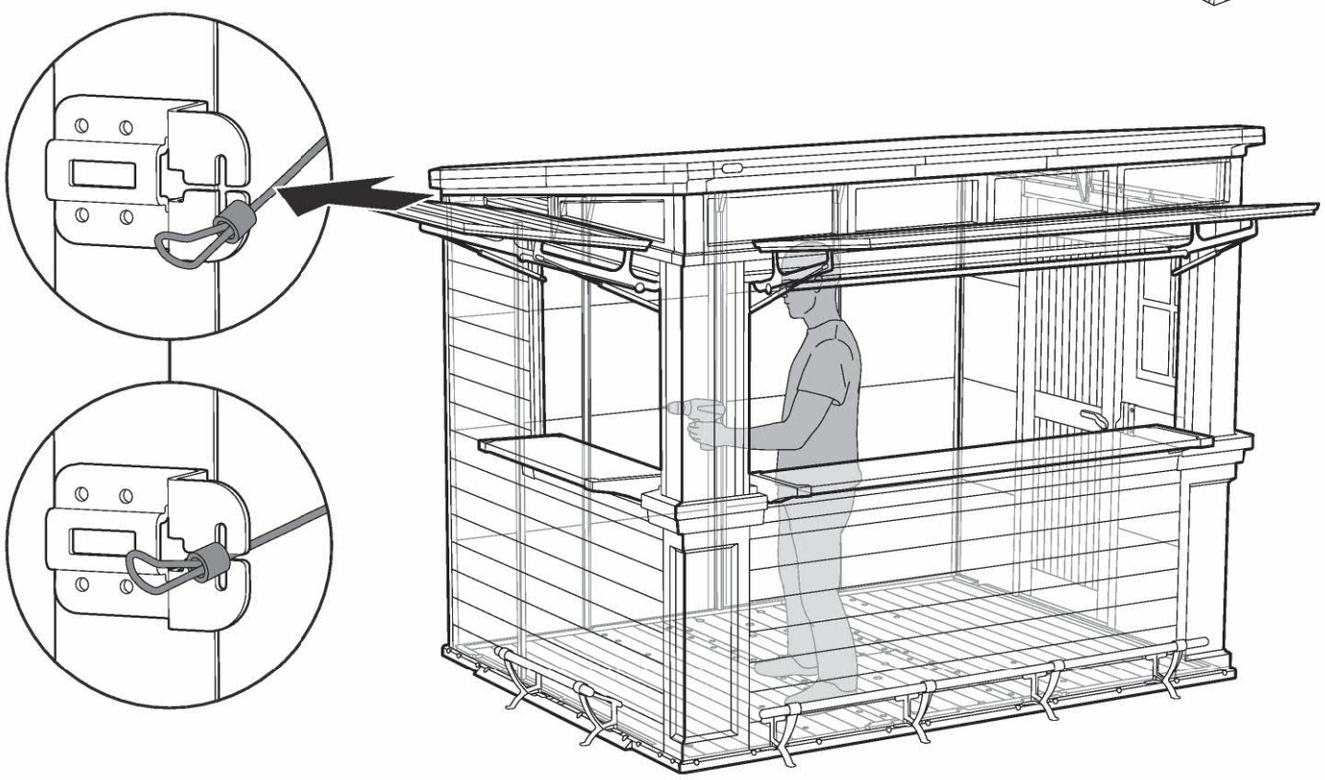

142 | s13b (x12)

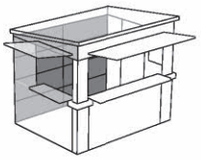

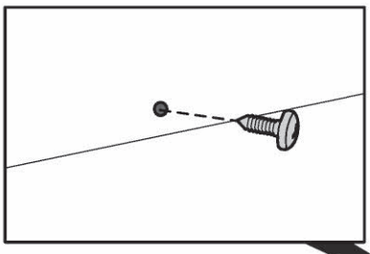

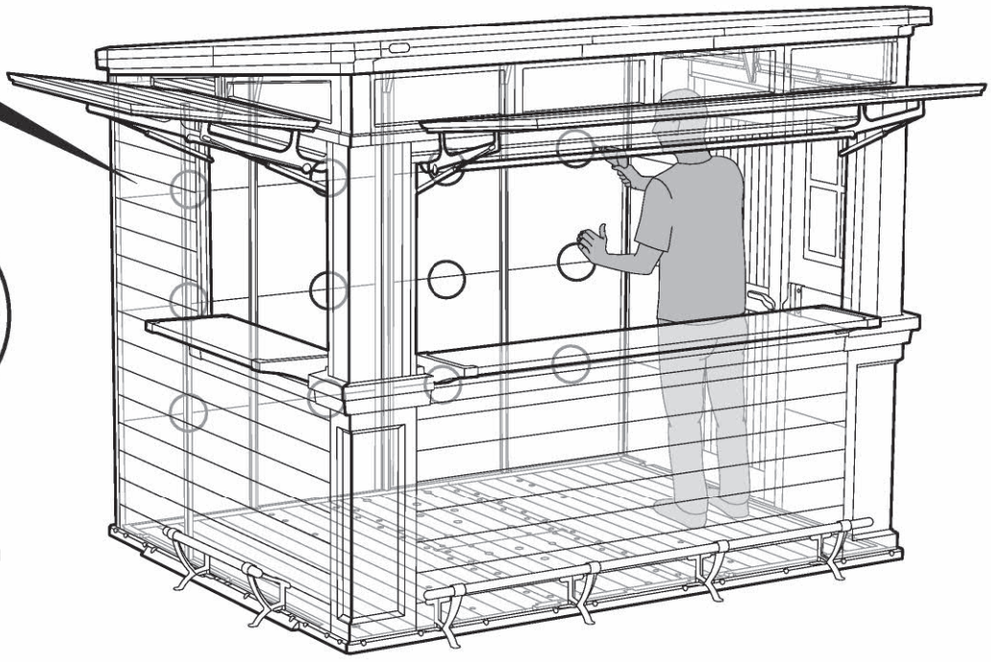

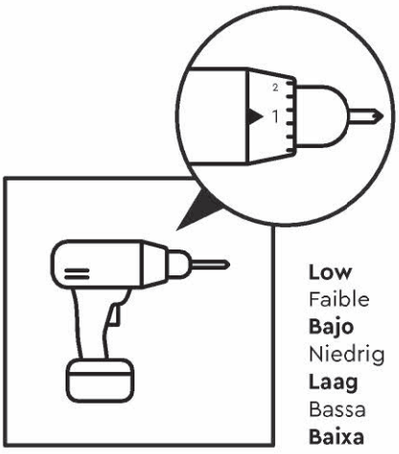

Low
Faible
Bajo
Niedrig
Laag
Bassa
Baixa

143 | s13b (x5)

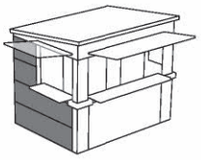

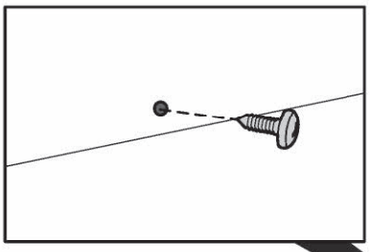

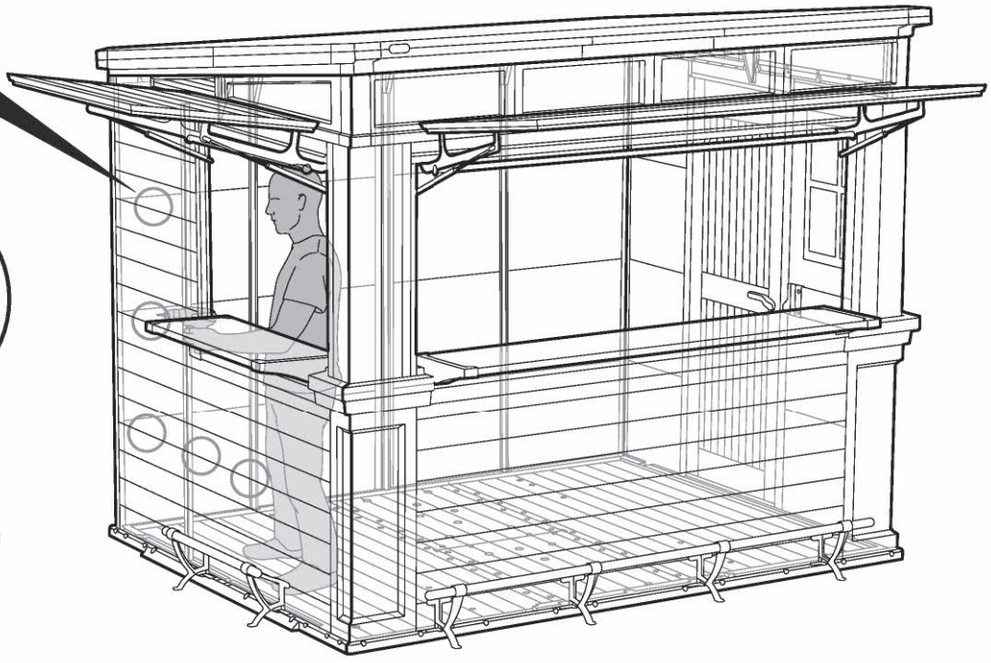

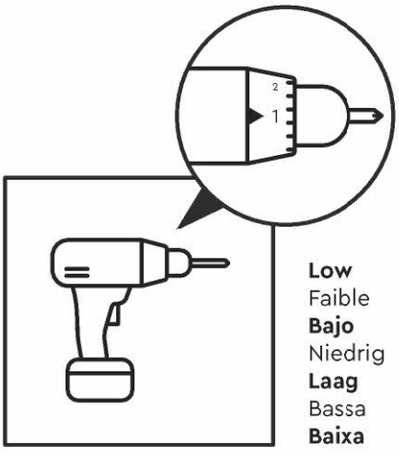

Low
Faible
Bajo
Niedrig
Laag
Bassa
Baixa

144 | s13b (x4)

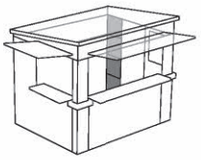

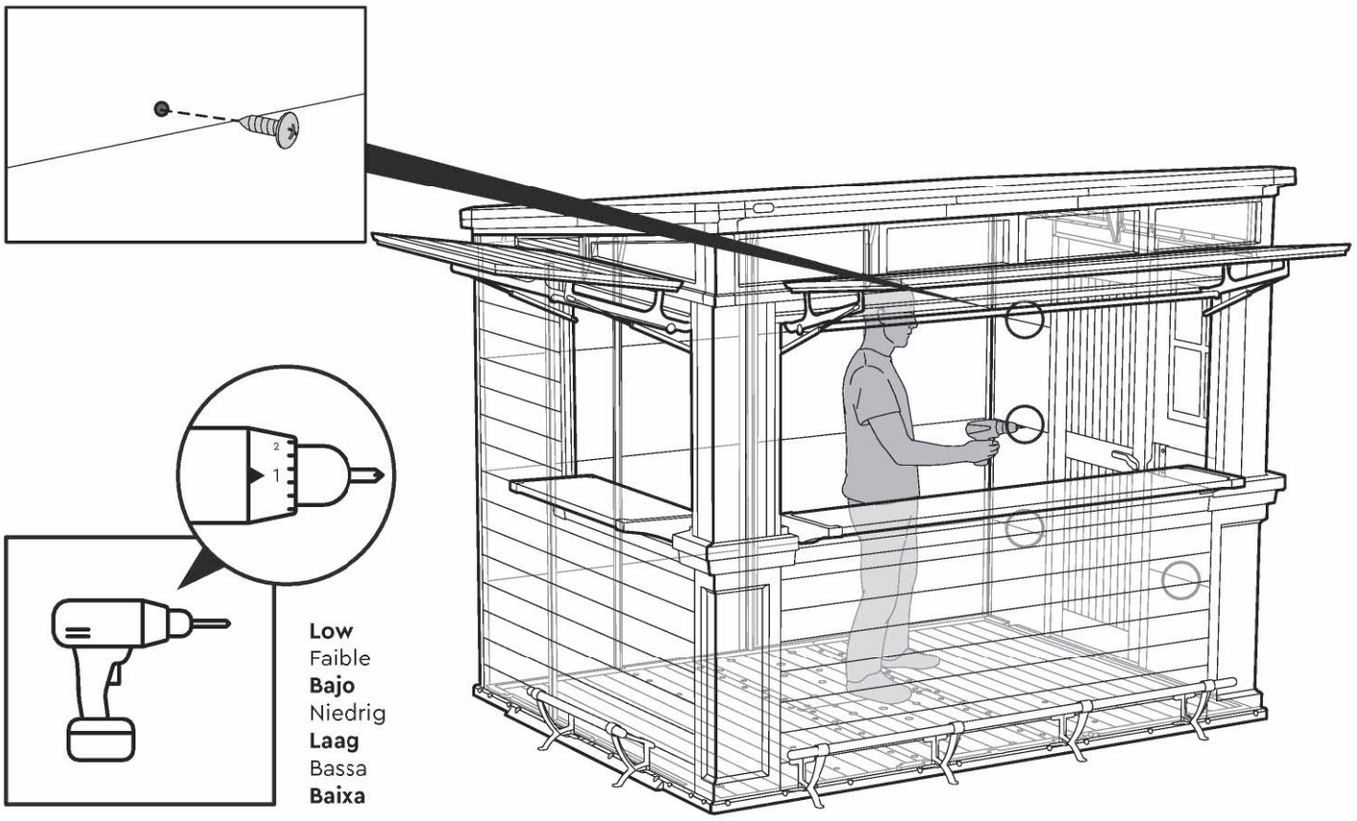

145 | s13b (x37)

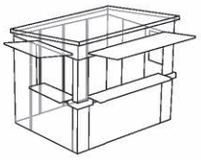

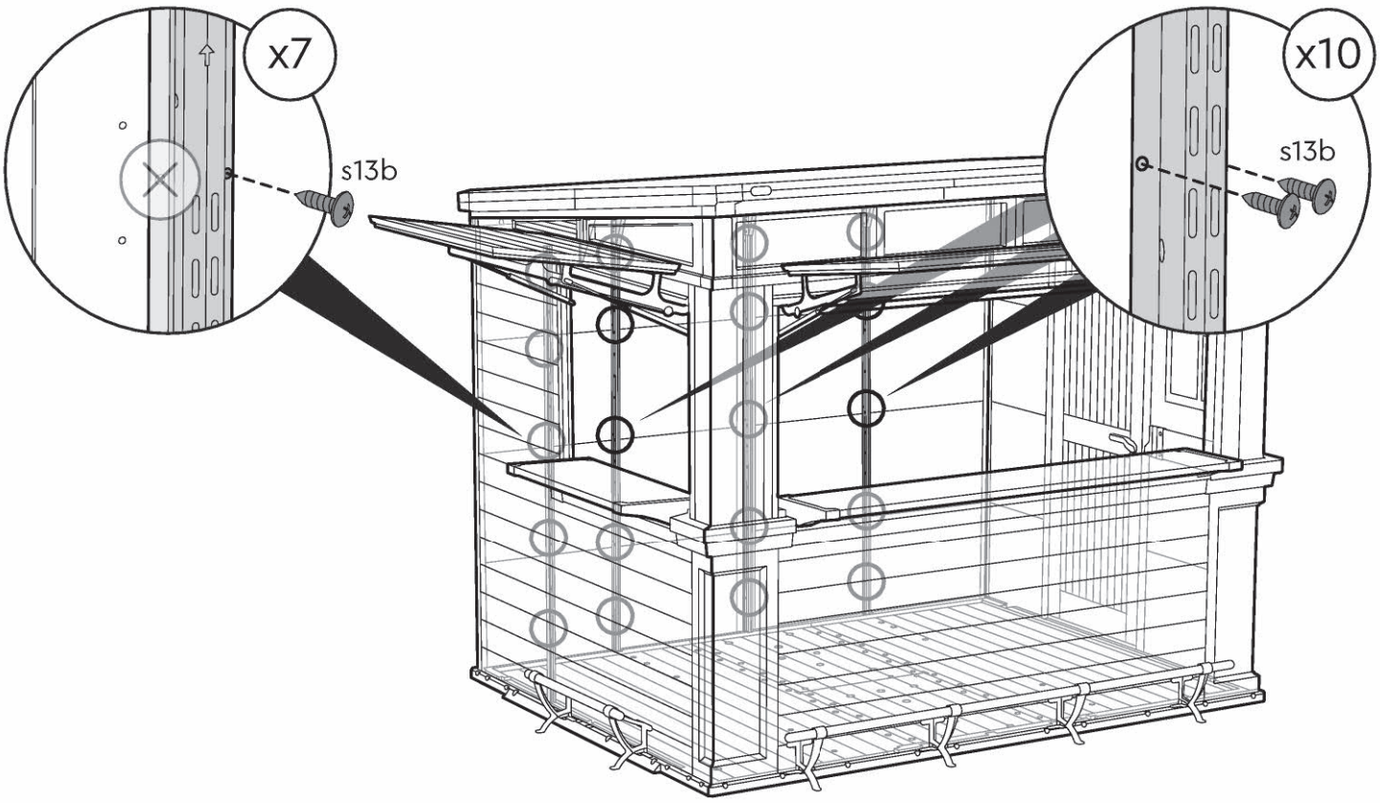

146 | sc15 (x18)

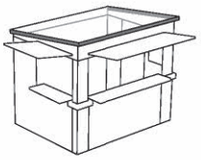

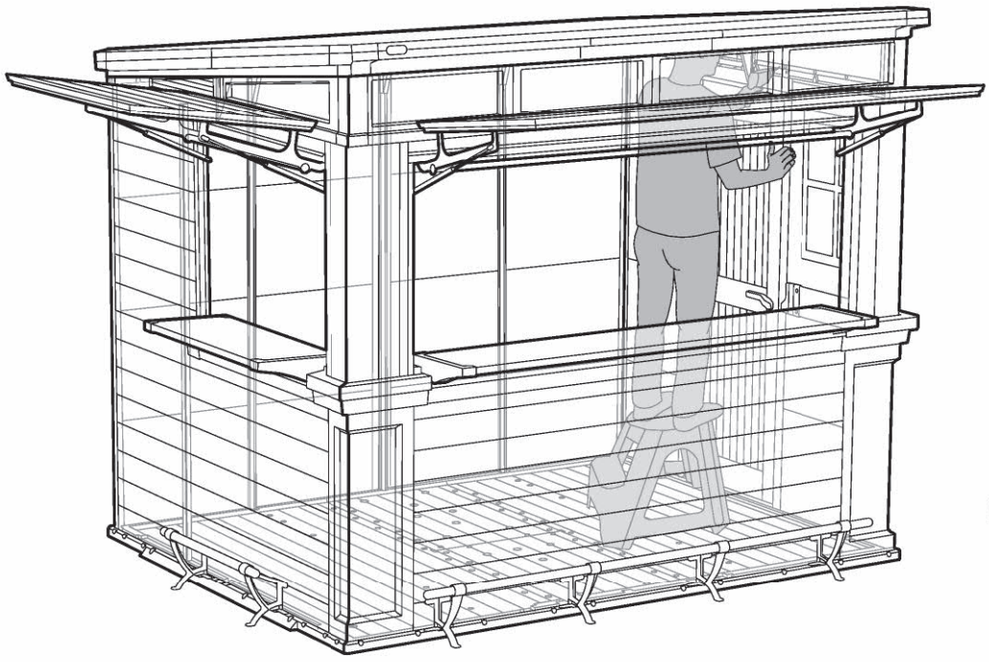

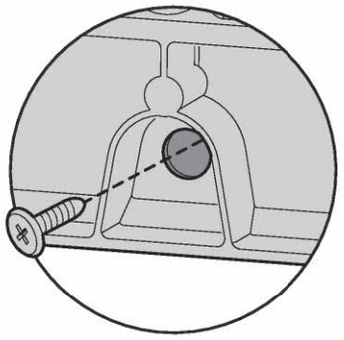

Right | Droit | **Derecho** | Richtig | **Rechts** | Destra | **Direito**
Left | Gauche | **Izquierdo** | Verließ | **Links** | Sinistra | **esquerdo**

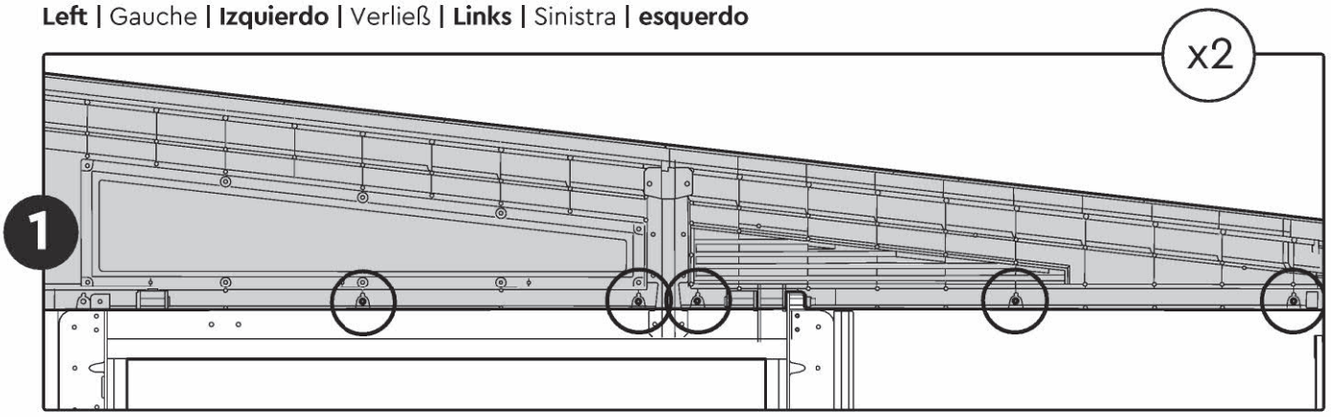

Back | Arrière | **Trasero** | Hinterseite | **Achterkant** | Parte posteriore | **Traseiro**

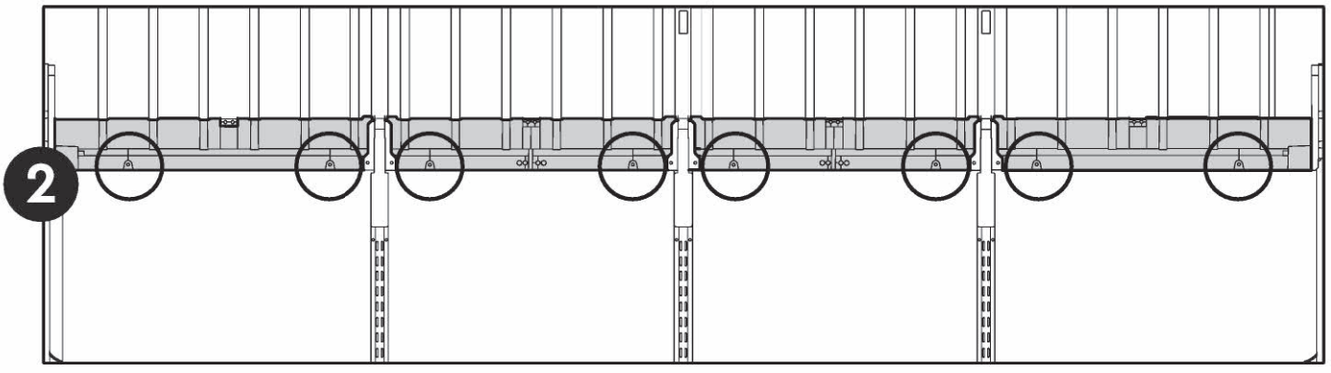

NOTE | REMARQUE | **NOTA** | BITTE BEACHTEN | **LET OP** | NOTA | **NOTA**

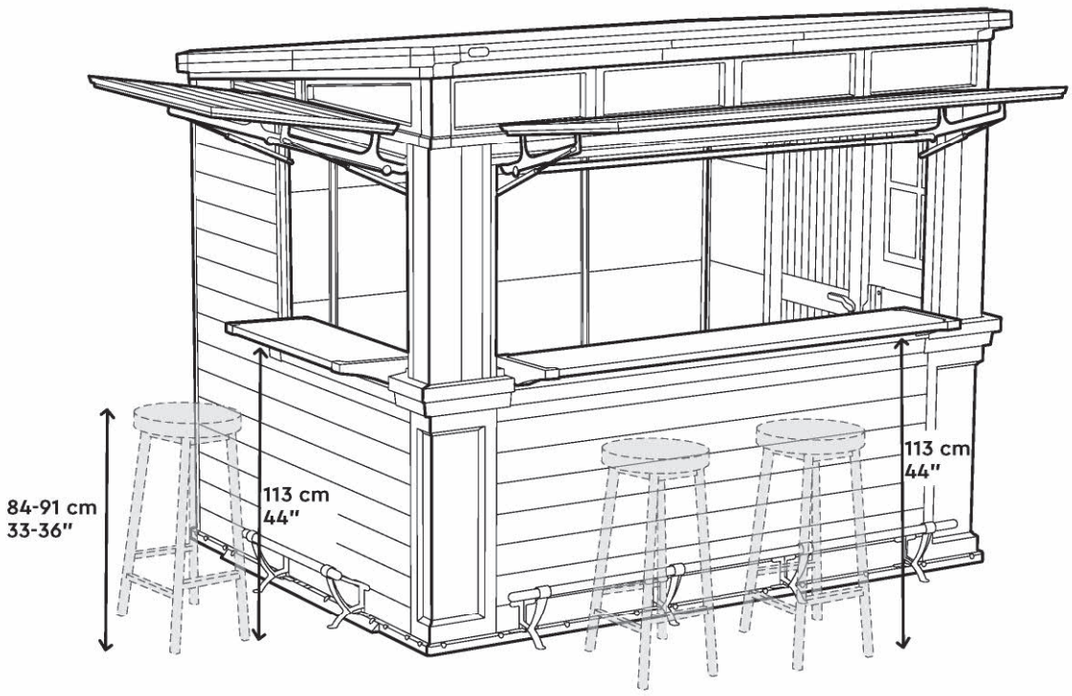

OPEN OUTDOOR BAR | OUVRIR LE BAR D'EXTÉRIEUR **| ABRIR EL BAR DE EXTERIOR |** OUTDOOR-BAR ÖFFNEN **| BUITENBAR OPENEN |** APRIRE IL BAR DA ESTERNO **| ABRIR O BAR EXTERIOR**

1

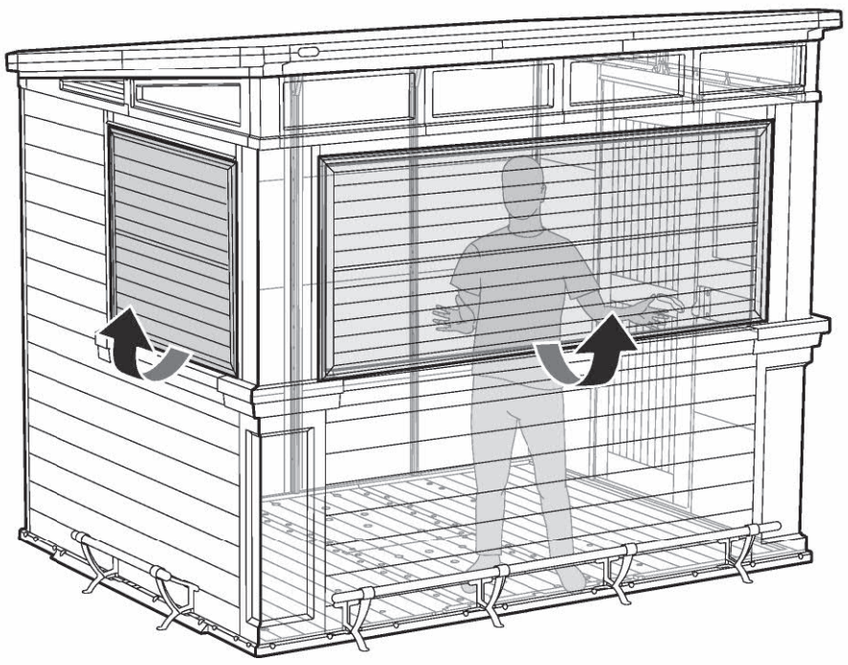

2

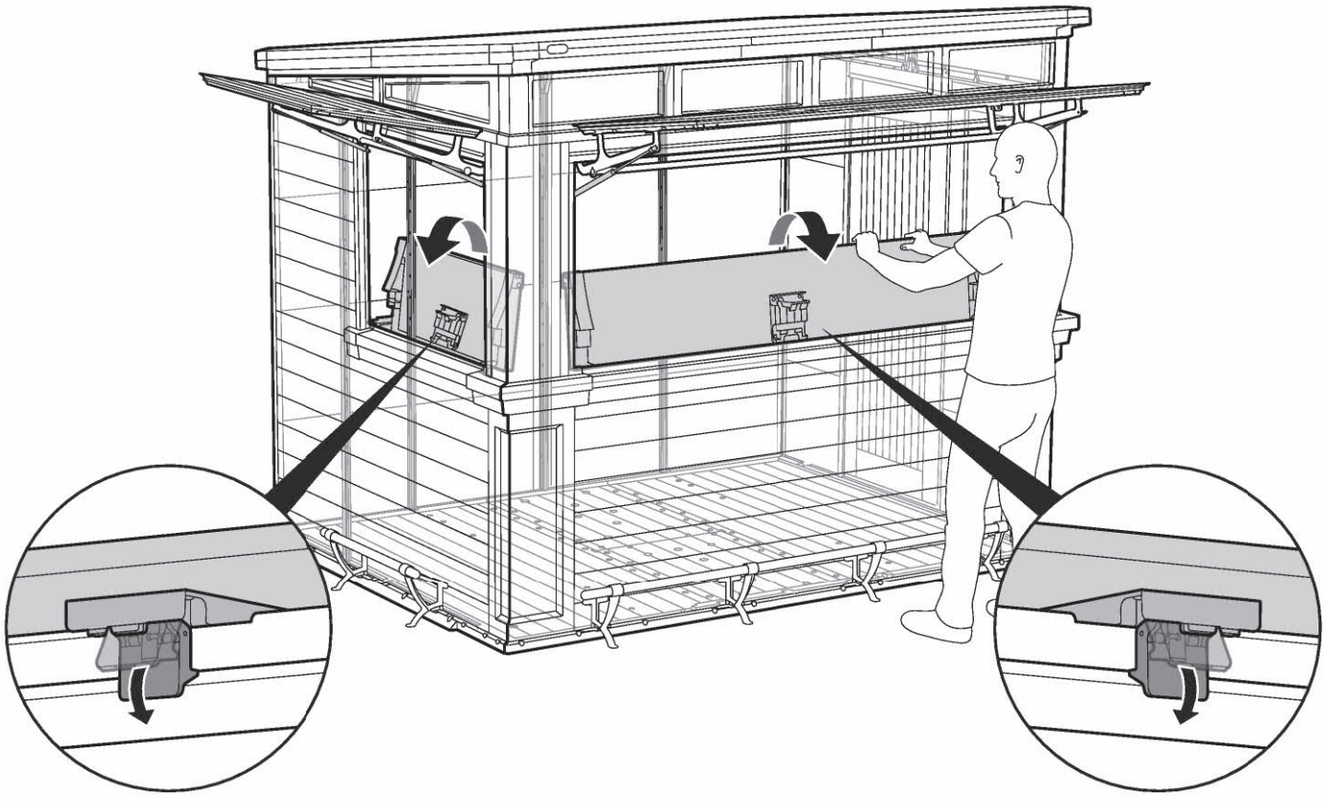

CLOSE OUTDOOR BAR | FERMER LE BAR D'EXTÉRIEUR **| CERRAR EL BAR DE EXTERIOR |** OUTDOOR-BAR SCHLIESSEN **| BUITENBAR SLUITEN |** CHIUDERE IL BAR DA ESTERNO **| FECHAR O BAR EXTERNO**

1

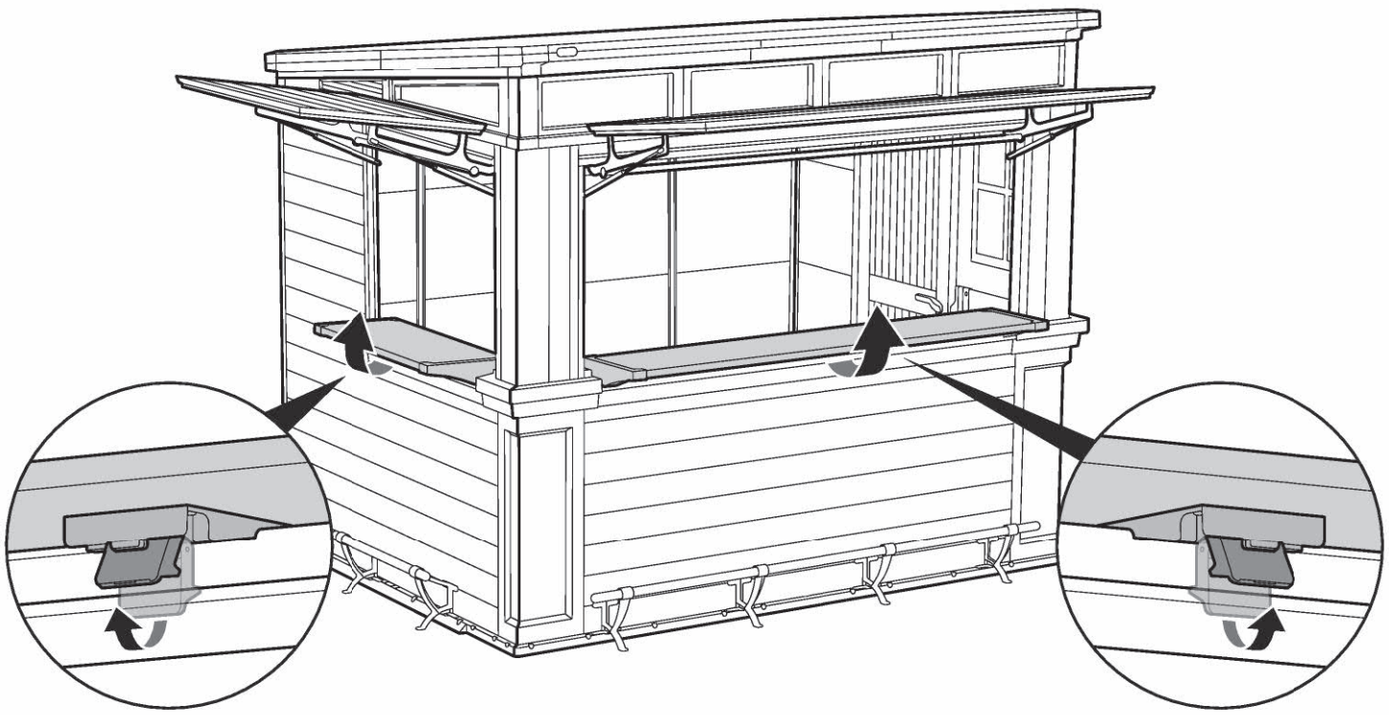

2

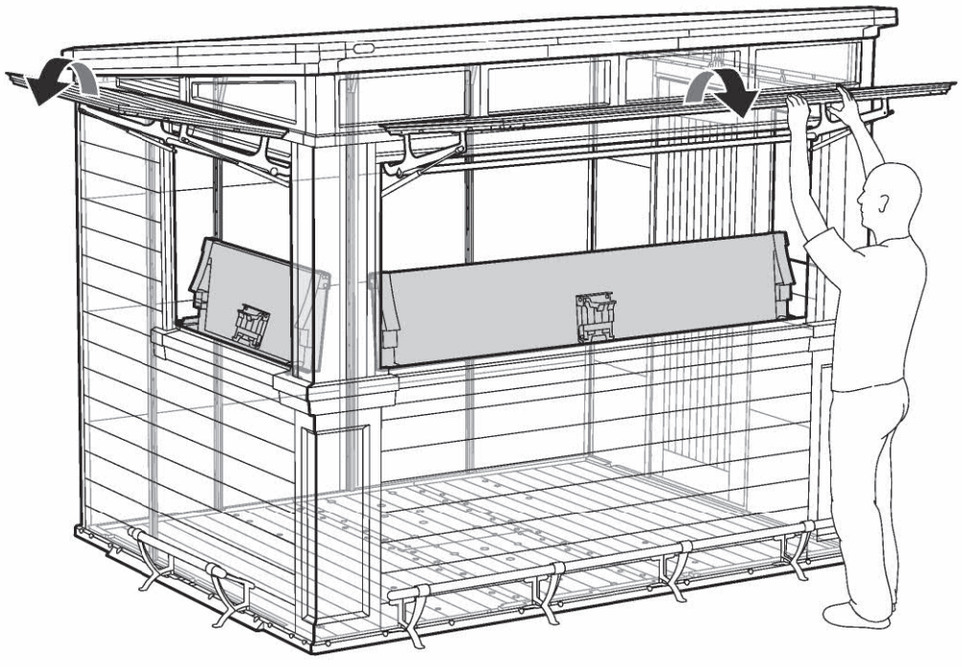

3

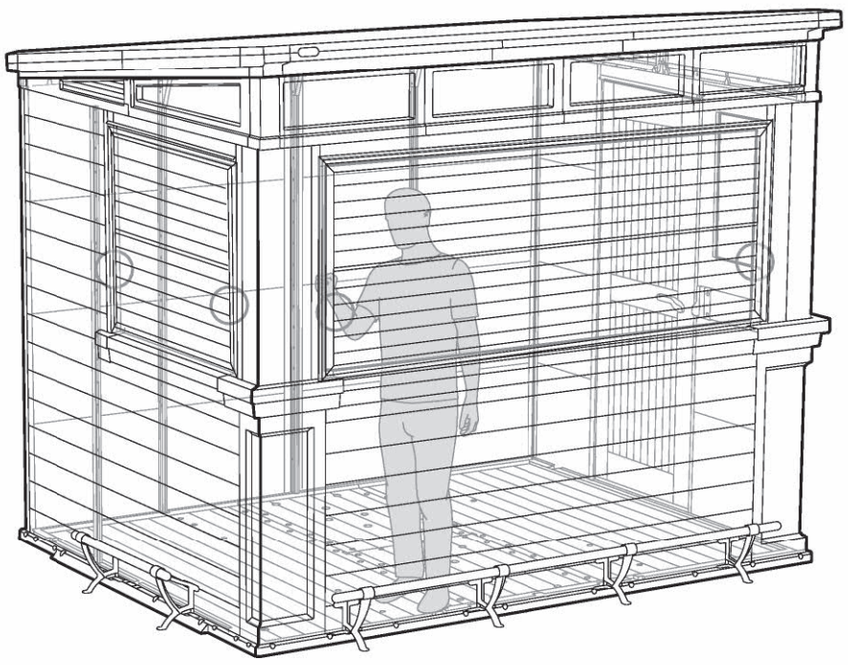

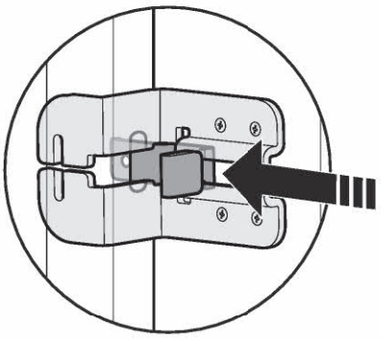

Securing the shed to a foundation
Affix the shed to the foundation by drilling holes in the shed floor at the pre-marked locations and screwing it into the foundation using appropriate screws (screws not included).

Fixer l'abri sur une fondation
Fixez l'abri à la fondation en perçant des trous dans le sol aux endroits pré-marqués et en insérant des vis adéquates dans la fondation (vis non fournies).

Asegurar el cobertizo a un cimiento
Fije el cobertizo a los cimientos perforando agujeros en el suelo del cobertizo en los lugares previamente marcados y atorníllelo a los cimientos utilizando los tornillos adecuados (los tornillos no están incluidos).

Absichern des schuppens an ein fundament
Bringen Sie den Schuppen auf dem Fundament an, indem Sie an den Markierungen Löcher in den Schuppenboden bohren und diesen mit passenden Schrauben auf dem Fundament festschrauben (Schrauben nicht enthalten).

Het schuurtje op het fundament vastzetten
Bevestig het schuurtje aan de fundering door op de aangegeven plaatsen gaten te boren in de vloer van het schuurtje en het schuurtje aan de fundering te schroeven met behulp van passende schroeven (schroeven niet inbegrepen).

Assicurare la casetta alle fondamenta
Ancorare la casetta alle fondamenta forando il pavimento nelle posizioni indicate e applicando apposite viti (viti non incluse).

Fixar o abrigo numa fundação
Afixe o abrigo à base abrindo buracos no chão nos locais previamente assinalados e aparafusando-o à mesma utilizando parafusos adequados (os parafusos não estão incluídos).

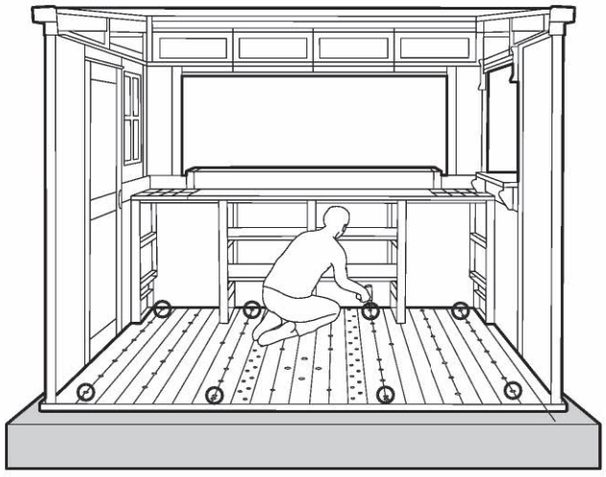

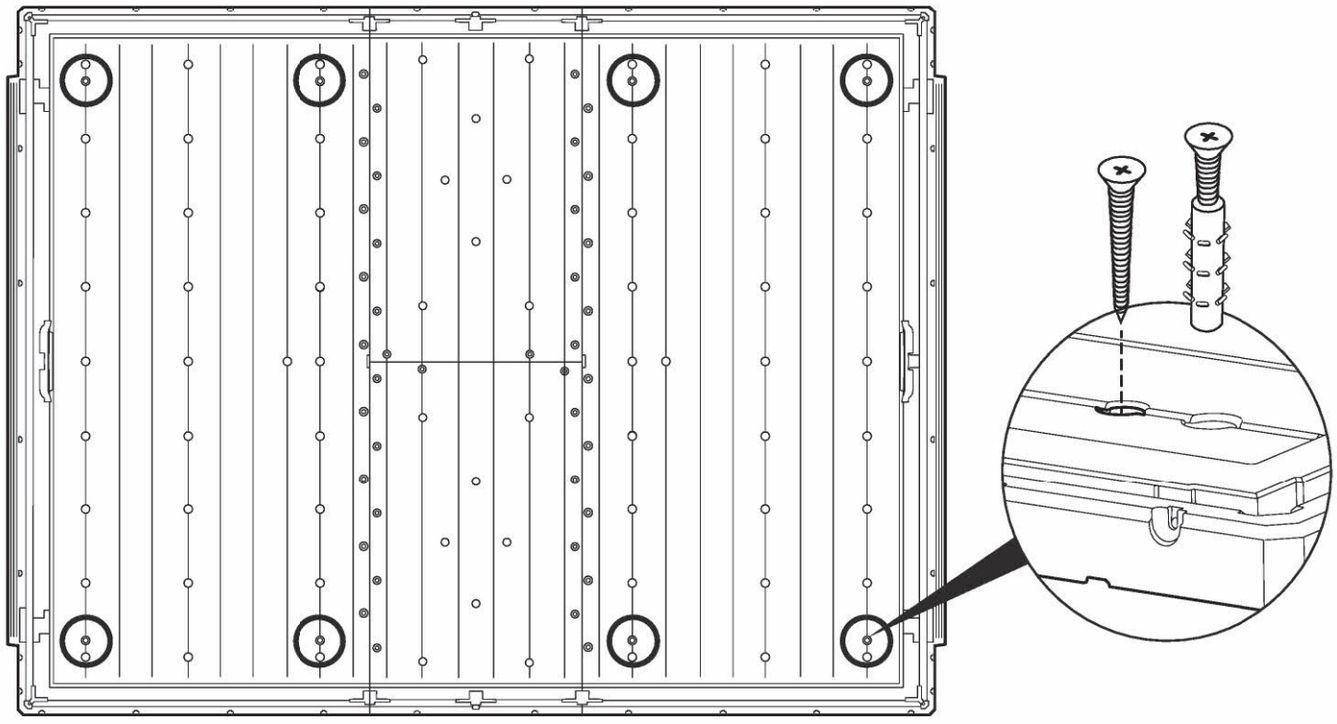

CARE AND SAFETY GUIDELINES

The shed is intended for storage purposes only. It is not designed for habitation.
•It is strongly recommended to secure the shed to an immovable object or anchor it to the ground by drilling holes in the shed floor (at the pre-marked locations) and inserting proper screws into the ground (screws are not included).
• Do not attempt assembly on windy or cold days.
• Periodically check the shed to ensure that it is stable and that the site is level.
• Be careful when handling parts with steel edges.
• When assembling or handling the shed, use only those tools listed in the user manual.
• Avoid using a lawnmower or mechanical scythe near the shed.
• Wear safety goggles and always follow the manufacturer's instructions when using power tools.
• Wash the shed with a garden hose or a mild detergent solution. Do not use a stiff brush or abrasive cleaners, including degreasers and oil- or acetone-based cleaning materials, as these may stain or damage the shed.
• Do not store hot items, such as recently used grills and blowtorches, or volatile chemicals in the shed.
• Avoid placing heavy items against the walls, as this may cause distortion.
• Keep the roof clear of accumulated snow and leaves. Large amounts of snow on the roof can damage the shed, making it unsafe to enter.
• Wind direction is an important factor to consider when determining the location of the shed. Reduce exposure to the wind, in general, and of the door side in particular. Keep doors closed and locked when the shed is not in use to prevent wind damage.
• Do not stand on the roof.
• Consult your local authorities to check if permits are required to erect the shed.
• Install and operate any electrical appliances strictly according to the manufacturer's instructions. Use only qualified technicians and ensure proper electrical connections and safety checks.
• Do not leave electrical cables lying on the floor. Cables may cause tripping or injury. Route them safely through a cable raceway or protective cover.
• Do not stand or walk on the roof. The roof is not designed to support weight and may collapse, causing injury.
• Do not climb or hang on shelving units. Shelves are designed for storage only and may tip or collapse if used as steps.
• Do not alter the structure of the shed. Cutting or adding openings or windows may impair stability and lead to collapse.
• Inspect the floor periodically for cracks or damage. Do not step on or apply pressure to cracked areas until repaired.
• Handle glass items with care. In case of breakage, clean the area thoroughly and remove all glass fragments, including small pieces trapped in grooves or joints.
• Do not install or attach heavy loads, such as solar panels, to the roof unless specifically approved by Keter. Overloading the roof may cause collapse.
• Do not sit, lean, or climb on counters or similar surfaces. These are not intended to support body weight and may break or tip over.
• Keep the floor dry and free from mud or standing water. Wet or slippery floors increase the risk of falls and injuries.
• Always follow the assembly and safety instructions provided in the user manual.
• Keep children away from the shed during assembly and maintenance.

VEILIGHEIDS- EN GEBRUIKSRICHTLIJNEN

De schuur is uitsluitend bedoeld voor opslag en niet geschikt om in te wonen.
• Het wordt sterk aanbevolen om de schuur aan een onbeweeglijk object of aan de grond te verankeren door gaten te boren in de vloer (op de gemarkeerde plaatsen) en geschikte schroeven in de grond te bevestigen (schroeven niet inbegrepen).
• Monteer de schuur niet op winderige of koude dagen.
• Controleer regelmatig of de schuur stabiel is en of de ondergrond vlak is.
• Wees voorzichtig bij het hanteren van onderdelen met stalen randen.
• Gebruik tijdens montage of verplaatsing uitsluitend het in de handleiding vermelde gereedschap.
• Gebruik geen grasmaaier of motorzeis in de directe nabijheid van de schuur.
• Draag veiligheidsbril en volg altijd de instructies van de fabrikant bij het gebruik van elektrisch gereedschap.
• Was de schuur met een tuinslang of milde zeepoplossing. Gebruik geen harde borstels of schuurmiddelen (zoals ontvetters of schoonmaakmiddelen op basis van olie of aceton), omdat deze het oppervlak kunnen beschadigen.
• Sla geen hete voorwerpen zoals barbecue's of branders, of vluchtige chemicaliën op in de schuur.
• Plaats geen zware voorwerpen tegen de wanden, dit kan vervorming veroorzaken.
• Houd het dak vrij van sneeuw en bladeren. Een zware ophoping kan het dak beschadigen en de schuur onveilig maken.
• Houd rekening met de windrichting bij het bepalen van de locatie. Bescherm vooral de deurzijde tegen wind. Houd de deuren gesloten en vergrendeld wanneer de schuur niet in gebruik is.
• Ga niet op het dak staan.
• Informeer bij uw lokale autoriteiten of vergunningen vereist zijn.
• Installeer en gebruik elektrische apparaten uitsluitend volgens de instructies van de fabrikant. Gebruik alleen gekwalificeerde technici.
• Laat geen elektrische kabels over de vloer liggen. Deze kunnen struikelgevaar opleveren. Leid de kabels via een kabelgoot of beschermkap.
• Ga niet op het dak staan of lopen. Het dak is niet ontworpen om gewicht te dragen.
• Klim of hang niet aan planken. Ze zijn bedoeld voor opslag en kunnen omvallen.
• Verander de structuur van de schuur niet. Het maken van openingen kan instabiliteit veroorzaken.
• Controleer de vloer regelmatig op scheuren. Loop niet op beschadigde delen.
• Wees voorzichtig met glas. Verwijder bij breuk alle scherven, ook de kleine stukjes.
• Installeer geen zware lasten (zoals zonnepanelen) op het dak tenzij uitdrukkelijk goedgekeurd door Keter.
• Ga niet zitten, leunen of klimmen op werkbladen. Deze zijn niet bedoeld om gewicht te dragen.
• Houd de vloer droog en vrij van modder of stilstaand water.
• Volg altijd de montage- en veiligheidsinstructies in de handleiding.
• Houd kinderen uit de buurt tijdens montage en onderhoud.

LINEA GUIDA PER LA SICUREZZA E L'USO

La casetta è destinata esclusivamente a uso di stoccaggio e non è progettata per essere abitata.
• Si consiglia vivamente di ancorare la casetta a un oggetto immobile o al terreno forando il pavimento (nei punti contrassegnati) e inserendo viti adeguate (viti non incluse).
• Non assemblare la casetta in giornate ventose o molto fredde.
• Controllare periodicamente che la casetta sia stabile e su una superficie piana.
• Maneggiare con cautela le parti con bordi in acciaio.
• Utilizzare solo gli utensili indicati nel manuale d'uso.
• Non utilizzare tosaerba o decespugliatori nelle vicinanze della casetta.
• Indossare occhiali protettivi e seguire sempre le istruzioni del produttore quando si utilizzano utensili elettrici.
• Lavare la casetta con acqua e sapone neutro. Non utilizzare spazzole dure o detergenti abrasivi (inclusi sgrassatori o prodotti a base di olio o acetone).
• Non riporre oggetti caldi come barbecue o attrezzi a fiamma libera, né sostanze chimiche volatili.

• Evitare di appoggiare oggetti pesanti contro le pareti.
• Tenere il tetto libero da neve e foglie. Grandi accumuli possono danneggiarlo.
• Considerare la direzione del vento quando si sceglie il posizionamento. Tenere le porte chiuse e bloccate quando non in uso.
• Non salire sul tetto.
• Verificare con le autorità locali la necessità di permessi.
• Installare apparecchi elettrici solo con tecnici qualificati.
• Non lasciare cavi sul pavimento.
• Non camminare né stare sul tetto.
• Non arrampicarsi sulle mensole.
• Non modificare la struttura.
• Controllare periodicamente il pavimento per eventuali crepe.
• Maneggiare con cura oggetti in vetro.
• Non installare carichi pesanti sul tetto senza approvazione Keter.
• Non sedersi, appoggiarsi o arrampicarsi sui ripiani.
• Mantenere il pavimento asciutto.
• Seguire sempre il manuale.
• Tenere i bambini lontani durante montaggio e manutenzione

DIRECTRICES DE SEGURIDAD Y USO

El cobertizo está destinado únicamente al almacenamiento y no está diseñado para ser habitado.
• Se recomienda encarecidamente anclar el cobertizo al suelo o a un objeto fijo perforando el suelo en los puntos indicados e instalando tornillos adecuados (no incluidos).
• No monte el cobertizo en días fríos o con viento.
• Compruebe periódicamente la estabilidad y el nivel del terreno.
• Tenga cuidado al manipular piezas con bordes metálicos.
• Utilice solo las herramientas indicadas en el manual.
• No utilice cortacésped o desbrozadoras cerca del cobertizo.
• Use gafas de seguridad y siga las instrucciones del fabricante.
• Lave el cobertizo con manguera y jabón suave. No use cepillos abrasivos ni limpiadores fuertes.
• No almacene objetos calientes ni sustancias químicas inflamables.
• No apoye objetos pesados contra las paredes.
• Mantenga el techo libre de nieve.
• Considere la dirección del viento. Mantenga las puertas cerradas.
• No se suba al techo.
• Consulte si se requieren permisos.
• Instale aparatos eléctricos solo con técnicos cualificados.
• No deje cables en el suelo.
• No camine sobre el techo.
• No trepe ni cuelgue en los estantes.
• No modifique la estructura.
• Revise el piso periódicamente.
• Manipule el vidrio con cuidado.
• No instale cargas pesadas (como paneles solares) sin autorización.
• No se siente ni apoye sobre mostradores.
• Mantenga el piso seco.
• Siga el manual de instrucciones.
• Mantenga a los niños alejados durante el montaje.

DIRETRIZES DE SEGURANÇA E USO

O abrigo destina-se apenas a armazenamento e não é projetado para habitação.
• Recomenda-se fortemente fixar o abrigo ao solo ou a um objeto imóvel perfurando o piso (nos pontos marcados) e instalando parafusos adequados (não incluídos).
• Não monte o abrigo em dias frios ou com vento.
• Verifique periodicamente a estabilidade e a planura do terreno.
• Tenha cuidado ao manusear peças com bordas metálicas.
• Utilize apenas as ferramentas listadas no manual.
• Evite usar corta-relvas ou roçadoras perto do abrigo.
• Use óculos de proteção e siga as instruções do fabricante.
• Lave com mangueira ou detergente suave. Não use escovas abrasivas nem solventes.
• Não armazene objetos quentes nem produtos químicos voláteis.
• Evite encostar objetos pesados às paredes.
• Mantenha o telhado livre de neve e folhas.
• Considere a direção do vento. Mantenha as portas fechadas e trancadas.
• Não suba ao telhado.
• Verifique se necessita de licenças.
• Instale aparelhos elétricos apenas com técnicos qualificados.
• Não deixe cabos no chão.
• Não caminhe sobre o telhado.
• Não trepe nas prateleiras.
• Não altere a estrutura.
• Verifique o piso periodicamente.
• Manuseie vidro com cuidado.
• Não instale cargas pesadas no telhado.
• Não se sente nem apoie em balcões.
• Mantenha o piso seco.
• Siga sempre o manual.
• Mantenha crianças afastadas.

CONSIGNES DE SÉCURITÉ ET D'UTILISATION

L'abri est destiné uniquement au stockage et n'est pas conçu pour être habité.
• Il est fortement recommandé de fixer l'abri au sol ou à un objet immobile en perçant le plancher (aux emplacements indiqués) et en y insérant des vis appropriées (vis non fournies).
• N'effectuez pas le montage par temps froid ou venteux.
• Vérifiez régulièrement la stabilité et la planéité du sol.
• Manipulez avec précaution les pièces aux bords métalliques.
• Utilisez uniquement les outils recommandés dans le manuel.
• Ne utilisez pas de tondeuse ou de débroussailleuse à proximité de l'abri.
• Portez des lunettes de sécurité et suivez les instructions du fabricant.
• Nettoyez l'abri avec un tuyau d'arrosage ou une solution savonneuse douce. N'utilisez pas de brosse dure ni de produits abrasifs, dégraissants ou à base d'huile/acétone.
• Ne stockez jamais d'objets chauds ni de produits chimiques volatils.
• Ne placez pas d'objets lourds contre les parois.
• Gardez le toit exempt de neige.
• Tenez compte de la direction du vent. Gardez les portes fermées et verrouillées.
• Ne montez pas sur le toit.
• Vérifiez auprès des autorités locales si un permis est requis.
• Installez tout appareil électrique uniquement avec un technicien qualifié.
• Ne laissez pas de câbles sur le sol.
• Ne marchez pas sur le toit.
• Ne grimpez pas sur les étagères.
• Ne modifiez pas la structure.
• Inspectez régulièrement le plancher.
• Manipulez le verre avec soin.
• Ne fixez pas de charges lourdes (comme des panneaux solaires) au toit.
• Ne vous asseyez pas ni ne vous appuyez sur les plans de travail.
• Gardez le sol sec.
• Suivez toujours le manuel.
• Tenez les enfants éloignés pendant l'assemblage.

SICHERHEITS- UND NUTZUNGSHINWEISE

Der Geräteschuppen ist ausschließlich zur Lagerung vorgesehen und nicht zum Bewohnen geeignet.
• Es wird dringend empfohlen, den Schuppen zu verankern, indem Sie Löcher an den markierten Stellen im Boden bohren und geeignete Schrauben verwenden (nicht enthalten).
• Bauen Sie den Schuppen nicht an windigen oder sehr kalten Tagen auf.
• Überprüfen Sie regelmäßig die Stabilität und Ebenheit des Standorts.
• Seien Sie vorsichtig beim Umgang mit Teilen mit Stahlkanten.
• Verwenden Sie nur das im Handbuch angegebene Werkzeug.
• Verwenden Sie keinen Rasenmäher oder Freischneider in unmittelbarer Nähe.
• Tragen Sie eine Schutzbrille und folgen Sie den Herstellerangaben.
• Reinigen Sie den Schuppen mit Wasser oder milder Seifenlösung. Keine Scheuermittel verwenden.
• Lagern Sie keine heißen Gegenstände oder brennbaren Chemikalien.
• Stellen Sie keine schweren Gegenstände an die Wände.
• Halten Sie das Dach frei von Schnee und Laub.
• Berücksichtigen Sie die Windrichtung. Türen geschlossen halten.
• Nicht auf das Dach steigen.
• Prüfen Sie, ob Genehmigungen erforderlich sind.
• Elektrische Geräte nur durch Fachpersonal installieren.
• Keine Kabel am Boden liegen lassen.
• Nicht auf dem Dach gehen.
• Nicht auf Regale klettern.
• Struktur nicht verändern.
• Boden regelmäßig auf Risse prüfen.
• Glas vorsichtig behandeln.
• Keine schweren Lasten auf dem Dach installieren.
• Nicht auf Arbeitsflächen sitzen oder lehnen.
• Boden trocken halten.
• Immer die Anleitung befolgen.
• Kinder während des Aufbaus fernhalten.

10-YEAR LIMITED WARRANTY

Your Keter shed ("the Product") was manufactured from high-quality materials under rigorous control and supervision. Should a problem occur withthe Product, please address your claim to Keter customer service on our website (www.keter.com) or by phone. This warranty covers product failure resultingfrom defects in manufacturing or materials for a period of 10 years from the date of original retail purchase. (The term "defects" is defined as imperfections thatimpair the use of the Product). This warranty does not cover defects resulting from normal wear and tear, including, but not limited to, scuffing, scratches orfractures caused during use, discoloration or fading, rusting, unreasonable use, abuse, negligence, alterations, painting, moving, transporting or relocating theProduct, "acts of Nature," including, but not limited to, hail, any type of storm, flood and fire, and consequential or incidental damages. Assembly and handling of the Keter Shed and/or the Productnot in accordance with the recommendations, guidelines and restrictions as described in the Product's user manual and/or in the Keter Shed's manual, and usage for commercial or publicapplications, will void this warranty. Upon submitting proof of purchase and evidence of the claimed product failure, and subject to reporting the failure in a timely manner, Keter, at its solediscretion, will replace defective parts of the Product, or refund you a prorated portion of the purchase price on a straight line depreciated basis for the length ofthe warranty.

GARANTIE LIMITÉE DE 10 ANS

Votre abri de jardin Keter (le « Produit ») a été fabriqué à partir de matériaux de haute qualité et a fait l'objet d'une rigoureuse procédure de contrôle et de supervision. Si un problème survient avec le Produit, veuillez adresser vos réclamations au service client de Keter, sur le site Web : www.keter.com, ou via téléphone. Cette garantie couvre les défaillances du Produit résultant de défauts de fabrication ou du matériau durant une période de 10 ans, à compter de la date d'achat en boutique. (Le terme « défauts » doit être interprété de la manière suivante : imperfections pouvant nuire à l'utilisation du produit). Cette garantie ne couvre pas les défauts résultants de l'usure normale comme, sans pour autant s'y limiter, tout type d'éraflures, de rayures ou de fractures durant l'utilisation, la décoloration ou le pâlissement, la rouille, découlant d'un usage déraisonnable, d'abus, de négligence, de toute modification, peinture, déplacement, transport ou déménagement du produit, de tout phénomène naturel comme, sans pour autant s'y limiter, la grêle, tout type de tempête, d'inondation, d'incendie ou tout autre dégât indirect ou accessoire. Tout assemblage ou manipulation d'une étagère Keter et/ou du Produit non conforme aux recommandations, directives et restrictions décrites dans le manuel d'utilisation du Produit et/ou dans le manuel d'étagère Keter, et le mode d'utilisation commerciale ou publique recommandé annuleront la présente garantie. Sur présentation d'une preuve d'achat et d'une preuve de la défaillance du Produit, et sous réserve de signaler ladite défaillance en temps voulu, Keter pourra, à sa seule discrétion, remplacer les pièces défectueuses du Produit ou vous rembourser une partie proportionnelle du prix d'achat sur une base d'amortissement linéaire pour la durée de la garantie.

GARANTÍA LIMITADA DE 10 AÑOS

Su caseta Keter (el «Producto») ha sido fabricado con materiales de alta calidad bajo riguroso control y supervisión. Si el Producto llega a presentar un problema, dirija su queja a servicio al cliente de Keter visitando nuestro sitio web (www.keter.com) o llamando por teléfono. Esta garantía cubre las fallas del Producto que se produzcan debido a defectos en la fabricación o materiales durante un periodo de 10 años a partir de la fecha original de compra minorista.
(El término «Defecto» se define como las imperfecciones que impiden el uso del Producto). Esta garantía no cubre defectos resultantes del desgaste y uso normal, entre otros, los rayones, fracturas o rasguños sufridos durante su uso; decoloración, desvanecimiento, oxidación, uso irracional, abuso, negligencia, alteraciones, pintura, movimiento, transporte o relocalización del Producto; «fenómenos naturales», entre otros, granizo, cualquier tipo de tormenta, inundación o incendio; y daños consecuentes o incidentales. No ensamblar y manipular el cobertizo Keter y/o el Producto conforme a las recomendaciones, directrices y restricciones que se describen en el manual del usuario y/o en el manual del cobertizo Keter, y su uso para aplicaciones comerciales o públicas, anulará esta garantía. Luego de presentar el comprobante de compra y evidencia de la supuesta falla del producto, y sujeto a que el reporte de esta se haga dentro del periodo de tiempo oportuno, Keter, a su entera discreción, reemplazará las piezas defectuosas del Producto o le reembolsará una porción del precio (prorrateada mediante el método de línea recta) durante la vigencia de la garantía.

AUF 10 JAHRE BEGRENZTE GEWÄHRLEISTUNG

Ihr Keter-Schuppen ("das Produkt") wurde aus hochwertigen Materialien unter strenger Kontrolle und Aufsicht hergestellt. Sollte an dem Produkt ein Problem auftreten, tragen Sie Ihr Anliegen bitte dem Keter-Kundendienst auf unser Website (www.keter.com) oder über Telefon mit. Diese Garantie deckt Produktausfälle aufgrund von Herstellungs- oder Materialfehlern für einen Zeitraum von 10 Jahren ab dem Datum des ursprünglicher Kaufs im Einzelhandel. (Der Ausdruck "Mängel" wird definiert als Unvollkommenheiten, welche die Verwendung des Produkts behindern). Diese Garantie deckt keine Fehler ab, die von normaler Abnutzung herrühren, einschließlich, aber nicht beschränkt auf Schrammen, Kratzer oder Brüche, Verfärbung oder Verblassen, Rost, unsachgemäße Verwendung, Missbrauch, Fahrlässigkeit, Änderungen, Anstrich, Versatz, Transport oder Umlagerung des Produkts und "Höhere Gewalt", einschließlich, aber nicht darauf beschränkt, Hagel, alle Arten von Stürmen, Überflutung und Feuer und Folgeschäden oder zufällige Schäden. Der Zusammenbau und die Handhabung des Keter-Schuppens und/oder des Produkts, die nicht den Empfehlungen, den Richtlinien und Einschränkungen, wie in der Gebrauchsanleitung des Produkts oder im Handbuch des Keter-Schuppens beschrieben, entsprechen, sowie die Verwendung für kommerzielle oder ö entliche Anwendungen lassen diese Garantie erlöschen. Nach Vorlage des Kaufbelegs und Nachweis des beanstandete Produktfehlers und unter der Voraussetzung, dass der Fehler rechtzeitig gemeldet wird, wird Keter nach eigenem Ermessen die fehlerhaften Teile des Produkts ersetzen oder Ihnen einen Anteil des Kaufpreises auf einer direkten linearen Abschreibungsbasis für die gesamte Laufzeit der Garantie gemäß den Keter-Richtlinien zurückerstatten.

10-JAAR BEPERKTE GARANTIE

Uw Ketertuinhuisje ("het product") wordt gefabriceerd van materiaal van hoge kwaliteit en onder een rigoureuze controle en toezicht. Mocht er een probleem optreden met het product, dien dan uw claim in bij de klantenservice van Keter via onze website (www.keter.com) of per telefoon. Deze garantie dekt uitval van het product veroorzaakt door fabricatedefecten of het materiaal voor een periode van 10 jaar vanaf de datum dat het in de winkel werd gekocht. (De term "defecten" wordt gedefinieerd als onvolkomenheden die het gebruik van het Product belemmeren). Deze garantie dekt geen defecten die het gevolg zijn van normale slijtage, waaronder maar niet beperkt tot, wrijving, krassen of barsten veroorzaakt door gebruik, verkleuring of verbleking, roest, onredelijk gebruik, misbruik, verwaarlozing, wijzigingen, verven of het verplaatsen, transporteren of verhuizen van het Product, en natuurrampen, waaronder, maar niet beperkt tot hagel, allerlei soorten stormen, overstromingen en brand en gevolgschade of incidentele schade. Het niet assembleren en hanteren van de Keter berging en/of het Product in overeenstemming met de aanbevelingen, gebruiksaanwijzing en beperkingen zoals beschreven in de handleiding van het Product en/of de Keter berging en het gebruik ervan voor commerciële of openbare toepassing zullen deze garantie ongeldig maken. Bij het overhandigen van de originele aankoopbon en bewijs van de geclaimde uitval van het product, en onderhevig aan het onmiddellijk rapporteren van de ontdekking ervan, kan Keter, geheel naar eigen inzicht, de defecte onderdelen van het Product vervangen of u een evenredig deel van de aankoopprijs vergoeden op basis van een lineaire afschrijving voor de lengte van de garantie.

10 ANNI DI GARANZIA LIMITATA

La casetta da giardino Keter ("il Prodotto") è stato fabbricato con materiali di alta qualità sotto un controllo e una supervisione rigorosi. In caso di problemi con il Prodotto, rivolgersi al servizio clienti Keter sul nostro sito web (www.keter.com) o per telefono. Questa garanzia copre i guasti del prodotto derivanti da difetti di fabbricazione o dei materiali per un periodo di 10 anni dalla data di acquisto. (Il termine "difetti" è definito come imperfezioni che compromettono l'uso del Prodotto). La presente garanzia non copre i difetti derivanti dalla normale usura, inclusi, a titolo esemplificativo e non esaustivo, graffi, scalfitture o rotture causate dall'uso, scolorimento o sbiadimento, arrugginimento, uso irragionevole, abuso, negligenza, alterazioni, verniciatura, spostamento, trasporto o ricollocazione del Prodotto, "cause di forza maggiore", inclusi, a titolo esemplificativo e non esaustivo, grandine, qualsiasi tipo di tempesta, inondazione e incendio, e danni conseguenti o accidentali. L'assemblaggio e la manipolazione della Keter Shed e/o del prodotto non in conformità con le raccomandazioni, le linee guida e le restrizioni descritte nel manuale d'uso del prodotto e/o nel manuale della Keter Shed e l'uso per applicazioni commerciali o pubbliche renderanno nulla la presente garanzia. Dietro presentazione della prova d'acquisto e della prova del presunto guasto del prodotto, e a condizione che il guasto venga segnalato tempestivamente, Keter, a sua esclusiva discrezione, sostituirà le parti difettose del Prodotto o rimborserà al cliente una parte proporzionale del prezzo d'acquisto su una base di ammortamento lineare per la durata della garanzia.

GARANTIA LIMITADA DE 10 ANOS

O seu abrigo Keter (”o Produto“) foi fabricada com materiais de alta qualidade sob rigoroso controle e supervisão. Caso ocorra um problema com o Produto, por favor dirija sua reclamação ao atendimento ao cliente da Keter em nosso site (www.keter.com) ou por telefone. Esta garantia cobre falhas no produto resultante de defeitos no material ou na fabricação por um período de 10 anos a partir da data original da compra. (O termo "defeitos“ se refere a imperfeições que prejudicam o uso do produto). Esta garantia não cobre defeitos resultantes do desgaste normal, incluindo, mas não limitado a, ranhuras, arranhões ou fraturas causadas durante o uso, descoloração ou desbotamento, ferrugem, uso irracional, abuso, negligência, alterações, pintura, movimentação, transporte ou realocação do Produto, "atos da natureza", incluindo, entre outros, granizo, qualquer tipo de tempestade, inundação e incêndio e danos consequentes ou acidentais. A montagem e manuseamento do Keter Shed e/ou do Produto em desacordo com as recomendações, orientações e restrições descritas no manual do utilizador do Produto e/ou no manual do Keter Shed e a utilização para fins comerciais ou públicos anulam esta garantia.Ao enviar o comprovante de compra e a evidência da falha alegada do produto e reportar a falha em tempo hábil, a Keter, a seu exclusivo critério, substituirá as peças defeituosas do Produto ou reembolsará a você uma parte proporcional do preço de compra em um base de depreciação linear em relação a duração da garantia.

If there are missing or broken parts, please do not return the product to the store.
Please access our website www.keter.com, or contact customer service at your country/region:

S'il y a des pièces manquantes ou cassées, ne retournez pas le produit au magasin.
Veuillez accéder à notre site web www.keter.com ou contacter le service client de votre pays/région:

Si hubiera alguna parte faltante o dañada, no devuelva el producto a la tienda.
Acceda a nuestra web www.keter.com o contacto con el servicio de atención al cliente de su pais/región:

Bitte bringen sie ihr produkt nicht gleich zum laden zurück, falls teile fehlen oder defekt sind.
Bitte loggen sie in unsere website ein oder wenden sie sich an unseren kundenservice:

In geval van ontbrekende of beschadigde onderdelen kunt u gebruik maken van de keter onderdelenservice.
Ga naar onze website www.keter.com of neem contact op met de klantenservice via onderstaande contactgegevens:

In caso di parti mancanti o rotte, preghiamo di no restituire il prodotto al negozio.
Chiediamo cortesemente di accedere al nostro sito web www.keter.com o, contattare il servizio clienti del vostro paese:

Se existerem peças danificadas ou partidas por favor não efectuar devolução à loja.
Aceda ao nosso site www.keter.com ou ao nosso serviço de pós venda:

US / Canada: (EN/FR)
Tel: +1-888-374-4262
keter.com/en-us/contact-us.html
Email: nacsteam@keter.com

UK: (EN)
Tel: +44-121-506-0008
Email: CSUK@keter.com
Keter UK Ltd
16 Great Queen Street, Covent Garden, London, WC2B 5AH
Mon - Fri | 8am - 4pm

Israel:
Tel: 1-700-70-6015

Switzerland:
Tel: +41-62-767-00-50
Email: info@neogard.ch

France:
Votre produit ayant été acheté dans une enseigne, qu'elle soit physique ou sur internet, c'est auprès de cette enseigne que vous devez faire votre demande SAV.

Australia:
Tel: 03 9544 6999
Email: info@ketergroup.com.au
28 Buckland St,
Clayton, Victoria 3168
Mon - Fri | 9am – 5pm

Iberia:
Email: spvketer@carcaba.com

South Africa:
Email: info@keter.co.za
https://za.keter.com/

Spain: (SP)
Tel: +34-876-14-13-93
www.keter.com/es-es/contact-us.html
E-mail: Service.Iberia@keter.com
Mon - Fri | 8am - 5pm

Italy:
Tel: +39 0422 745900
Email: Servizio.clienti@keter.com

고객센터:
Tel: 031-767-2492
Email: info@keter.co.kr
월 – 금 | 9:00am – 05:30pm

Poland:
Tel: +48 59 84 19 892
Email: Service.poland@keter.com

Hungary:
Tel: +36 52 565 900
Email: Service.hungary@keter.com

Nordics:
Tel: +48 59 84 19 892
Email: Service.nordic@keter.com

Germany/Austria:
Tel: +49 (3) 222-10-96-42-1
Email: service@keter-ersatzteile.de

NL/BE/LUX:
Email: service.benelux@keter.com

WWW.KETER.COM

Made in Israel by | Fabriqué en Israël par | Hecho en Israel por | Hergestellt in Israel von | Geproduceerd in Israël door | Realizzato in Israele da | Fabricado em Israel por Keter Home and Garden Products Ltd., 1 Sapir St. Industrial Area, Herzliya 4685205, Israel | Email: gpsr.ketereu@keter.com

