CENTA®

12579161 / 12579175 / 12579184 / 12579185 / 12579222 / 12579234 / 12579235 / 12579236

DE Montage- und Gebrauchsanleitung
EN Instruction & User Manual
FR Prescriptions de Montage et mode d'emploi
IT Istruzioni di Montaggio e d'uso
NL Montagevoorschriften en Gebruiksaanwiizing
SE Installation och användarhandbok
CZ Návod k montáži a použití
SK Návod na montáž a použitie
RO Instructiuni de montaj / Utilizare
RS Uputstvo za montažu i upotrebu
PL Instrukcja montażu i użytkowania

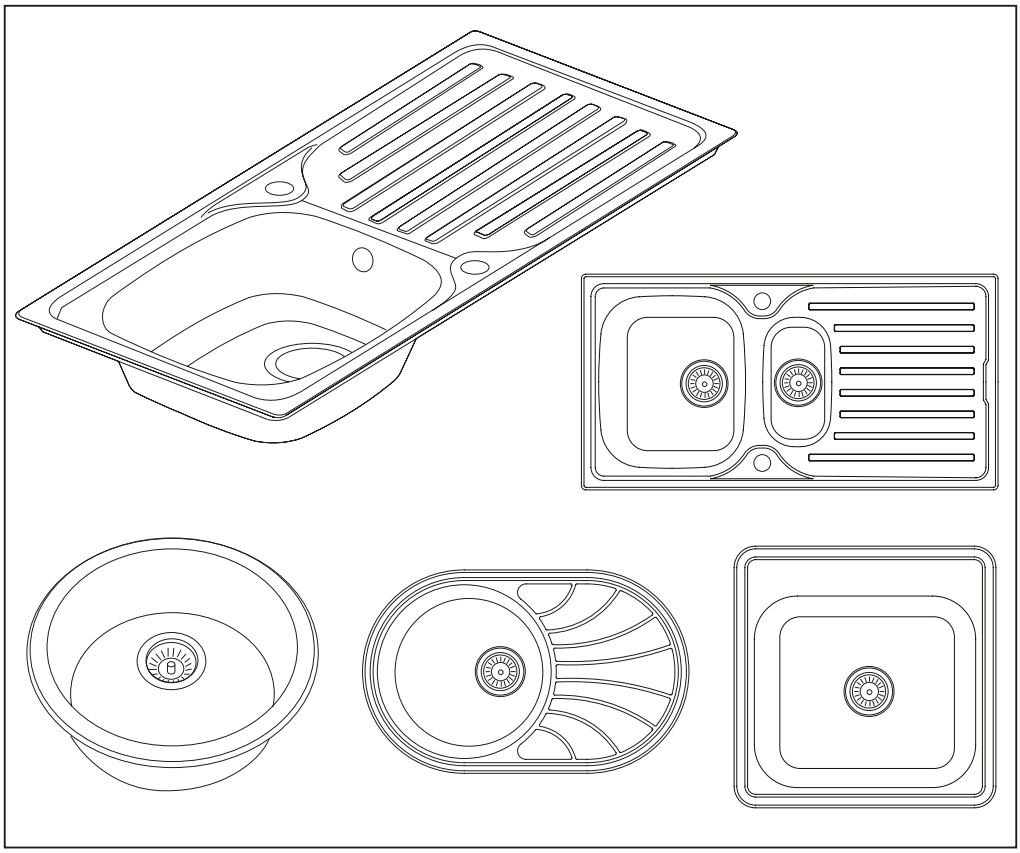

VSM-IM_V1.1_2026/04_HORNBACH Baumarkt AG, Hornbachstrasse 11, 76879 Bornheim/Germany product@hornbach.com, www.hornbach.com

Wichtige Sicherheitshinweise

- Lesen Sie dieses Handbuch sorgfältig durch, bevor Sie das Produkt installieren. Bewahren Sie die Anleitung zum späteren Nachschlagen auf!
- Verwenden Sie das Produkt nicht für andere als die in diesem Handbuch beschriebenen Zwecke. Eine unsachgemäße Verwendung ist gefährlich und führt zum Erlöschen der Garantie.
- Das Produkt darf nicht verändert oder modifiziert werden.
- Verwenden Sie nur Zubehör, das vom Hersteller empfohlen wird oder im Lieferumfang enthalten ist. Installieren Sie das Produkt gemäß den Anweisungen in dieser Gebrauchsanweisung.
- Kinder dürfen nicht mit Plastiktüten und Verpackungsmaterial spielen, da Verletzungs- und Erstickungsgefahr besteht. Bewahren Sie solches Material sicher auf oder entsorgen Sie es auf umweltfreundliche Weise.
- Lassen Sie alle Wartungsarbeiten ausschließlich von qualifiziertem Kundendienstpersonal durchführen. Versuchen Sie niemals, das Produkt selbst zu reparieren. Bei Schäden jeglicher Art wenden Sie sich bitte an einen qualifizierten Installateur.
- **Wichtig!** Vergewissern Sie sich vor der Verwendung, dass das Produkt in einwandfreiem Zustand ist. Das Produkt darf nicht verwendet werden, wenn es Anzeichen von Beschädigungen aufweist oder der Verdacht auf einen Defekt besteht.

Installation

- Tragen Sie bei der Installation immer Schutzhandschuhe, um Quetsch- und Schnittverletzungen zu vermeiden.
- Wählen Sie einen Installationsort ohne dahinter liegende Rohre oder Kabel.
- Überprüfen Sie das Produkt vor der Installation auf Transportschäden.
- Beachten Sie die örtlichen Installationsvorschriften und Installationsregeln.
- Verwenden Sie kein essigsäurehaltiges Silikon!

Reinigung

- Reinigungsmittel nicht mischen oder überdosieren. Verwenden Sie keine Scheuermittel oder Reinigungsmittel, die flüchtige Säuren, Ameisen- oder Essigsäure enthalten.
- Mit reichlich Wasser spülen.

Wartung

- Überprüfen Sie regelmäßig alle Komponenten; reinigen und ersetzen Sie diese bei Bedarf.

Ersatzteile

Wenden Sie sich für Ersatzteile an unseren Online-Shop oder Ihren HORNBACH Markt vor Ort.

Verwendete Symbole

	Vorsicht: Lesen Sie die Bedienungsanleitung sorgfältig durch!
	Mit Spülmittel und Wasser reinigen.
	Verwenden Sie Schutzhandschuhe bei der Installation des Produkts.
	Verletzungsgefahr!
	Mit Wasser und einem weichen Tuch reinigen.
	Verwenden Sie keine scheuernden Reinigungsmittel oder Reinigungsmittel, die flüchtige Säuren, Ameisensäure oder Essigsäure enthalten.
	Inspektion notwendig.
	Überprüfen Sie auf Dichtigkeit. Verwenden Sie eine neue Dichtung und ziehen Sie bei Bedarf erneut an.
	Mit einem Bleistift markieren.
	Messwerkzeug verwenden.
	Kreuzschlitzschraubendreher verwenden.
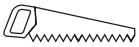	Eine Säge verwenden.
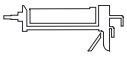	Silikon verwenden. Nur Silikon ohne Essigsäure verwenden!
	Isoliermaterial verwenden

Technische Daten

Waschbecken	Empfohlen	Maximal
Wassertemperatur	55 - 65 °C	280 °C
Material	Edelstahl	
Eigenschaften	Hitzebeständig bis 280 °C, leicht zu reinigen, rostfrei	

Installation

Siehe Anweisungen auf den letzten Seiten:

I. Lieferumfang
II. Montageanleitung

Important safety instructions

- Read this manual carefully before installing and using the product for the first time. It contains important information for your safety and for the use and care of the product. Keep the instructions for future reference!
- To avoid dangerous situations, do not use the product for purposes other than those described in this manual. Improper use is dangerous and will invalidate the warranty.
- Do not alter or modify the product, product components or accessories.
- If the product is damaged, stop using it and have it repaired by an expert or contact our customer service department. Do not disassemble the product and do not attempt to repair it yourself.
- Only use accessories recommended by the manufacturer or included in the scope of delivery. Install the product in accordance with the instructions in this user manual.
- Children must not play with plastic bags and packaging material, due to the risk of injury and suffocation. Store such material safely or dispose of it in an environmentally friendly way.
- Have all maintenance work carried out by qualified customer service personnel only. Never attempt to repair the product yourself. In the event of damage of any kind, please contact a qualified installer.
- **Important!** Before use, make sure that the product is in a serviceable condition. The product must not be used if it shows signs of damage or is suspected of being defective.

Installation

- Always wear protective gloves during installation to prevent crushing and cutting injuries.
- Prior to installation, inspect the product for transport damages.
- Observe the local installation regulations and plumbing codes.
- Do not use silicone containing acetic acid!

Cleaning

- Do not mix or overdose cleaning agents. Do not use abrasive cleaning agents or cleaning agents containing volatile acids or formic or acetic acid.
- Rinse with plenty of water.

Maintenance

- Regularly check all components; clean and replace as needed.

Replacement parts

Contact our online store or your local HORNBACH Store for spare parts.

Symbols used in this document

	Caution: Read the manual carefully!
	Clean with detergent and water.
	Wear gloves when installing the product.
	Do not install hoses that are twisted, kinked or under tension.
	Clean with water and a soft cloth.
	Do not use abrasive cleaning agents or cleaning agents containing volatile acids or formic or acetic acid.
	Check visually.
	Check for leakage.
	Mark with a pencil.
	Use a measuring tool.
	Use a Philips screwdriver.
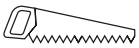	Use sawing tools.
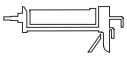	Use silicone. Do not use silicone containing acetic acid!
	Use insulating material.

Technical specifications

Kitchen sink	Recommended	Maximum
Water temperature	55 - 65 °C	280 °C
Material	Stainless Steel	
Properties	Heat-resistant up to 280 °C, easy to clean, rustproof	

Installation

See instructions on the last pages:

I. Scope of delivery
II. Mounting instructions

Consignes de sécurité importantes

- Lisez attentivement ce manuel avant d'installer et d'utiliser le produit pour la première fois. Il contient des informations importantes pour votre sécurité ainsi que pour l'utilisation et l'entretien du produit. Conservez le mode d'emploi pour toute référence ultérieure !
- Pour éviter toute situation dangereuse, n'utilisez pas le produit à d'autres fins que celles décrites dans ce manuel. Une utilisation non conforme est dangereuse et annulera la garantie.
- N'altérez pas ou ne modifiez pas le produit, ses composants ou ses accessoires.
- Si le produit est endommagé, cessez de l'utiliser et faites-le réparer par un spécialiste ou contactez notre service clientèle. Ne démontez pas le produit et n'essayez pas de le réparer vous-même.
- N'utilisez que les accessoires recommandés par le fabricant ou inclus dans la livraison. Installez le produit conformément aux instructions de ce mode d'emploi.
- Ne laissez en aucun cas les enfants jouer avec des sacs en plastique et matériels d'emballage, puisque cela les expose à un risque de blessure ou d'étouffement. Rangez ces matières en lieu sûr ou éliminez-les dans le respect de l'environnement.
- Les travaux d'entretien doivent tous être effectués uniquement par du personnel qualifié du service clientèle. N'essayez jamais de réparer le produit vous-même. En cas d'un quelconque dommage, veuillez contacter un installateur qualifié.
- **Important !** Avant d'utiliser le produit, assurez-vous qu'il est en bon état de fonctionnement. Le produit ne doit pas être utilisé s'il présente des signes de détérioration ou s'il est suspecté d'être défectueux.

Installation

- Portez toujours des gants de protection pendant l'installation pour éviter les blessures par écrasement et coupure.
- Avant l'installation, inspectez le produit pour déceler tout dommage causé par le transport.
- Respectez les réglementations d'installation locales et les codes de plomberie.
- N'utilisez pas de silicone contenant de l'acide acétique !

Nettoyage

- Ne mélangez pas ou ne surdosez pas les produits de nettoyage. N'utilisez pas de produits de nettoyage abrasifs ou contenant des acides volatils ou de l'acide formique ou acétique.
- Rincez abondamment à l'eau.

Entretien

- Contrôlez régulièrement tous les composants, nettoyez-les et remplacez-les si nécessaire.

Pièces de rechange

Contactez notre boutique en ligne ou votre magasin HORNBACH local pour obtenir des pièces de rechange.

Symboles utilisés dans ce document

	Attention : Lisez attentivement le manuel !
	Nettoyer avec du détergent et de l'eau.
	Porter des gants lors de l'installation du produit.
	Ne pas installer de tuyaux tordus, pliés ou sous tension.
	Nettoyer avec de l'eau et du détergent.
	N'utilisez pas de produits de nettoyage abrasifs ou contenant des acides volatils ou de l'acide formique ou acétique.
	Effectuez un contrôle visuel.
	Vérifiez s'il y a des fuites.
	Marquer avec un crayon.
	Utiliser un outil de mesure.
	Utiliser un tournevis cruciforme.
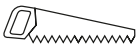	Utiliser des outils de sciages.
	Vérifier l'étanchéité. Utiliser un nouveau joint et resserrer si nécessaire!
	Utiliser un matériau isolant.

Contenu de la livraison

Évier de cuisine	Recommandé	Maximum
Température de l'eau	55 - 65 °C	280 °C
Matériau	Acier inoxydable	
Propriétés	Résistant à la chaleur jusqu'à 280 °C, facile à nettoyer, inoxydable	

Installation

Voir les instructions sur les dernières pages :

I. Contenu de la boîte
II. Instructions de montage

Istruzioni importanti sulla sicurezza

- Leggere attentamente questo manuale prima di installare e usare il prodotto per la prima volta. Contiene importanti informazioni per l'utente sulla sua sicurezza e le istruzioni d'uso e la cura del prodotto. Conservare le istruzioni per riferimento futuro!
- Al fine di evitare situazioni pericolose, non utilizzare il prodotto per scopi diversi da quelli descritti in questo manuale. L'uso improprio è pericoloso e invalida la garanzia.
- Non alterare o modificare il prodotto, i componenti del prodotto o gli accessori.
- Se il prodotto è danneggiato, interromperne l'utilizzo e farlo riparare da un esperto o contattare il nostro servizio clienti. Non smontare il prodotto e non tentare di ripararlo da soli.
- Utilizzare solo gli accessori raccomandati dal produttore o inclusi nella fornitura. Installare il prodotto seguendo le istruzioni contenute nel presente manuale d'uso.
- Non far giocare i bambini con le buste di blastica e i materiali di imballaggio dell'apparecchio perché rischiano lesioni o soffocamento. Conservare questi materiali in un luogo sicuro o smaltirli nel rispetto dell'ambiente.
- Fare eseguire tutti i lavori di manutenzione solo da personale qualificato dell'assistenza clienti. Non tentare mai di riparare il prodotto da soli. In caso di qualsiasi tipo di danno, si prega di contattare un installatore qualificato.
- **Importante!** Prima dell'uso, accertarsi che il prodotto sia in buone condizioni di servizio. Il prodotto non deve essere utilizzato se presenta segni di danneggiamento o se si sospetta che sia difettoso.

Installazione
- Indossare sempre guanti protettivi durante l'installazione per evitare ferite da schiacciamento e/o taglio.
- Prima dell'installazione, ispezionare il prodotto per cercare danni da trasporto.
- Osservare le normative per l'installazione e i codici idraulici locali.
- Non utilizzare silicone contenente acido acetico!

Pulizia
- Non mescolare o sovradosare i prodotti per la pulizia. Non usare prodotti per la pulizia abrasivi o contenenti acidi volatili, acido formico o acido acetico.
- Sciacquare con abbondante acqua.

Manutenzione
- Controllare regolarmente tutti i componenti; pulire e sostituire al bisogno.

Pezzi di ricambio

Contattate il nostro negozio online o il negozio HORNBACH locale per i ricambi.

Simboli utilizzati in questo documento

	Attenzione: Leggere attentamente il manuale!
	Pulire con acqua e detergente.
	Indossare guanti quando si installa il prodotto.
	Non installare flessibili che si presentano attorcigliati, piegati o sotto tensione.
	Pulire con acqua e un panno morbido.
	Non usare prodotti per la pulizia abrasivi o contenenti acidi volatili, acido formico o acido acetico.
	Controllare visivamente.
	Verificare che non vi siano perdite.
	Segnare con la matita.
	Utilizzare uno strumento di misurazione.
	Utilizzare un cacciavite a stella.
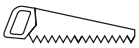	Utilizzare utensili da taglio.
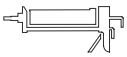	Utilizzare silicone. Non utilizzare silicone contenente acido acetico!
	Utilizzare materiale isolante.

Specifiche tecniche

Lavello da cucina	Raccomandata	Massima
Temperatura dell'acqua	55 - 65 °C	280 °C
Materiale	Acciaio inossidabile	
Proprietà	Resistente al calore fino a 280 °C, facile da pulire, resistente alla ruggine	

Installazione

Vedere le istruzioni sulle ultime pagine:

I. Contenuto della fornitura
II. Istruzioni di montaggio

Belangrijke veiligheidsinstructies

- Lees deze gebruiksaanwijzing zorgvuldig door vóór de installatie en het eerste gebruik van het product. De gebruiksaanwijzing bevat belangrijke informatie over uw veiligheid en het gebruik en onderhoud van het product. Bewaar deze instructies zodat u ze later kunt raadplegen!
- Gebruik het product niet voor andere doeleinden dan beschreven in deze gebruiksaanwijzing om gevaarlijke situaties te voorkomen. Onjuist gebruik is gevaarlijk en maakt de garantie ongeldig.
- Breng geen wijzigingen of modificaties aan het product, onderdelen van het product of accessoires aan.
- Als het product beschadigd is, stop dan het gebruik ervan en laat het repareren door een expert of neem contact op met de klantenservice. Demonteer het product niet en probeer het niet zelf te repareren.
- Gebruik alleen accessoires die door de fabrikant zijn aanbevolen of zijn meegeleverd. Installeer het product volgens de instructies in deze gebruiksaanwijzing.
- Kinderen mogen nooit met plastic zakken en verpakkingsmaterialen spelen vanwege het gevaar van verwonding en verstikking. Bewaar dit materiaal op een veilige plaats of gooi het op milieuvriendelijke wijze weg.
- Laat onderhoudswerkzaamheden alleen uitvoeren door bevoegd personeel van de klantenservice. Probeer nooit zelf het product te repareren. Neem contact op met een bevoegde installateur in het geval van schade van welke aard dan ook.
- **Belangrijk!** Controleer vóór gebruik of het product in goede staat verkeert. Het product mag niet worden gebruikt als er tekenen van schade zijn of als u vermoedt dat het defect is.

Installatie

- Draag altijd beschermende handschoenen tijdens de installatie om verwondingen door beknelling en snijwonden te voorkomen.
- Inspecteer voorafgaand aan de installatie het product op transportschade.
- Houd u aan de plaatselijke installatie- en loodgietersvoorschriften.
- Gebruik geen siliconen die azijnzuur bevatten!

Reinigen

- Meng geen reinigingsmiddelen en gebruik niet te veel. Gebruik geen schurende reinigingsmiddelen of reinigingsmiddelen met vluchtige zuren of azijn- of mierenzuur.
- Spoel grondig af met water.

Onderhoud

- Controleer regelmatig alle onderdelen en maak ze schoon of vervang ze indien nodig.

Vervangingsonderdelen

Neem voor vervangingsonderdelen contact op met onze webshop of uw lokale HORNBACH-winkel.

Gebruikte symbolen in dit document

	Voorzichtig: Lees de gebruiksaanwijzing zorgvuldig door!
	Maak schoon met reinigingsmiddel en water.
	Draag handschoenen bij het installeren van het product.
	Installeer geen slangen die zijn gedraaid, verknoopt of onder druk staan.
	Reinig met water en een zachte doek.
	Gebruik geen schurende reinigingsmiddelen of reinigingsmiddelen met vluchtige zuren of azijn- of mierenzuur.
	Controleer visueel.
	Controleer op lekkage.
	Markeer met een potlood.
	Gebruik een meetinstrument.
	Gebruik een kruiskopschroevendraaier.
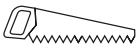	Gebruik zaaggereedschap.
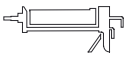	Gebruik siliconen. Gebruik geen siliconen die azijnzuur bevatten!
	Gebruik afdichtingstape.

Technische specificaties

Keukengootsteen	Aanbevolen	Maximum
Watertemperatuur	55 - 65 °C	280 °C
Materiaal	Roestvrij staal	
Eigenschappen	Hittebestendig tot 280 °C, eenvoudig te reinigen, roestvrij	

Installatie

Zie instructies op de laatste pagina:

I. Leveringsomvang
II. Montage-instructies

Viktiga säkerhetsinstruktioner

- Läs denna bruksanvisning noggrant innan du installerar och använder produkten första gången. Den innehåller viktig information för din säkerhet och för användning och skötsel av produkten. Spara instruktionerna för framtida referens!
- För att undvika farliga situationer, använd inte produkten för andra ändamål än de som beskrivs i denna bruksanvisning. Felaktig användning är farlig och gör garantin ogiltig.
- Ändra inte eller modifiera produkten, produktkomponenterna eller tillbehören.
- Om produkten är skadad, sluta använda den och få den reparerad av en expert eller kontakta vår kundtjänst. Ta inte isär produkten och försök inte att själv reparera den.
- Använd endast tillbehör som rekommenderas av tillverkaren eller som ingår i leveransen. Installera produkten i enlighet med instruktionerna i denna bruksanvisning.
- Barn får inte under några som helst omständigheter leka med plastpåsar och förpackningsmaterial eftersom de då löper risk att skadas eller kvävas. Förvara därför sådant material säkert eller avfallshantera det miljövänligt.
- Låt enbart kvalificerad kundservicepersonal utföra allt underhållsarbete. Försök aldrig att själv reparera produkten. Vid alla skador, kontakta en kvalificerad installatör.
- **Viktigt!** Se till att produkten är i funktionsdugligt skick före användning. Produkten får inte användas om den visar tecken på skada eller misstänks vara defekt.

Installation
- Använd alltid skyddshandskar under installationen för att förhindra kläm- och skärskador.
- Kontrollera om produkten har transportskador innan installation.
- Följ lokala installationsföreskrifter och VVS-regler.
- Använd inte silikon som innehåller ättiksyra!

Rengöring
- Blanda eller överdosera inte rengöringsmedel. Använd inte slipande rengöringsmedel eller rengöringsmedel som innehåller flyktiga syror eller myr- eller ättiksyra.
- Skölj med rikligt med vatten.

Underhåll
- Kontrollera regelbundet alla komponenter, rengör och byt ut vid behov.

Reservdelar

Kontakta vår webbutik eller din lokala HORNBACH-butik för reservdelar.

Symboler som används i detta dokument

	Observera: Läs bruksanvisningen noggrant!
	Rengör med diskmedel och vatten.
	Använd skyddshandskar vid installation av produkten.
	Installera inte slangar som är vridna, böjda eller under spänning.
	Rengör med vatten och en mjuk trasa.
	Använd inte slipande rengöringsmedel eller rengöringsmedel som innehåller flyktiga syror eller myr- eller ättiksyra.
	Granska visuellt.

	Kontrollera om det läcker.
	Märk med en penna.
	Använd måttband/tumstock.
	Använd en stjärnskruvmejsel.
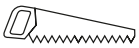	Använd sågverktyg.
	Använd silikon. Använd inte silikon som innehåller ättiksyra!
	Använd isoleringsmaterial.

Tekniska data

Köksvask	Rekommenderad	Maximal
Vattentemperatur	55 - 65 °C	280 °C
Material	Rostfritt stål	
Egenskaper	Värmetålig upp till 280 °C, lätt att rengöra, rostfri	

Installation

Se instruktioner på de sista sidorna:

I. Levererad utrustning
II. Monteringsanvisning

Důležité bezpečnostní pokyny

- Před instalací a prvním použitím výrobku si pozorně přečtěte tento návod. Obsahuje důležité informace, týkající se vaší bezpečnosti, používání výrobku a péče o něj. Tento návod uschovejte pro budoucí použití!
- Z důvodu zabránění nebezpečným situacím výrobek nepoužívejte k jiným účelům, než jsou ty, které byly popsány v tomto návodu. Nesprávné použití je nebezpečné a zneplatní záruku.
- Neměňte, ani neupravujte tento výrobek, součásti výrobku ani jeho příslušenství.
- Pokud je výrobek poškozený, tak jej přestaňte používat a nechte jej opravit odborníkem nebo kontaktujte naše oddělení zákaznických služeb. Výrobek nerozebírejte, ani se jej nepokoušejte opravit sami.
- Používejte pouze příslušenství, doporučené výrobcem nebo obsažené v rozsahu dodávky. Výrobek nainstalujte v souladu s pokyny v této uživatelské příručce.
- Děti si v žádném případě nesmějí hrát s plastovými sáčky a obalovým materiálem, protože existuje nebezpečí úrazu příp. udušení. Takový materiál bezpečně skladujte nebo zlikvidujte způsobem šetrným k životnímu prostředí.
- Veškeré údržbové práce si nechte provádět pouze kvalifikovaným personálem zákaznických služeb. Nikdy se nepokoušejte výrobek opravit sami. V případě jakéhokoli poškození, prosím, kontaktujte kvalifikovaného montéra.
- **Důležité!** Před použitím se ujistěte, že je výrobek v provozuschopném stavu. Výrobek nesmí být použit, pokud bude vykazovat znaky poškození nebo budete mít podezření, že je vadný.

Instalace
- Při instalaci vždy noste ochranné rukavice, abyste předešli zraněním způsobeným přimáčknutím nebo pořezáním.
- Před instalací výrobek zkontrolujte kvůli případným poškozením během přepravy.
- Dodržujte místní instalační předpisy a instalatérské normy.
- Nepoužívejte silikon, který obsahuje kyselinu octovou!

Čištění
- Čisticí přípravky nemíchejte, ani je nadměrně nedávkujte. Nepoužívejte brusné čisticí přípravky, ani čistící přípravky, které obsahují těkavé kyseliny nebo kyselinu mravenčí anebo kyselinu octovou.
- Opláchněte velkým množstvím vody.

Údržba
- Pravidelně kontrolujte všechny součásti; vyčistěte a vyměňte je dle potřeby.

Náhradní díly

Náhradní díly si můžete objednat v našem internetovém obchodě nebo ve vašem nejbližším obchodě HORNBACH.

Symboly, použité v tomto dokumentu

	Upozornění: Pozorně si přečtěte návod!
	Vyčistěte čisticím prostředkem a vodou.
	Při montáži výrobku na sobě mějte rukavice.
	Neinstalujte hadice, které jsou překroucené, zauzlené nebo pod napětím.
	Čistěte vodou a jemným hadříkem.
	Nepoužívejte brusné čisticí přípravky, ani čistící přípravky, které obsahují těkavé kyseliny nebo kyselinu mravenčí anebo kyselinu octovou.
	Proveďte vizuální kontrolu.
	Zkontrolujte těsnost.
	Označte tužkou.
	Použijte měřicí pásmo.
	Použijte křížový šroubovák.
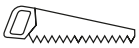	Použijte řezná nástroje.
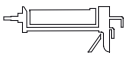	Použijte silikon. Nepoužívejte silikon, který obsahuje kyselinu octovou!
	Použijte izolační materiál.

Technické údaje

Kuchyňský dřez	Doporučená	Maximální
Teplota vody	55–65 °C	280 °C
Materiál	Nerezová ocel	
Vlastnosti	Žáruvzdorná až do 280 °C, snadná k čištění, odolná proti rzi	

Instalace

Pokyny naleznete na posledních stranách:

I. Součásti dodávky
II. Montážní pokyny

Dôležité bezpečnostné pokyny

- Pred prvou inštaláciou a použitím výrobku si pozorne prečítajte tento návod. Obsahuje dôležité informácie pre vašu bezpečnosť a pre používanie a starostlivosť o výrobok. Pokyny si uschovajte pre budúce použitie!
- Aby ste predišli nebezpečným situáciám, nepoužívajte výrobok na iné účely, ako sú popísané v tomto návode. Nesprávne používanie je nebezpečné a vedie k strate platnosti záruky.
- Výrobok, jeho súčasti ani príslušenstvo nemeňte ani neupravujte.
- Ak je výrobok poškodený, prestaňte ho používať a dajte ho opraviť odborníkovi alebo kontaktujte naše oddelenie služieb zákazníkom. Výrobok nerozoberajte a nepokúšajte sa ho opraviť sami.
- Používajte len príslušenstvo odporúčané výrobcom alebo zahrnuté v rozsahu dodávky. Výrobok inštalujte v súlade s pokynmi uvedenými v tomto návode na použitie.
- Deti sa nesmú hrať s plastovými vreckami a obalovým materiálom, z dôvodu nebezpečenstva poranenia a udusenia. Takýto materiál skladujte bezpečne alebo zlikvidujte ekologickým spôsobom.
- Všetku údržbu nechajte vykonávať len kvalifikovaným pracovníkom zákazníckeho servisu. Nikdy sa nepokúšajte výrobok opravovať sami. V prípade akéhokoľvek poškodenia sa obráťte na kvalifikovaného inštalatéra.
- **Dôležité!** Pred použitím sa uistite, že je výrobok v funkčnom stave. Výrobok sa nesmie používať, ak vykazuje známky poškodenia alebo je podozrivý z poruchy.

Inštalácia

- Pri inštalácii vždy používajte ochranné rukavice, aby ste predišli poraneniam spôsobeným rozdrvením a porezaním.
- Pred inštaláciou skontrolujte, či výrobok nie je poškodený pri preprave.
- Dodržiavajte miestne inštalačné predpisy a inštalatérske predpisy.
- Nepoužívajte silikón obsahujúci kyselinu octovú!

Čistenie

- Čistiace prostriedky nemiešajte ani nadmerne nedávkujte. Nepoužívajte abrazívne čistiace prostriedky ani čistiace prostriedky obsahujúce prchavé kyseliny alebo kyselinu mravčiu či octovú.
- Oplachujte veľkým množstvom vody.

Údržba

- Pravidelne kontrolujte všetky komponenty; podľa potreby ich vyčistite a vymeňte.

Náhradné diely

Náhradné diely získate v našom online obchode alebo v miestnej predajni HORNBACH.

Symboly použité v tomto dokumente

	Upozornenie: Pozorne si prečítajte tento návod!
	Čistite čistiacim prostriedkom a vodou.
	Pri inštalácii výrobku používajte rukavice.
	Neinštalujte hadice, ktoré sú skrútené, zalomené alebo pod tlakom.
	Vyčistite vodou a mäkkou handričkou.
	Nepoužívajte abrazívne čistiace prostriedky ani čistiace prostriedky obsahujúce prchavé kyseliny alebo kyselinu mravčiu či octovú.
	Skontrolujte vizuálne.
	Skontrolujte tesnosť.
	Označte ceruzkou.
	Použite merací nástroj.
	Použite krížový skrutkovač Philips.
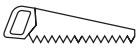	Používanie nástrojov na rezanie.
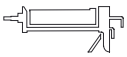	Použite silikón. Nepoužívajte silikón obsahujúci kyselinu octovú!
	Použite izolačný materiál.

Technické údaje

Kuchynský drez	Odporúčané	Maximálne
Teplota vody	55 – 65 °C	280 °C
Materiál	Nerezová oceľ	
Vlastnosti	Odolný voči teplu do 280 °C, ľahko sa čistí, nehrdzavejúci	

Inštalácia

Pozrite si pokyny na posledných stranách:

I. Obsah balenia
II. Pokyny na montáž

Instrucțiuni importante de siguranță

- Citiți cu atenție acest manual înainte de a instala și utiliza produsul pentru prima dată. Conține informații importante pentru siguranța dumneavoastră și pentru utilizarea și îngrijirea produsului. Păstrați aceste instrucțiuni pentru consultare ulterioară!
- Pentru a evita situațiile periculoase, nu utilizați produsul în alte scopuri decât cele descrise în acest manual. Utilizarea incorectă prezintă riscuri și va anula garanția.
- Nu efectuați modificări asupra produsului, componentelor sau accesoriilor acestuia.
- În cazul în care produsul este defect, nu-l mai utilizați și solicitați să fie reparat de către un specialist sau contactați departamentul nostru de asistență pentru clienți. Nu demontați produsul și nu încercați să îl reparați singur.
- Folosiți numai accesoriile recomandate de producător sau incluse în pachetul de livrare. Instalați produsul conform instrucțiunilor din acest manual de utilizare.
- Copiii nu trebuie să se joace cu pungile din plastic și cu materialul de ambalare, din cauza riscului de vătămare și sufocare. Depozitați materialul respectiv în siguranță sau eliminați-l într-un mod ecologic.
- Toate lucrările de întreținere trebuie efectuate exclusiv de personal de service calificat. Nu încercați niciodată să reparați produsul pe cont propriu. În cazul oricărei defecțiuni, contactați un instalator calificat.
- **Important!** Înainte de utilizare, asigurați-vă că produsul este în stare de funcționare corespunzătoare. Produsul nu trebuie utilizat dacă prezintă semne de deteriorare sau se suspectează a fi defect.

Instalare

- Purtați întotdeauna mănuși de protecție în timpul instalării pentru a preveni rănirea prin lovire sau tăiere.
- Înainte de instalare, inspectați produsul pentru a detecta deteriorări din timpul transportului.
- Respectați reglementările locale privind instalarea și codurile de pozare a conductelor.
- Nu folosiți silicon care conține acid acetic.

Curățarea

- Nu amestecați și nu folosiți în exces agenții de curățare. Evitați agenții de curățare abrazivi sau pe cei care conțin acizi volatili, acid formic sau acid acetic.
- Clătiți cu multă apă.

Mentenanța

- Verificați periodic toate componentele; curățați-le și înlocuiți-le după caz.

Piese de schimb

Contactați magazinul nostru online sau magazinul local HORNBACH piese de schimb.

Simboluri folosite în acest document

	Atenție: Citiți cu atenție manualul!
	Curățați cu detergent și apă.
	Purtați mănuși de protecție când instalați produsul.
	Nu instalați furtunuri răsucite, îndoite sau sub tensiune.
	Curățați cu apă și o cârpă moale.
	Evitați agenții de curățare abrazivi sau pe cei care conțin acizi volatili, acid formic sau acid acetic.
	Verificați vizual.
	Verificați să nu existe scurgeri.
	Marcați cu un creion.
	Folosiți un instrument de măsurare.
	Folosiți o șurubelniță în cruce.
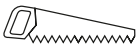	Folosiți fierăstrăul.
	Folosiți silicon. Nu folosiți silicon care conține acid acetic.
	Utilizați material de izolație.

Specificații tehnice

Chiuvetă de bucătărie	Recomandat	Maxim
Temperatura apei	55 - 65°C	280°C
Material	Inox	
Proprietăți	Rezistentă la căldură până la 280°C, ușor de curățat, inoxidabilă	

Instalare

A se vedea instrucțiunile de la ultimele pagini:

I. Conținutul livrării
II. Instrucțiuni de montaj

Važna bezbednosna uputstva

- Pažljivo pročitajte ovo uputstvo za upotrebu pre prve instalacije i upotrebe proizvoda. Sadrži važne informacije za vašu bezbednost, kao i za pravilno korišćenje i održavanje proizvoda. Sačuvajte uputstvo za buduću upotrebu!
- U cilju sprečavanja opasnih situacija, zabranjeno je korišćenje proizvoda u svrhe koje nisu navedene u ovom uputstvu. Nenamenska upotreba je opasna i dovodi do gubitka garancije.
- Nemojte da menjate ili modifikujete proizvod, komponente proizvoda ili dodatnu opremu.
- Ako je proizvod oštećen, prestanite sa korišćenjem i prepustite popravku stručnom licu ili kontaktirajte našu korisničku podršku. Nemojte da rastavljate proizvod i ne pokušavajte da ga sami popravljate.
- Koristite isključivo dodatnu opremu koju preporučuje proizvođač ili koja je uključena u obim isporuke. Montirajte proizvod prema uputstvima u ovom uputstvu za upotrebu.
- Deca se ne smeju igrati plastičnim kesama i ambalažnim materijalom zbog opastnosti od povreda i gušenja. Čuvajte takav materijal na bezbednom mestu ili ga odložite na ekološki prihvatljiv način.
- Sve radove na održavanju sme da obavlja isključivo kvalifikovano osoblje korisničke službe. Nikada ne pokušavajte da sami popravljate proizvod. U slučaju bilo kakvog oštećenja, obratite se kvalifikovanom monteru.
- **Važno!** Pre upotrebe, proverite da li je proizvod u ispravnom stanju. Proizvod ne sme da se koristi ako pokazuje znake oštećenja ili ako postoji sumnja da je neispravan.

Montaža
- Uvek nosite zaštitne rukavice tokom montaže da biste sprečili povrede usled prignječenja i posekotina.
- Pre instalacije, pregledajte proizvod da nije oštećen pri transportu.
- Pratite lokalne propise za montažu i vodovodne instalacije.
- Ne koristite silikon koji sadrži sirćetnu kiselinu!

Čišćenje
- Ne mešajte sredstva za čišćenje i ne prekoračujte dozu. Nemojte da koristite abrazivna sredstva za čišćenje niti ona koja sadrže isparljive kiseline, mravlju ili sirćetnu kiselinu.
- Isperite sa dosta vode.

Održavanje
- Redovno proveravajte sve delove; očistite ih i zamenite po potrebi.

Rezervni delovi

Za rezervne delove posetite našu internet prodavnicu ili potražite pomoć u najbližoj HORNBACH prodavnici.

Simboli korišćeni u ovom dokumentu

	Oprez: Pažljivo pročitajte priručnik!
	Čistite deterdžentom i vodom.
	Pri montaži proizvoda nosite rukavice.
	Ne ugrađujte creva koja su uvrnuta, savijena ili pod opterećenjem.
	Čistite vodom i mekom krpom.
	Nemojte da koristite abrazivna sredstva za čišćenje niti ona koja sadrže isparljive kiseline, mravlju ili sirćetnu kiselinu.
	Proverite vizuelno.

	Uverite se da nema curenja.
	Označi olovkom.
	Koristite merni alat.
	Koristite krstasti odvijač.
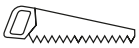	Koristite alate za sečenje.
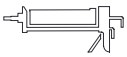	Koristite silikon. Ne koristite silikon koji sadrži sirćetnu kiselinu!
	Koristite izolacioni materijal.

Tehničke specifikacije

Kuhinjski odvod	Preporučeno	Maksimum
Temperatura vode	55 - 65 °C	280 °C
Materijal	Nerđajući čelik	
Svojstva	Otporan na temperature do 280 °C, lak za čišćenje, otporan na rđu	

Montaža

Pogledajte uputstva na poslednjim stranicama:

I. Obim isporuke
II. Uputstvo za montažu

Środki ostrożności

- Przed zamontowaniem produktu uważnie przeczytaj niniejszą instrukcję obsługi. Zachowaj instrukcję do wykorzystania w przyszłości!
- Nie należy używać produktu do celów innych niż opisane w niniejszej instrukcji. Niewłaściwe użycie jest niebezpieczne i spowoduje unieważnienie gwarancji.
- Nie zmieniaj ani nie modyfikuj produktu, jego elementów ani akcesoriów.
- Jeśli produkt jest uszkodzony, zaprzestań jego używania i skontaktuj się z naszym działem obsługi klienta. Nie rozmontowuj produktu i nie próbuj go naprawiać samodzielnie.
- Używaj wyłącznie akcesoriów zalecanych przez producenta lub dołączonych do zestawu. Zainstaluj produkt zgodnie z instrukcjami podanymi w niniejszej instrukcji obsługi.
- Dzieciom nie wolno bawić się plastikowymi torbami i materiałami opakowaniowymi ze względu na ryzyko obrażeń i uduszenia. Przechowuj taki materiał w bezpieczny sposób lub utylizuj go w sposób przyjazny dla środowiska.
- Wszelkie prace konserwacyjne powierzaj wyłącznie wykwalifikowanemu personelowi obsługi klienta. Nigdy nie próbuj samodzielnie naprawiać produktu. W przypadku stwierdzenia jakiegokolwiek rodzaju uszkodzeń prosimy o kontakt z wykwalifikowanym instalatorem.
- **Ważne!** Przed użyciem upewnij się, że produkt jest w stanie nadającym się do użytku. Produktu nie wolno używać, jeżeli nosi ślady uszkodzenia lub istnieje podejrzenie, że jest wadliwy.

Instalacja

- Podczas montażu zawsze należy nosić rękawice ochronne, aby uniknąć urazów spowodowanych zmiażdżeniem lub skaleczeniem.
- Przed przystąpieniem do montażu należy sprawdzić, czy produkt nie uległ uszkodzeniu podczas transportu.
- Należy przestrzegać lokalnych przepisów i norm dotyczących instalacji wodno-kanalizacyjnych.
- Nie należy stosować silikonu zawierającego kwas octowy!

Czyszczenie

- Nie mieszaj i nie używaj zbyt dużej ilości środków czyszczących. Nie używaj środków czyszczących o działaniu ściernym ani środków czyszczących zawierających kwasy lotne, kwas mrówkowy lub octowy.
- Płucz dużą ilością wody.

Konserwacja

- Regularnie sprawdzaj wszystkie podzespoły, czyść i wymieniaj w razie potrzeby.

Części zamienne

Aby zakupić części zamienne, skontaktuj się z naszym sklepem internetowym lub lokalnym sklepem HORNBACH

Symbole używane w tym dokumencie

	Ostrożnie: Przeczytaj uważnie instrukcję!
	Użyj do czyszczenia wody z detergentem.
	Podczas montażu produktu używaj rękawic.
	Nie należy instalować węży, które są skręcone, załamane lub naprężone.
	Czyścić wodą i miękką ściereczką.
	Nie używaj środków czyszczących o działaniu ściernym ani środków czyszczących zawierających kwasy lotne, kwas mrówkowy lub octowy.
	Wymagana inspekcja.

	Wymagana inspekcja.
	Zaznacz ołówkiem.
	Użyj narzędzia pomiarowego.
	Użyj śrubokręta krzyżakowego.
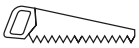	Użyj narzędzi do piłowania.
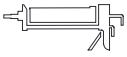	Użyj silikonu. Nie należy stosować silikonu zawierającego kwas octowy!
	Użyj materiału izolacyjnego.

Dane techniczne

Zlew kuchenny	Zalecane	Maksymalne
Temperatura wody	55 - 65°C	280°C
Materiał	Stal nierdzewna	
Właściwości	Odporny na temperaturę do 280°C, łatwy do czyszczenia, nierdzewny	

Instalacja

Zobacz instrukcje na ostatnich stronach:

I. Zakres dostawy
II. Instrukcja montażu

I.

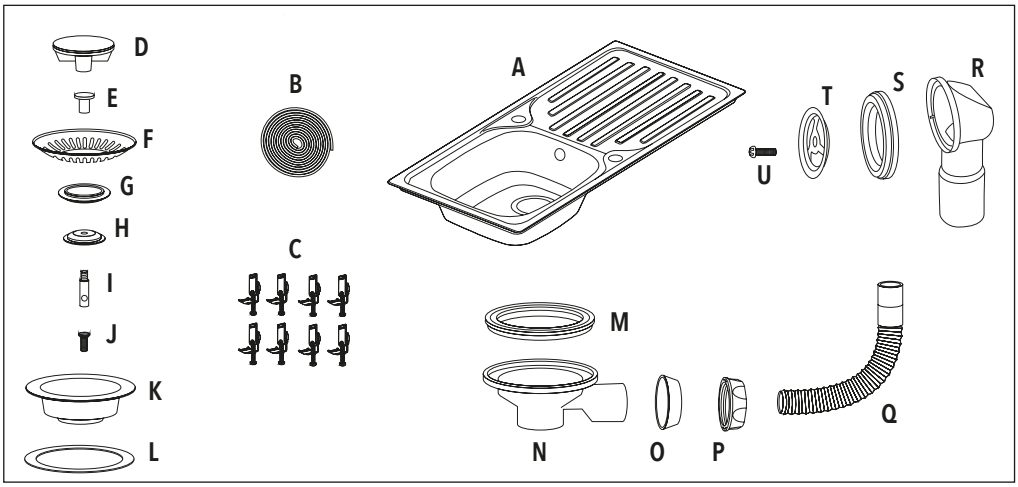
D
E
F
G
H
I
J
K
L
B
C
A
U
T
S
R
M
N
O
P
Q

II.

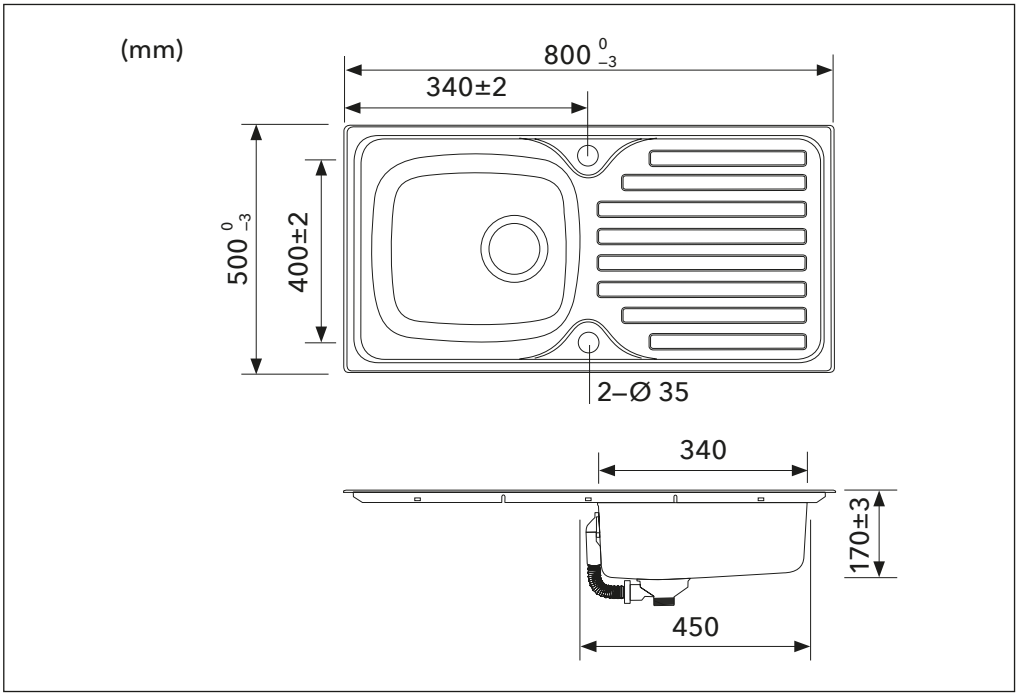
(mm)
800 0 −3
340±2
500 0 −3
400±2
2–Ø 35
340
170±3
450

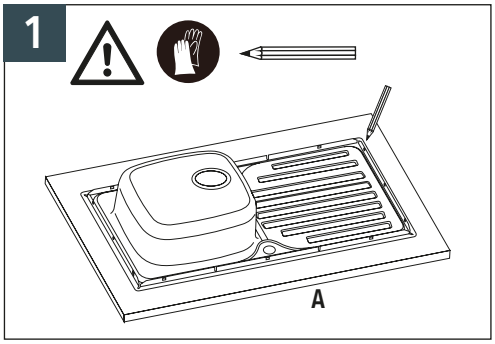
1
A

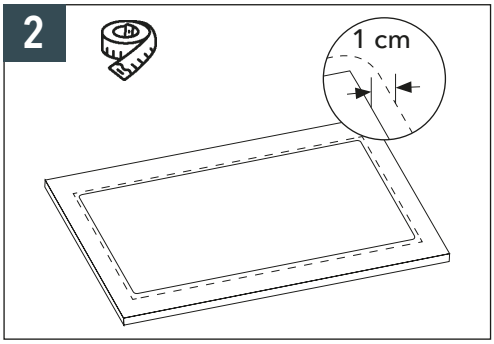
2
1 cm

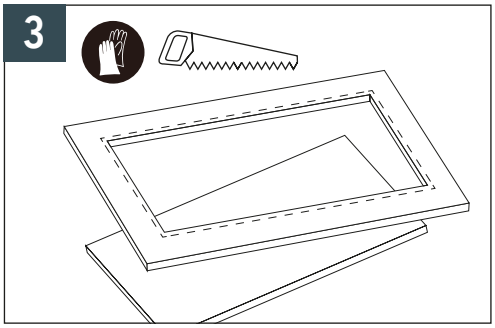
3

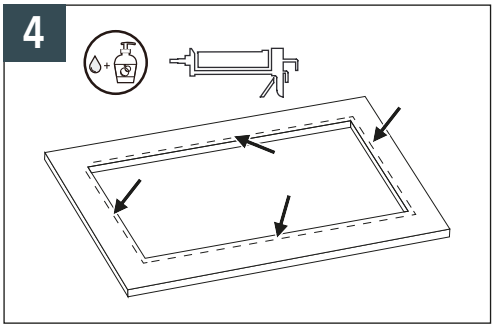
4

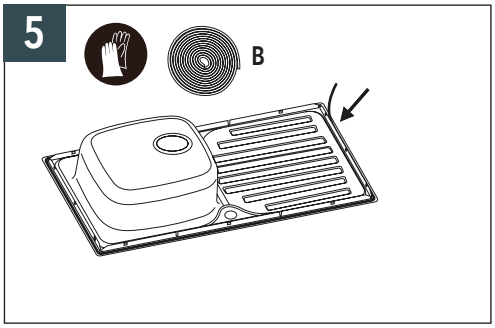
5
B

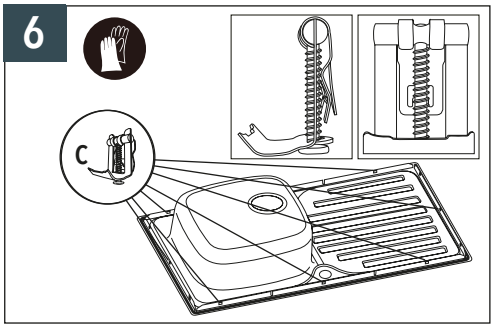
6
C

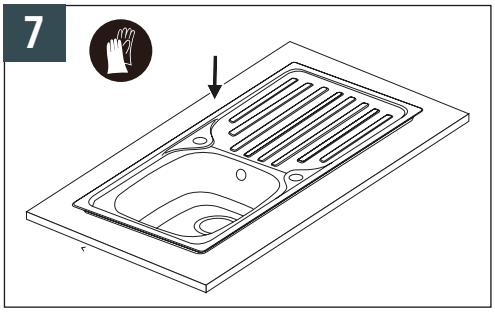
7

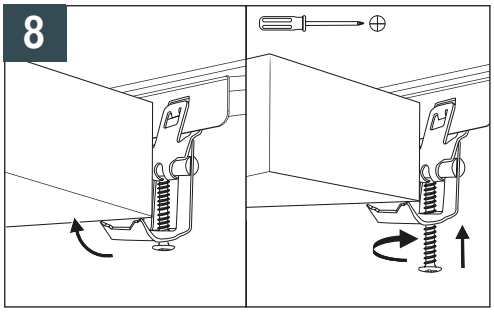
8

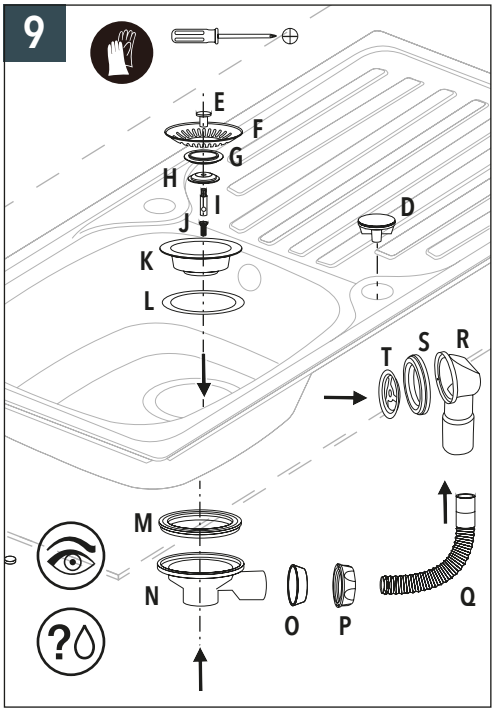
9
E
F
G
H
I
J
K
L
D
T
S
R
M
N
O
P
Q

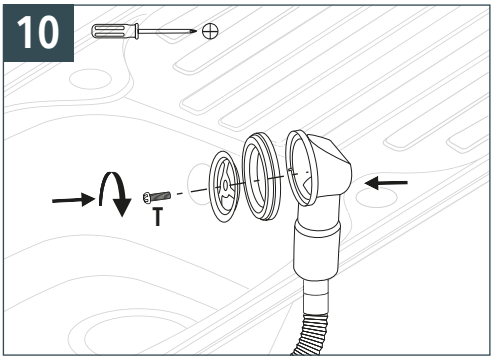
10
T

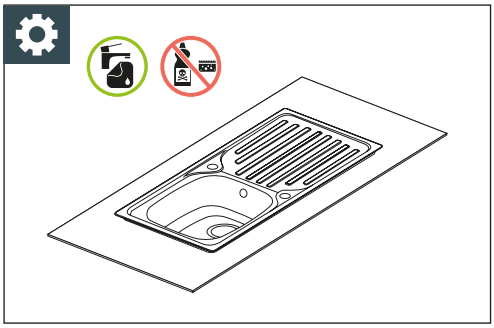

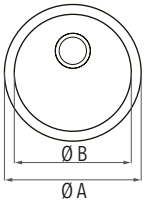

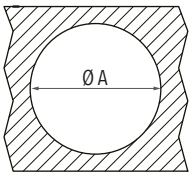

		Ø A	Ø B	Ø A
	12579161	Ø450	Ø385	Ø430
	12579175	Ø450	Ø385	Ø430
	12579184	Ø450	Ø385	Ø430
	12579185	Ø450	Ø385	Ø430

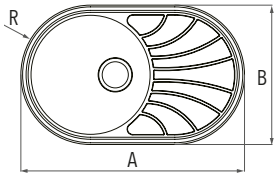

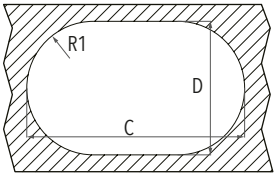

		A	B	R	C	D	R1
	12579222	770	480	R240	750	460	R230

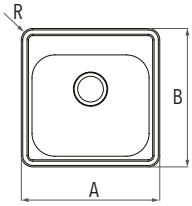

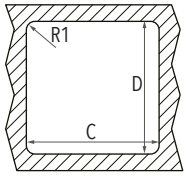

		A	B	R	C	D	R1
	12579234	485	485	R40	465	465	R30

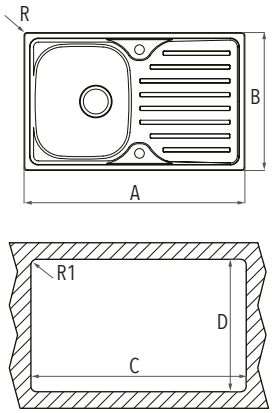

		A	B	R	C	D	R1
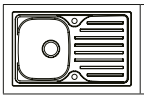	12579235	800	500	R10	780	480	R20

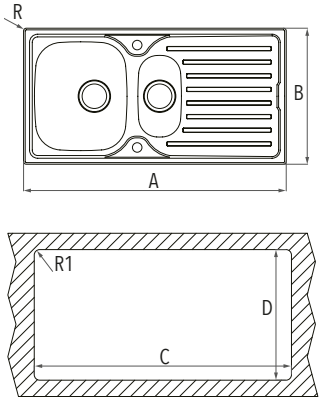

		A	B	R	C	D	R1
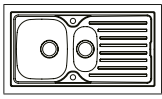	12579236	965	500	R10	945	480	R20

CENTA®

VSM-IM_V1.1_2026/04_HORNBACH Baumarkt AG, Hornbachstraße 11, 76879 Bornheim/Germany, product@hornbach.com, www.hornbach.com