# Gabio Zaunsystem Aufbauanleitung

## Designvarianten wählen

### Vollflächig

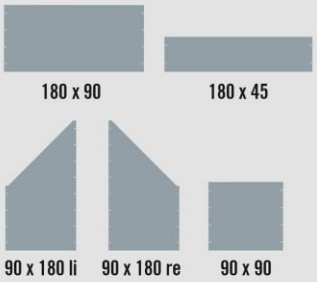


### Gelasert

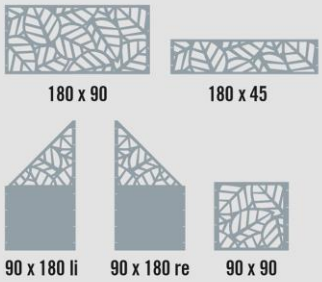


### Tor + Doppeltor

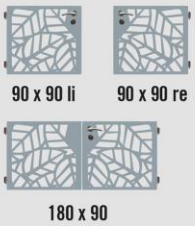


## Design aussuchen

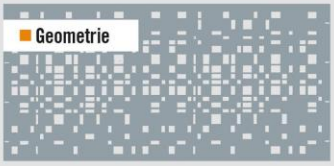


Passende Pfosten und Eckpfosten in 4 Höhen erhältlich:
55cm, 100cm, 145cm und 190cm

## Farbe aussuchen

**online bestellen**

Werktage Lieferzeit

9513073

**Fragen** Sie unsere Projektberater

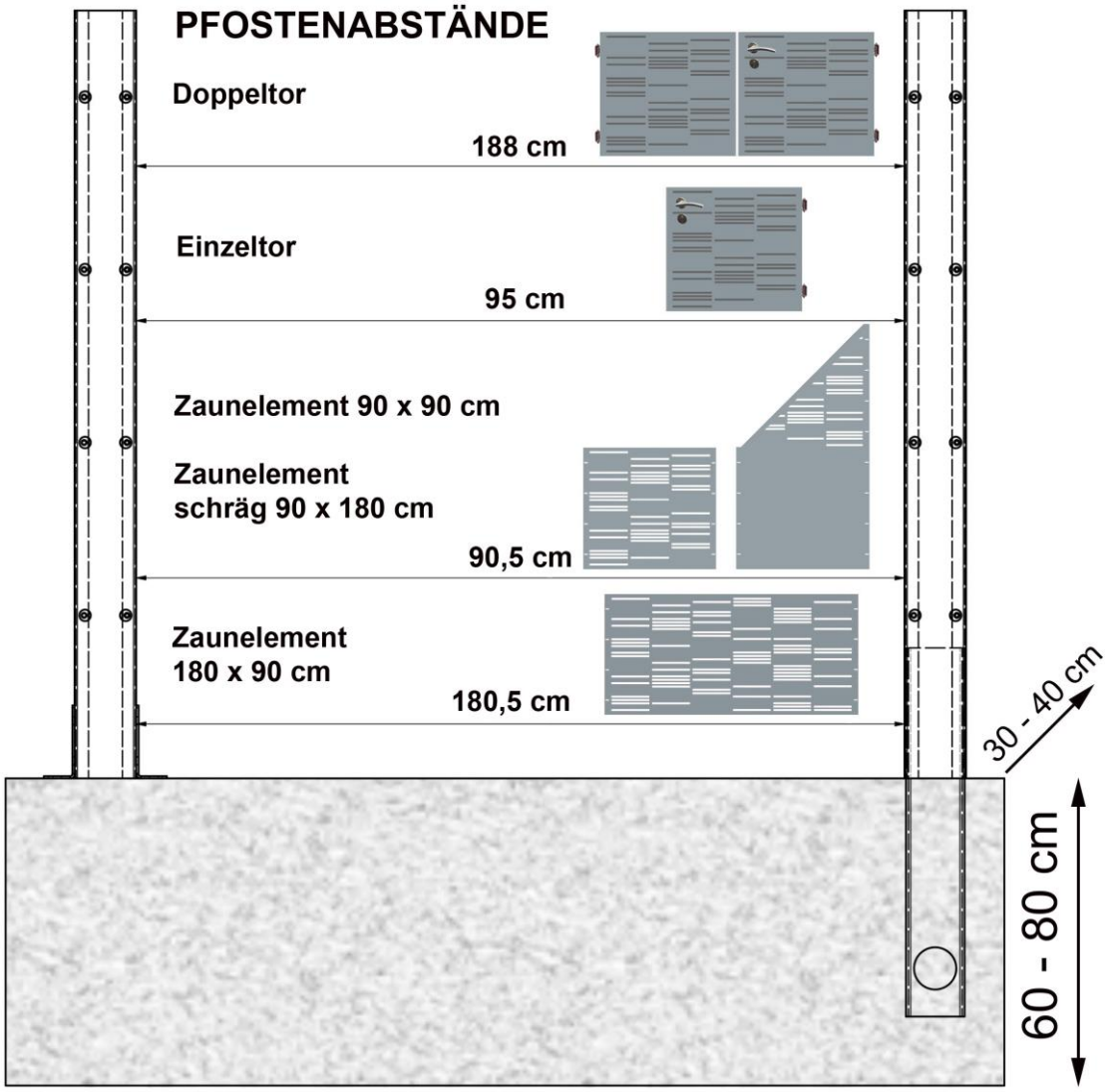

## Statik - Vorgaben für die Pfostenbefestigung

**Verbundanker für gerissenen Beton**
**Gewindestange A4 12/160**

Artikel: 6839165 Pfosten 8 x 8 x 190 cm
Artikel: 6839166 Pfosten 8 x 8 x 145 cm

**Verbundanker für gerissenen Beton**
**Gewindestange A4 10/130**

Artikel: 6839167 Pfosten 8 x 8 x 100 cm
Artikel: 6839168 Pfosten 8 x 8 x 55 cm

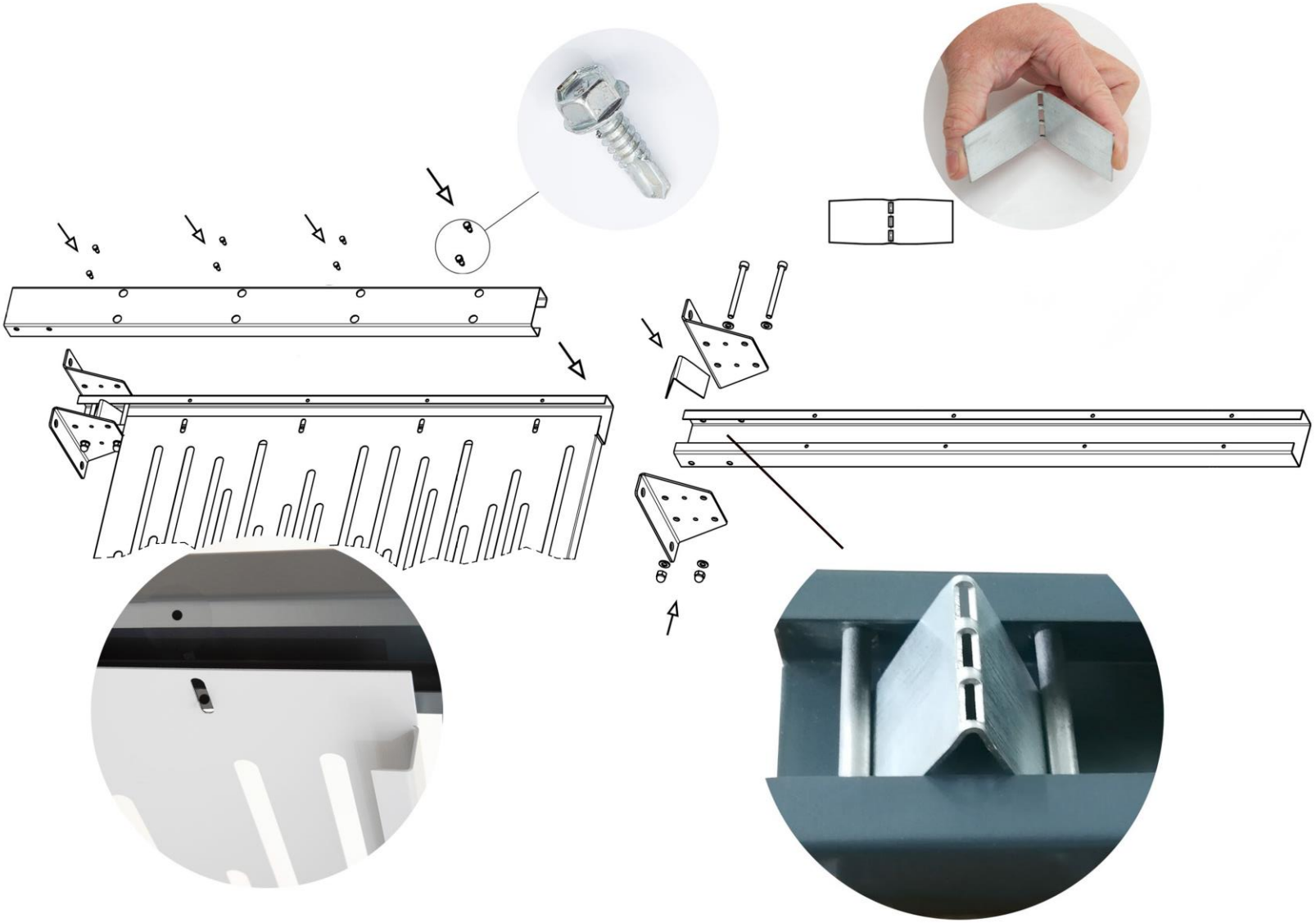

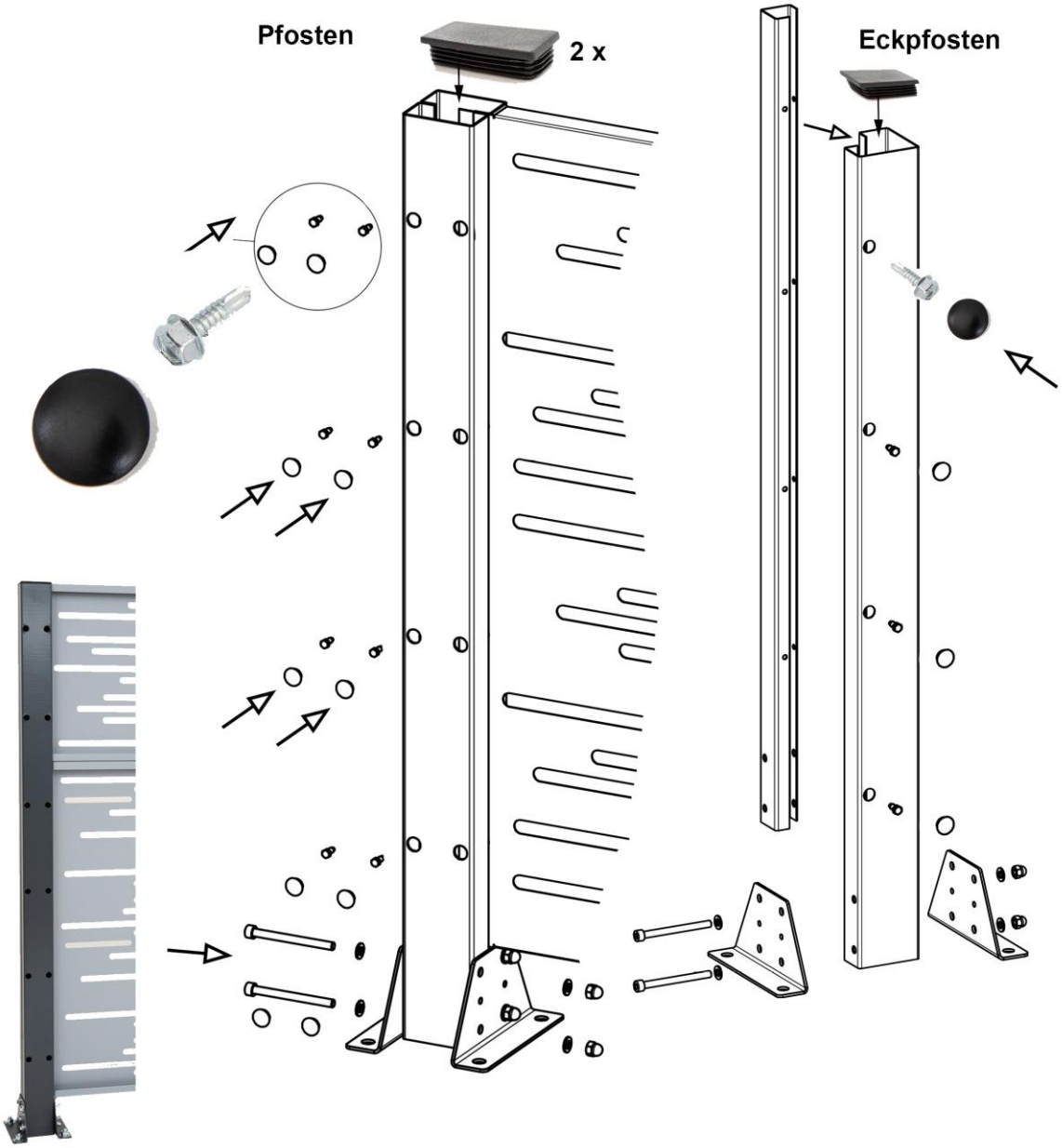
Pfosten
2 x
Eckpfosten

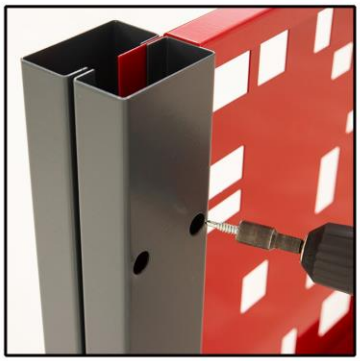

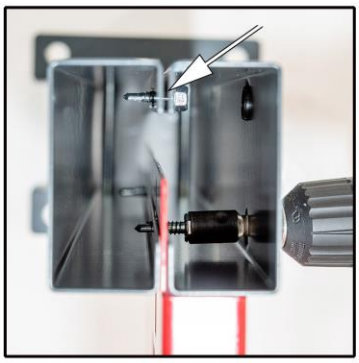

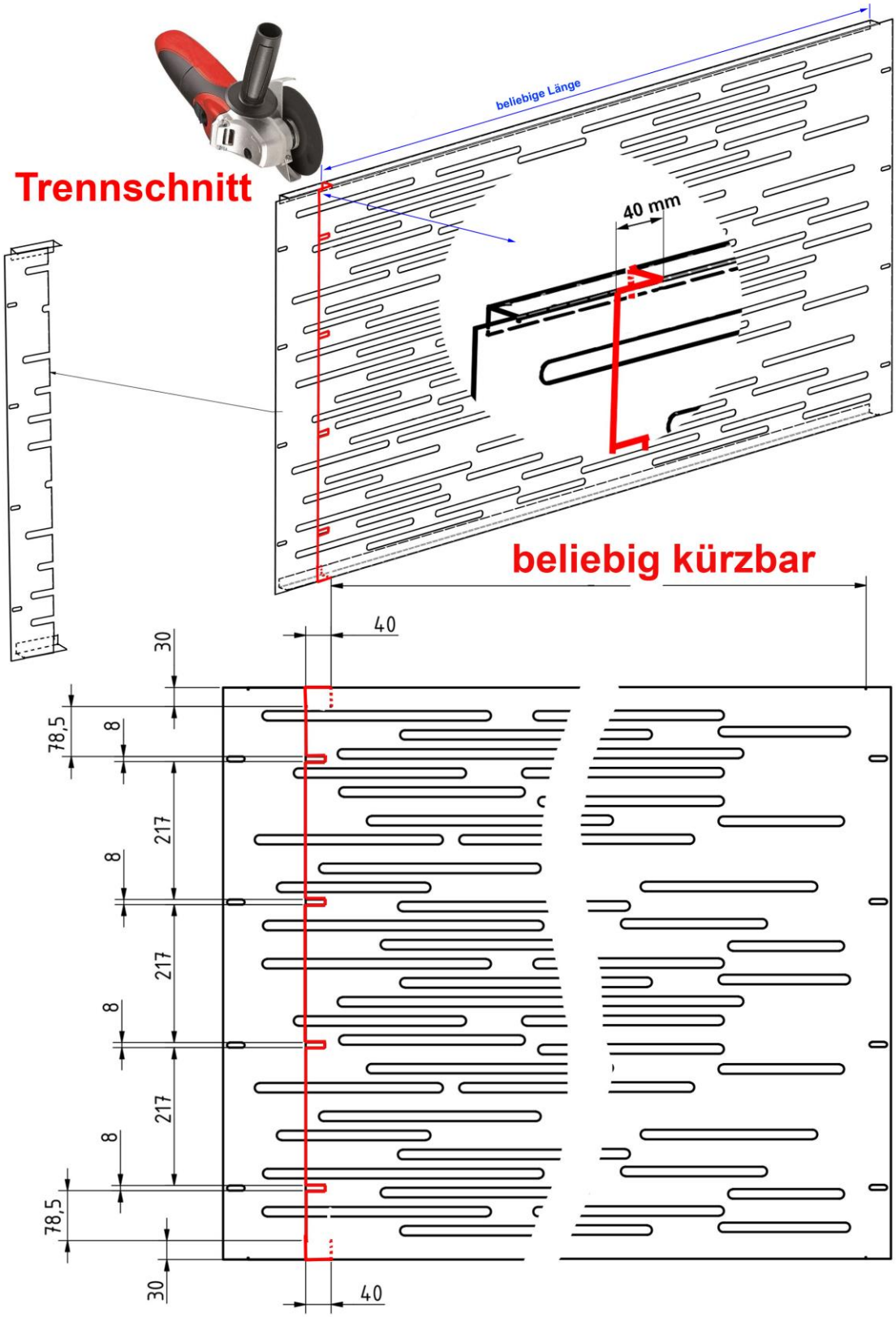
Trennschnitt
beliebige Länge
40 mm
beliebig kürzbar
40
30
78,5
8
217
8
217
8
217
8
78,5
30
40

# Sicherheitshinweise

| | | |
|---|---|---|
| | **GEFAHR!** | **Lagerung auf der Baustelle**<br>Es besteht an den Laserausschnitten und Hohlprofilen Quetschgefahr!<br>Bewahren Sie die Zaunpanele und Zaunpfosten für Kinder unerreichbar auf. |
| | **WICHTIG!** | Das Hantieren mit den Bauteilen ist nur für Personen erlaubt, welche mit dem Material vertraut sind, und die Montageanleitung gelesen haben. |
| | **WARNUNG!** | Bei der kompletten Montage ist das Tragen von Schutzhandschuhen vorgeschrieben! |
| | **WARNUNG!** | Bei der kompletten Montage ist das Tragen von Sicherheitsschuhen vorgeschrieben. |
| | **WARNUNG!** | Bei der kompletten Montage ist das Tragen von Schutzbrillen vorgeschrieben! Metallspäne könnten durch das Hantieren mit dem Winkelschleifer zu Augenverletztungen führen. |

# Reinigungs und Pflegehinweise

Um Gabio Zaunsysteme ordnungsgemäß zu pflegen, sind diese mindestens zwei mal jährlich - bei stärkerer Verschmutzung auch öfter nach folgenden Kriterien zu reinigen.

Keine Hochdruckreinigungsgeräte oder Dampfstrahler verwenden.

Keine säurehältige, organische oder besonders alkalische Reinigungsmittel (Alkohole, Nitroverdünnung, Reinigungsbenzin, etc. verwenden ).

Keine mechanischen und scharfkantigen Komponenten - wie Stahlwolle, Scheuertücher, Schaber, Scheuermilch, Polierpaste, usw. verwenden.

Die Auswirkungen der Reinigungsmittel auf der Oberfläche sind auf einer nicht sichtbaren Stelle zu testen, um eventuelle Schäden zu vermeiden.

Verwenden Sie reines Wasser mit nur geringen Zusätzen von schwach alkalischen Waschmittel.

Unsere Empfehlungen sind unverbindlich, erheben keinen Anspruch auf Vollständigkeit und begründen kein vertragliches Rechtsverhältnis und keine Nebenverpflichtung aus dem Kaufvertrag. Sie entbindet den Käufer nicht davon, unsere Produkte auf ihre Eignung für den vorgesehenen Verwendungszweck in eigener Verantwortung zu prüfen.