OPTI FIT®
JAKA-BKL GmbH
Jaka Straße 3
D-32351 Stemwede-Wehdem

Montageanleitung

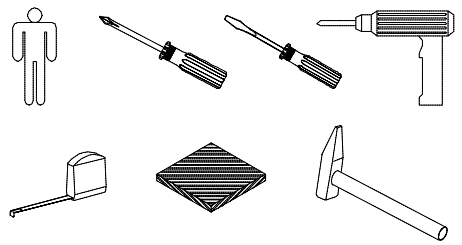

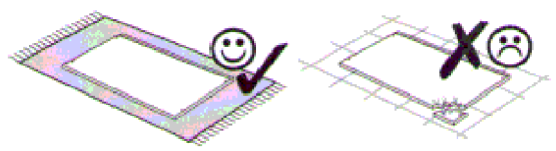

1 → 2 → 3 ...

1

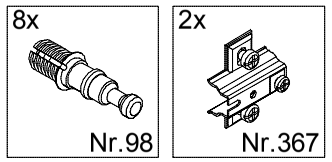

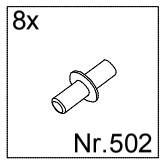

2

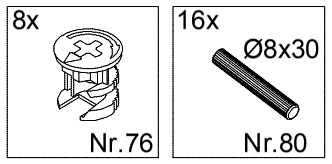

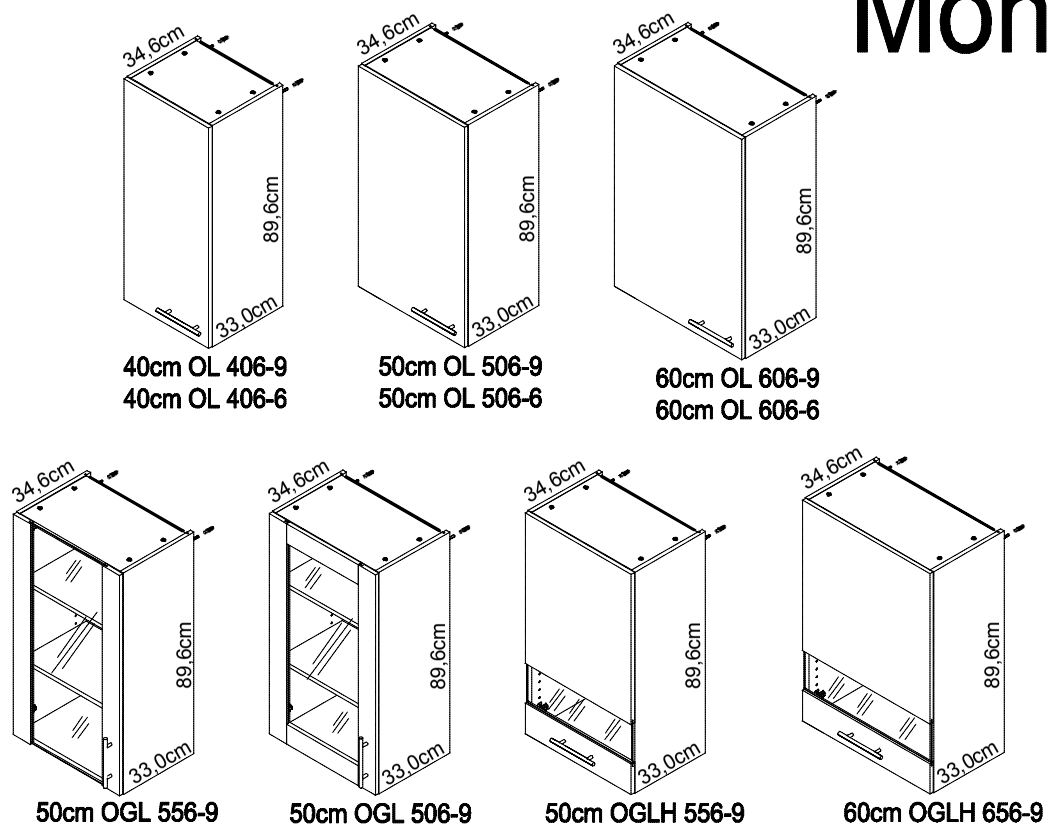

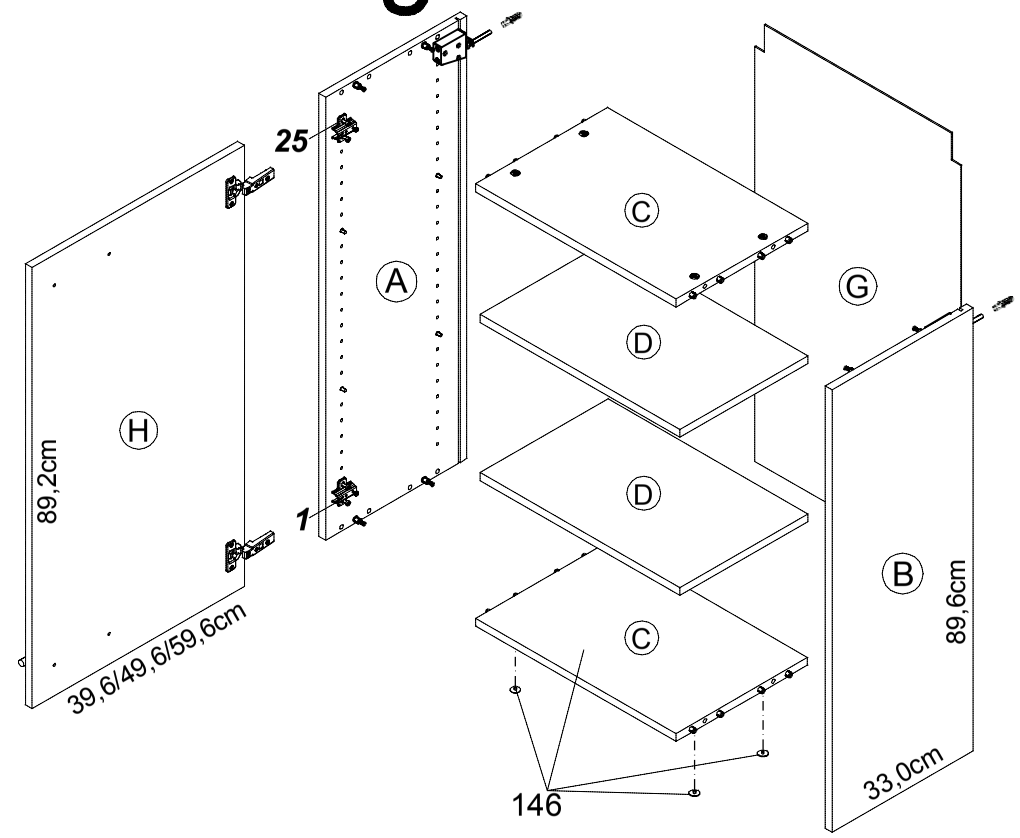

1

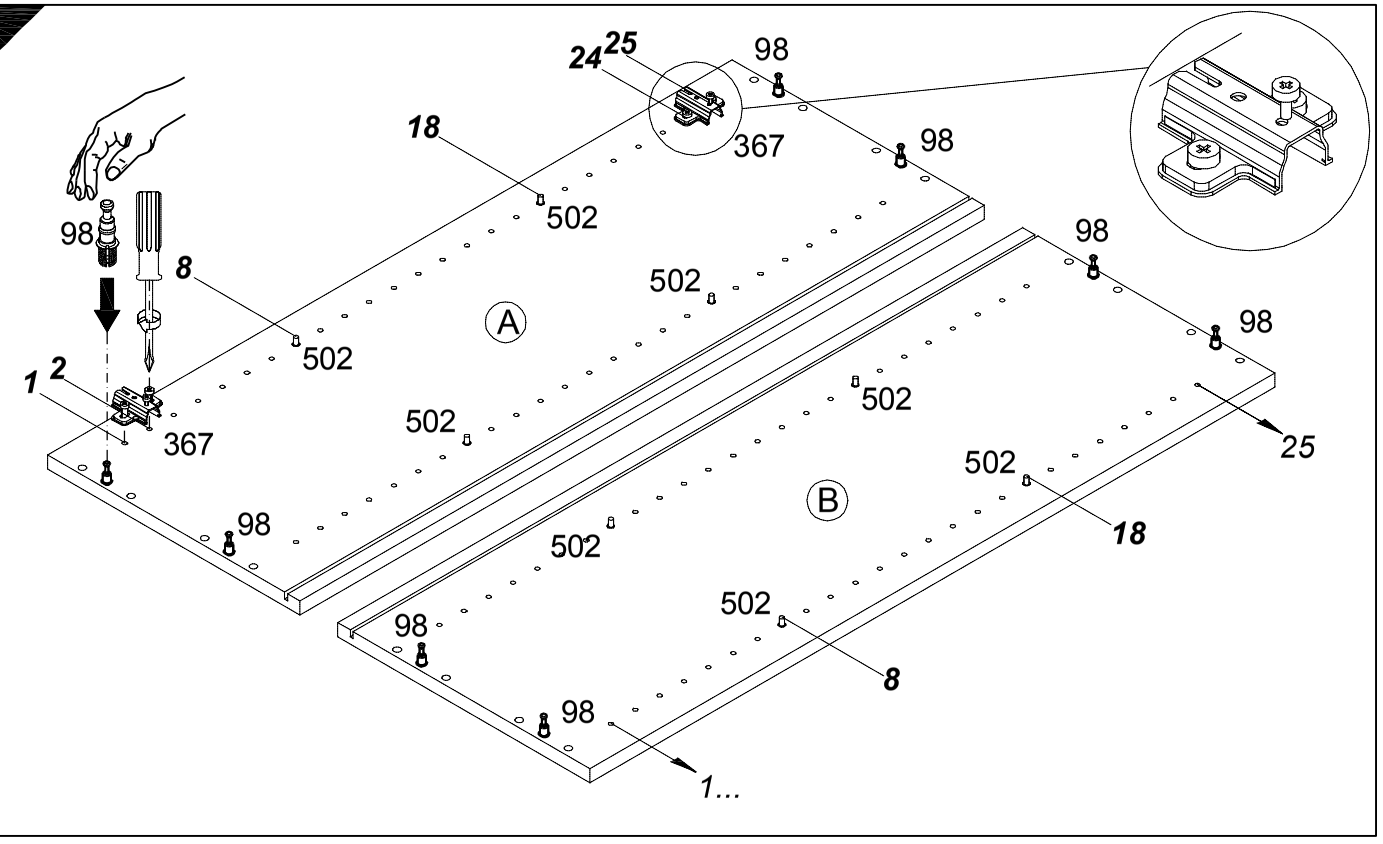

2

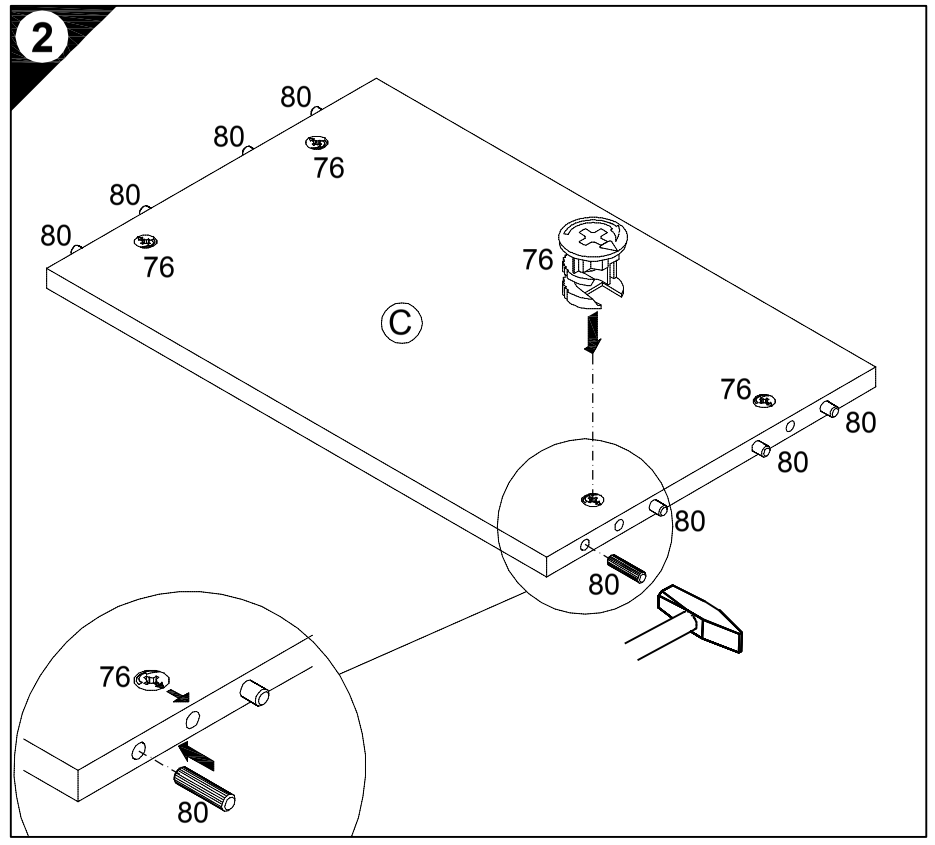

Service-Hotline
01805-678101
0,14€ pro Minute
++49 für Österreich
Auslandstarif pro Minute
service@jaka-bkl.de
voor Nederland en België
00800-40119350
benelux@jaka-bkl.de

Ersatzteile/Spare parts/pièces de rechange/Reserveonderdelen/Piezas de recambio/Ricambi/Запасные части/Części zamienne/pótalkatrészek/Náhradní části/Nadomestni deli/varaosat/reservdelar/náhradné diely/Utilizaţi piese de schimb/Yedek parçalar

40cm OL406-6	A E940044	B E940044	C E941235	D E940335	G E970130	H E980529
50cm OL506-6	A E940044	B E940044	C E941234	D E940334	G E970132	H E980686
60cm OL606-6	A E940044	B E940044	C E941233	D E940333	G E970134	H E980605
40cm OL406-9	A E940044	B E940044	C E941235	D E940335	G E970130	H E940529
50cm OL506-9	A E940044	B E940044	C E941234	D E940334	G E970132	H E940686
60cm OL606-9	A E940044	B E940044	C E941233	D E940333	G E970134	H E940605

50cm OGL506-9	A E940044	B E940044	C E941234	D E940334	G E970132	H E940692
50cm OGL556-9	A E940044	B E940044	C E941234	D E940334	G E970132	H E940692
50cm OGLH556-9	A E940044	B E940044	C E941234	D E940334	G E970132	H E940656
60cm OGLH656-9	A E940044	B E940044	C E941233	D E940333	G E970134	H E940658

500646.1G 02/19 VR