Montageanleitung

JAKA-BKL GmbH
Jaka Straße 3
D-32351 Stemwede-Wehdem

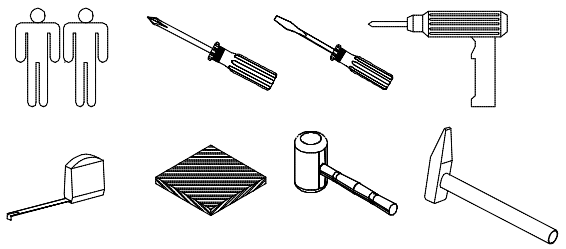

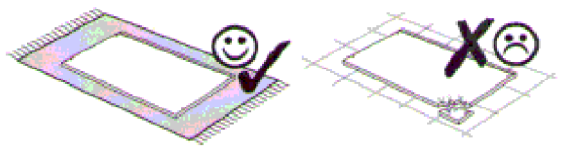

1 → 2 → 3 ...

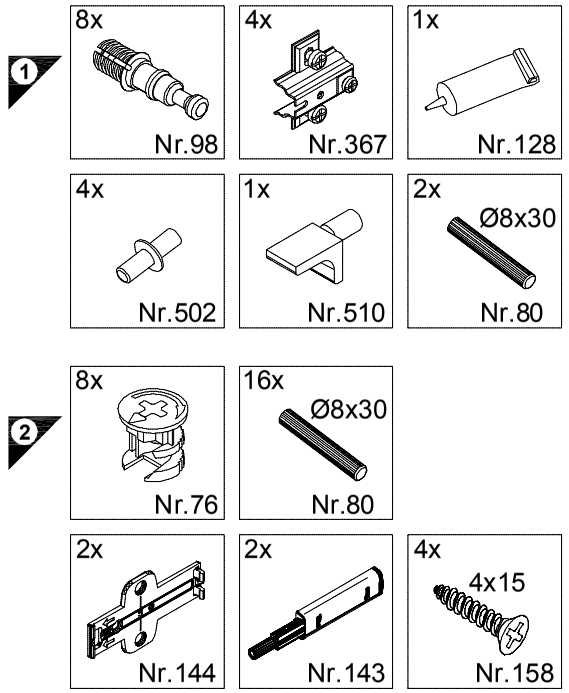

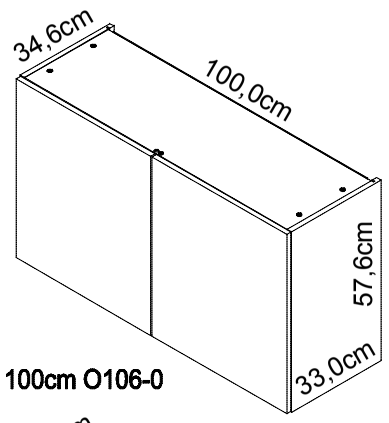

100cm O106-0

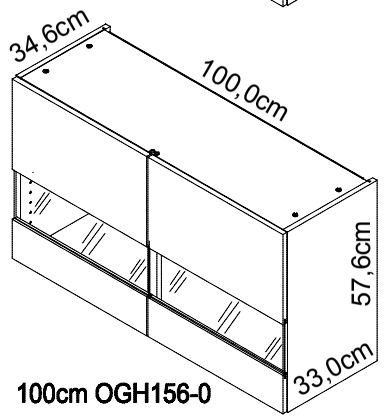

100cm OGH156-0

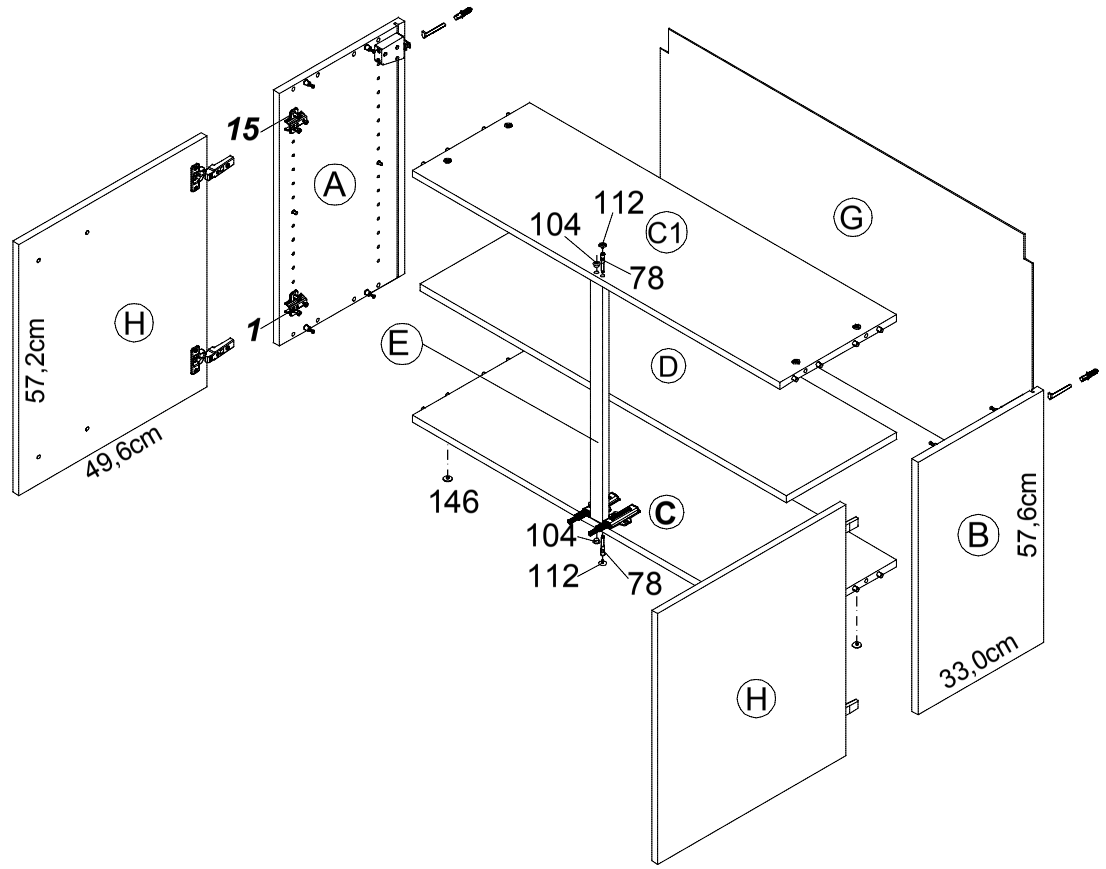

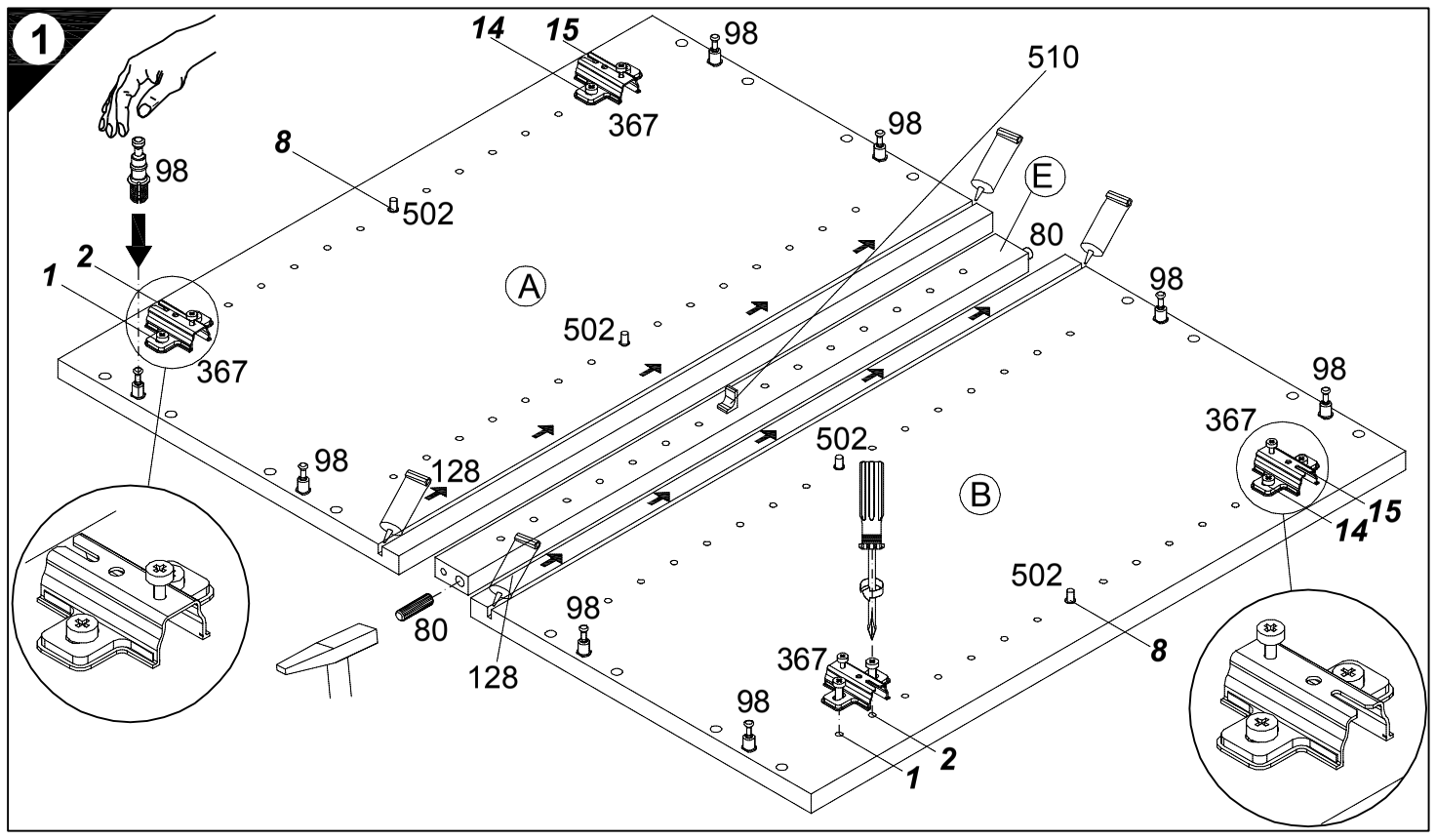

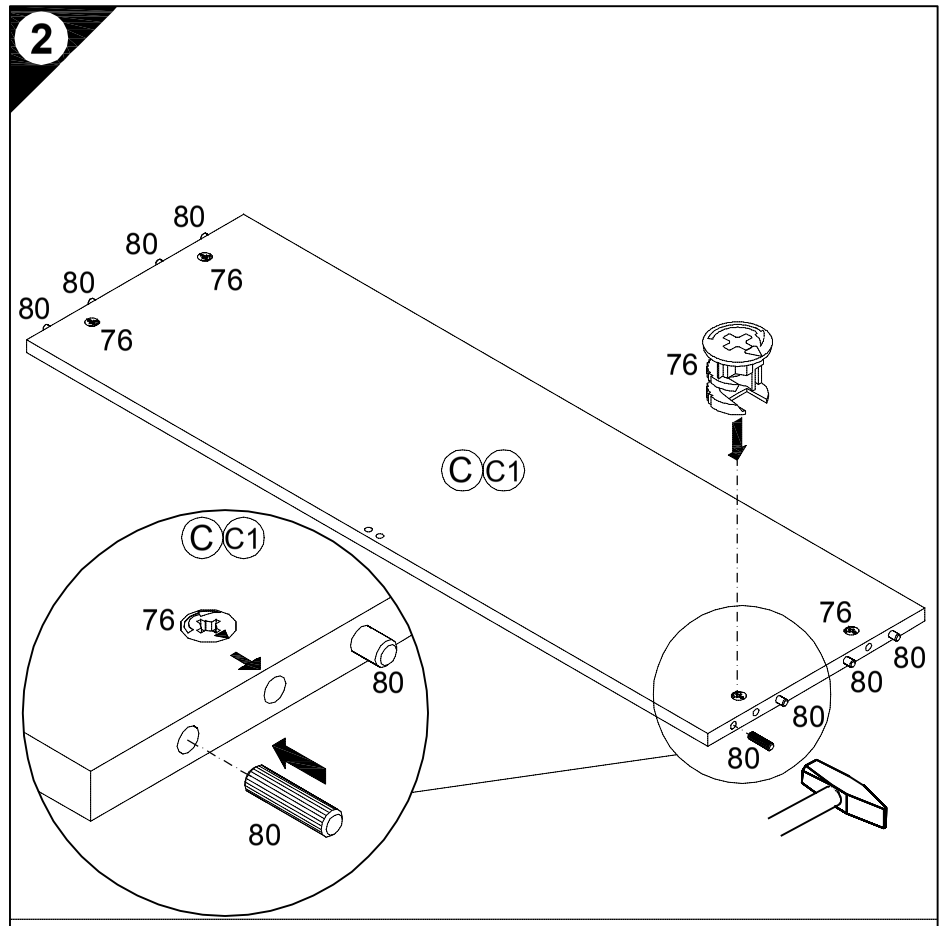

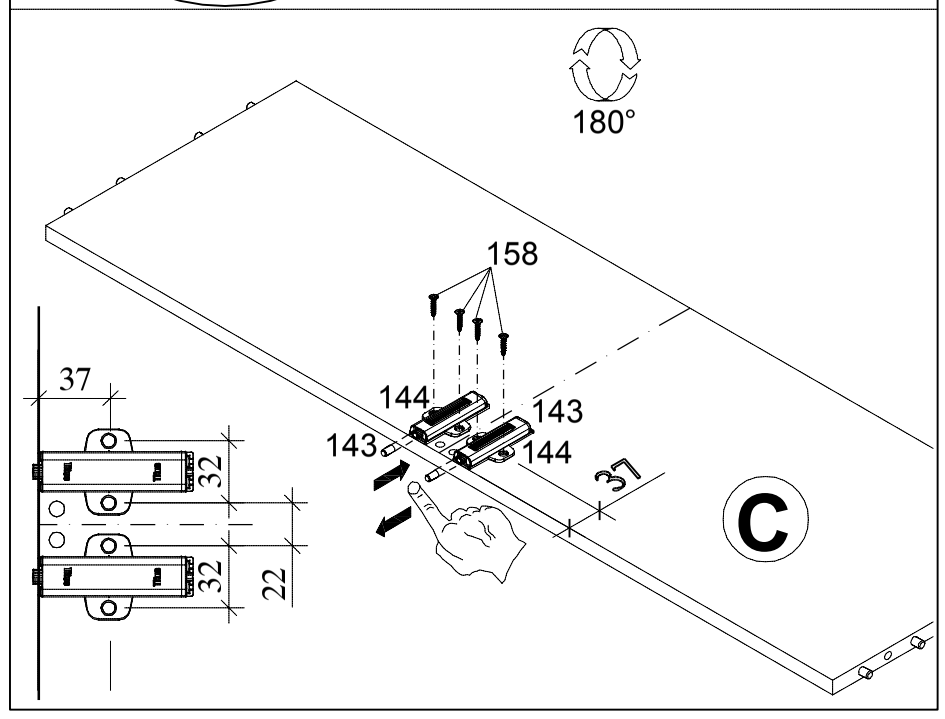

Service-Hotline
01805-678101
0,14€ pro Minute
++49 für Österreich
Auslandstarif pro Minute
service@jaka-bkl.de
voor Nederland en België
00800-40119350
benelux@jaka-bkl.de

Ersatzteile/Spare parts/pièces de rechange/Reserveonderdelen/Piezas de recambio/Ricambi/Запасные части/Części zamienne/pótalkatrészek/Náhradní části/Nadomestni deli/varaosat/reservdelar/náhradné diely/Utilizaţi piese de schimb/Yedek parçalar

100cm O106-0	Ⓐ E940036	Ⓑ E940036	Ⓒ E942231	Ⓒ1 E942231	Ⓓ E941331	Ⓔ E940100	Ⓖ E971026	Ⓗ E940612
100cm OGH156-0	Ⓐ E940036	Ⓑ E940036	Ⓒ E942231	Ⓒ1 E942231	Ⓓ E941331	Ⓔ E940100	Ⓖ E971026	Ⓗ E940655

500411.1A 08/19 sl

1 → 2 → 3 ...

3	4x Ø18/Ø4 Nr.146	2x Ø8/Ø13 Nr.104
	2x 7x42 Nr.78	2x Ø3/Ø15 Nr.112
4	2x Nr.277	6x 4x30 Nr.164
5	16x Nr.204	
7	4x Nr.365	8x / 4x Ø4,9/Ø7,5 Nr.102
	4x **OGH**156 Nr.107	
9	2x Ø8x40 Nr.70	2x Nr.69
10	2x 4x30 Nr.424	

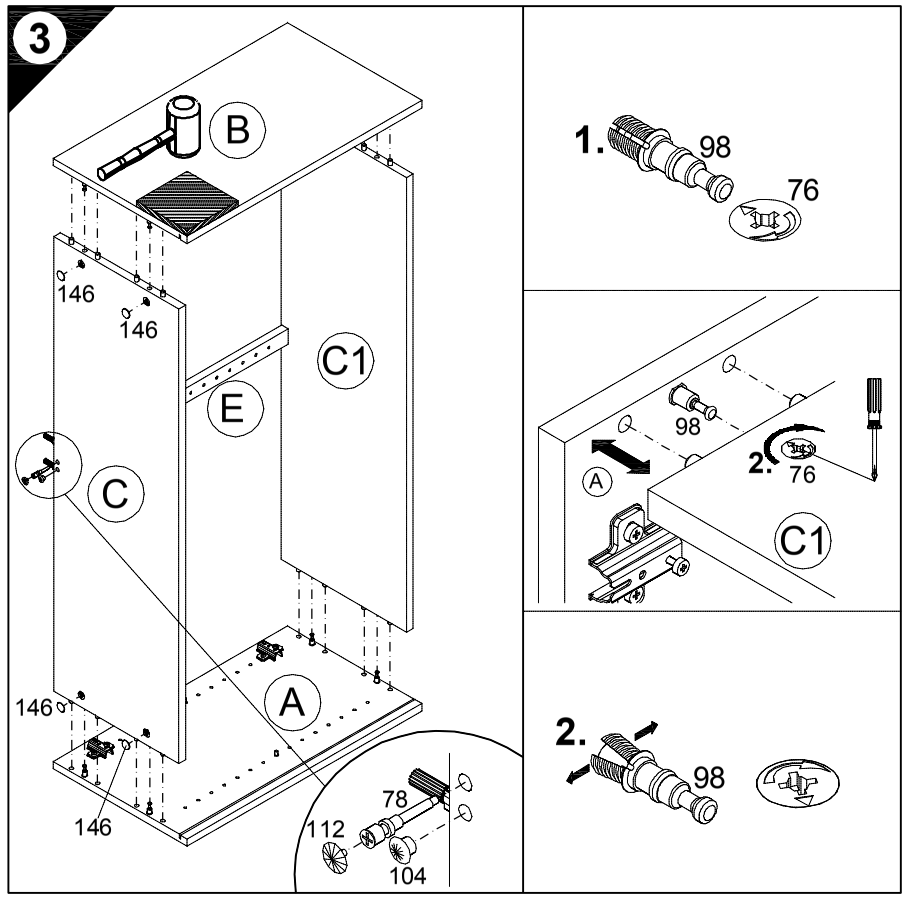

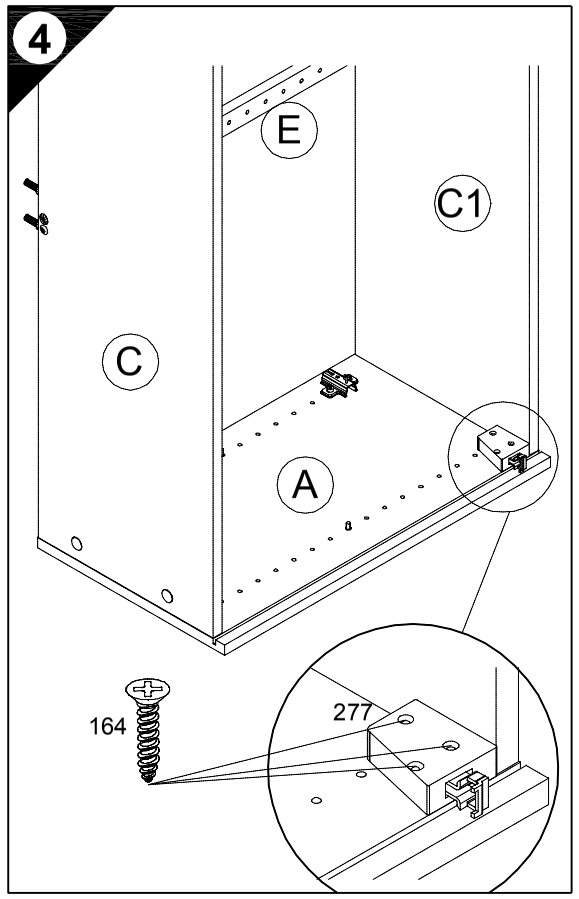

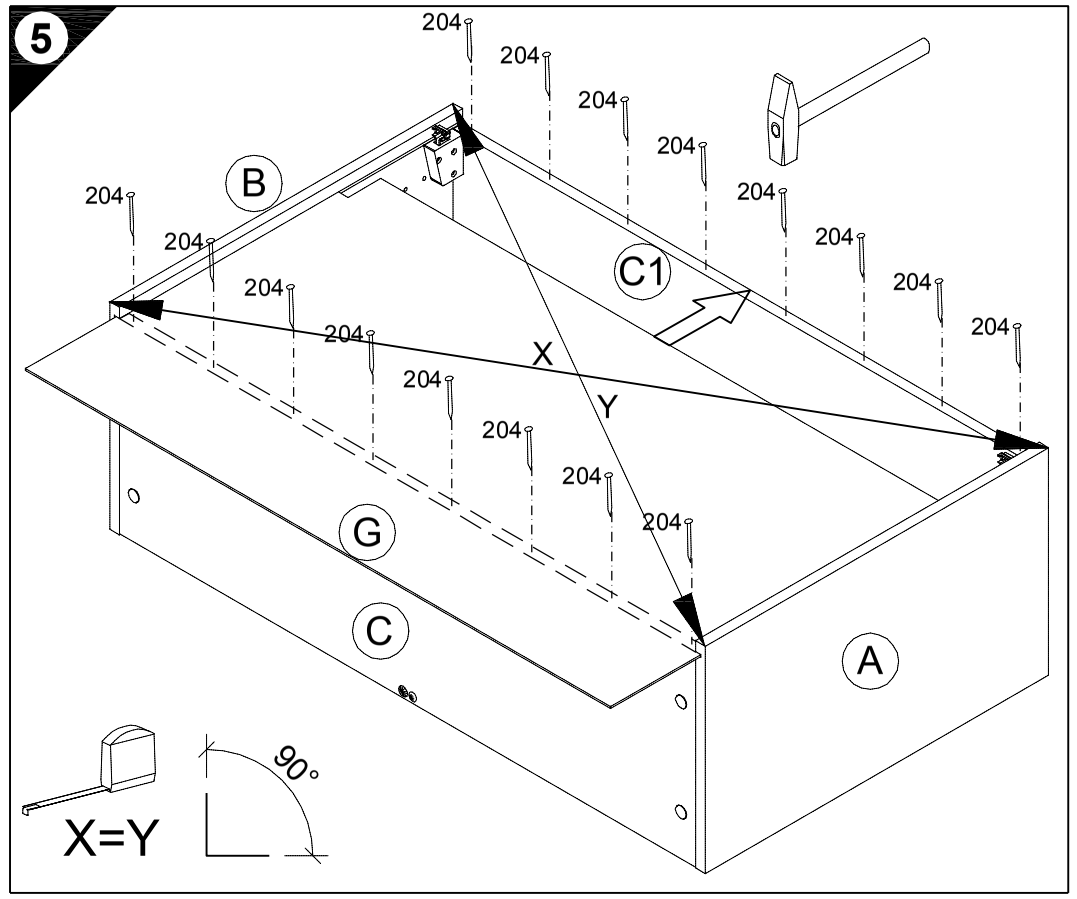

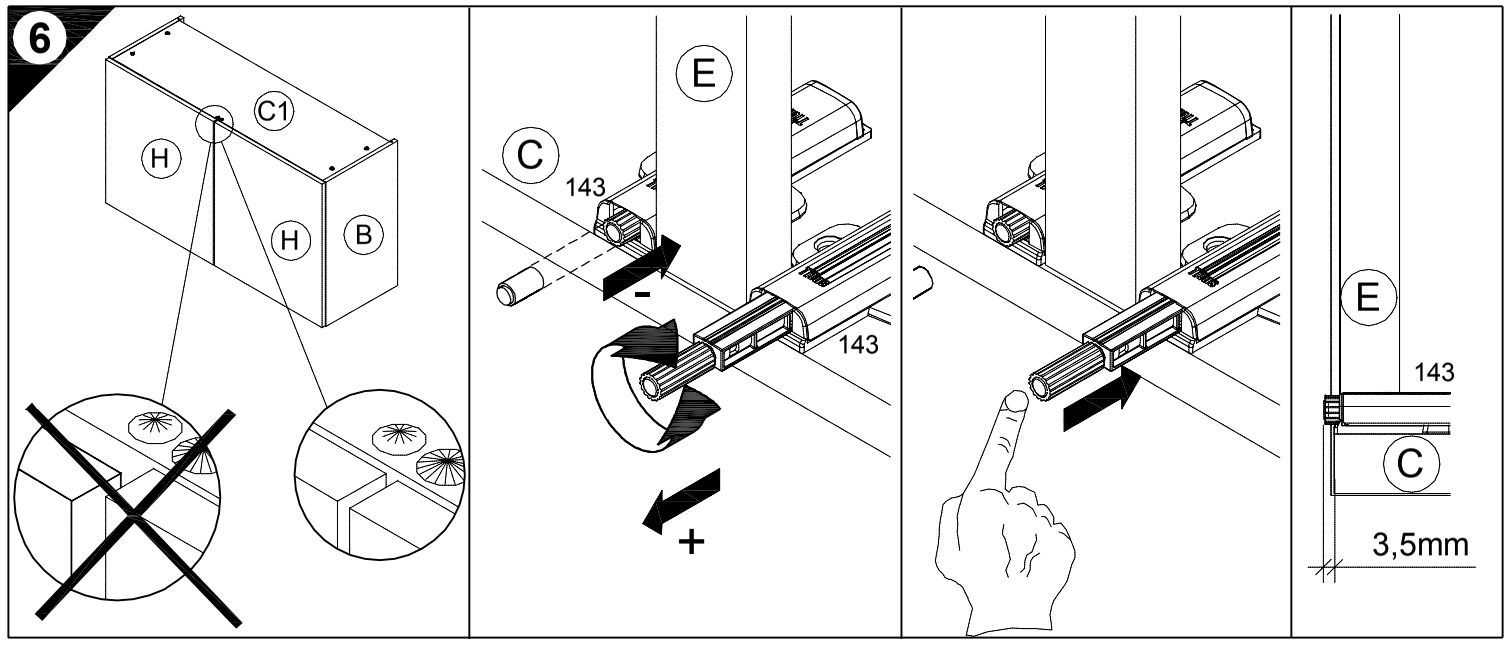

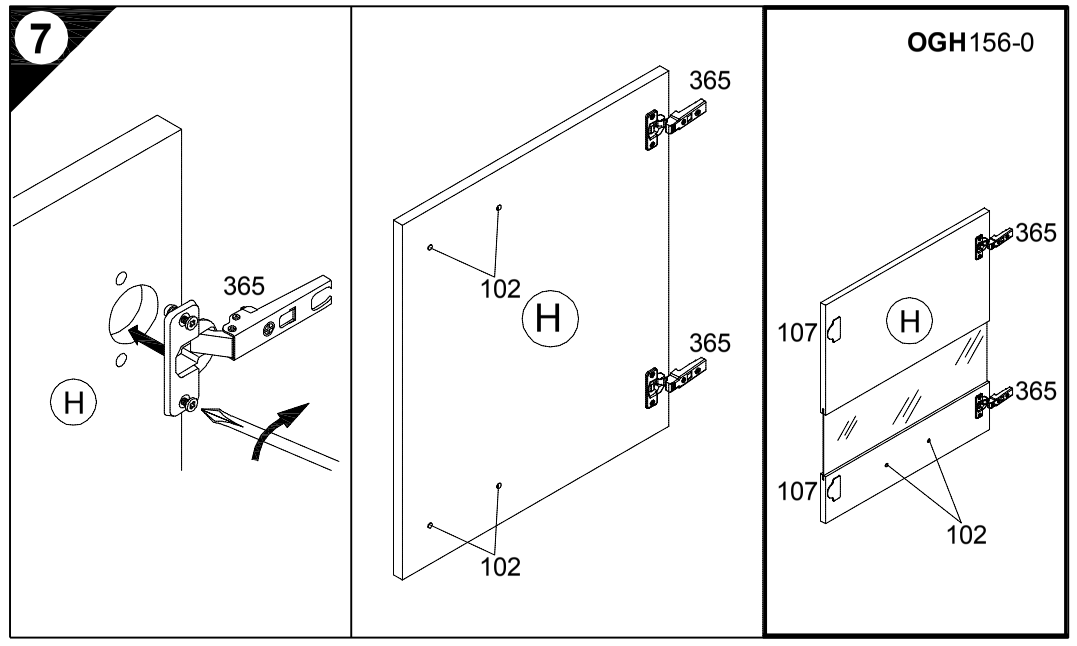

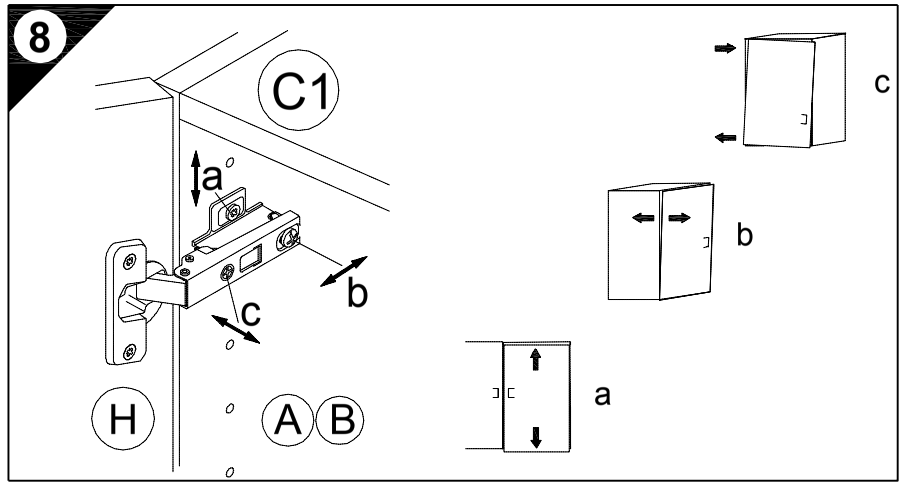

9
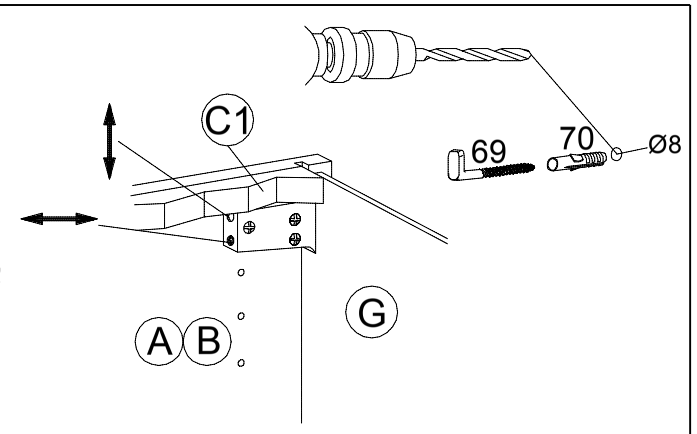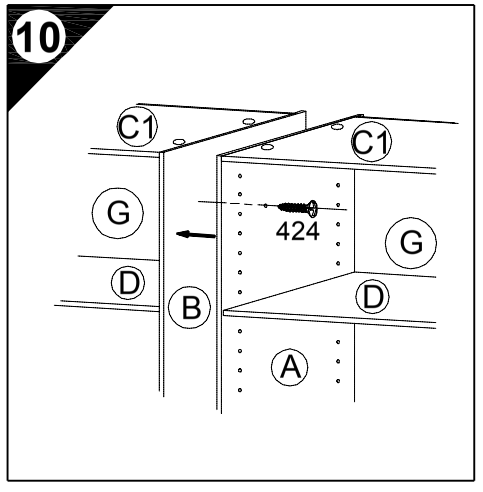
D	Untergrund und Befestigungsmittel auf Eignung prüfen!
GB	Check substructure and fixings for suitability!
F	Contrôler si le support et les moyens de fixation sont bien adéquats !
NL	Ondergrond en bevestigingsmateriaal op functionaliteit controleren!
E	¡Comprobar el suelo y los medios de fijación en cuanto a su aptitud!
I	Controllare l'idoneità del fondo e del materiale di fissaggio!
RUS	Основание и крепежный материал проверить на пригодность!
PL	Podłoże oraz materiały do zamocowania sprawdzić na ich przydatność!
H	Az alapfelületet és a rögzítő anyagokat megfelelőség szempontjából ellenőrizni kell!
CZ	Přezkoušejte podklad a vhodnost upevňovacích prostředků!
SLO	Preverite, če se ujemajo spodnja stran in pritrdilna sredstva!
FIN	Tarkista alustan ja kiinnitysvälineiden sopivuus!
S	Kontrollera att underlaget och fästmedlen är lämpliga!
SK	Preverte vhodnosť podkladu a upevňovacích prostriedkov!
RO	Verificaţi caracterul adecvat al suprafeţei suport şi al mijloacelor de fixare!
TR	Zeminin ve bağlantı elemanlarının uygunluğunu kontrol edin!