H 80 / H 100 / HG 100 / HGH 100

Varianto

Montageanleitung / Notice de montage / Assembly instruction

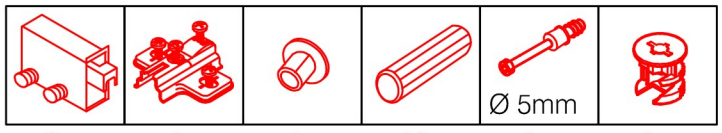

2x 4x 4x 12x 8x 8x

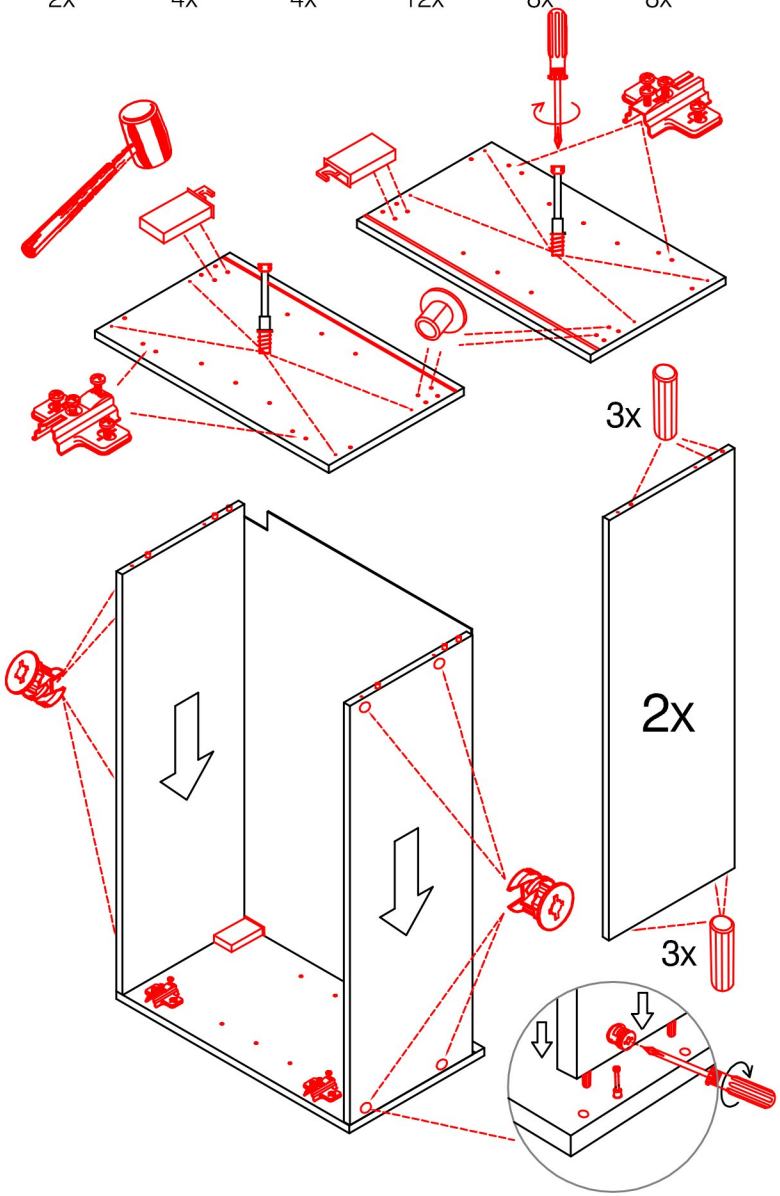

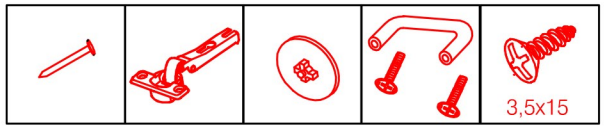

20x 4x 4x 2x 8x

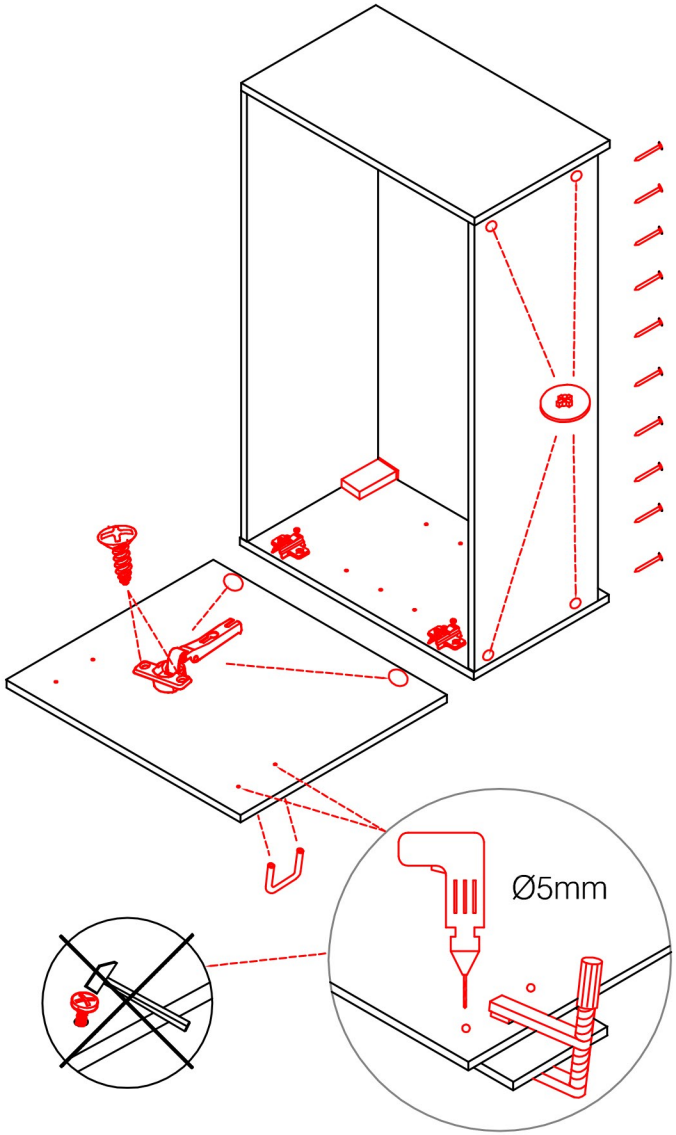

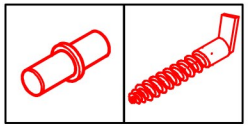

4x 2x
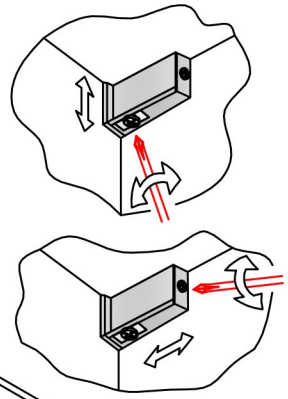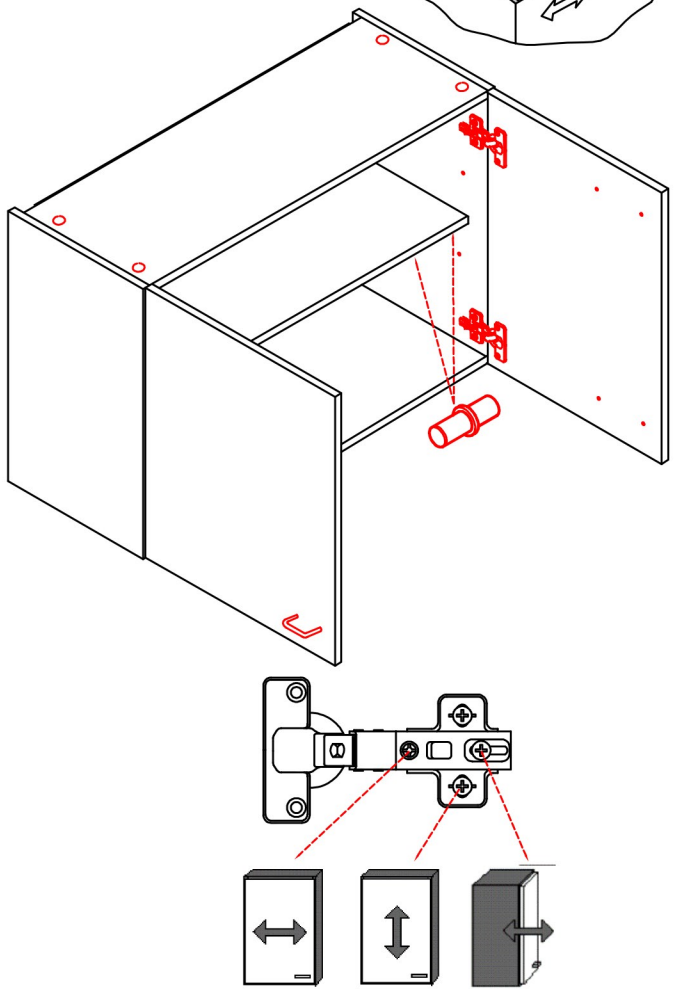
2x