Montageanleitung
Terrassendach-Bausatz 5,46 x 3,06 m

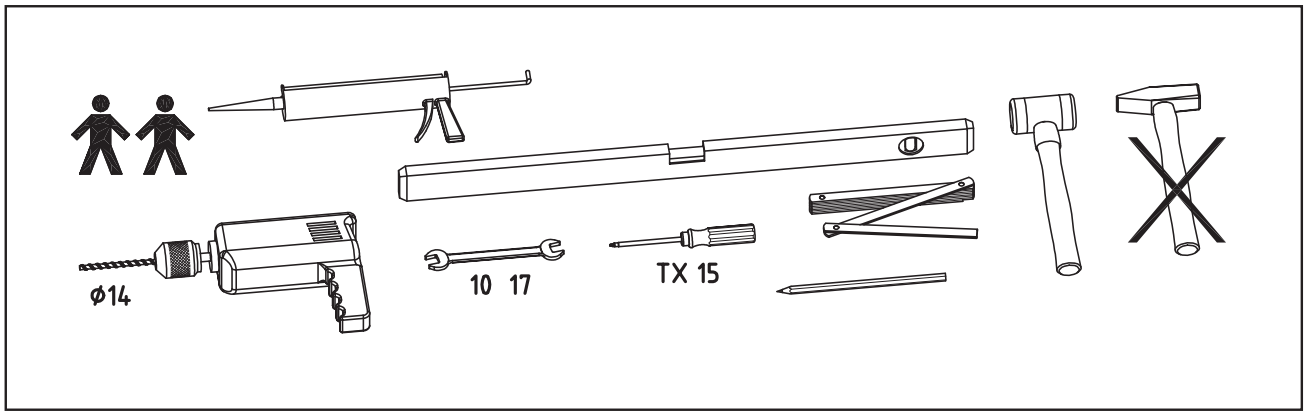

Montagehinweise | Pflegeinformationen

- Beachten Sie die örtlichen Bauvorschriften sowie die Schneelastzonen in ihrer Region
- Sortieren Sie die Teile vor der Montage und prüfen Sie die Inhaltsliste gemäß Montageanleitung
- Zur Montage des Terrassendach-Bausatzes werden mindestens 2 Personen benötigt
- Befolgen Sie die Anweisungen und Montageschritte in der Montageanleitung
- Die Dachpaneele dürfen nicht ohne quergelegte Laufbretter (über mind. 3 Sparren) begangen werden
- Punktbelastungen sind unbedingt zu vermeiden
- Entfernen Sie regelmäßig den Schnee vom Dach
  Schneelast: Modelle mit 3 m Dachtiefe: 150 kg/m² und Modelle mit 4 m Dachtiefe: 100 kg/m²
- Es ist Sinnvoll über dem Terrassendach ein Schneefanggitter anzubringen
- Halten Sie die Dachrinne frei von Laub, Schmutz und Schnee
- Der Terrassendach-Bausatz ist für die speziellen Klick-Dachpaneele konstruiert und darf nur mit diesen montiert werden
- Der Terrassendach-Bausatz muss auf einem ebenen, festen Untergrund (z. Beton, Betonplatten) montiert werden
- Reinigen Sie die Paneelen mit Wasser und einem milden Reinigungsmittel, verwenden Sie keine Scheuermittel, Aceton oder lösungshaltige Mittel!
- Defekte oder verbogene Pfosten oder Träger sind sofort auszutauschen

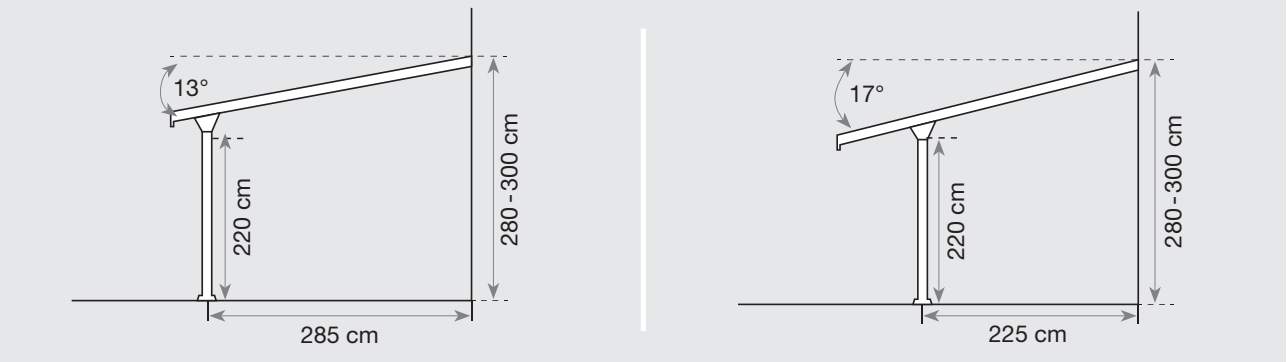

Wandmontage und Dachneigung

- Das Wandanschlussprofil muss in einer Höhe von 280 bis 300 cm angebracht werden, (gemessen an der Profiloberkante, siehe Seite 4 der Montageanleitung)
- Je nach Höhe des Wandanschlussprofils ergibt sich ein Pfostenabstand zur Wand von 225 - 285 cm und eine Dachneigung von 13° bis 17°
- Höhere Wandmontage und kürzerer Pfostenabstand zur Wand erhöhen die Dachneigung und verkürzen die Gesamttiefe
- Die Pfostenhöhe inklusive Querträger beträgt 228 cm

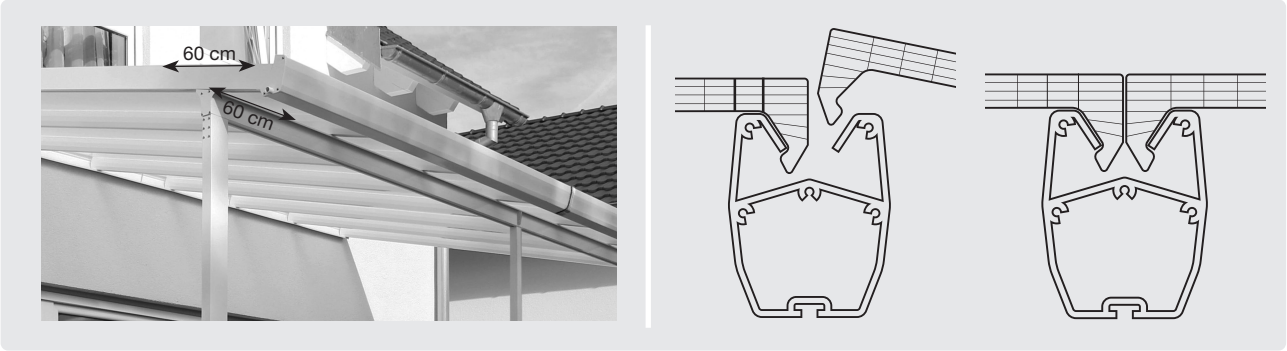

- Der Querträger ❶ ist variabel montierbar im Bereich von 60 cm, ab Unterkante Regenrinne
- Der Pfosten ❷ ist variabel montierbar im Bereich von 60 cm ab Außenkante Querträger
- Die 60 cm breiten Klickpaneelen werden vorsichtig mit einem Gummihammer in die Sparren eingeklickt

Farb- und Größenabweichungen etc. innerhalb der üblichen Toleranzen vorbehalten. Unsere Empfehlungen befreien nicht von der Verpflichtung, das Produkt eigenverantwortlich zu überprüfen. Im Zweifelsfalle bitten wir eine Fachberatung in Anspruch zu nehmen. Technische Änderungen vorbehalten

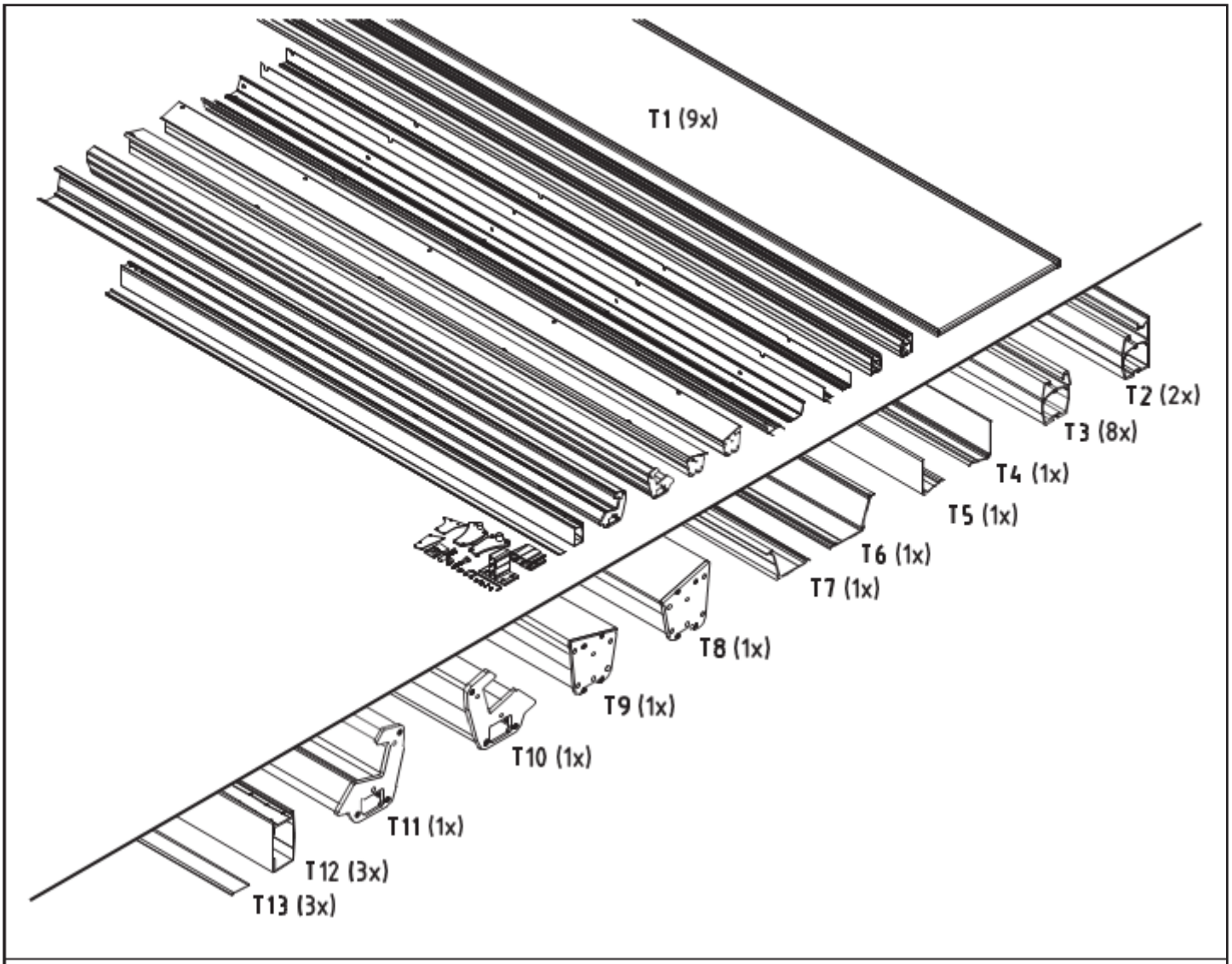
T1 (9x)
T2 (2x)
T3 (8x)
T4 (1x)
T5 (1x)
T6 (1x)
T7 (1x)
T8 (1x)
T9 (1x)
T10 (1x)
T11 (1x)
T12 (3x)
T13 (3x)

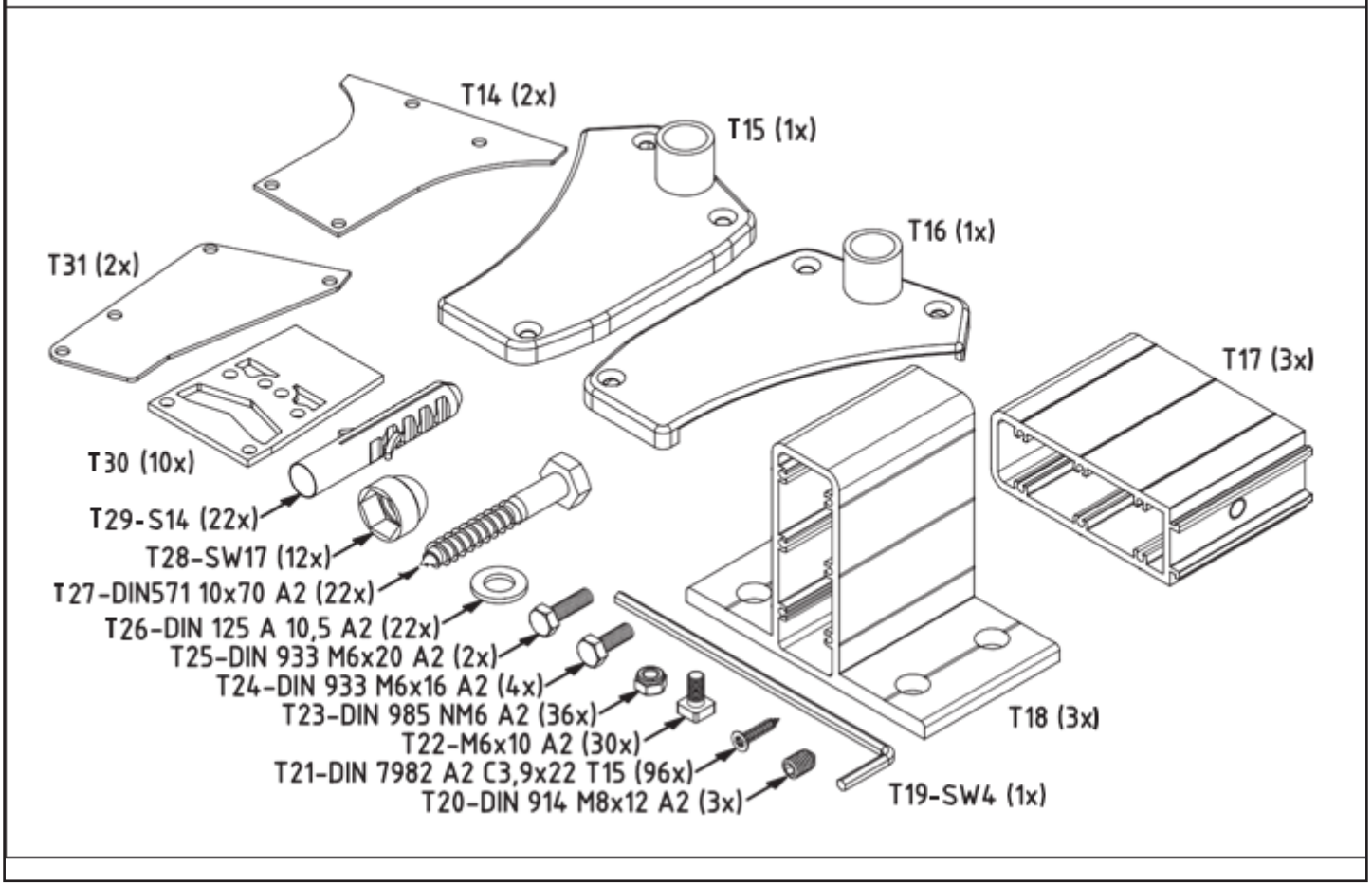
T14 (2x)
T15 (1x)
T16 (1x)
T31 (2x)
T17 (3x)
T30 (10x)
T29-S14 (22x)
T28-SW17 (12x)
T27-DIN571 10x70 A2 (22x)
T26-DIN 125 A 10,5 A2 (22x)
T25-DIN 933 M6x20 A2 (2x)
T24-DIN 933 M6x16 A2 (4x)
T23-DIN 985 NM6 A2 (36x)
T22-M6x10 A2 (30x)
T21-DIN 7982 A2 C3,9x22 T15 (96x)
T20-DIN 914 M8x12 A2 (3x)
T18 (3x)
T19-SW4 (1x)

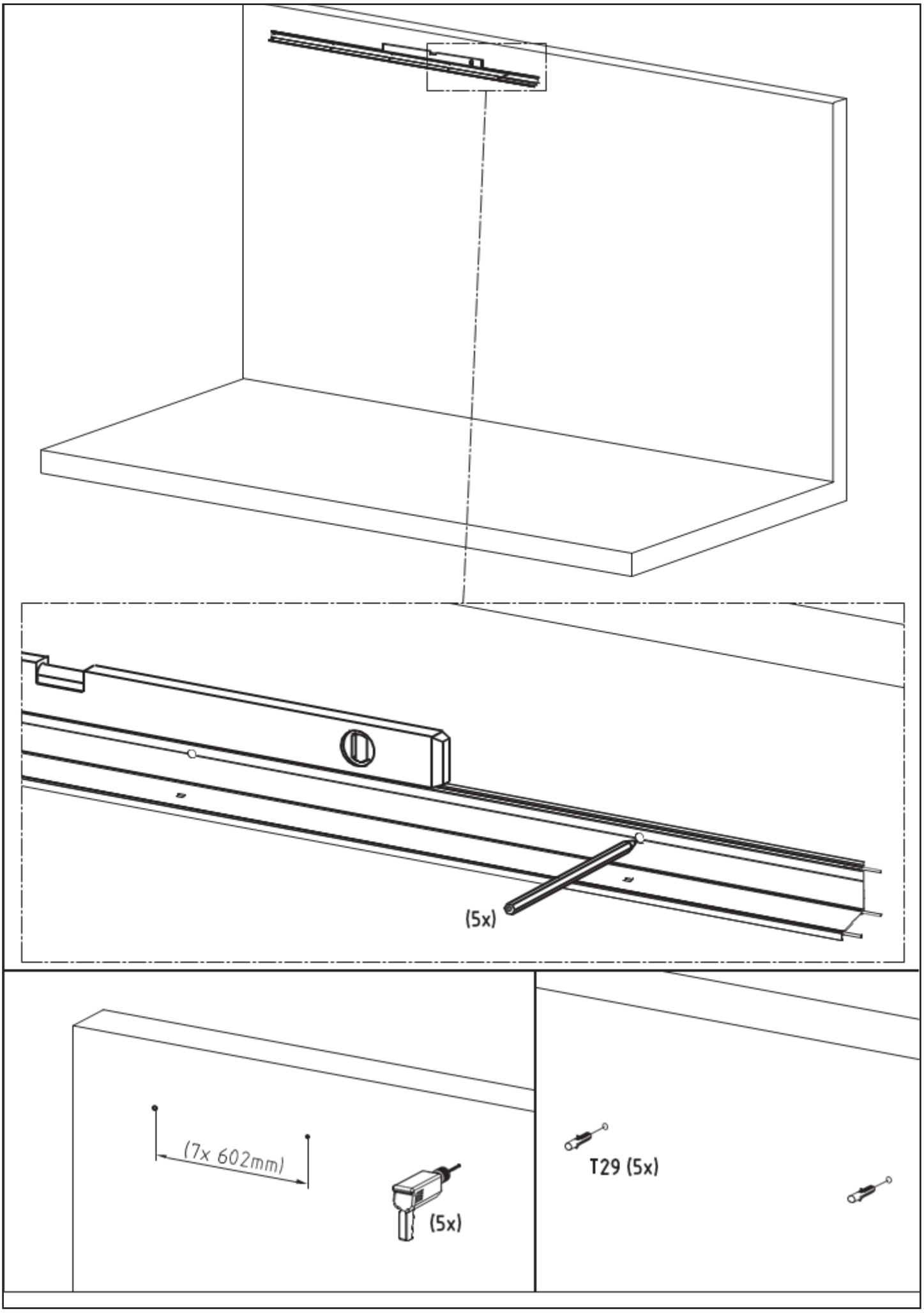
(5x)
(7x 602mm)
(5x)
T29 (5x)

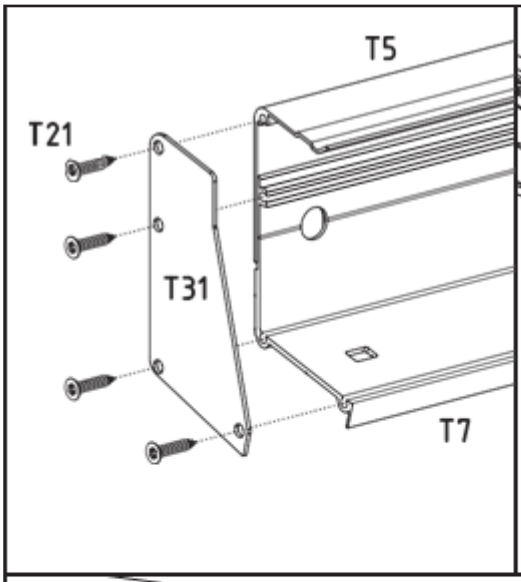
T5
T21
T31
T7

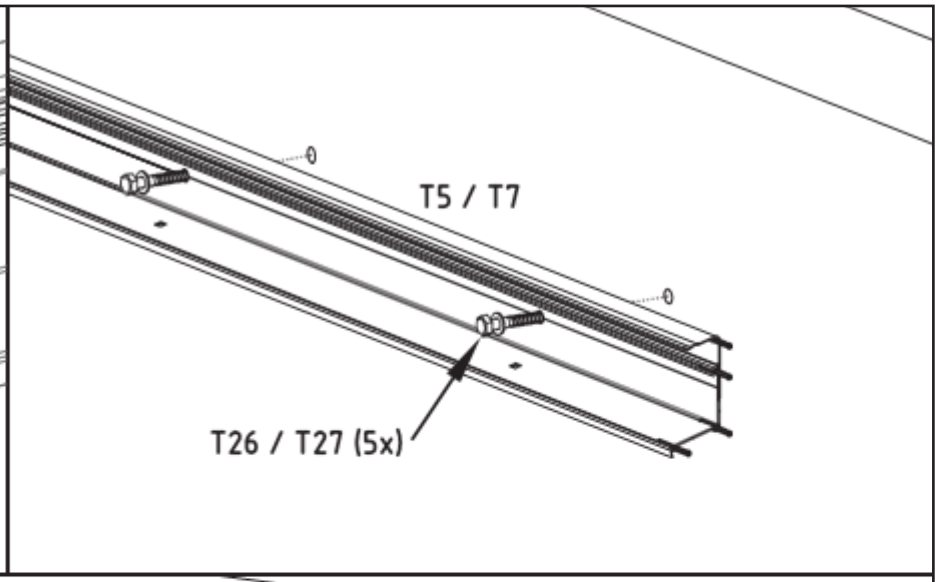
T5 / T7
T26 / T27 (5x)

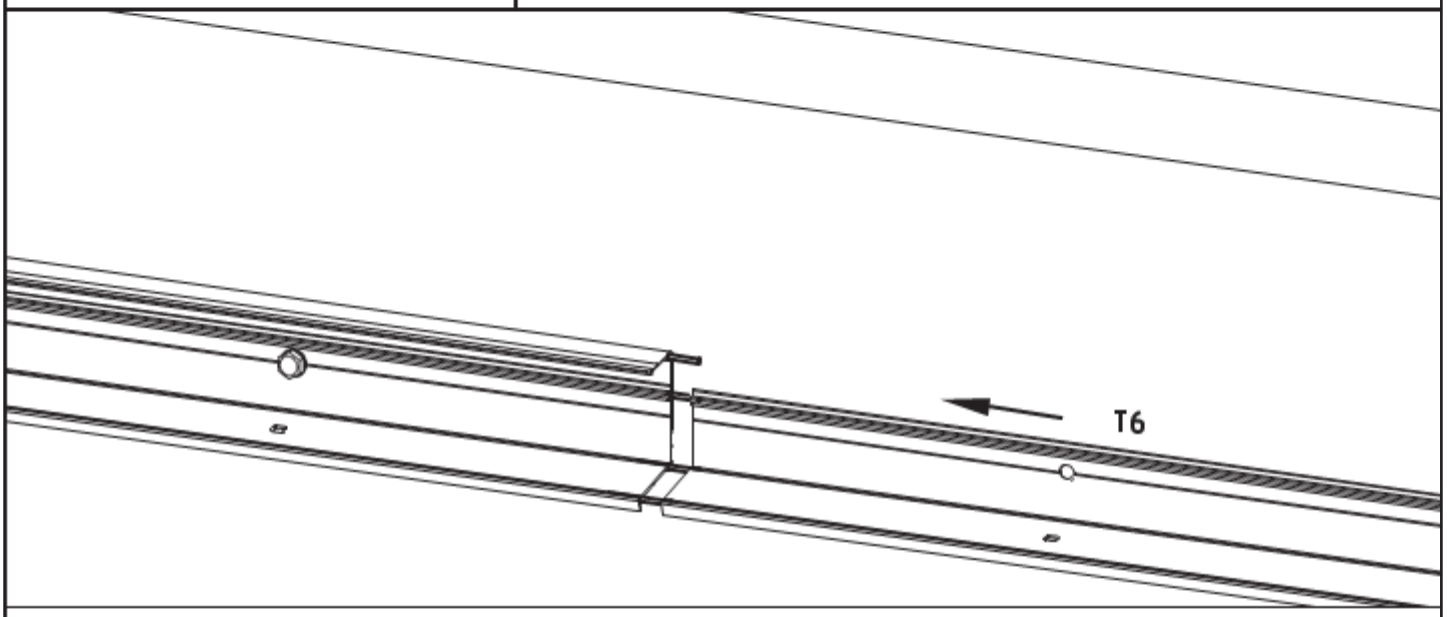
T6

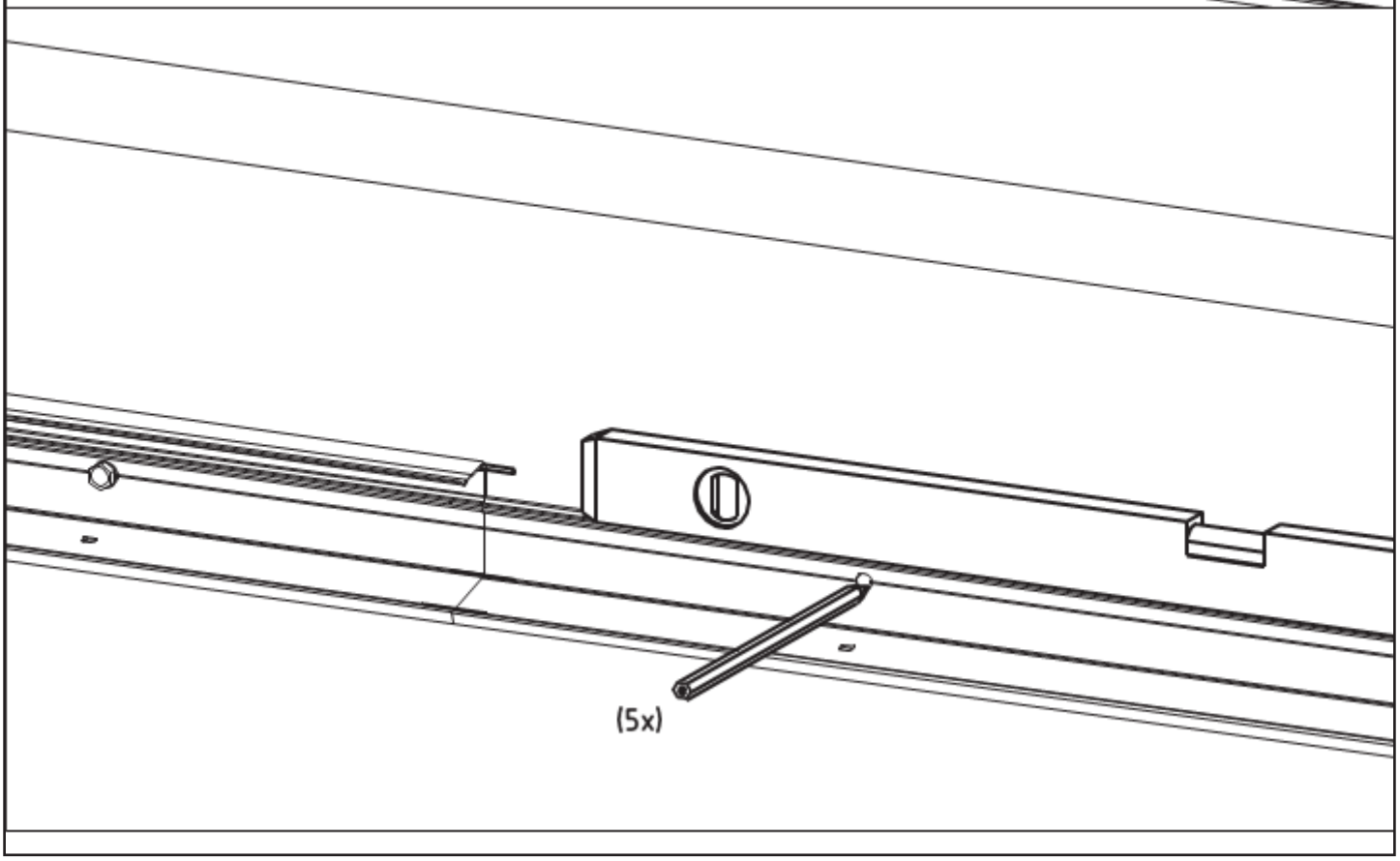
(5x)

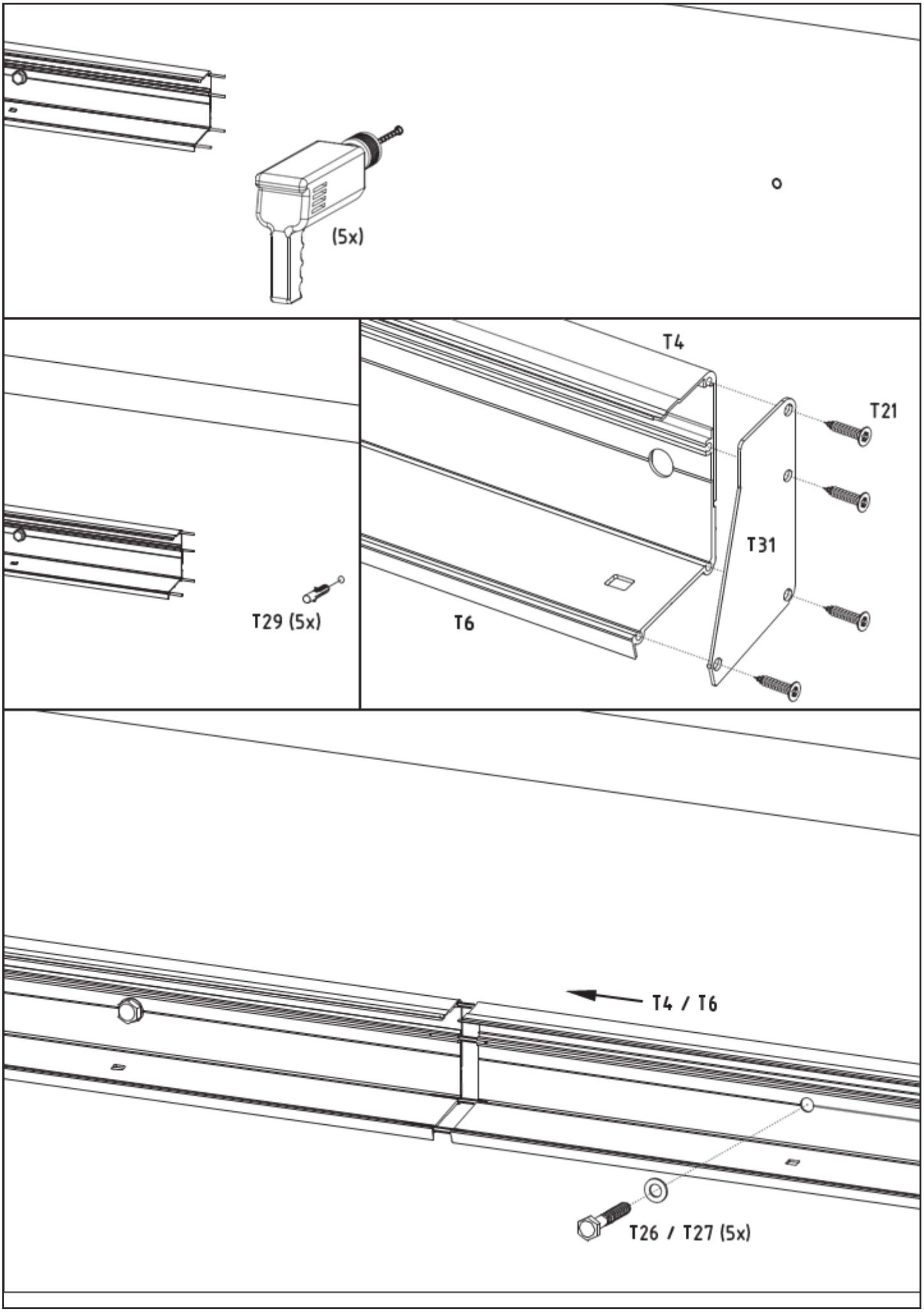
(5x)
T29 (5x)
T4
T21
T31
T6
T4 / T6
T26 / T27 (5x)

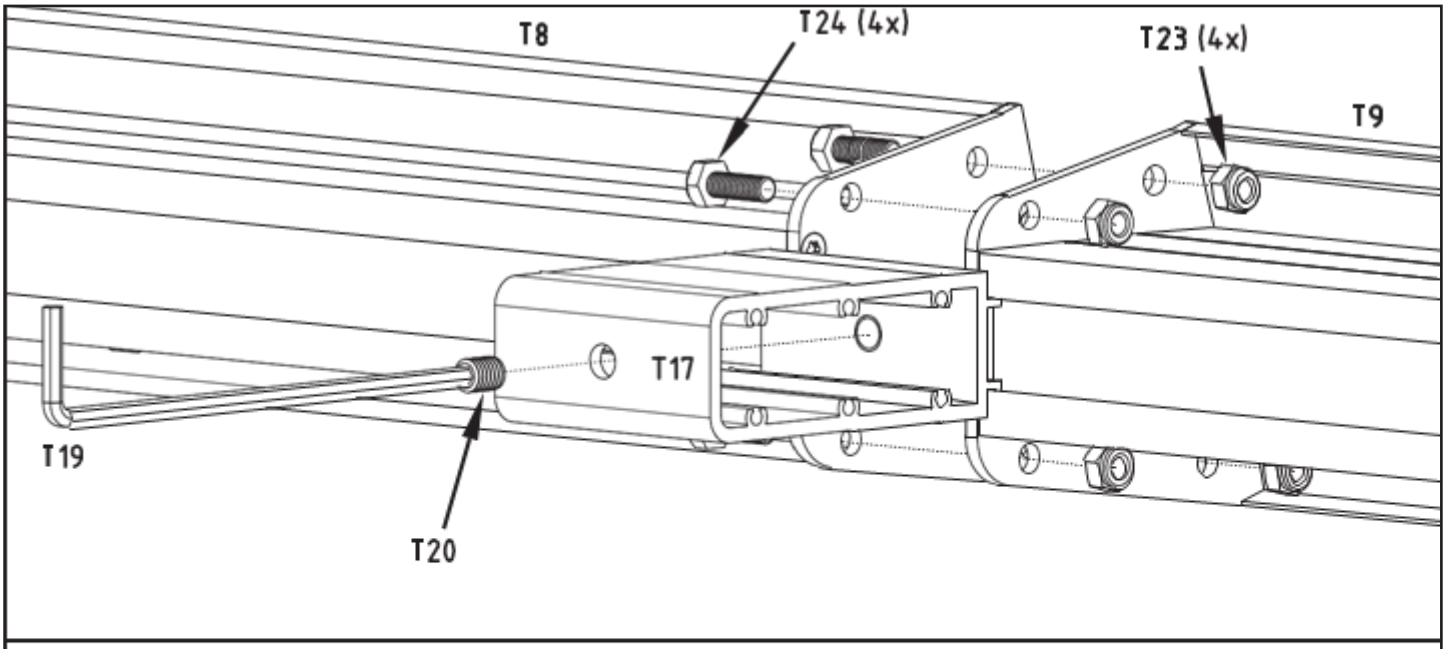
T8
T24 (4x)
T23 (4x)
T9
T17
T19
T20

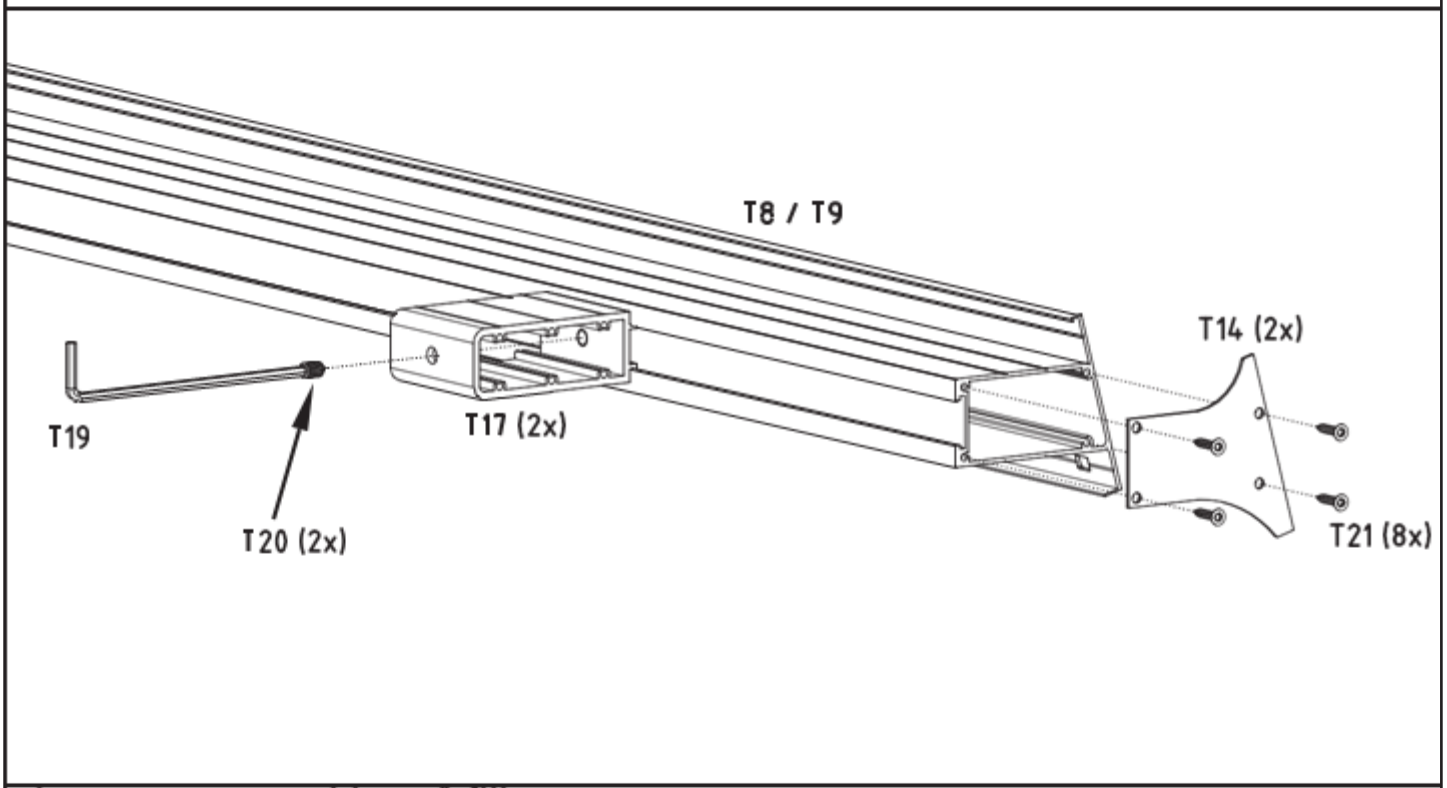
T8 / T9
T14 (2x)
T19
T17 (2x)
T20 (2x)
T21 (8x)

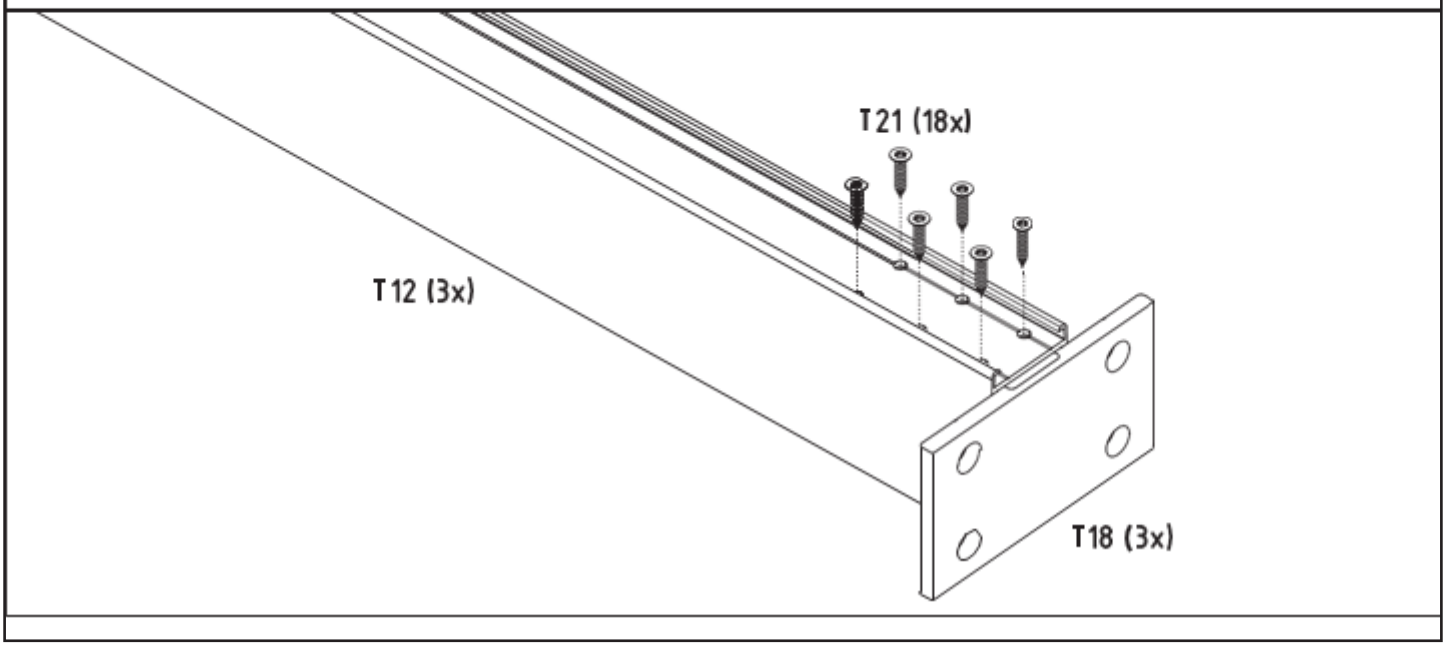
T21 (18x)
T12 (3x)
T18 (3x)

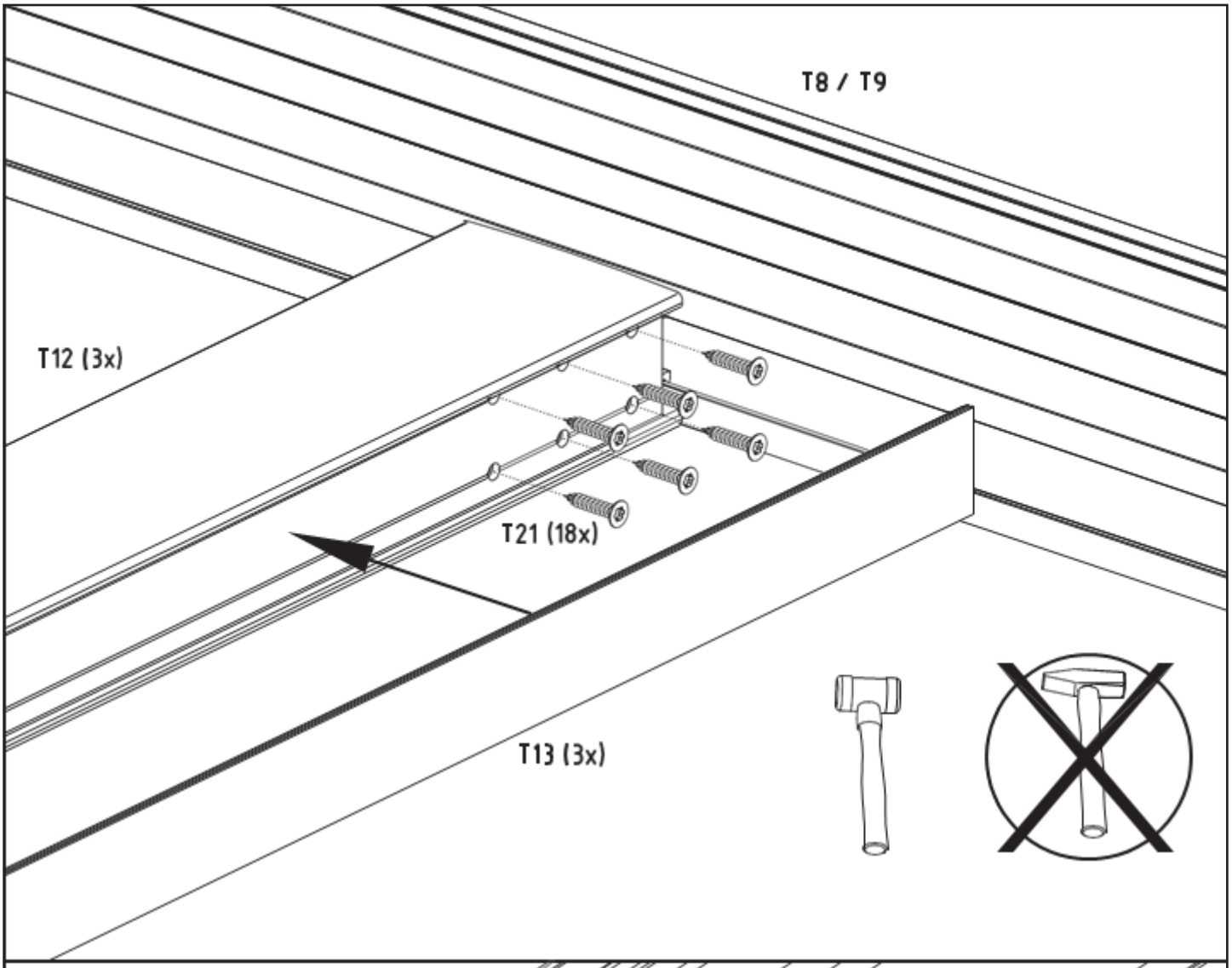
T8 / T9
T12 (3x)
T21 (18x)
T13 (3x)

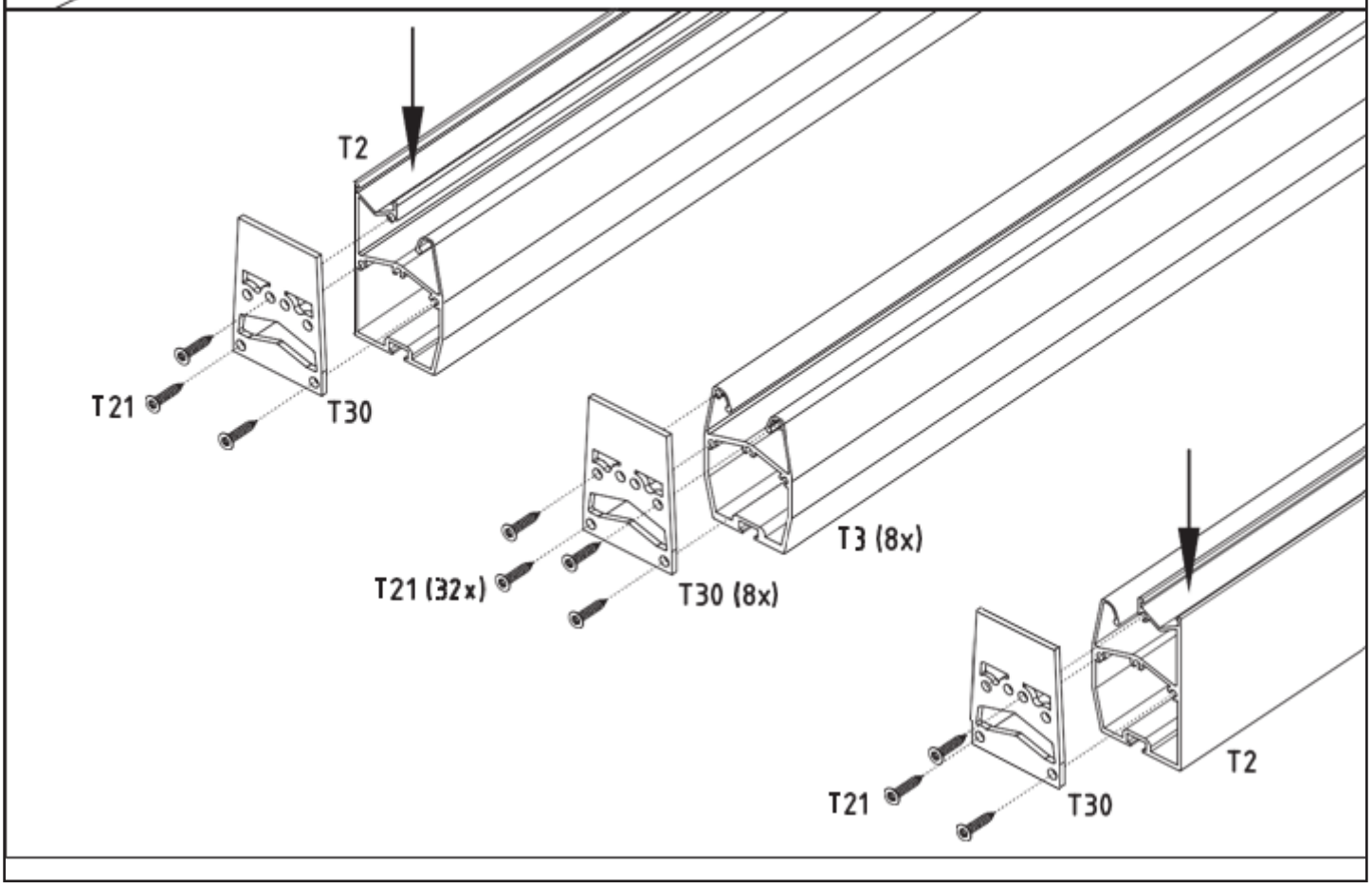
T2
T21
T30
T21 (32x)
T30 (8x)
T3 (8x)
T21
T30
T2

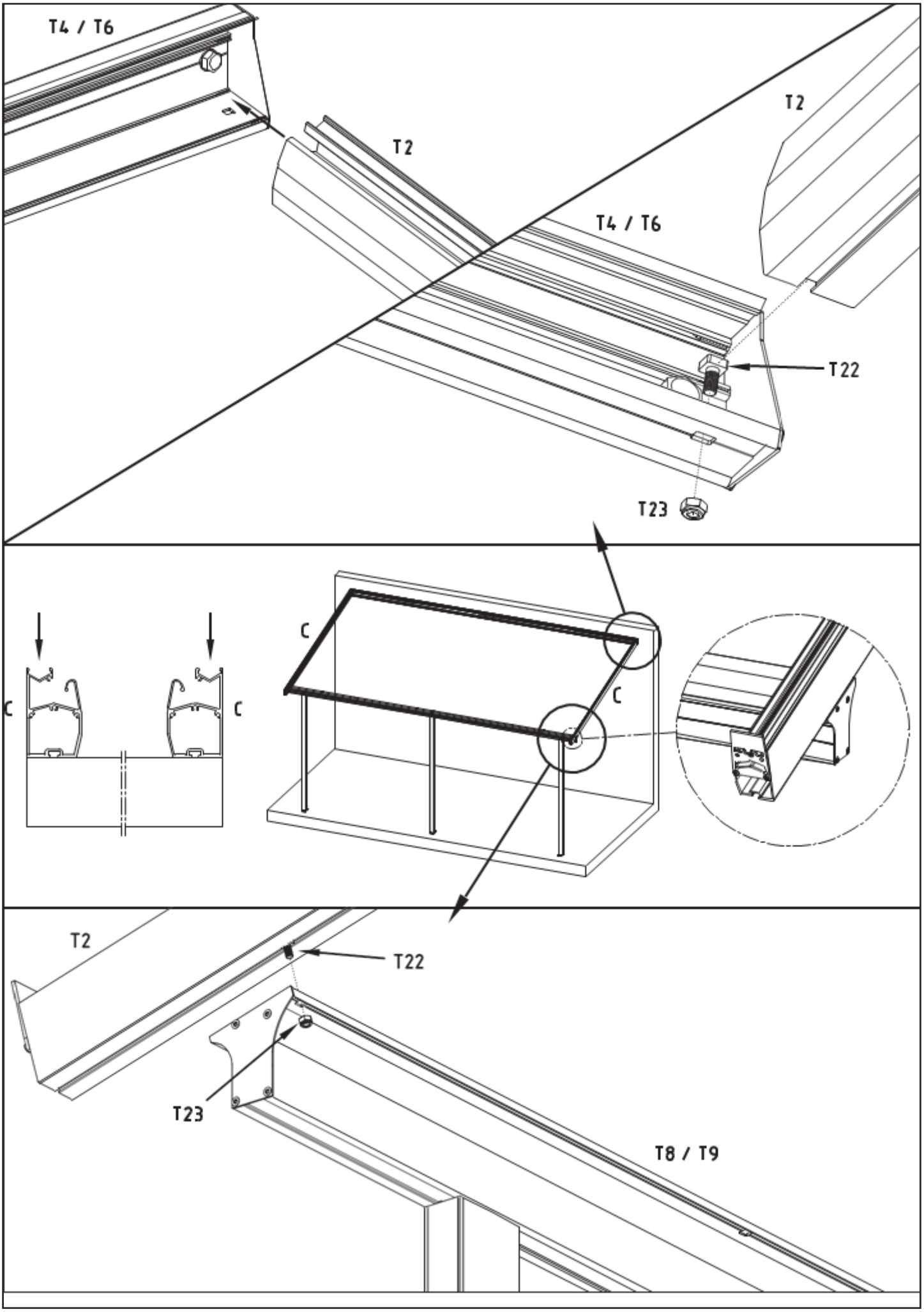
T4 / T6
T2
T2
T4 / T6
T22
T23
C
C
C
C
T2
T22
T23
T8 / T9

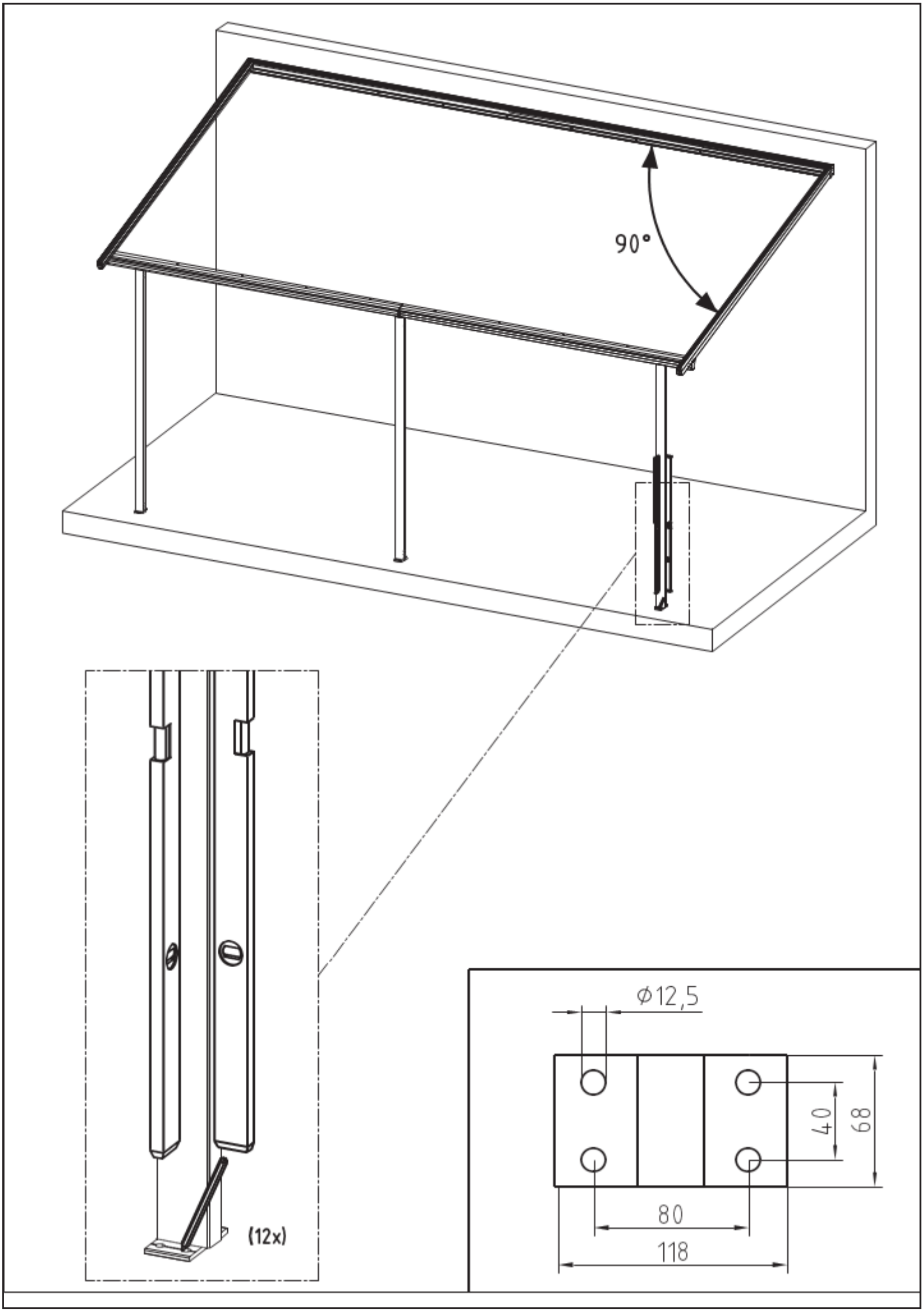
90°
(12x)
Φ12,5
40
68
80
118

ca. 15cm

(12x)

T29 (12x)

T28 (12x)

T27 (12x)

T26 (12x)

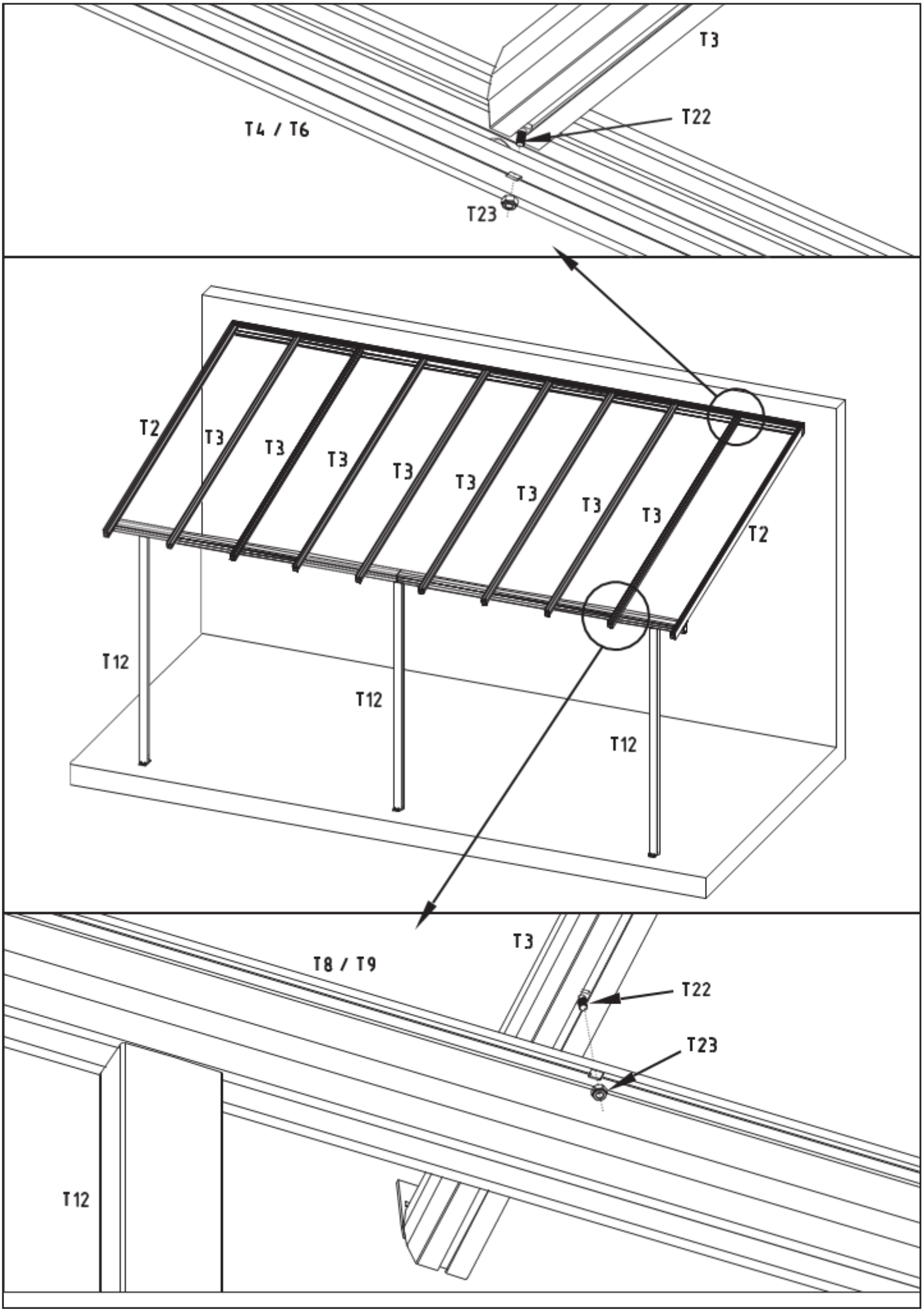
T3
T22
T4 / T6
T23
T2
T3
T3
T3
T3
T3
T3
T3
T3
T2
T12
T12
T12
T3
T8 / T9
T22
T23
T12

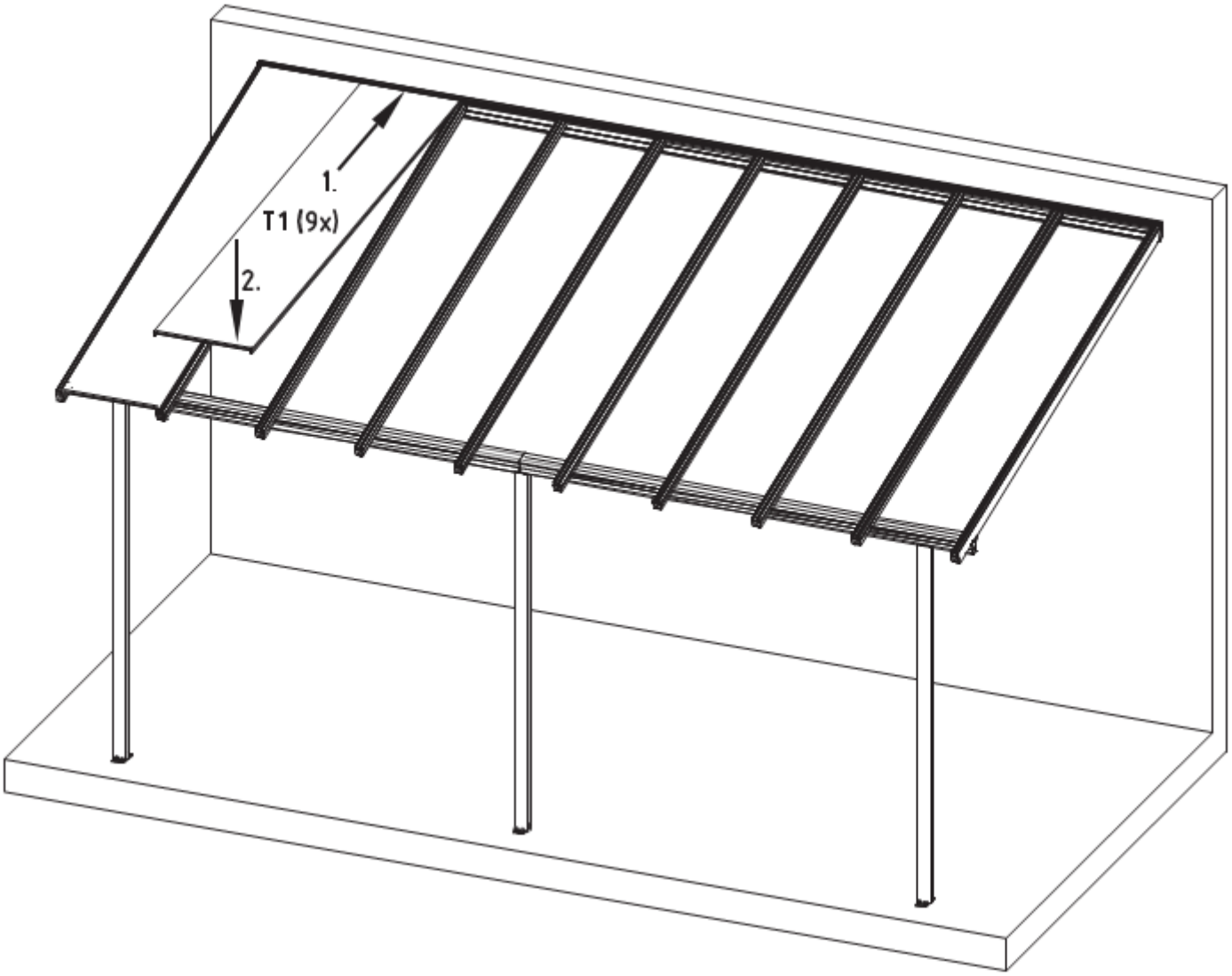
1.
T1 (9x)
2.

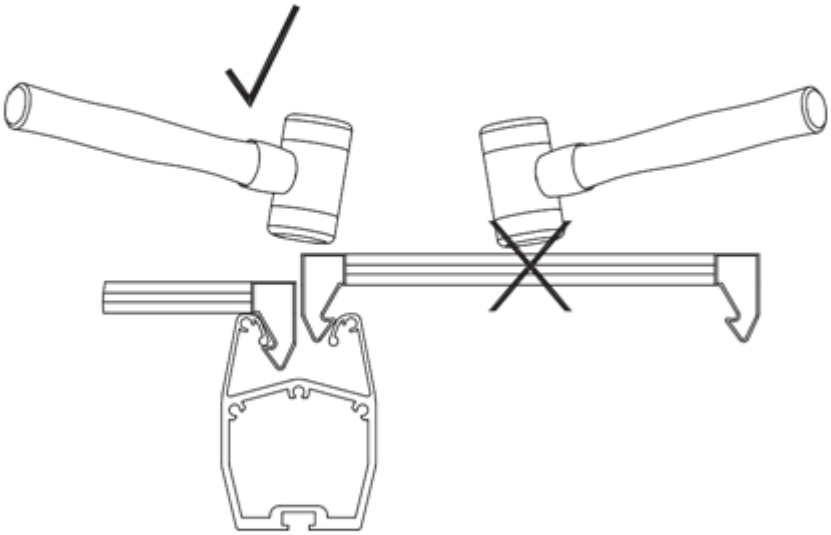

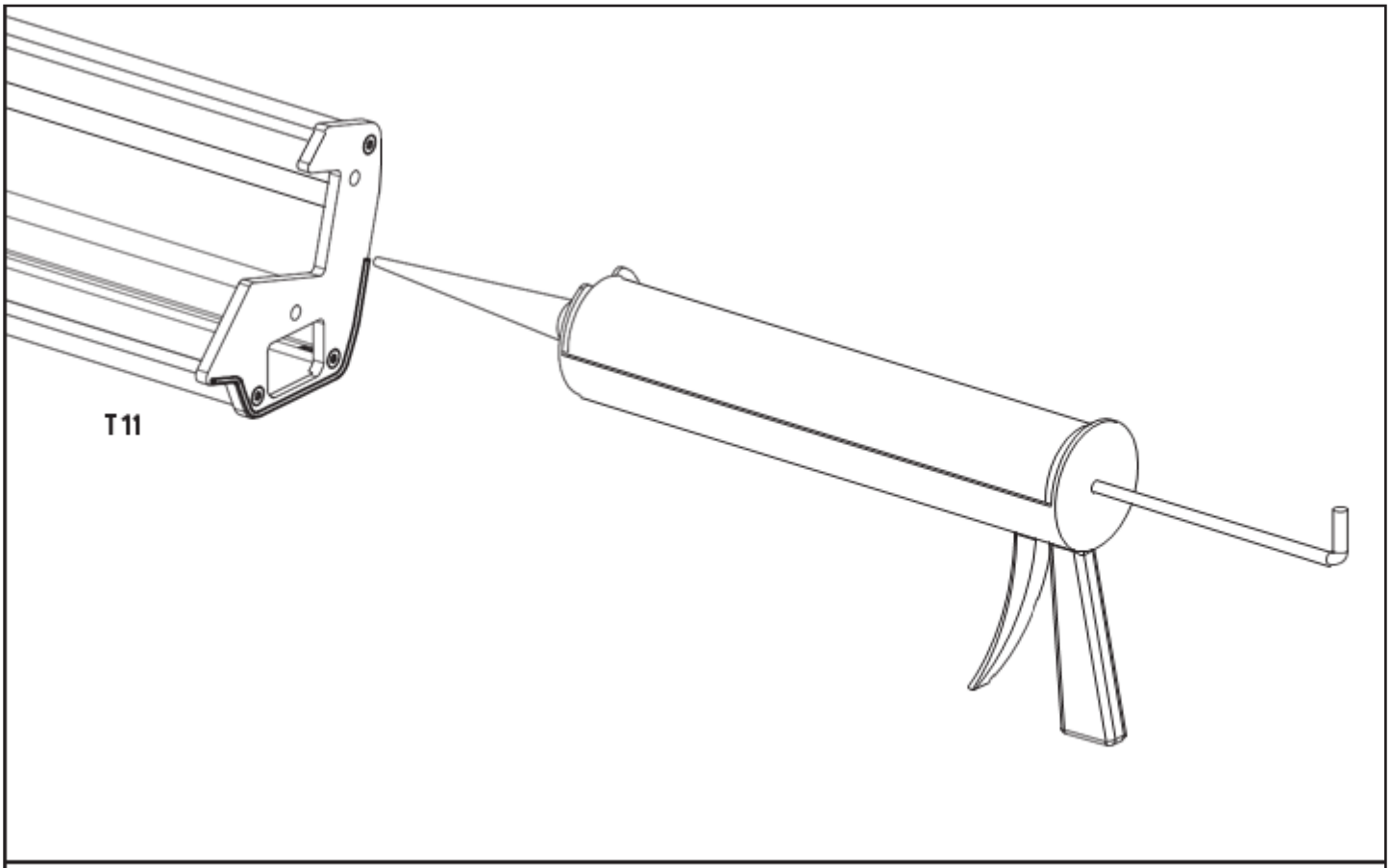
T11

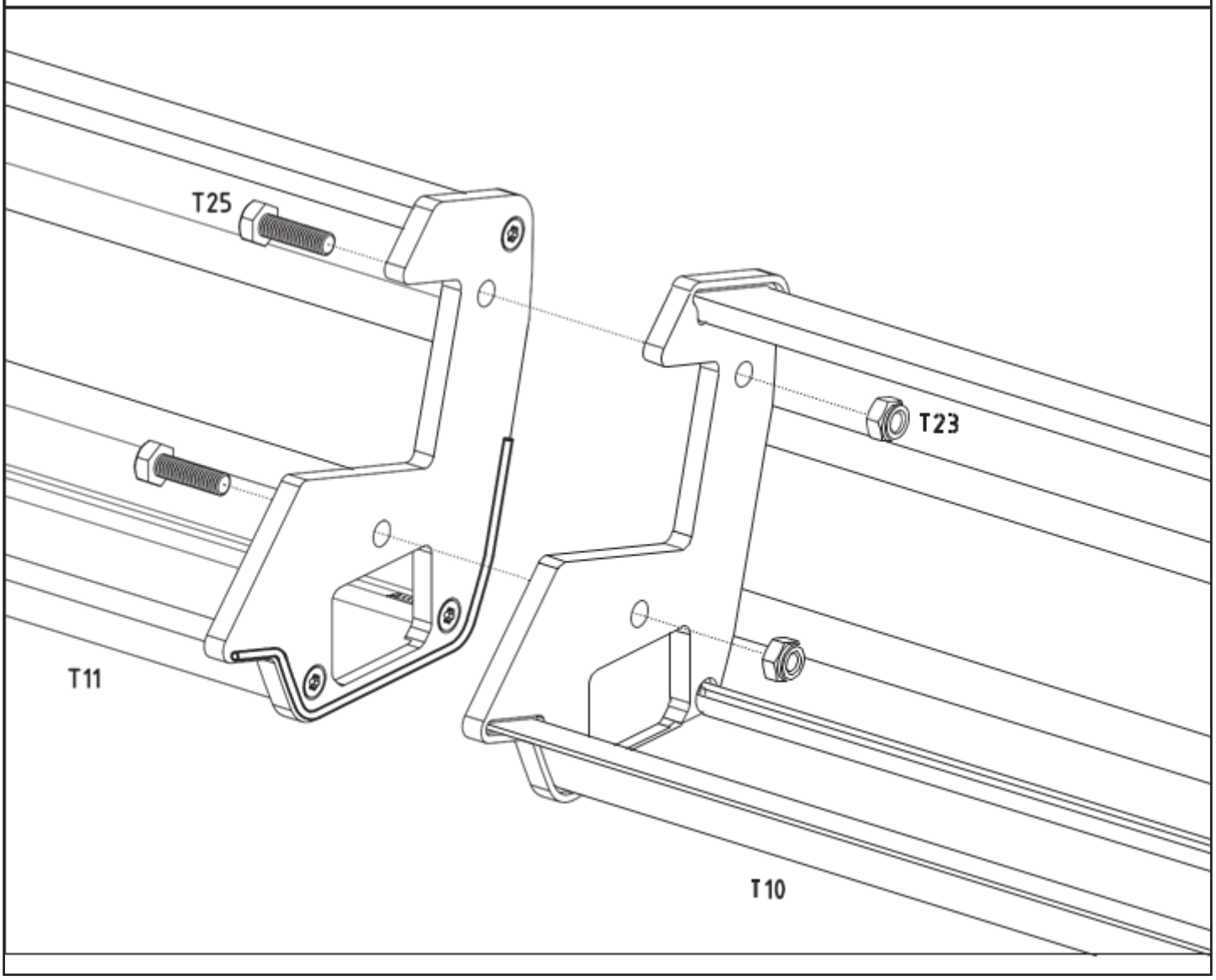
T25
T23
T11
T10

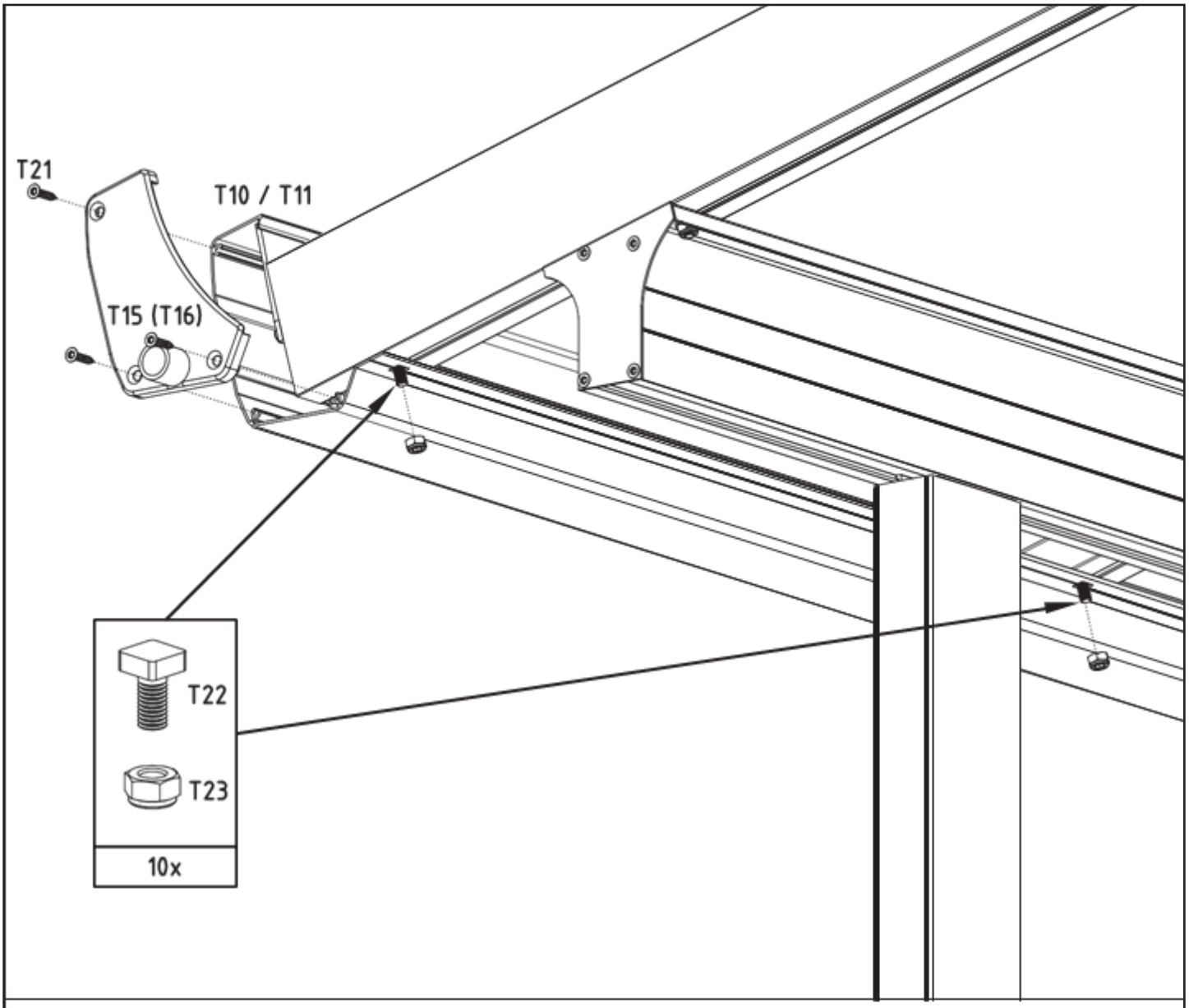
T21
T10 / T11
T15 (T16)
T22
T23
10x

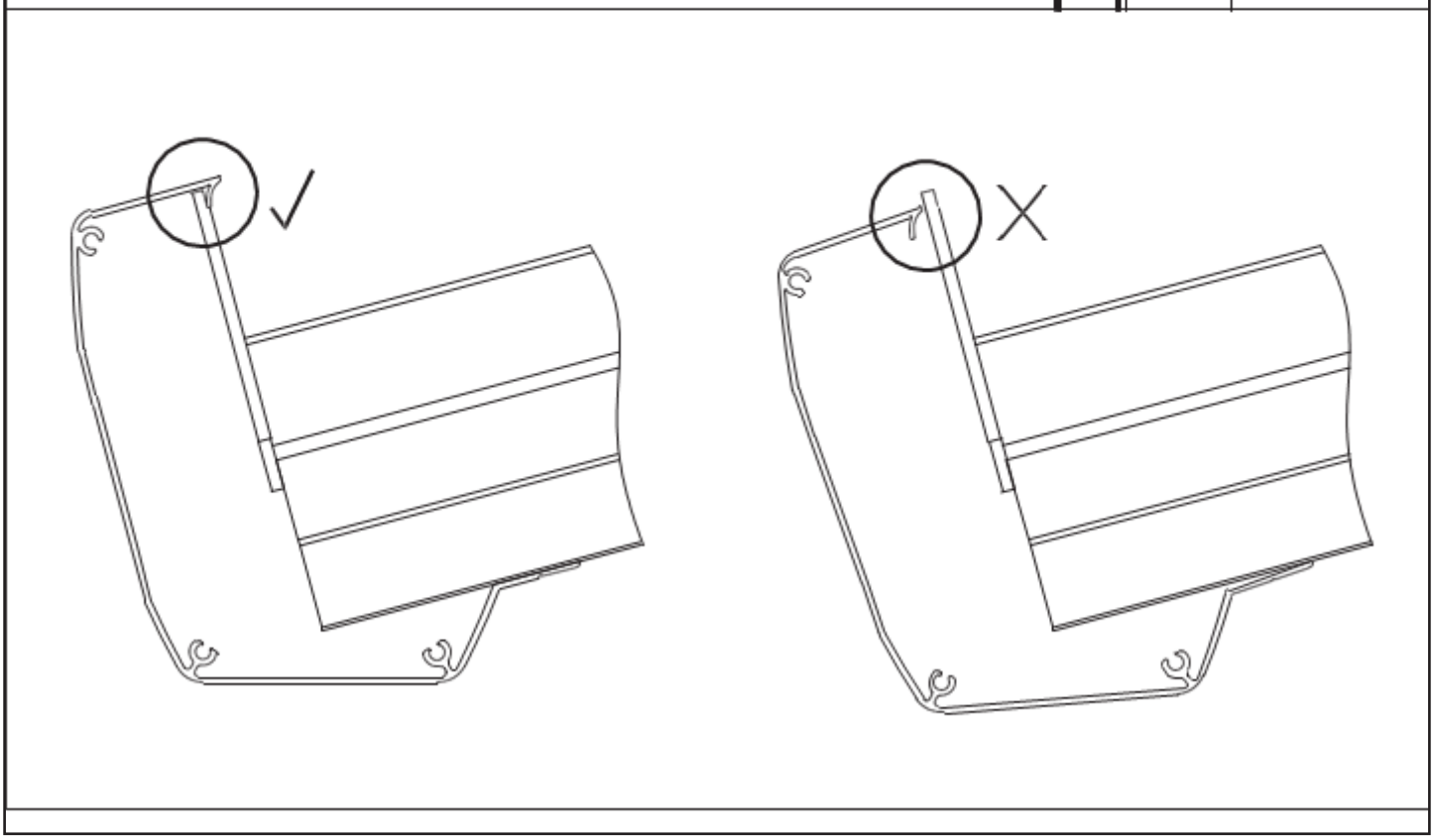

Füße mit vorgebohrten Befestigungslöcher

Regenrinne mit integriertem Wasserablauf

Pfettenverschaubung Edelstahl Schrauben/Muttern

Sparrenverschaubung Edelstahl Schrauben/Muttern

Pfettenabschluss mit Blende

Wandanschluss mit Blende

Aluminium Terrassendächer

ein Qualitätsprodukt von

gutta®

kontrolliert und geprüft:

von: _____

am: _____

www.gutta.com | info@gutta.com

D - 26/18 - gutta