Optifit Jaka-Möbel GmbH
Jaka Straße 3
D-32351 Stemwede-Wehdem

Montageanleitung

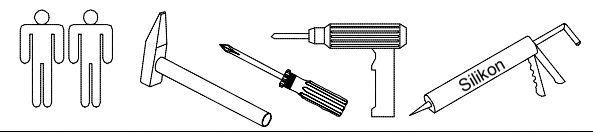

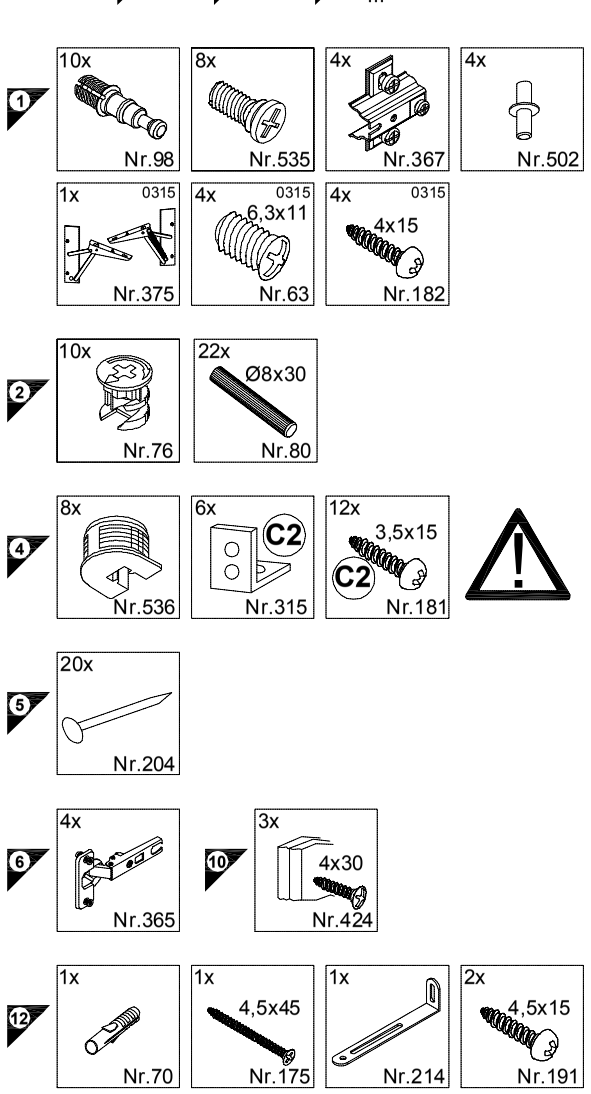

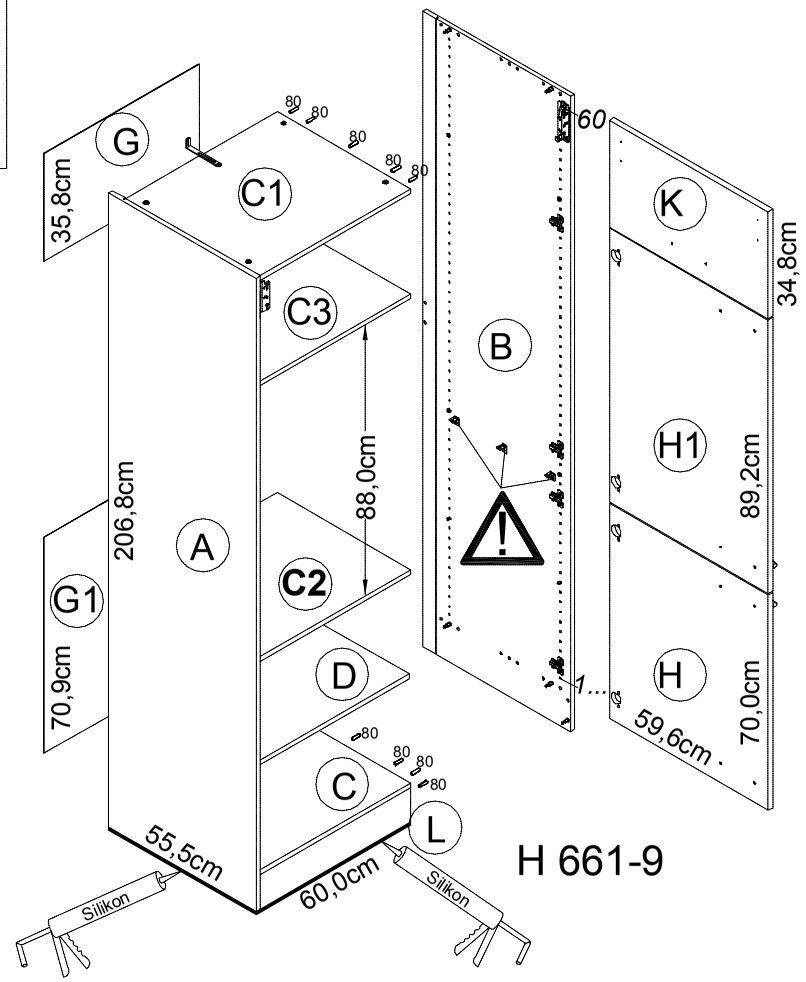

H 661-9

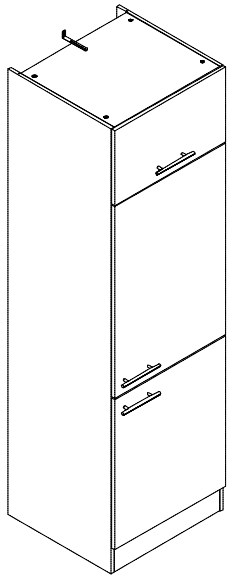

Service-Hotline
01805-678101
0,14€ pro Min.
++49 für Österreich
Auslandstarif pro Min.
service@optifit.de
voor Nederland en België
00800-40119350
benelux@optifit.de

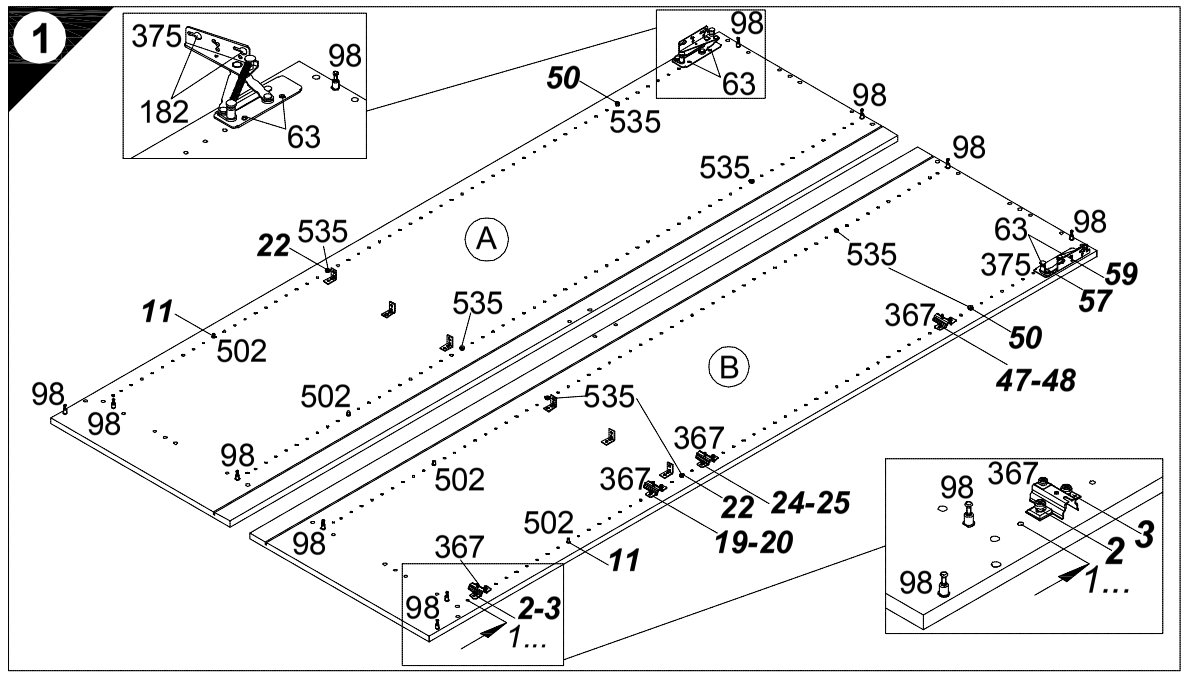

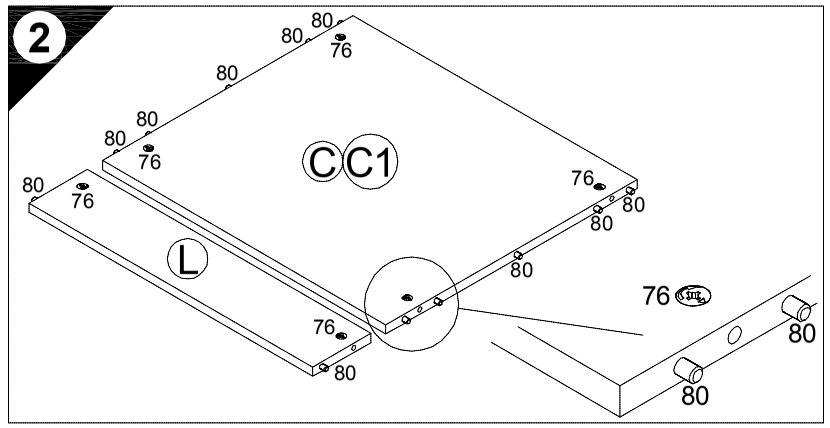

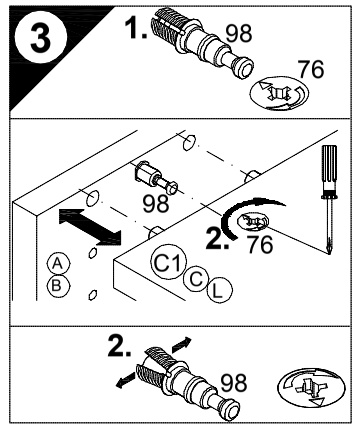

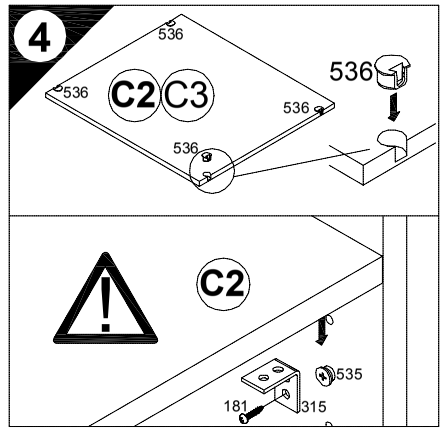

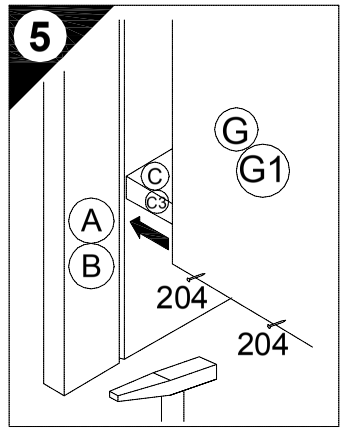

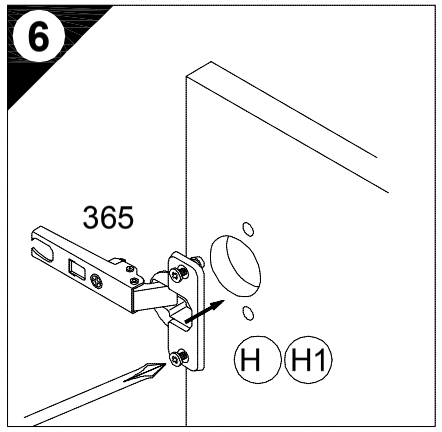

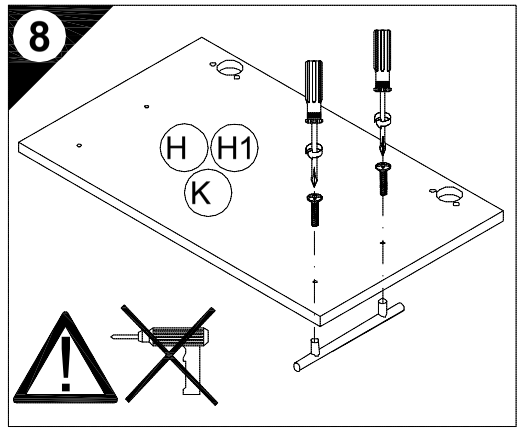

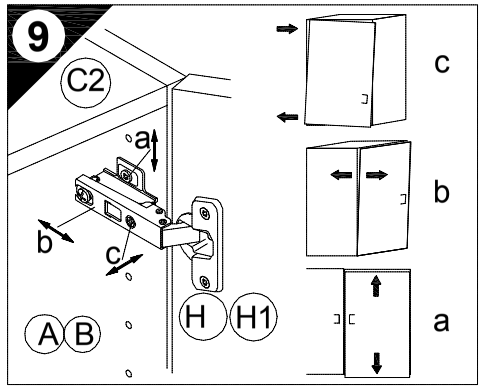

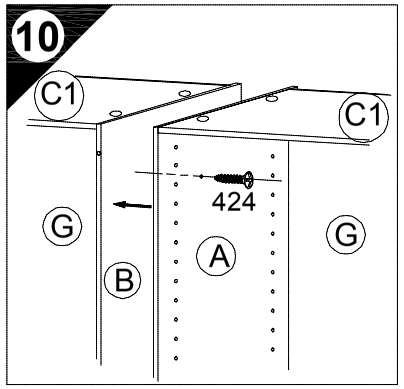

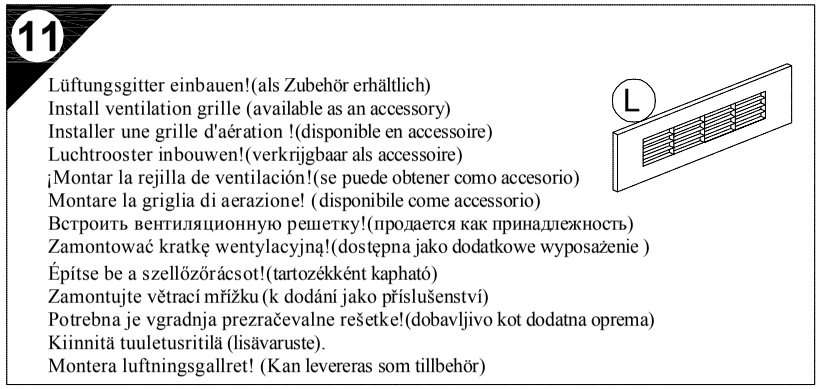

Lüftungsgitter einbauen!(als Zubehör erhältlich)
Install ventilation grille (available as an accessory)
Installer une grille d'aération !(disponible en accessoire)
Luchtrooster inbouwen!(verkrijgbaar als accessoire)
¡Montar la rejilla de ventilación!(se puede obtener como accesorio)
Montare la griglia di aerazione! (disponibile come accessorio)
Встроить вентиляционную решетку!(продается как принадлежность)
Zamontować kratkę wentylacyjną!(dostępna jako dodatkowe wyposażenie)
Építse be a szellőzőrácsot!(tartozékként kapható)
Zamontujte větrací mřížku (k dodání jako příslušenství)
Potrebna je vgradnja prezračevalne rešetke!(dobavljivo kot dodatna oprema)
Kiinnitä tuuletusritilä (lisävaruste).
Montera luftningsgallret! (Kan levereras som tillbehör)

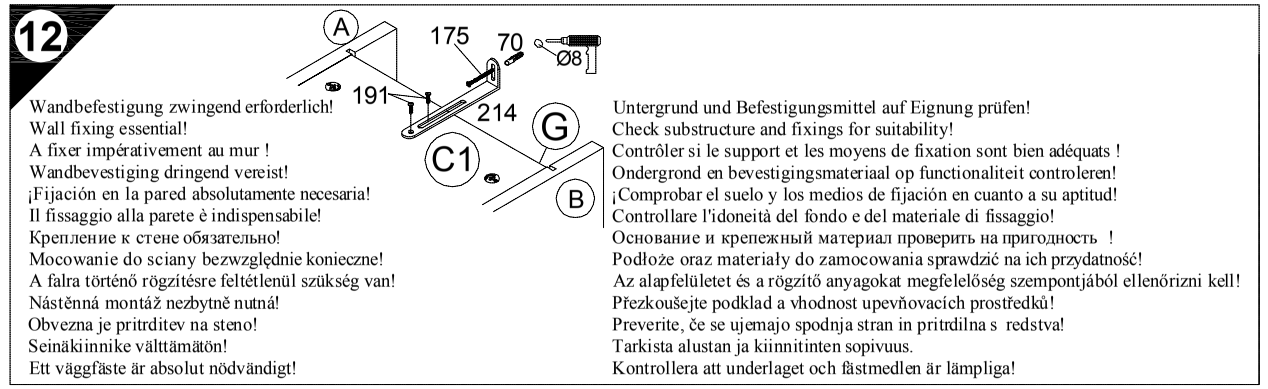

Wandbefestigung zwingend erforderlich!
Wall fixing essential!
A fixer impérativement au mur !
Wandbevestiging dringend vereist!
¡Fijación en la pared absolutamente necesaria!
Il fissaggio alla parete è indispensabile!
Крепление к стене обязательно!
Mocowanie do sciany bezwzględnie konieczne!
A falra történő rögzítésre feltétlenül szükség van!
Nástěnná montáž nezbytně nutná!
Obvezna je pritrditev na steno!
Seinäkiinnike välttämätön!
Ett väggfäste är absolut nödvändigt!

Untergrund und Befestigungsmittel auf Eignung prüfen!
Check substructure and fixings for suitability!
Contrôler si le support et les moyens de fixation sont bien adéquats !
Ondergrond en bevestigingsmateriaal op functionaliteit controleren!
¡Comprobar el suelo y los medios de fijación en cuanto a su aptitud!
Controllare l'idoneità del fondo e del materiale di fissaggio!
Основание и крепежный материал проверить на пригодность !
Podłoże oraz materiały do zamocowania sprawdzić na ich przydatność!
Az alapfelületet és a rögzítő anyagokat megfelelőség szempontjából ellenőrizni kell!
Přezkoušejte podklad a vhodnost upevňovacích prostředků!
Preverite, če se ujemajo spodnja stran in pritrdilna s redstva!
Tarkista alustan ja kiinnitinten sopivuus.
Kontrollera att underlaget och fästmedlen är lämpliga!

Ersatzteile/*Spare parts*/pièces de rechange/*Reserveonderdelen*/Piezas de recambio/*Ricambi*/Запасные части/*Części zamienne*/pótalkatrészek/Náhradní části/Nadomestni deli/varaosat/reservdelar

60cm H661-9 | Ⓐ E961011 Ⓑ E961012 Ⓒ E954223 Ⓒ1 E954223 Ⓒ2 E950223 Ⓒ3 E950223 Ⓓ E950303 Ⓖ E970090 Ⓖ1 E970109 Ⓗ E940621 Ⓗ1 E940605 Ⓚ E940700 Ⓛ E970973

500662.1C 08/12 sl