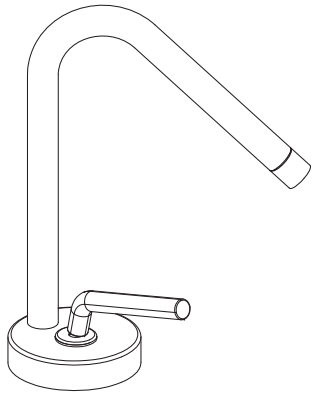

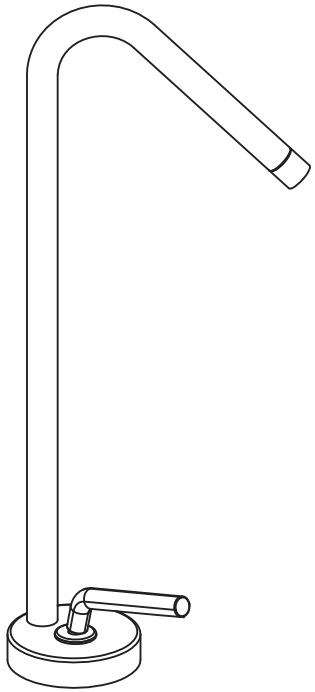

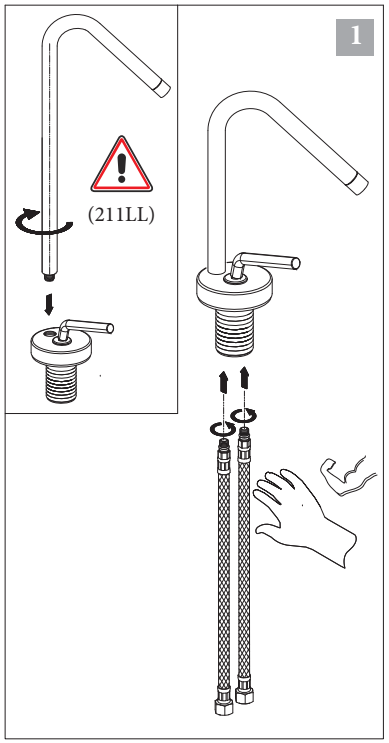
1
(211LL)

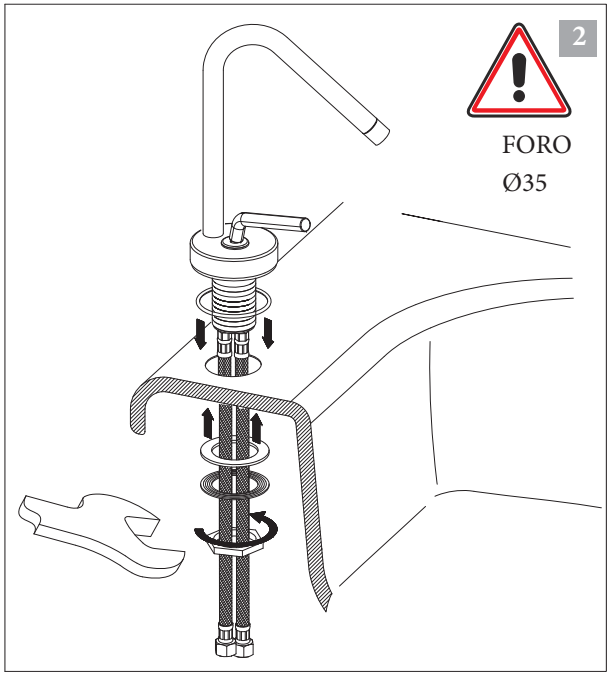
2
FORO
Ø35

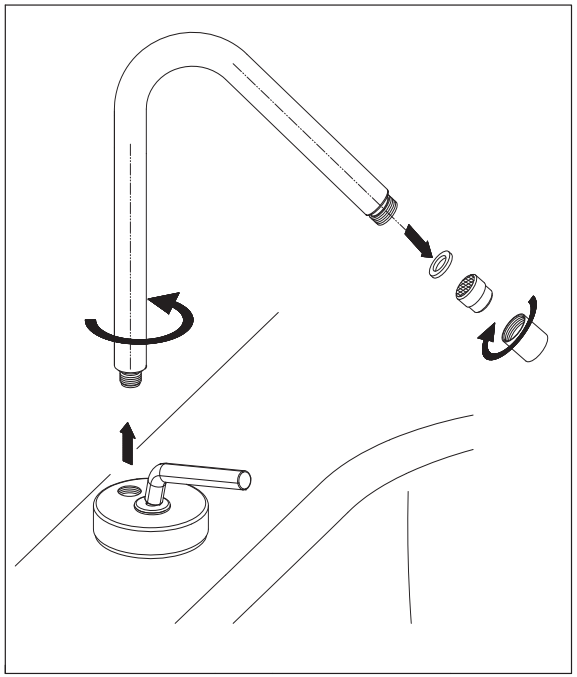

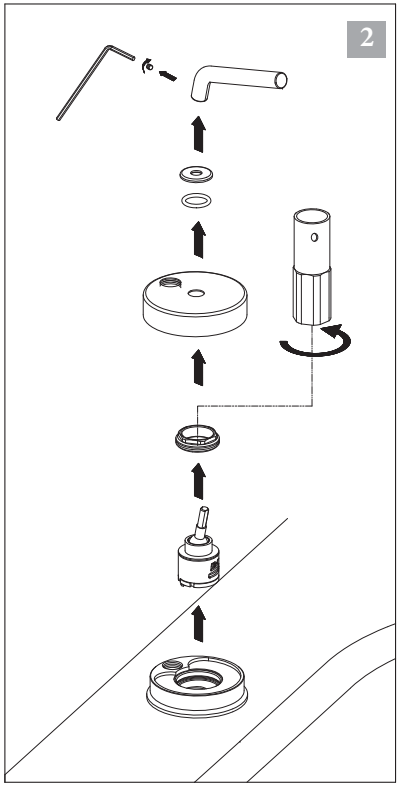
2

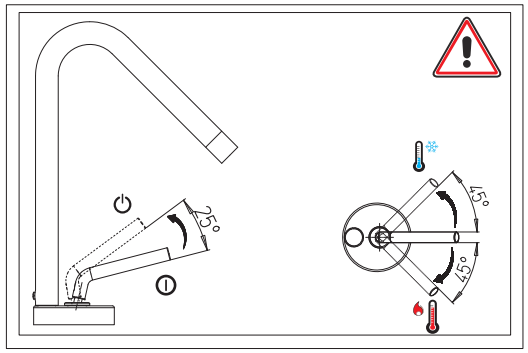
25°
45°
45°

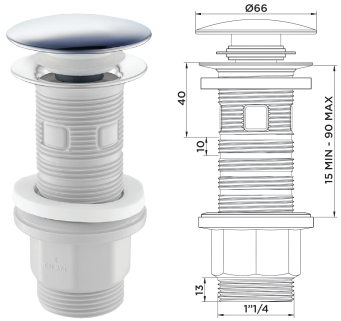
Ø66
40
10
15 MIN - 90 MAX
13
1"1/4

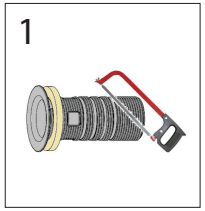
1

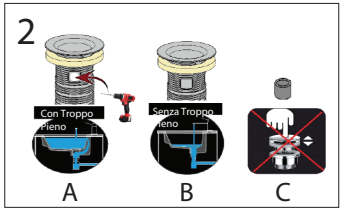
2
Con Troppo Pieno
Senza Troppo Pieno
A
B
C

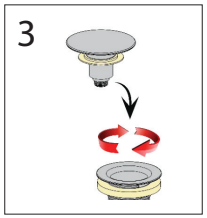
3

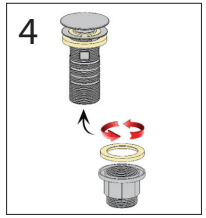
4

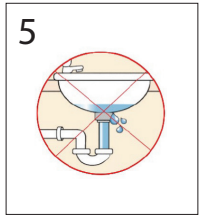
5

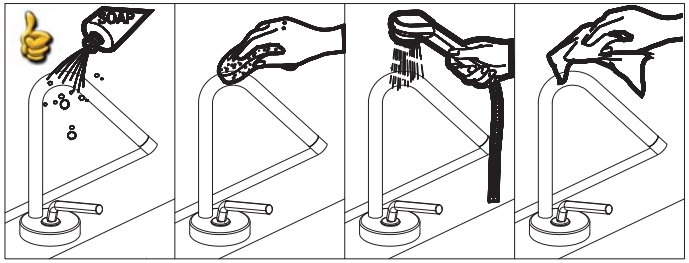
SOAP

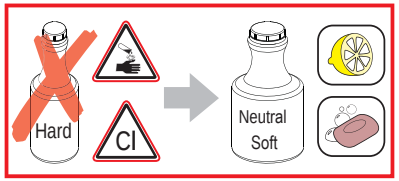
Hard
Cl
Neutral
Soft

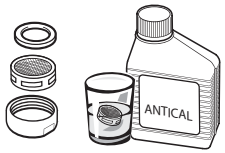
ANTICAL

1H

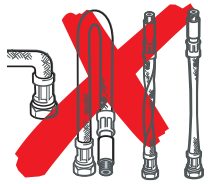

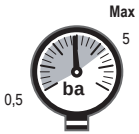
Max
5
0,5
ba

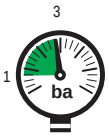
3
1
ba

°C

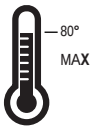
80°
MAX

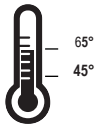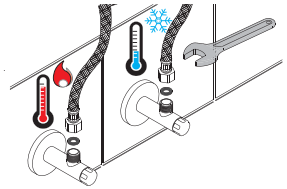
65°
45°