OPTI FIT®
JAKA-BKL GmbH
Jaka Straße 3
D-32351 Stemwede-Wehdem

Montageanleitung

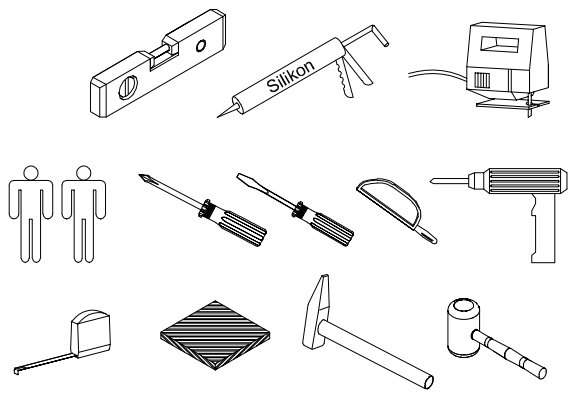

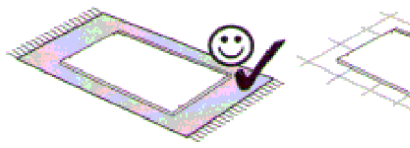

1 → 2 → 3 ...

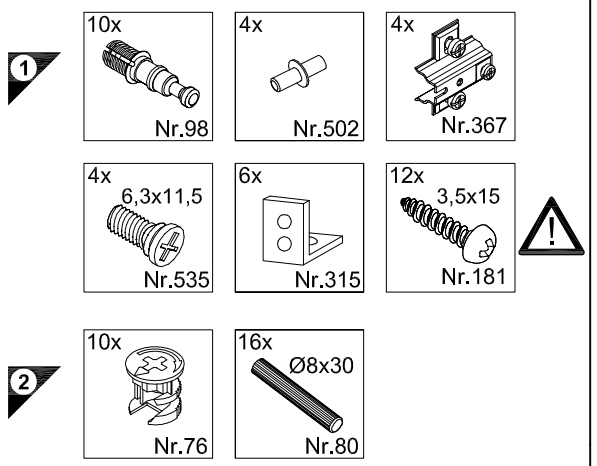

Service-Hotline
01805-678101
0,14€ pro Minute
++49 für Österreich
Auslandstarif pro Minute
service@jaka-bkl.de
voor Nederland en België
00800-40119350
benelux@jaka-bkl.de

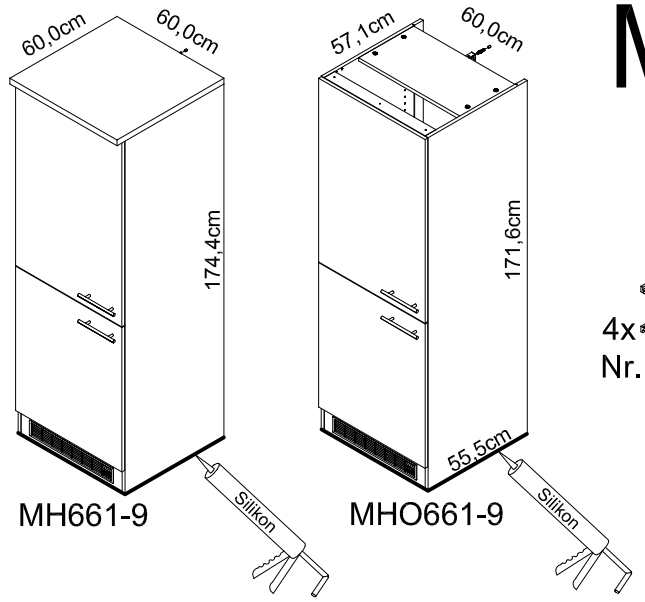

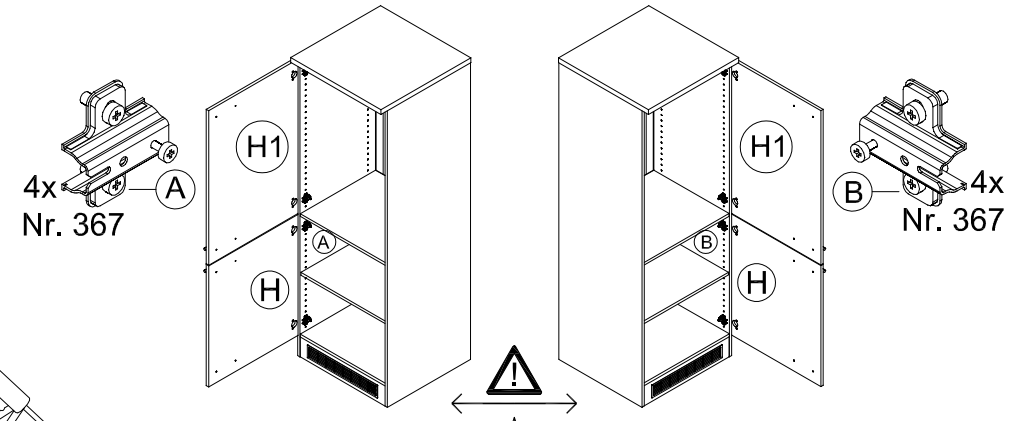

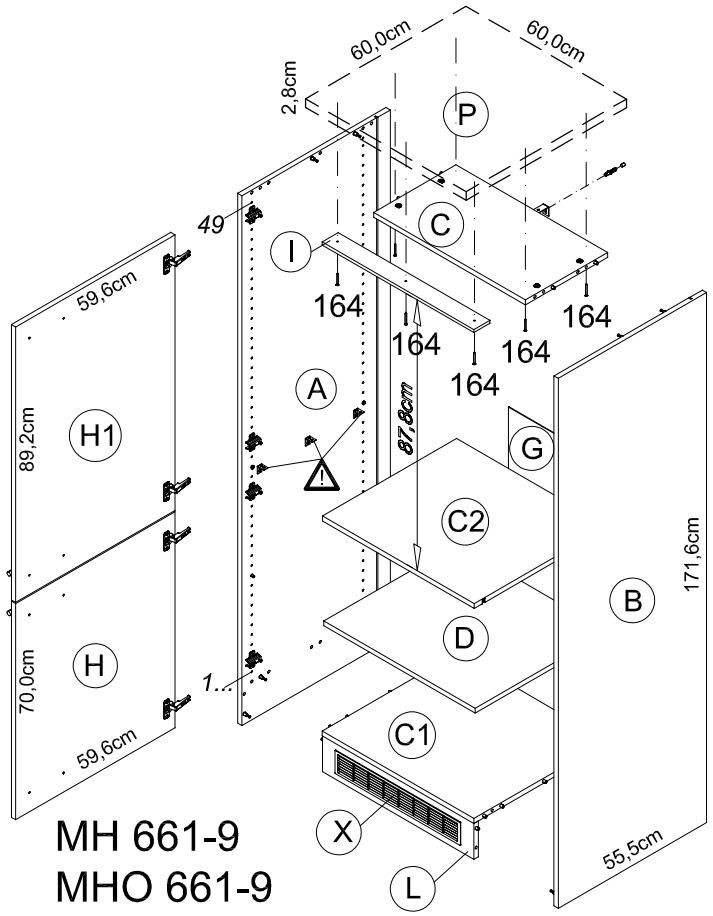

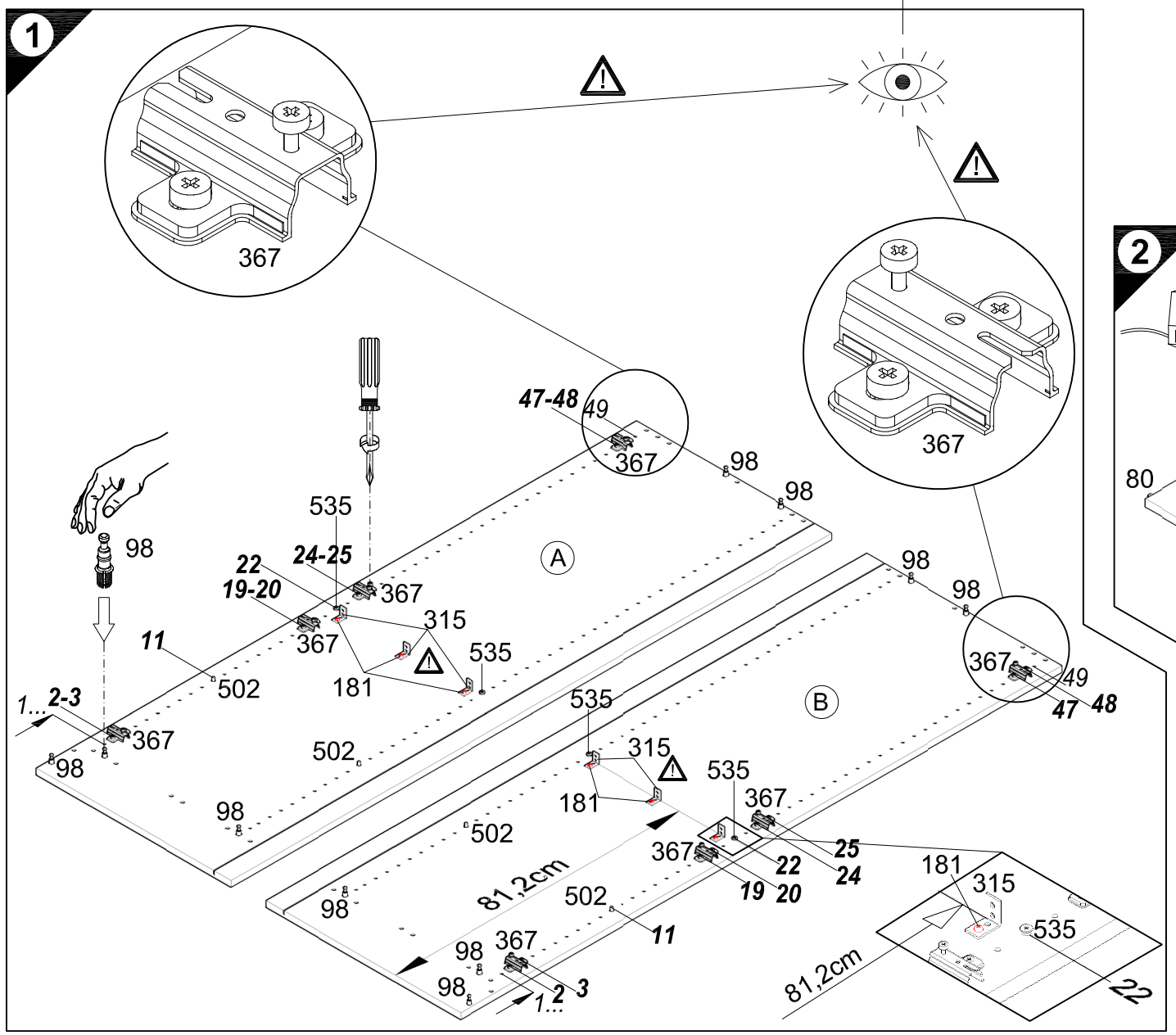

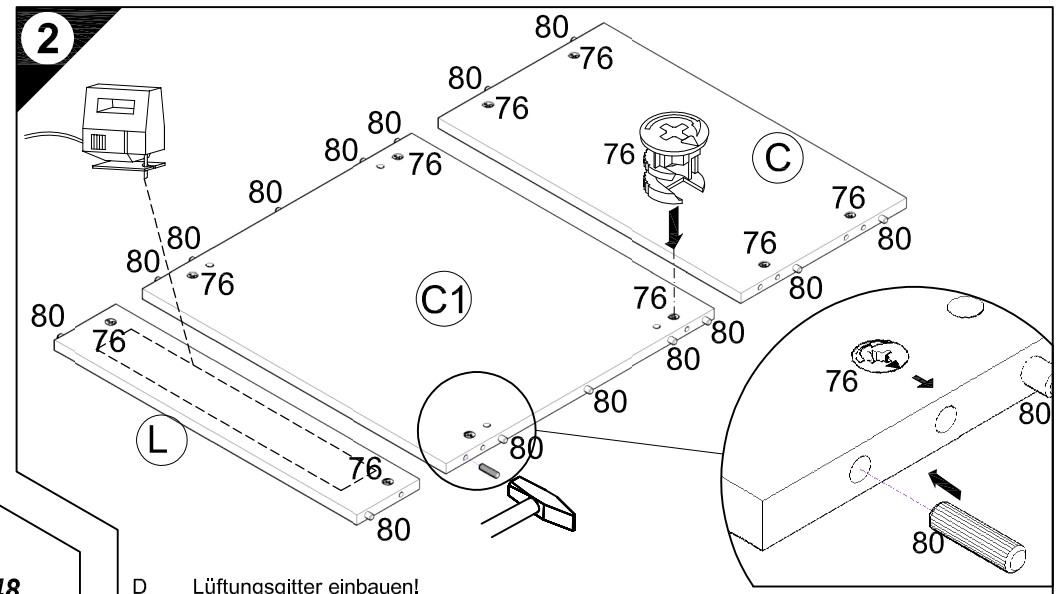

D	Lüftungsgitter einbauen!
GB	Install ventilation grille!
F	Installer une grille d'aération !
NL	Luchtrooster inbouwen!
E	¡Montar la rejilla de ventilación!
I	Montare la griglia di aerazione!
RUS	Встроить вентиляционную решетку!
PL	Zamontować kratkę wentylacyjną!
H	Építse be a szellőzőrácsot!
CZ	Zamontujte větrací mřížku
SLO	Potrebna je vgradnja prezračevalne rešetke!
FIN	Asenna tuuletusritilä!
S	Montera luftningsgallret!
SK	Namontujte vetraciu mriežku!
RO	Montaţi grilajul de aerisire!
TR	Havalandırma ızgarasını takın!

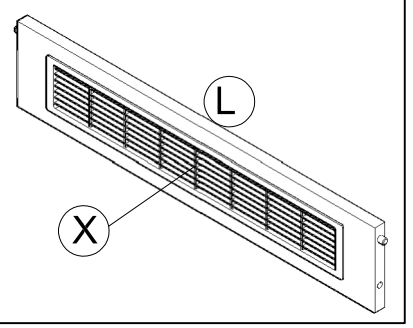

Ersatzteile/Spare parts/pièces de rechange/Reserveonderdelen/Piezas de recambio/Ricambi/Запасные части/Części zamienne/pótalkatrészek/Náhradní části/Nadomestni deli/varaosat/reservdelar/náhradné diely/Utilizaţi piese de schimb/Yedek parçalar

60cm MH661-9	|A| E962013	|B| E962014	|C| E941233	|C1| E954223	|C2| E950223	|D| E950303	|G| E970109	|H| E940621	|H1| E940605	|I| E940097	|L| E970973	|P| E540103	|X| E448210
60cm MHO661-9	|A| E962013	|B| E962014	|C| E941233	|C1| E954223	|C2| E950223	|D| E950303	|G| E970109	|H| E940621	|H1| E940605	|I| E940097	|L| E970973	|X| E448210		

500641.1B 05/21 sl