INFRAe²

DE: LED Lichtrahmen
CS: LED světelný rámeček
SK: LED svetelný rámček
SL: LED svetlobni okvir
HR: LED svjetlosni okvir

www.e2.at

4402.99020.0196

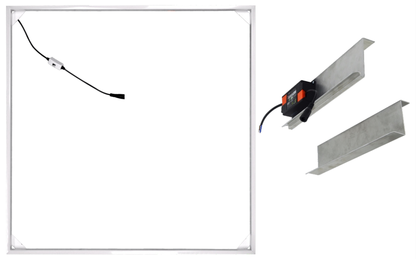

1 4x M6x80 1x 4402.01019.0196 INFRAe² design S 350W

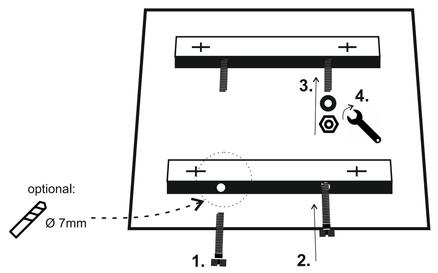

2 4x

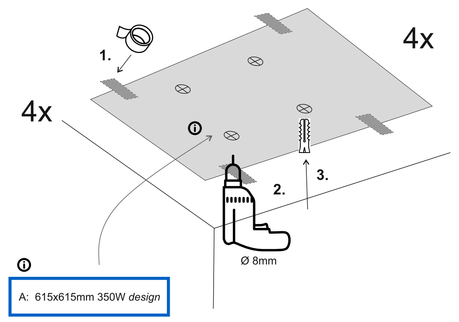

3 2x 3.5x6.5

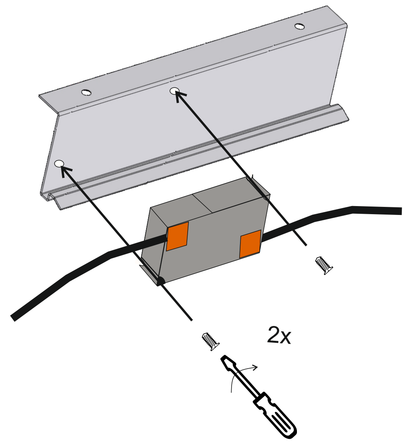

4 4x 5.0x50

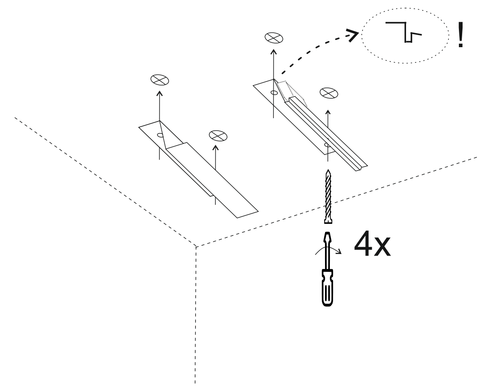

5

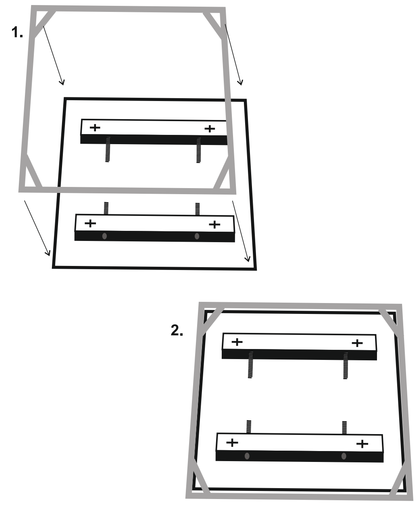

6

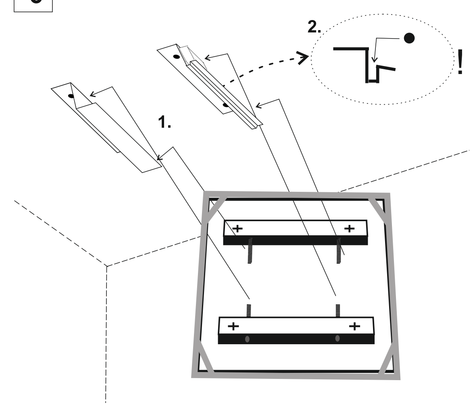

Bohrschablone Deckenmontage / Vrtací šablona montáž na strop / Vŕtacia šablóna montáž na strop / Šablona za vrtanje montaža na strop / Predložak za bušenje montaža na strop

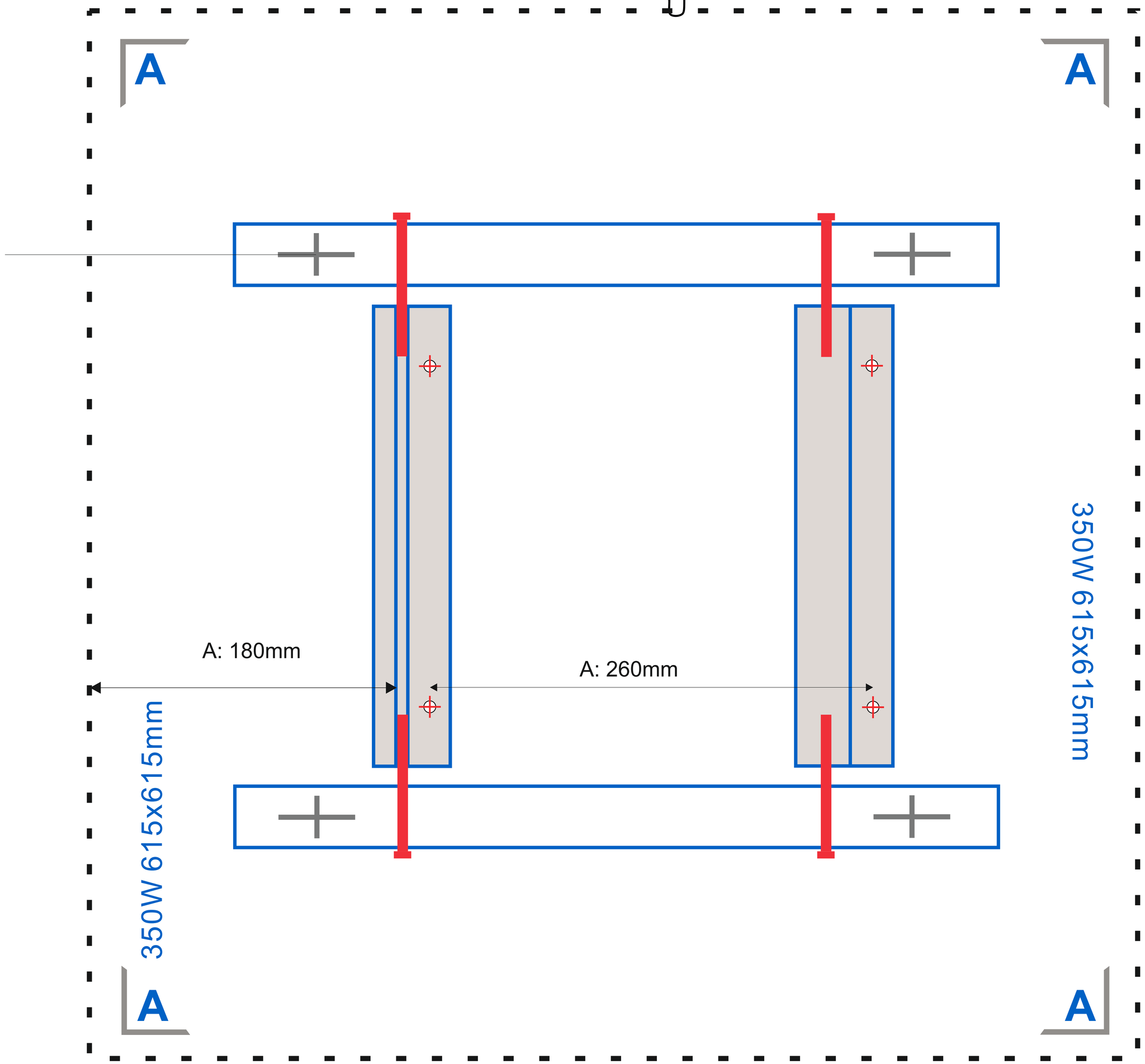

7

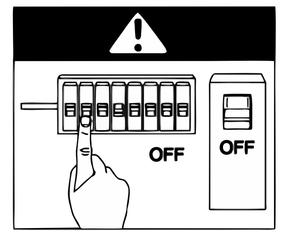

8

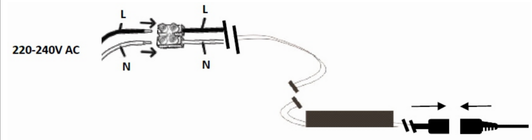

9

3000K - 4000K - 6000K
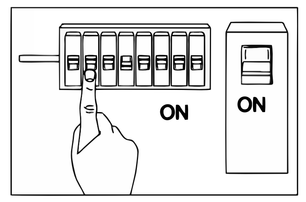
10