GROHE
SENSIA® IGS
MOUNTING INSTRUCTIONS

99.0216.031/ ÄM231448/05.14

www.grohe.com

Pure Freude an Wasser

MONTAGEANLEITUNG

1 Inhalt Verpackung Nr. 1

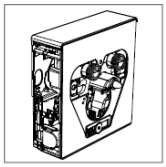

Technikeinheit mit Stromkabel komplett

Spülstutzen Ø 50 mm

Dokumente für Installateur

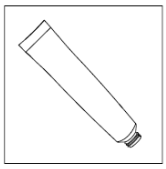

Gleitmittel

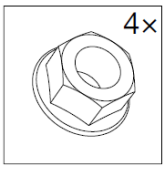

4 Muttern M12

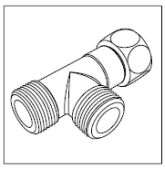

3/8" T-Stück

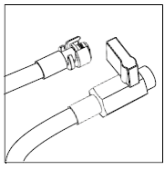

Panzerschlauch mit Kugelhahn

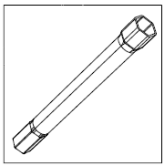

Rohrschlüssel 19 mm

2 Inhalt Verpackung Nr. 2

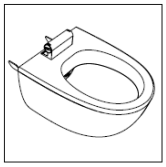

Keramik

Sitz-Deckel-Einheit

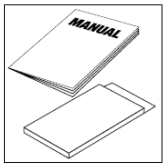

Dokumente für Endkunden

Panel links und rechts

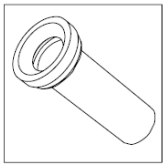

Ablaufstutzen Ø 90 mm

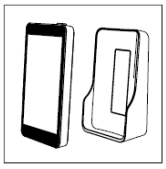

Fernbedienung mit Wandhalterung

Batterien für Fernbedienung

Geruchsfilter

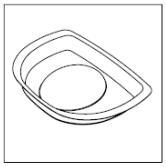

Spritzschutz

Düse

Symbolerklärung

Warnung
Symbol weist auf eine mögliche gefährliche Situation hin, die Tod oder schwere Körperverletzung zur Folge haben kann.

Information
Symbol weist auf Besonderheiten bei der Installation hin, welche unbedingt zu befolgen sind.

Kontakt bei Fragen

Für technische Auskünfte zum GROHE Sensia® IGS Dusch-WC steht Ihnen die GROHE Hotline zur Verfügung.

Technische Daten

Nennspannung	220–240 V (AC)
Netzfrequenz	50/60 Hz
Leistungsaufnahme Betrieb (max.)	1400 W
Länge Netzkabel	1 m
Schutzart	IPX4
Schutzklasse	I
Fliessdruckbereich Wasser	0,1 bis 1 MPa oder 1 bis 10 bar
Querschnitt Wasseranschluss	⅜"
Betriebstemperatur	5 bis 40 °C

Masseinheiten
V = Volt, Hz = Hertz, W = Watt, m = Meter, MPa = Megapascal, bar = Bar, " = Zoll, °C = Grad Celsius

MONTAGEANLEITUNG

Montage

Abklärungen und Vorbereitungen

Sicherheitsinformationen
- Elektroanschluss muss geerdet sein.
- Die Installation darf nur in frostsicheren Räumen vorgenommen werden.
- Die Steuerelektronik ist ausschließlich zum Gebrauch in geschlossenen Räumen geeignet.
- Bei beschädigter äußerer Anschlussleitung des Produktes, muss diese von einem Elektro-Fachinstallateur ersetzt werden, um eine Gefährdung zu vermeiden.
- Das 230 V-Anschlusskabel darf **nicht** in den Spülkasten geführt und der Transformator darf **nicht** in dem Spülkasten montiert werden.
- Nur Originalersatz- und Zubehörteile verwenden. Die Benutzung von anderen Teilen führt zum Erlöschen der Garantie und der CE-Kennzeichnung.

Installation
- Für die Leitung ist ein Leerrohr erforderlich. Wand fertig verputzen und bis an Rohbauschutz verfliesen.
- Für die Montage des GROHE Sensia® IGS Dusch WCs bieten wir das Rapid SL WC-Element 39112000 mit verdecktem Wasser- und Stromanschluss an.
- Bei bauseits vorhandenem WC-Element anderer Hersteller, ist teilweise eine verdeckte Montage vom Wasseranschluss möglich. Voraussetzung hierfür ist ein identisches Anschlussmaß. Teilweise sind diese Produkte durch einen entsprechenden Hinweis-aufkleber mit dem Anschlussmaß auf der Schutzplatte unter der Betätigungsplatte gekennzeichnet.

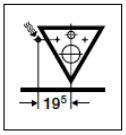

Elektroinstallation

Die Elektroinstallation darf nur von einem Elektro-Fachinstallateur vorgenommen werden! Dabei sind die Vorschriften nach IEC 60364-7-701 (entspr. VDE 0100 Teil 701) sowie alle nationalen und örtlichen Vorschriften zu beachten!
- Es darf nur wasserbeständiges Rundkabel verwendet werden.
- Die Spannungsversorgung muss separat schaltbar sein.

Für Unterputzspülkästen ohne Leerrohr kann der Wasseranschluss mit Kupferrohr sichtbar über die Fliesen geführt werden. Dazu muss ein entsprechendes Wasseranschlussset (Anschlussset Wasser kurz, Artikel-Nr. 42459000) zusätzlich bestellt werden. Kupferrohr und Klemmquetschverschraubungen sind bauseits zu organisieren.

Bei Unterputzspülkästen unter 1 Meter Höhe muss ein passendes, handelsübliches Wasseranschlussset verwendet werden.

Übersicht Montageschritte

Die Montage besteht aus folgenden Teilschritten:
- Spülrohr und Ablaufrohr ablängen
- Technikeinheit befestigen
- Keramikschüssel befestigen
- Gerät an Wasser, Strom und Abwasser anschließen
- seitliche Verschalungen an Technikeinheit befestigen
- Inbetriebnahme und Funktionskontrolle
- Übergabe an Endkunden

1

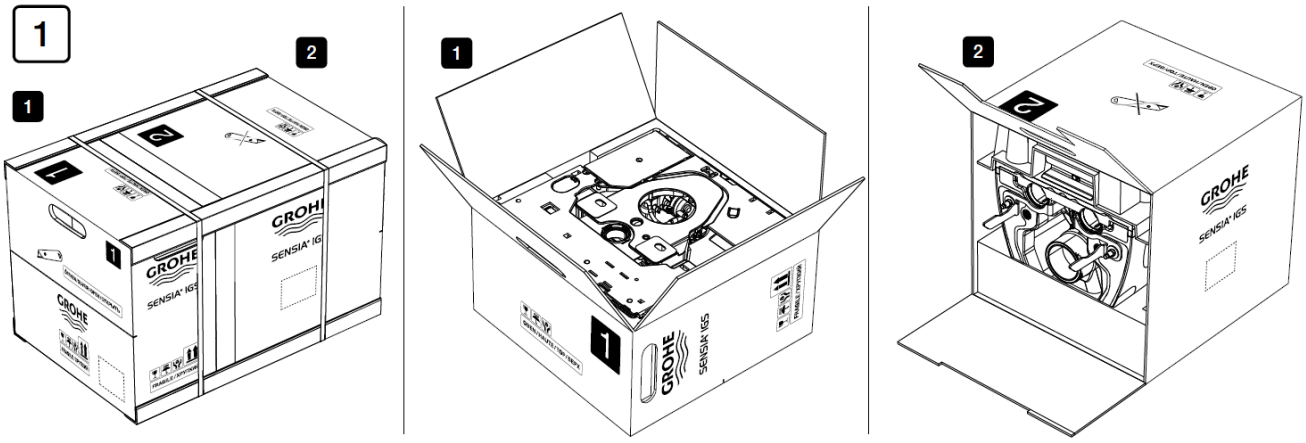

2

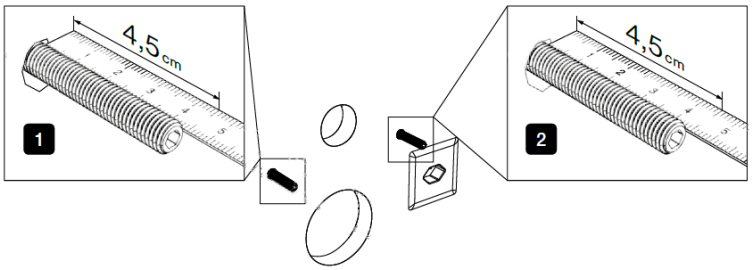

3

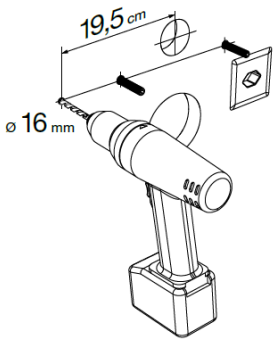

4

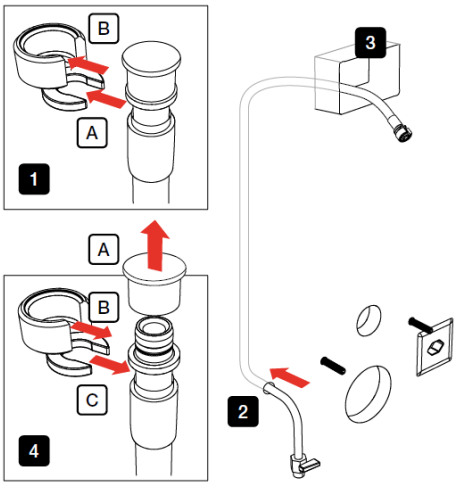

5

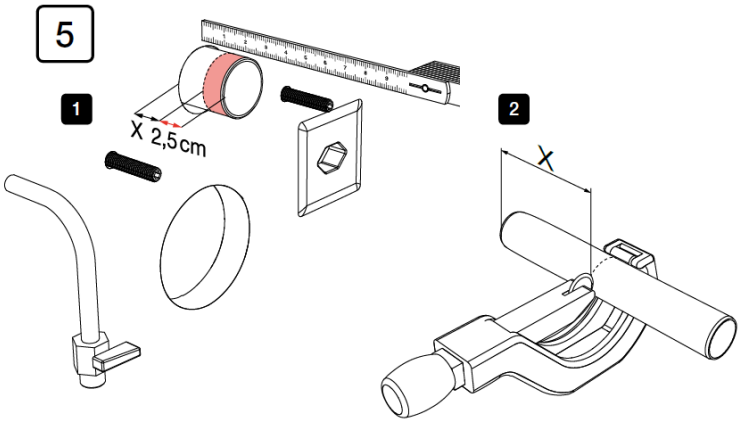

6

Nur ablängen! Montage erfolgt erst bei Montageschritt 9.

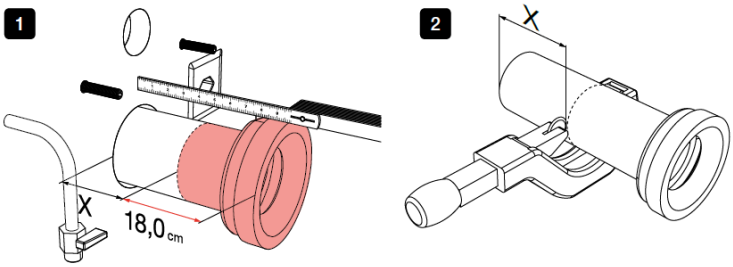

7

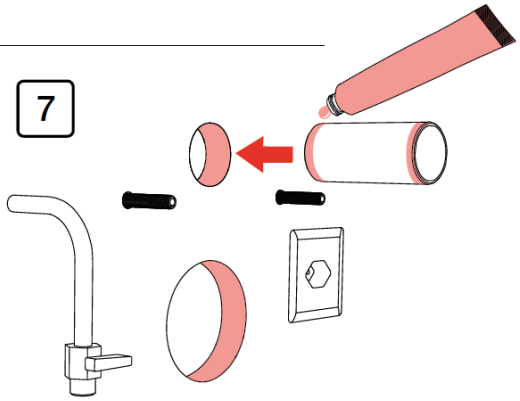

MONTAGEANLEITUNG

8

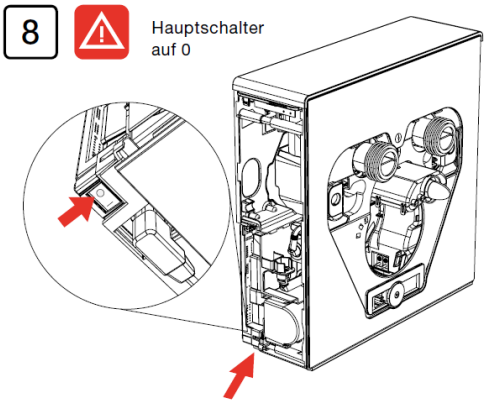

Anschlussmöglichkeiten V1–V5

9 V1

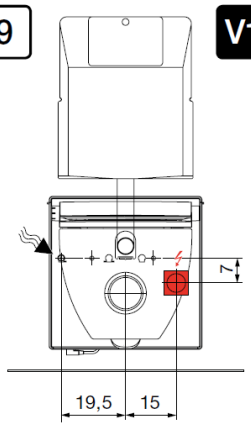

mit Rapid SL 39112

V2

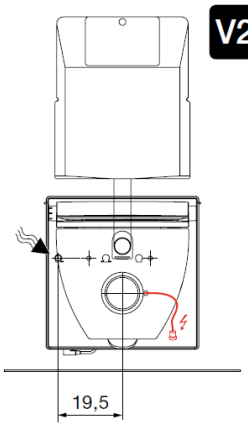

Anschlussmöglichkeit

9 V1

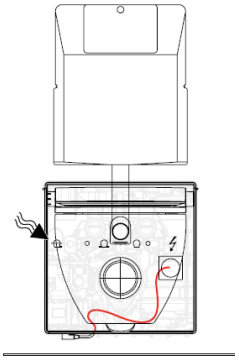

1

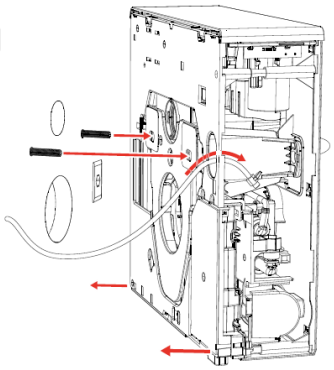

2

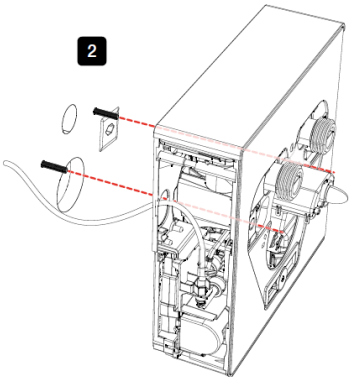

Anschlussmöglichkeit

9 V2

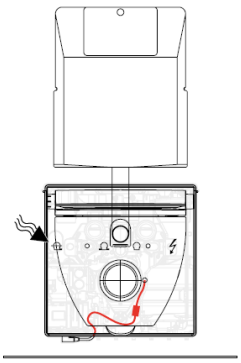

1

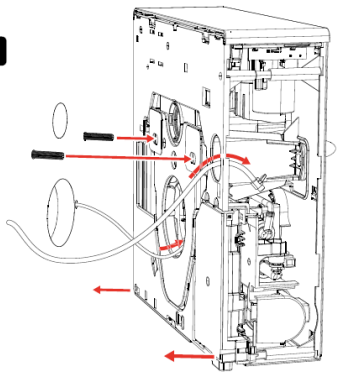

2

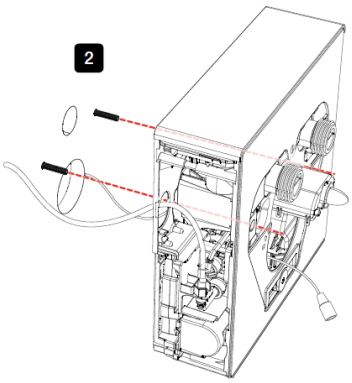

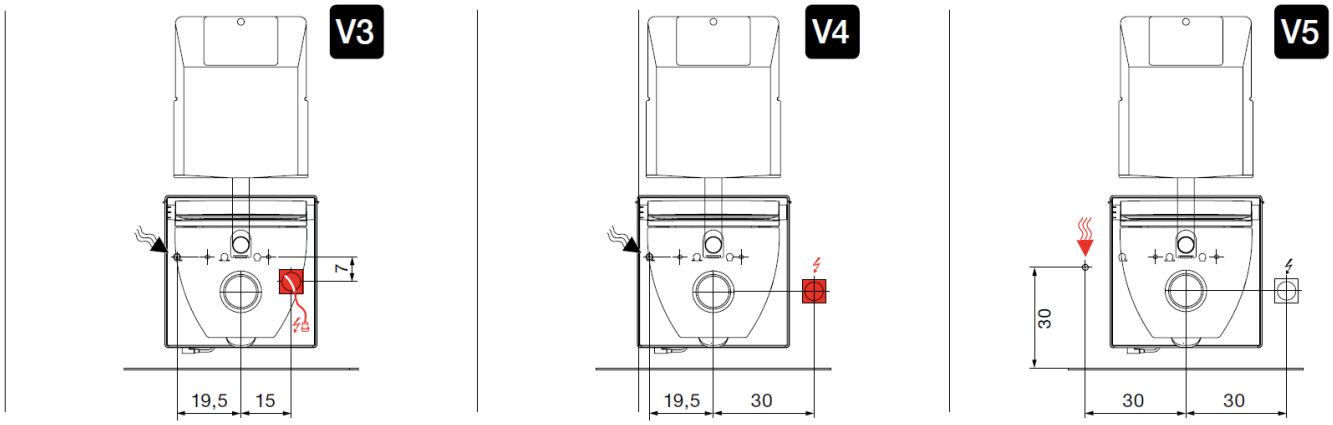

3

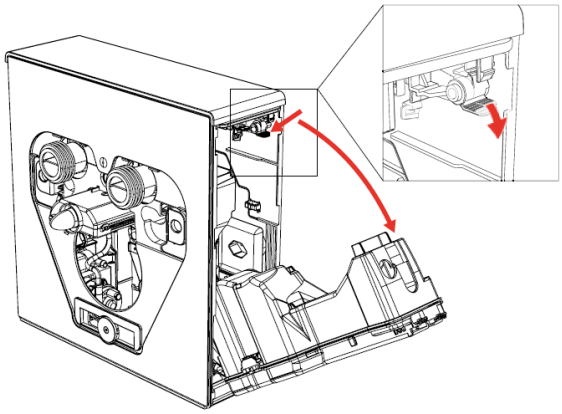

4

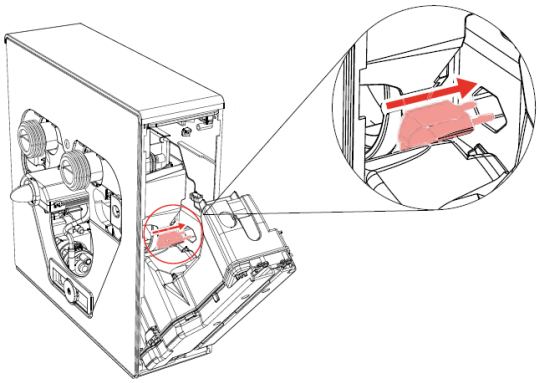

3

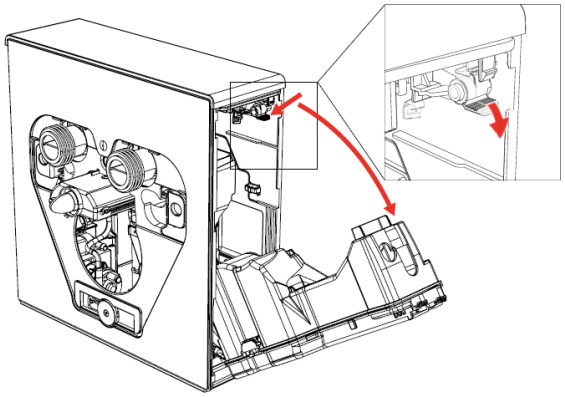

4

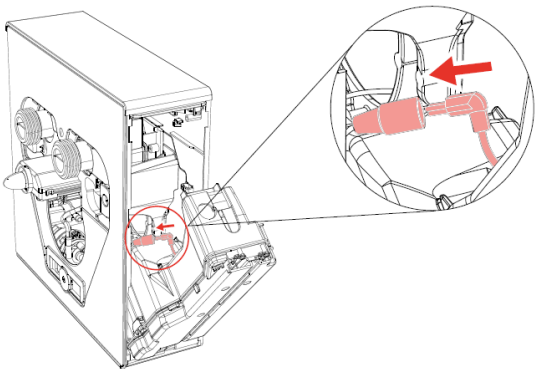

MONTAGEANLEITUNG

Anschlussmöglichkeit

9 V3

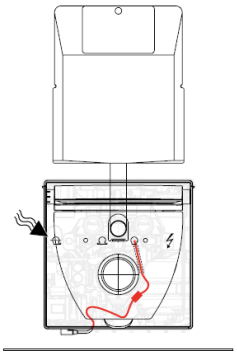

1

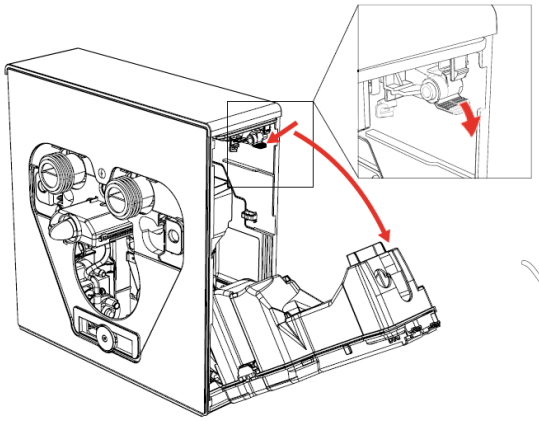

2

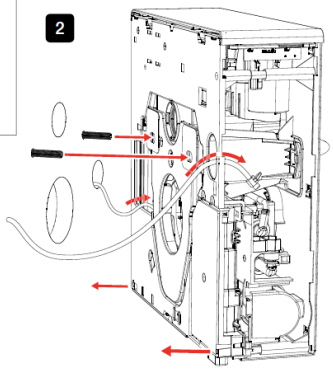

Anschlussmöglichkeit

9 V4

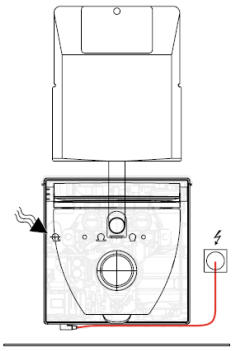

1

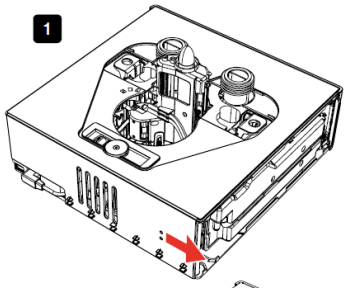

2

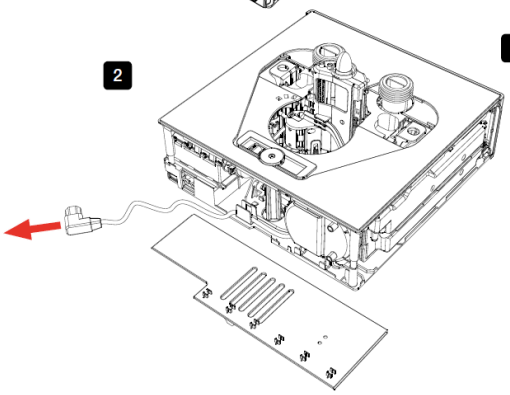

3

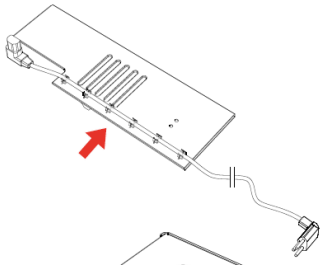

4

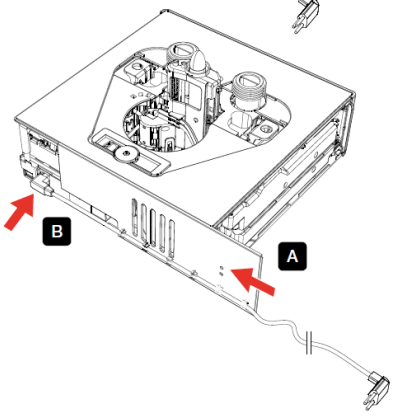

Anschlussmöglichkeit

9 V5

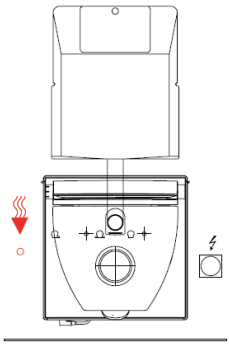

Anschluss an Eckventil sichtbar

Anschlussset Wasser kurz (Artikel-Nr. 42459000) bestellen.

Restliches Material (z.B. Eckventil) bauseits.

10 i Boiler einklappen

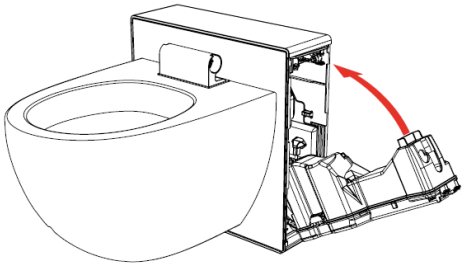

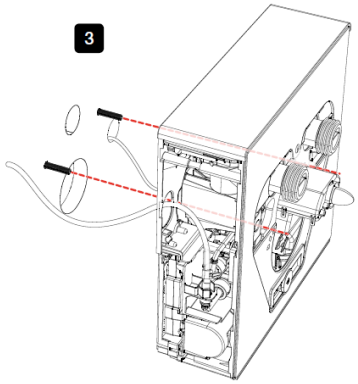
3

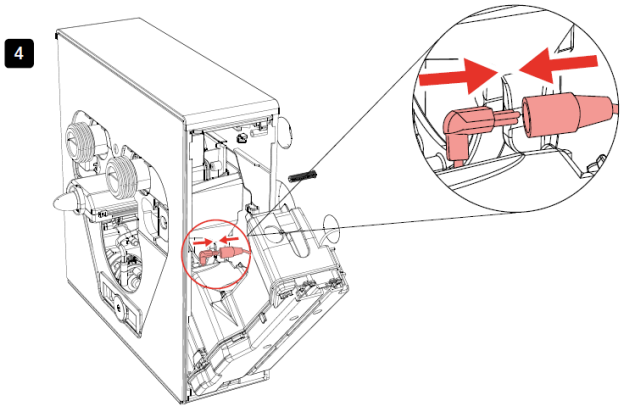
4

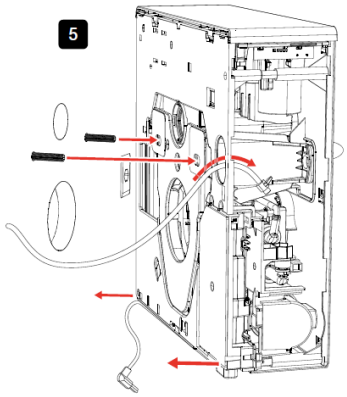
5

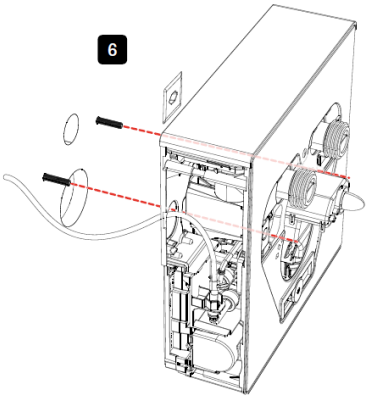
6

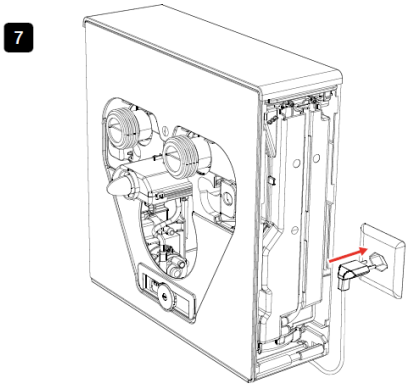
7

MONTAGEANLEITUNG

11

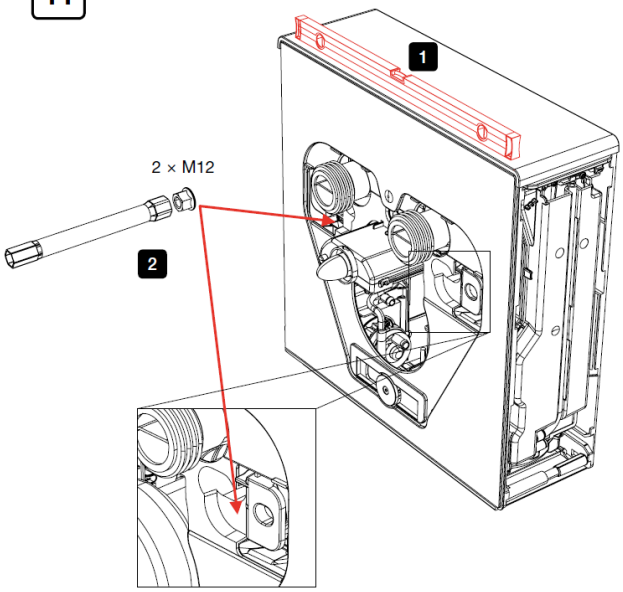

12

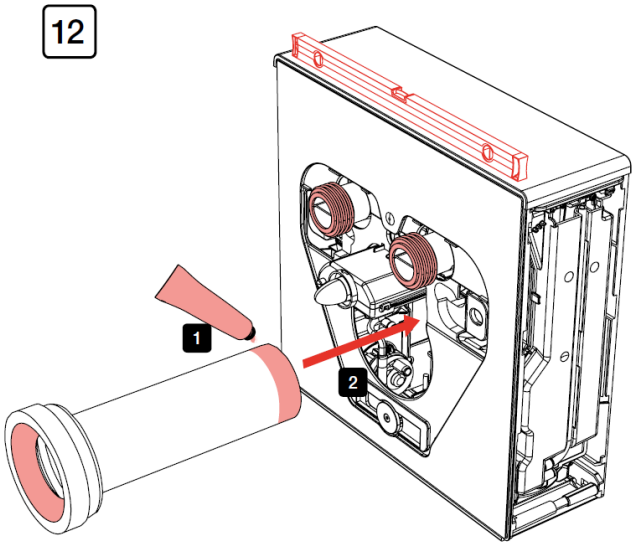

13

Bügel in Führung

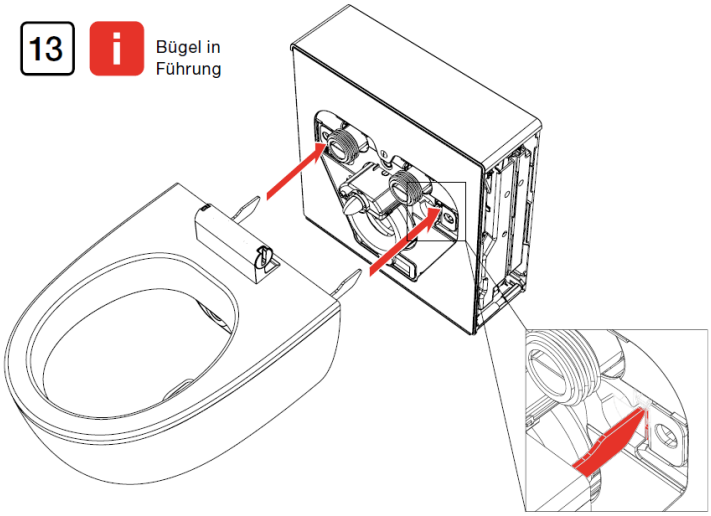

14

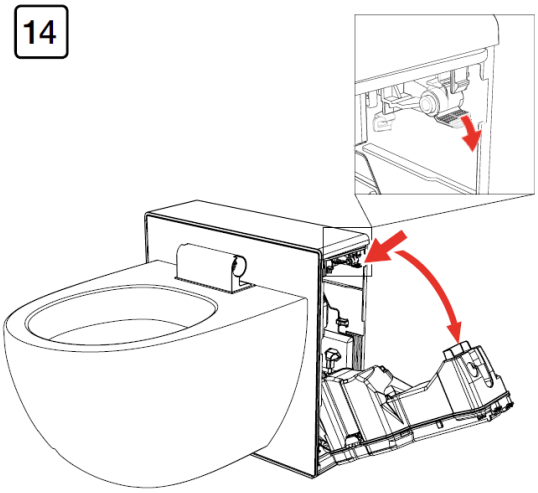

15

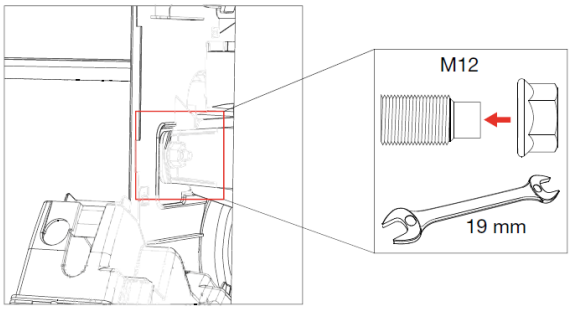

16

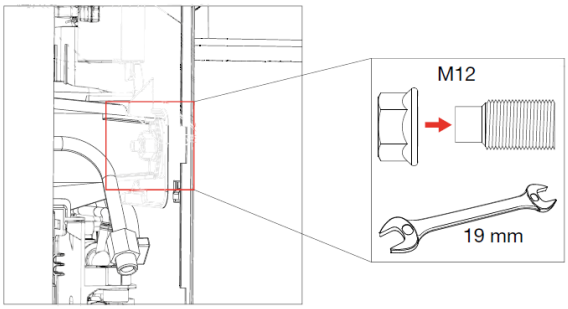

Rohrleitungssystem vor und nach der Installation gründlich spülen (DIN 1988/DIN EN 806 beachten)!

17

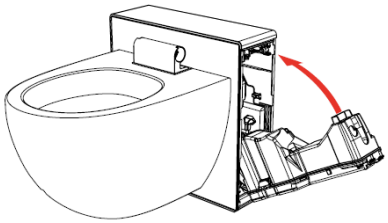

18

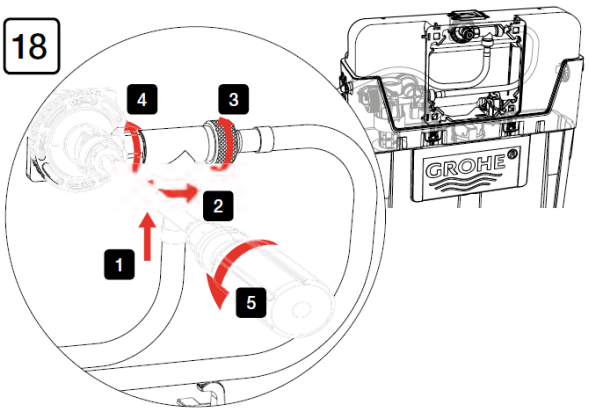

19

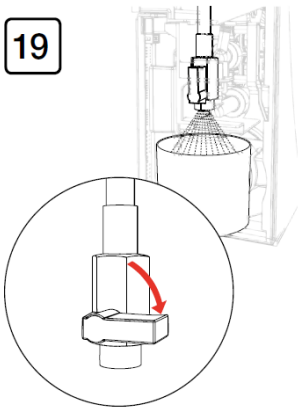

20

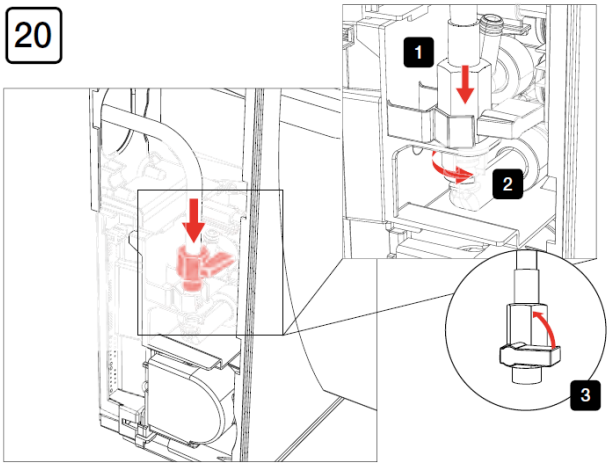

21

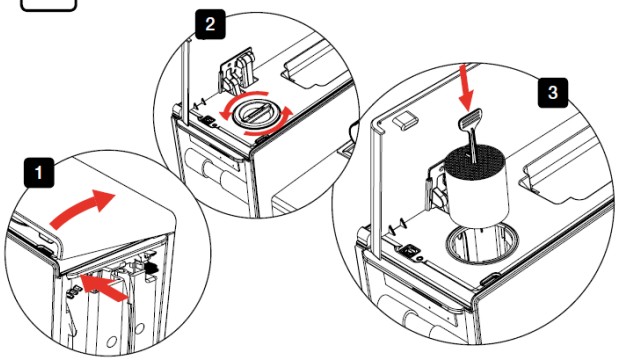

22

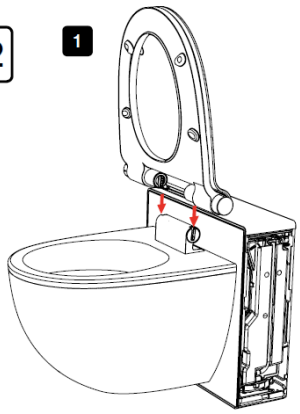

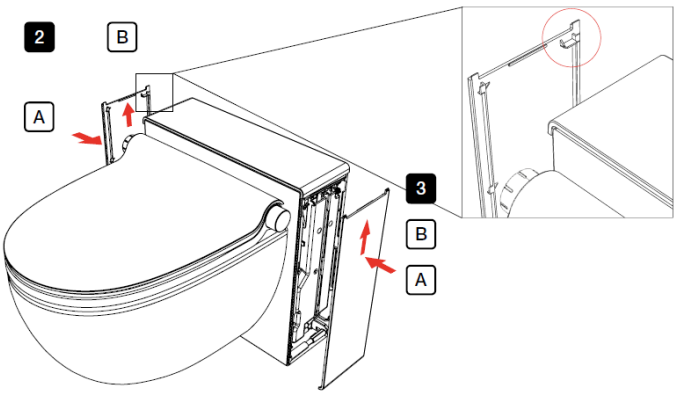

23

Demontage Seitenpanel

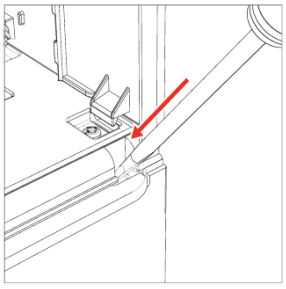

24

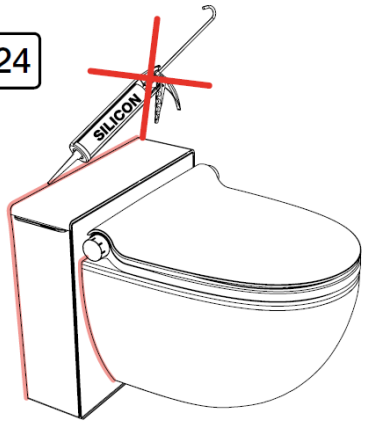

25

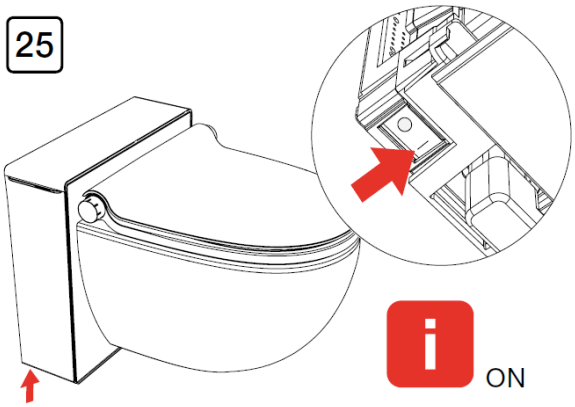

ON

Inbetriebnahme

26

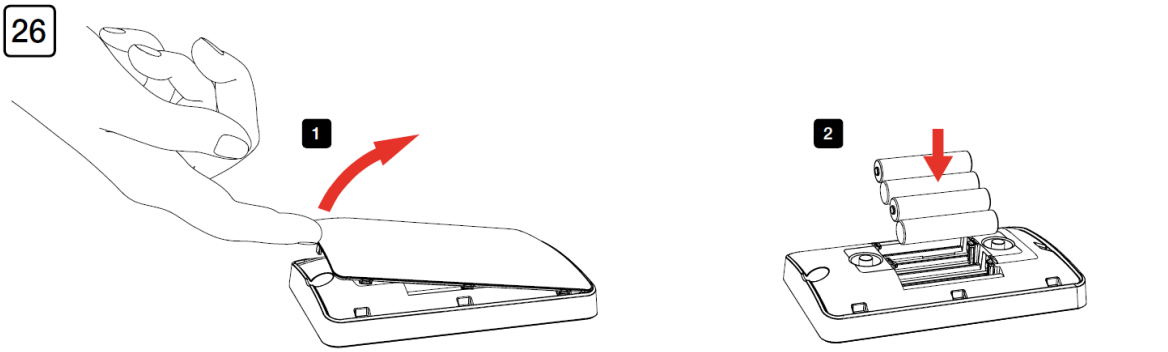

27

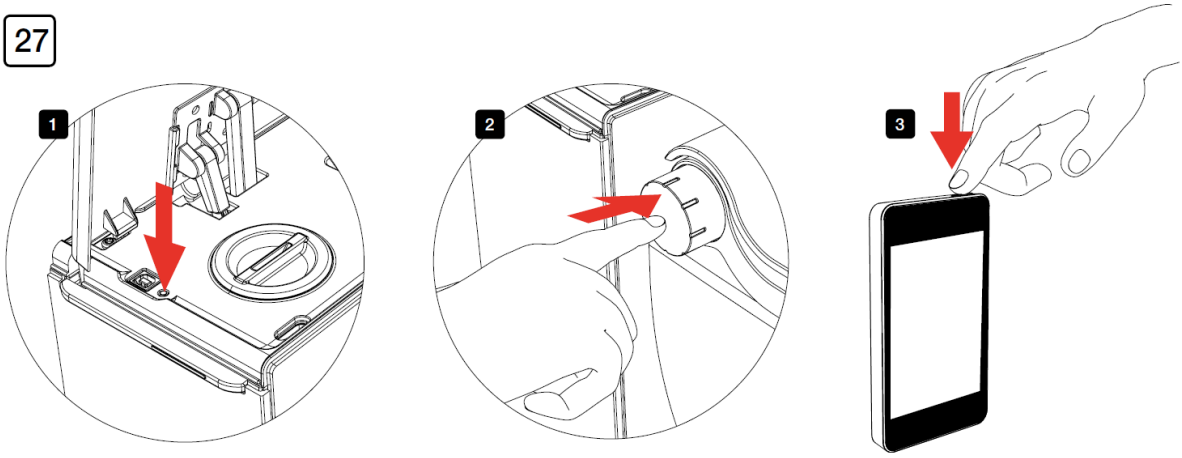

28 Navigation

Benutzen Sie folgende Symbole auf der Fernbedienung zum Navigieren:

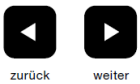

29 Inbetriebnahmeprogramm

1

Sprache wählen

Wählen Sie die gewünschte Sprache, indem Sie wiederholt auf «Sprache» drücken.

Mit «weiter» bestätigen

2

Wasserhärte messen

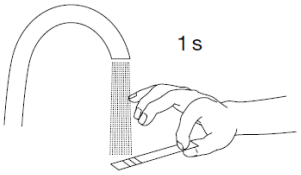

Messen Sie die Wasserhärte am Installationsort mit dem beigelegten Teststreifen.

Vergleichen Sie die Farbe des Teststreifens mit der unten stehenden Tabelle.

Gemessene Wasserhärte	Einstellung am Gerät
	< 8.4 °dH
	< 8.4 °dH
	8.4–14 °dH
	14–19.7 °dH
	> 19.7 °dH
	> 19.7 °dH

Wählen Sie die gemessene Wasserhärte, indem Sie wiederholt auf «Wasserhärte» drücken. Folgende Bereiche sind wählbar: < 8.4 °dH, 8.4–14 °dH, 14–19.7 °dH, > 19.7 °dH

Mit «weiter» bestätigen

3

Düse aufsetzen

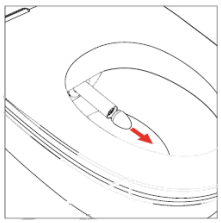

Der Duscharm ist ausgefahren. Entfernen Sie die Kappe und setzen Sie die Düse auf, bis es «klickt».

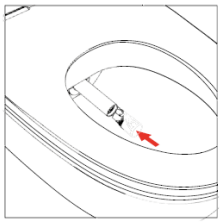

«weiter» drücken

4

Inbetriebnahme abgeschlossen

Die Inbetriebnahme ist abgeschlossen.

«weiter» drücken

Das Startbild erscheint.

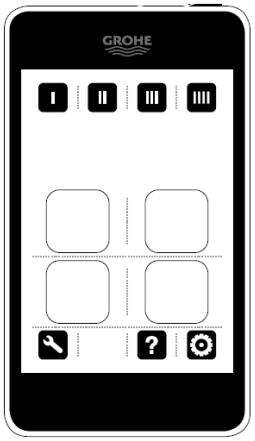

Funktionskontrolle

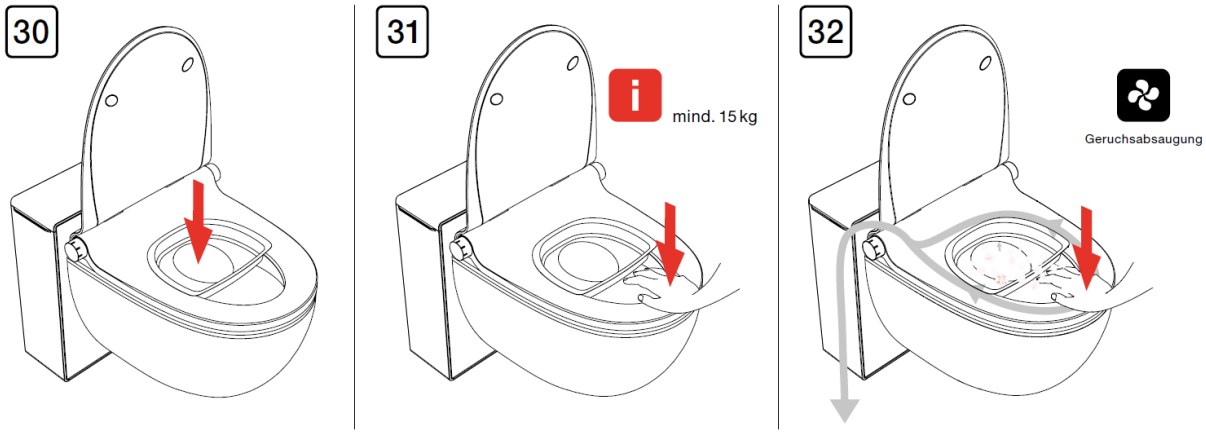

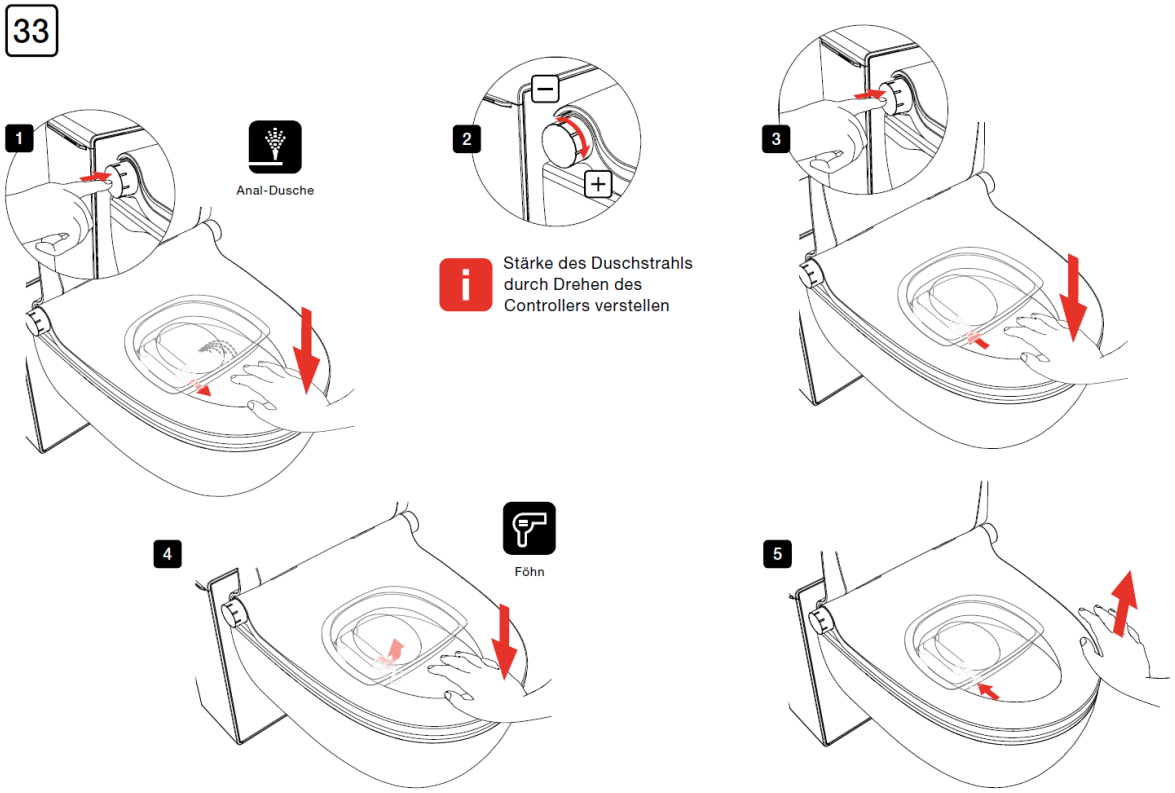

Das Dusch-WC ist nun betriebsbereit und kann dem Endkunden übergeben werden.

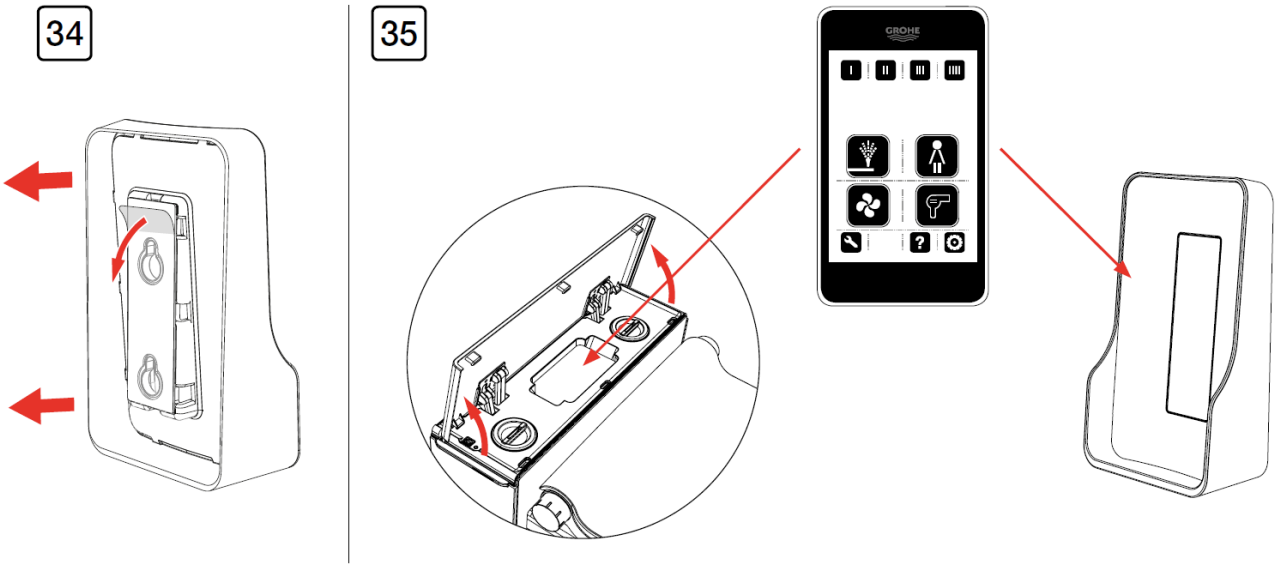

Demo

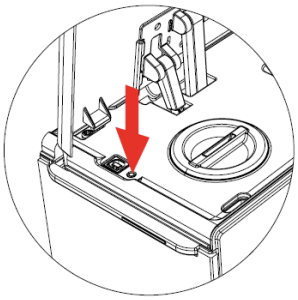

Übergabe an Endkunden

Erläutern Sie dem Endkunden die Hauptfunktionen des Dusch-WC anhand der Kurzanleitung.

Der Demo-Modus ermöglicht Ihnen eine bequeme Vorführung, ohne manuelle Aktivierung der Benutzererkennung.

Drücken Sie auf der Fernbedienung «allgemeine Einstellungen» und danach «Info», um in die Übersicht zu gelangen.

Drücken Sie «Demo» und bestätigen Sie die nachfolgende Anfrage, um den Demo-Modus zu starten. Sie können das Dusch-WC jetzt dem Endkunden vorführen. 5 Minuten nach Ihrer letzten Betätigung verlässt das Dusch-WC den Demo-Modus automatisch.

Der Demo-Modus kann vorzeitig mit Drücken von «Reset» beendet werden.

Detaillierte Informationen finden Sie in der Bedienungsanleitung auf www.grohe.com.

Lassen Sie die Endkundenunterlagen beim Dusch-WC oder übergeben Sie diese dem Endkunden.

Pure Freude an Wasser

GROHE

D
✆ +49 571 3989 400
helpline@grohe.de

A
✆ +49 571 3989 400
info-at@grohe.com

AUS
Argent Sydney
✆ +(02) 8394 5800
Argent Melbourne
✆ +(03) 9682 1231

B
✆ +32 16 230660
info.be@grohe.com

BG
✆ +359 2 9719959
grohe-bulgaria@grohe.com

CAU
✆ +99 412 497 09 74
info-az@grohe.com

CDN
✆ +1 888 6447643
info@grohe.ca

CH
✆ +41 448777300
info@grohe.ch

CN
✆ +86 21 63758878

CY
✆ +357 22 465200
info@grome.com

CZ
✆ +420 277 004 190
grohe-cz@grohe.com

DK
✆ +45 44 656800
grohe@grohe.dk

E
✆ +34 93 3368850
grohe@grohe.es

EST
✆ +372 6616354
grohe@grohe.ee

F
✆ +33 1 49972900
marketing-fr@grohe.com

FIN
✆ +358 10 8201100
teknocalor@teknocalor.fi

GB
✆ +44 871 200 3414
info-uk@grohe.com

GR
✆ +30 210 2712908
nsapountzis@ath.forthnet.gr

H
✆ +36 1 2388045
info-hu@grohe.com

HK
✆ +852 2969 7067
info@grohe.hk

I
✆ +39 2 959401
info-it@grohe.com

IND
✆ +91 124 4933000
customercare.in@grohe.com

IS
✆ +354 515 4000
jonst@byko.is

J
✆ +81 3 32989730
info@grohe.co.jp

KZ
✆ +7 727 311 07 39
info-cac@grohe.com

LT
✆ +372 6616354
grohe@grohe.ee

LV
✆ +372 6616354
grohe@grohe.ee

MAL
✆ +1 800 80 6570
info-singapore@grohe.com

N
✆ +47 22 072070
grohe@grohe.no

NL
✆ +31 79 3680133
vragen-nl@grohe.com

NZ
✆ +09/373 4324

P
✆ +351 234 529620
commercial-pt@grohe.com

PL
✆ +48 22 5432640
biuro@grohe.com.pl

RI
✆ +62 21 2358 4751
info-singapore@grohe.com

RO
✆ +40 21 2125050
info-ro@grohe.com

ROK
✆ +82 2 559 0790
info-singapore@grohe.com

RP
✆ +63 2 8041617

RUS
✆ +7 495 9819510
info@grohe.ru

S
✆ +46 771 141314
grohe@grohe.se

SGP
✆ +65 6 7385585
info-singapore@grohe.com

SK
✆ +420 277 004 190
grohe-cz@grohe.com

T
✆ +66 2610 3685
info-singapore@grohe.com

TR
✆ +90 216 441 23 70
GroheTurkey@grome.com

UA
✆ +38 44 5375273
info-ua@grohe.com

USA
✆ +1 800 4447643
us-customerservice@grohe.com

VN
✆ +84 8 5413 6840
info-singapore@grohe.com

AL BiH HR KS ME MK SLO SRB
✆ +385 1 2911470
adria-hr@grohe.com

Eastern Mediterranean, Middle East - Africa Area Sales Office:
✆ +357 22 465200
info@grome.com

IR OM UAE YEM
✆ +971 4 3318070
grohedubai@grome.com

Far East Area Sales Office:
✆ +65 6311 3600
info@grohe.com.sg

www.grohe.com
2013/10/22