CHAMPION
GLOBAL POWER EQUIPMENT™-MC

OPERATOR'S MANUAL

MODEL #92001i-DF-EU

1900W RATED DUAL FUEL INVERTER GENERATOR

ENGLISH

DEUTSCH

FRANÇAIS

ITALIANO

ESPAÑOL

SVENSKA

NEDERLANDS

Original Instructions

TAKE IT OUTSIDE™
TAKEYOURGENERATOROUTSIDE.COM

+44(0)-1942-715-407

or visit **www.championpowerequipment.co.uk**

SAVE THESE INSTRUCTIONS. This manual contains important safety precautions which should be read and understood before operating the product. Failure to do so could result in serious injury. This manual should remain with the product.

Specifications, descriptions and illustrations in this manual are as accurate as known at the time of publication, but are subject to change without notice.

REV 20220513

TAKE IT OUTSIDE™

CARBON MONOXIDE KILLS

CARBON MONOXIDE SAFETY: THE BIG PICTURE

As the only safe way to use a portable generator, taking your generator outside is absolutely mandatory to keep your family safe from carbon monoxide. But there's even more you can do. By educating yourself about all carbon monoxide risks, you'll be better prepared to protect your family from this colorless, oderless threat.

ALWAYS READ THE OPERATOR'S MANUAL FIRST

KNOW THE SYMPTOMS

- Headache
- Nausea
- Shortness of breath
- Dizziness
- Fatigue

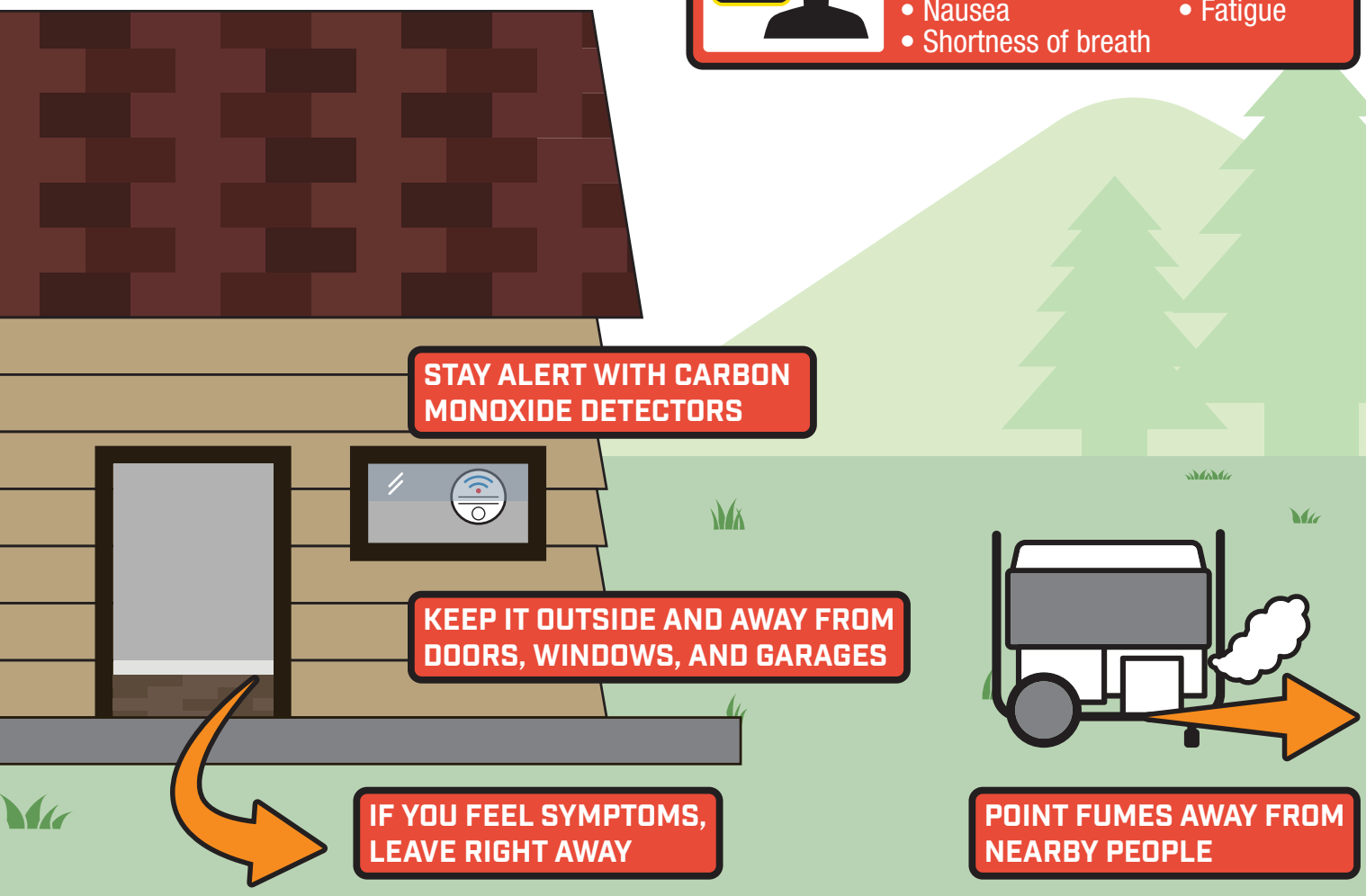

www.TakeYourGeneratorOutside.com

INTRODUCTION

Congratulations on your purchase of a Champion Power Equipment (CPE) product. CPE designs, builds, and supports all of our products to strict specifications and guidelines. With proper product knowledge, safe use, and regular maintenance, this product should bring years of satisfying service.

Every effort has been made to ensure the accuracy and completeness of the information in this manual at the time of publication, and we reserve the right to change, alter and/or improve the product and this document at any time without prior notice.

CPE highly values how our products are designed, manufactured, operated, and serviced as well as providing safety to the operator and those around the generator. Therefore, it is IMPORTANT to review this product manual and other product materials thoroughly and be fully aware and knowledgeable of the assembly, operation, dangers and maintenance of the product before use. Fully familiarize yourself, and make sure others who plan on operating the product fully familiarize themselves too, with the proper safety and operation procedures before each use. Please always exercise common sense and always err on the side of caution when operating the product to ensure no accident, property damage, or injury occurs. We want you to continue to use and be satisfied with your CPE product for years to come.

When contacting CPE about parts and/or service, you will need to supply the complete model and serial numbers of your product. Transcribe the information found on your product's nameplate label to the table below

CPE TECHNICAL SUPPORT TEAM
+44(0)-1942-715-407
MODEL NUMBER
92001i-DF-EU
SERIAL NUMBER
DATE OF PURCHASE
PURCHASE LOCATION

SAFETY DEFINITIONS

The purpose of safety symbols is to attract your attention to possible dangers. The safety symbols, and their explanations, deserve your careful attention and understanding. The safety warnings do not by themselves eliminate any danger. The instructions or warnings they give are not substitutes for proper accident prevention measures.

DANGER

DANGER indicates a hazardous situation which, if not avoided, will result in death or serious injury.

WARNING

WARNING indicates a hazardous situation which, if not avoided, could result in death or serious injury.

CAUTION

CAUTION indicates a hazardous situation which, if not avoided, could result in minor or moderate injury.

NOTICE

NOTICE indicates information considered important, but not hazard-related (e.g., messages relating to property damage).

EN

IMPORTANT SAFETY INSTRUCTIONS

⚠ DANGER

Generator exhaust contains carbon monoxide, a colorless, odorless, poisonous gas. Breathing carbon monoxide will cause nausea, dizziness, fainting or death. If you start to feel dizzy or weak, get to fresh air immediately.

OPERATE GENERATOR OUTDOORS ONLY IN A WELL VENTILATED AREA AND POINT EXHAUST AWAY.

DO NOT operate the generator inside any building, including garages, any vehicles, basements, crawlspaces and sheds, enclosure or compartment, including the generator compartment of a recreational vehicle.

DO NOT allow exhaust fumes to enter a confined area through windows, doors, vents or other openings.

⚠ DANGER

Using a generator indoors **CAN KILL YOU IN MINUTES**. Generator exhaust contains carbon monoxide. This is a poison you cannot see or smell.

NEVER use inside a house, out building, sheds, garages, vehicles or confined spaces, EVEN IF if doors and windows are open and well ventilated.

ONLY use **OUTSIDE** and far away from windows, doors, and vents.

NEVER use generator with muffler extension or added extraction systems this will invalidate your warranty.

Install battery-operated carbon monoxide alarms or plug-in carbon monoxide alarms with battery back-up according to the manufacturer's instructions.

⚠ WARNING

Although the generator contains a spark arrester, maintain a minimum distance of 5 ft. (1.5 m) from dry vegetation to prevent fires.

⚠ DANGER

Operate equipment with guards in place.

Rotating parts can entangle hands, feet, hair, clothing and/or accessories. Traumatic amputation or severe laceration can result.

Keep hands and feet away from rotating parts.

Tie up long hair and remove jewelry.

DO NOT wear loose-fitting clothing, dangling drawstrings or items that could become caught.

⚠ DANGER

Generator produces powerful voltage.

DO NOT touch bare wires or receptacles.

DO NOT use electrical cords that are worn, damaged or frayed. Use only Champion electrical cords for proper application.

DO NOT operate generator in wet weather including rain and snow.

DO NOT allow children under the age of 18 or unqualified persons to operate or service the generator.

Use a ground fault circuit interrupter (GFCI) in damp areas and areas containing conductive material such as metal decking.

Connection to your home's electrical system requires a listed 30A transfer switch installed by a licensed electrician and approved by the local authority having jurisdiction. The connection must isolate the generator from the utility power and must comply with all applicable laws and electrical codes.

⚠ WARNING

Do not use generator for medical and life support uses.

In case of emergency, call emergency services immediately.

NEVER use this product to power life support devices or life support appliances.

NEVER use this product to power medical devices or medical appliances.

Inform your electricity provider immediately if you or anyone in your household depends on electrical equipment to live.

Inform your electrical provider immediately if a loss of power would cause you or anyone in your household to experience a medical emergency.

⚠ WARNING

Spark from removed spark plug wire can result in fire or electrical shock.

When servicing the generator:

Disconnect the spark plug wire and place it where it cannot contact the plug or any other metal object.

DO NOT check for spark with the plug removed.

Use only approved spark plug testers.

⚠ WARNING

Running engines produce heat. Severe burns can occur on contact. Combustible material can catch fire on contact.

DO NOT touch hot surfaces.

Avoid contact with hot exhaust gases.

Allow equipment to cool before touching.

Maintain at least 3 ft. (91.4 cm) of clearance on all sides to ensure adequate cooling.

Maintain at least 5 ft. (1.5 m) of clearance from combustible materials.

⚠ WARNING

Rapid retraction of the recoil cord will pull hand and arm towards the engine faster than you can let go. Broken bones, fractures, bruises or sprains could result. Unintentional startup can result in entanglement, traumatic amputation or laceration. Recoil assemblies are not part of any warranty offered.

When starting engine, pull the recoil cord slowly until resistance is felt and then pull rapidly to avoid kickback.

DO NOT start or stop the engine with electrical devices plugged in and turned on.

DO NOT rigorously pull the recoil cord, by doing so you will damage the mechanism and void any warranty offered.

⚠ CAUTION

Exceeding the generator's running capacity can damage the generator and/or electrical devices connected to it.

DO NOT overload the generator.

DO NOT tamper with the governed speed.

DO NOT modify the generator in any way.

⚠ CAUTION

Start the generator and allow the engine to stabilize before connecting electrical loads.

Connect electrical equipment in the off position, and then turn them on for operation.

Turn electrical equipment off and disconnect before stopping the generator.

⚠ CAUTION

Improper treatment or use of the generator can damage it, shorten its life or void the warranty.

Use the generator only for intended uses.

Operate only on level surfaces.

DO NOT expose generator to excessive moisture, dust, dirt, or water.

DO NOT allow any material to block the cooling slots.

If connected devices overheat, turn them off and disconnect them from the generator.

DO NOT use the generator if:

- Electrical output is lost
- Equipment sparks, smokes or emits flames
- Equipment vibrates excessively

Fuel Safety

⚠ DANGER

PETROL, PETROL VAPORS AND PROPANE (LPG) ARE HIGHLY FLAMMABLE AND EXPLOSIVE.

Fire or explosion can cause severe burns or death.

Petrol and petrol vapors:

- Petrol is highly flammable and explosive.
- Petrol can cause a fire or explosion if ignited.
- Petrol is a liquid fuel but it's vapors can ignite.
- Petrol is a skin irritant and needs to be cleaned up immediately if spilled on skin or clothes.
- Petrol has a distinctive odor, this will help detect potential leaks quickly.
- In any petroleum gas fire, flames should not be extinguished unless by doing so the fuel supply valve can be turned OFF. This is because if a fire is extinguished and a supply of fuel is not turned OFF, then an explosion hazard could be created.

EN

– Petrol expands or contracts with ambient temperatures. Never fill the petrol tank to full capacity, as petrol needs room to expand if temperatures rise.

LPG:

– LPG is highly flammable and explosive.

– LPG is under pressure and can cause a fire or explosion if ignited.

– LPG is heavier than air and can settle in low places while dissipating.

– LPG has a distinctive odor added to help detect potential leaks quickly.

– In any petroleum gas fire, flames should not be extinguished unless the fuel supply valve is turned OFF. This is because if a fire is extinguished and a supply of fuel is not turned OFF, then an explosion hazard could be created.

– When exchanging LPG cylinders, be sure the cylinder valve is of the same type.

– Always keep the LPG cylinder in an upright position.

– LPG will burn skin if it comes in contact with it. Keep any and all LPG away from skin at all times.

When adding or removing petrol:

DO NOT light or smoke cigarettes near the generator.

Turn the generator off and let it cool for at least ten minutes before removing the petrol cap. Loosen the cap slowly to relieve pressure in the tank.

Only fill or drain petrol outdoors in a well-ventilated area.

DO NOT pump petrol directly into the generator at the gas station. Use an approved container to transfer the fuel to the generator.

DO NOT overfill the petrol tank.

DO NOT try to add fuel whilst the engine is hot or running.

Always keep petrol away from sparks, open flames, pilot lights, heat and other sources of ignition.

When starting the generator:

DO NOT attempt to start a damaged generator.

Make certain that the petrol cap, air filter, spark plug, fuel lines and exhaust system are properly in place.

Allow spilled petrol to evaporate fully before attempting to start the engine.

Make certain that the generator is resting firmly on level ground.

When operating the generator:

DO NOT move or tip the generator during operation.

DO NOT tip the generator or allow fuel or oil to spill.

DO NOT try to add fuel whilst the engine is hot or running.

When transporting or servicing the generator:

Make certain that the fuel valve is in the OFF position and the petrol tank is empty.

For LPG compatible models, be sure that the LPG cylinder is disconnected and stored securely away from the generator.

Disconnect the spark plug wire.

When storing the generator:

Store away from sparks, open flames, pilot lights, heat and other sources of ignition.

Do not store generator, petrol or LPG cylinders near furnaces, water heaters, or any other appliances that produce heat or have automatic ignitions.

⚠ WARNING

Never use a petrol container, petrol tank, LPG connector hose, LPG cylinder or any other fuel item that is broken, cut, torn or damaged.

Safety and Dataplate Labels

These labels warn you of potential hazards that can cause serious injury. Read them carefully.

If a label comes off or becomes hard to read, contact Technical Support Team for possible replacement.

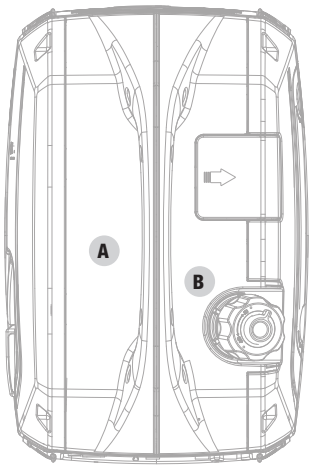

Top

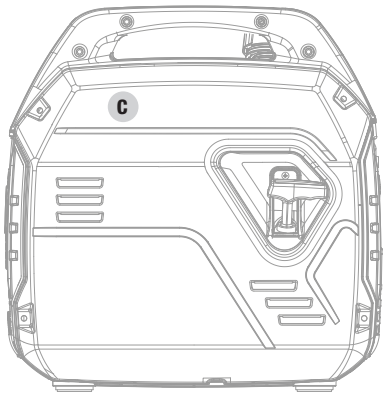

Side

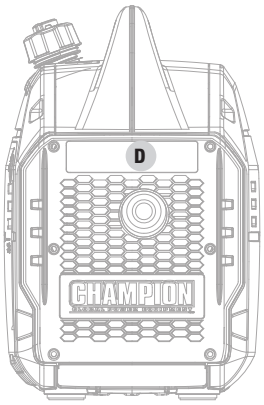

Muffler

EN

	LABEL	DESCRIPTION
A	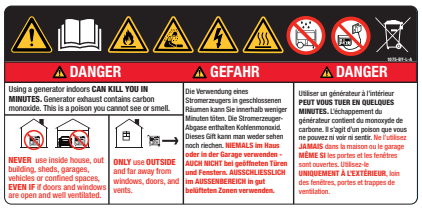	Safety Symbols/ CO Danger
B		Fuel
C	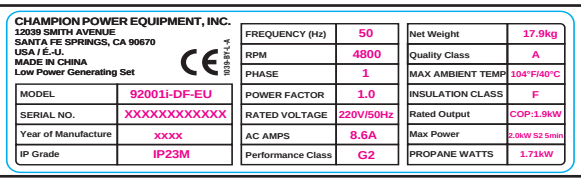 CHAMPION POWER EQUIPMENT, INC. 12039 SMITH AVENUE SANTA FE SPRINGS, CA 90670 USA / É.-U. MADE IN CHINA Low Power Generating Set 1039-BY-L-A MODEL: 92001i-DF-EU SERIAL NO.: XXXXXXXXXXXX Year of Manufacture: XXXX IP Grade: IP23M FREQUENCY (Hz): 50 RPM: 4800 PHASE: 1 POWER FACTOR: 1.0 RATED VOLTAGE: 220V/50Hz AC AMPS: 8.6A Performance Class: G2 Net Weight: 17.9kg Quality Class: A MAX AMBIENT TEMP: 104°F/40°C INSULATION CLASS: F Rated Output: COP:1.9kW Max Power: 2.0kW S2 5min PROPANE WATTS: 1.71kW	Dataplate
D	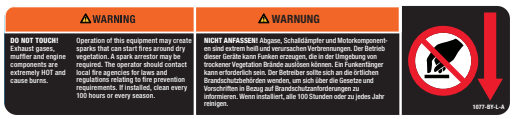	Hot Surface

Safety Symbols

Some of the following symbols may be used on this product. Please study them and learn their meaning. Proper interpretation of these symbols will allow you to more safely operate the product.

SYMBOL	MEANING
	Caution.
	Read The Operator's Instruction Manual Before Use. To reduce the risk of injury, user must read and understand operator's manual before using this product.
	Not For General Waste Disposal.
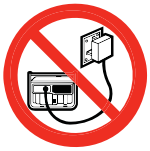	The generating set must not be connected to other power sources, such as the power company supply mains.
	Electric Hazard. Failure to use in dry conditions and to observe safe practices can result in electric shock. Improper connections to a building can allow current to backfeed into utility lines, creating an electrocution hazard. A transfer switch must be used when connecting to a building.
	Fire Hazard. Fuel and its vapors are extremely flammable and explosive. Fire or explosion can cause severe burns or death. Keep generator at least 5 feet (1.5m) from all objects to prevent combustion.
	Risk Of Being Burnt. To reduce the risk of injury or damage, avoid contact with any hot surface.
	Carbon Monoxide(co) Danger.
	Wet Conditions Alert. Do not expose to rain or use in damp locations except as follows: If you must operate in rain or damp locations, DO NOT operate without proper protection of the electrical components. Use of a safety canopy that is fire retardant and will provide proper air ventilation for the engines exhaust stream can be used. Keep all objects a minimum of 5 feet (1.5m) away from the generator at all times. Heat from the muffler surface and exhaust stream can ignite combustible materials.

Operation Symbols

Some of the following symbols may be used on this product. Please study them and learn their meaning. Proper interpretation of these symbols will allow you to more safely operate the product.

SYMBOL	MEANING
	Propane Hose Inlet
	Engine Run: Propane
	Engine Run: Petrol
	Choke
	Stop or Off
ECO	**Economy Mode Button**
	Low Oil

SYMBOL	MEANING
	Overload Reset Button
	Circuit Breaker Reset: Push
	Ground Terminal
N	**Neutral Floating.** Neutral circuit **IS NOT** electrically connected to the frame/ground of the generator.
	Parallel Connection(s)
12 V	**12V Direct Current**

EN

Quickstart Label Symbols

Some of the following symbols may be used on this product. Please study them and learn their meaning. Proper interpretation of these symbols will allow you to more safely operate the product.

Starting the Engine

⚠ DANGER

Move generator outside and far away from windows, doors and intake ventilation covers.

1. **Check oil level.**
   Recommended oil is 10W-30.
2. **Add fuel.** Check petrol level. When adding petrol, use a minimum octane rating of 85 and an ethanol content of 10% or less by volume.
3. Turn the fuel vent lever to the **"ON"** position.
4. Move the dial to the **"CHOKE"** position.
5. Pull the recoil cord.
6. Turn fuel selector dial to petrol icon for petrol **"RUN"**.
7. Plug in desired device.

Stopping the Engine

1. Turn off and unplug all connected electrical loads.
2. Turn the fuel vent lever to the **"OFF"** position.
3. Turn the dial to the **"STOP"** position.

For adding fuel and starting the engine with LPG see *Add Fuel: Propane (LPG)* in *Assembly* section and *Starting the Engine: Propane (LPG)* in the *Operation* section.

CONTROLS AND FEATURES

Read this operator's manual before operating your generator. Familiarize yourself with the location and function of the controls and features. Save this manual for future reference.

Generator

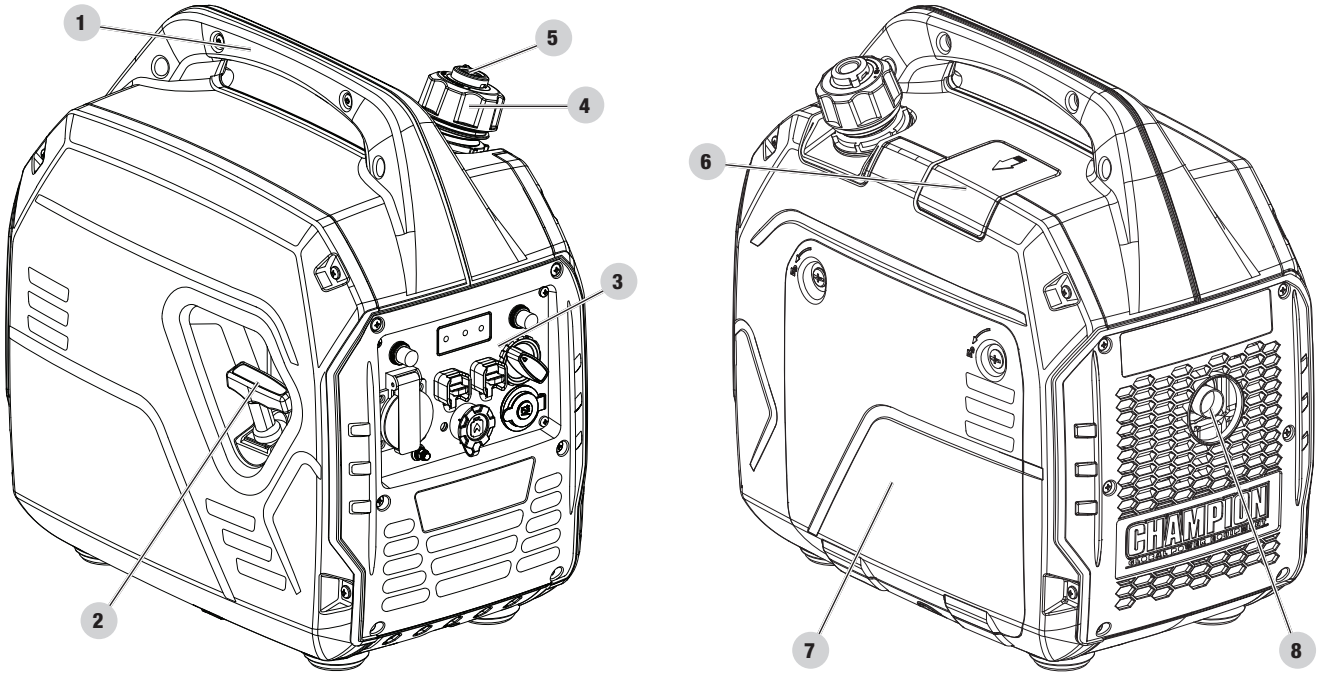

1. **Carrying Handle** – Used to lift or carry the unit.
2. **Recoil Starter** – Used to manually start the engine.
3. **Control Panel** – See *Control Panel* section.
4. **Fuel Cap** – Remove to add fuel.
5. **Fuel Lever Vent** – Turn this valve to the "ON" position to supply air to the tank.
6. **Spark Plug Access Cover**
7. **Maintenance Cover**
8. **Muffler**

EN

Control Panel

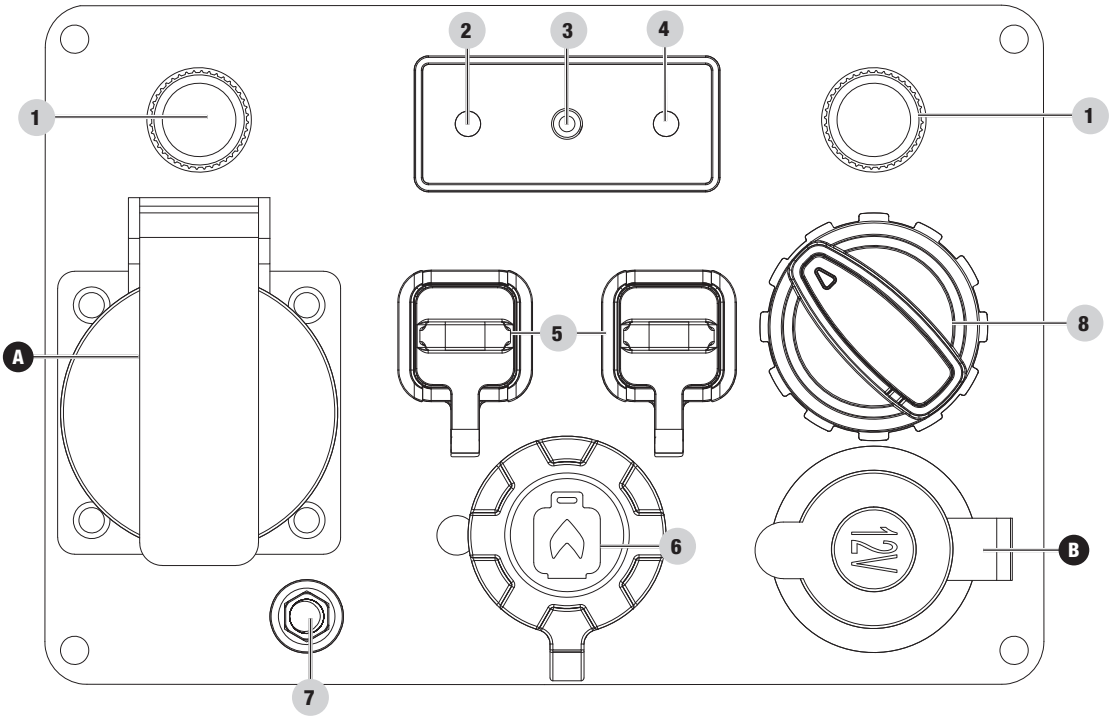

1. **Circuit Breakers (Push Reset)** – Protects the generator against electrical overloads.
2. **Economy Mode Button** – Enables/disables automatic idle control.
3. **Low Oil Warning Indicator Light** – When ON, engine will shut down and not run. Check oil level.
4. **AC Overload Reset Button** – Used to re-energize receptacles after overload fault.
5. **Parallel Outlets** – Used to parallel two inverters together for increased power output. (parallel kit sold separately).
6. **LPG Inlet** – Used to connect LPG fuel source to generator.
7. **Ground Terminal** – Consult an electrician for local grounding regulations.
8. **Fuel Selector Dial** – Used to turn on petrol or propane (LPG) fuel source, operate the choke plate, and stop the engine

RECEPTACLES		
A		**220V AC, 16A** May be used to supply electrical power for operation of 220 Volt AC, 16 Amp, single phase, 50 Hz electrical loads.
B	DC	**12V DC, 8A (Automotive)** May be used to supply electrical power for operation of 12 Volt DC, 8 Amp electrical loads.

⚠ WARNING

Do not operate a device while it is plugged into the 12V DC outlet. Prolonged exposure to engine exhaust can cause serious injury or death. While charging a device do no place on the exhaust side of the generator. Extreme heat caused by exhaust can damage the device, and cause a potential fire hazard.

Parts Included

Accessories

LPG Hose with Regulator	1
Engine Oil	16.9 fl. oz. (500 ml)
Oil Funnel	1
12V DC Battery Charging Cable	1
12V DC USB Adapter	1
Spark Plug Socket	1

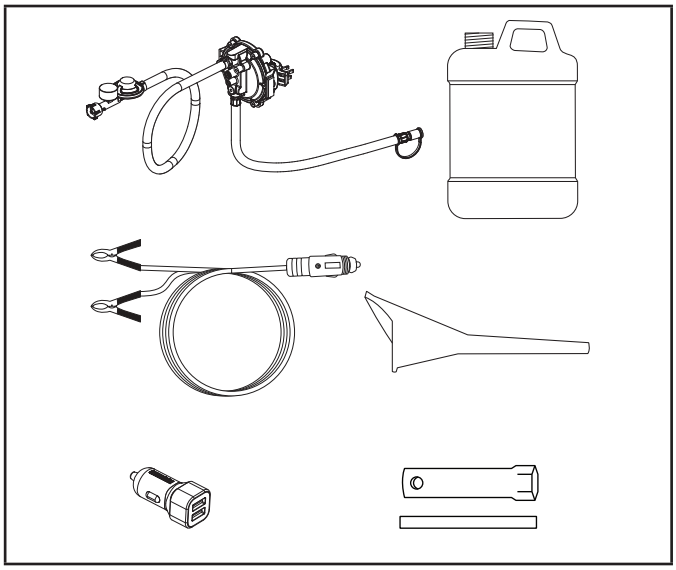

EN

ASSEMBLY

Your generator requires some assembly. This unit ships from our factory without oil. It must be properly serviced with fuel and oil before operation.

If you have any questions regarding the assembly of your generator, call our Technical Support Team at 44(0)-1942-715-407. Please have your serial number and model number available.

Unpacking

1. Set the shipping carton on a solid, flat surface.
2. Remove everything from the carton except the generator.
3. Using the carrying handles of the unit, carefully remove the generator from the box (two people lifting is recommended).

Add Engine Oil (Included)

⚠ CAUTION

DO NOT attempt to crank or start the engine before it has been properly filled with the recommended type and amount of oil. Damage to the generator as a result of failing to follow these instructions will void your warranty.

NOTICE

The generator rotor has a sealed, pre-lubricated ball bearing that requires no additional lubrication for the life of the bearing.

NOTICE

The recommended oil type for typical use is **10W-30 automotive oil supplied**.

If running generator in extreme temperatures, refer to the following chart for recommended oil type.

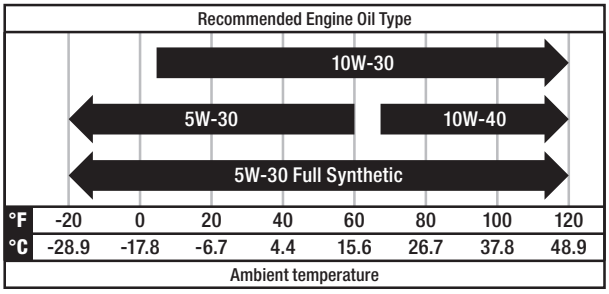

1. Place the generator on a flat, level surface.
2. Loosen the cover fasteners and remove the maintenance cover.

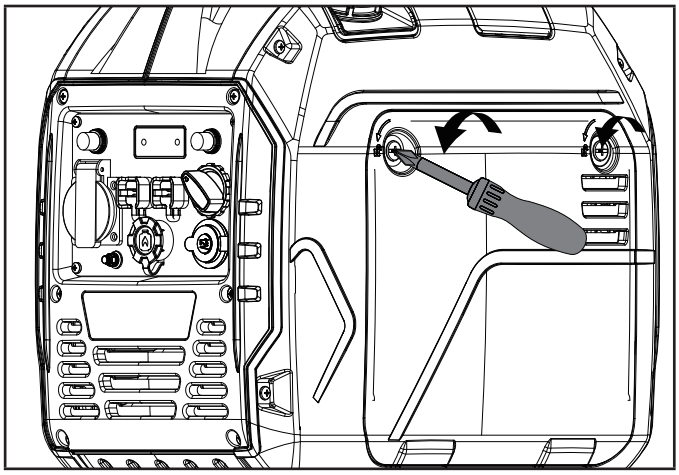

3. Remove oil fill cap/dipstick to add oil.
4. Using a funnel, add up to 16.9 fl. oz. (500 ml) of oil (included). DO NOT OVERFILL. Replace oil fill cap/dipstick and secure maintenance cover.

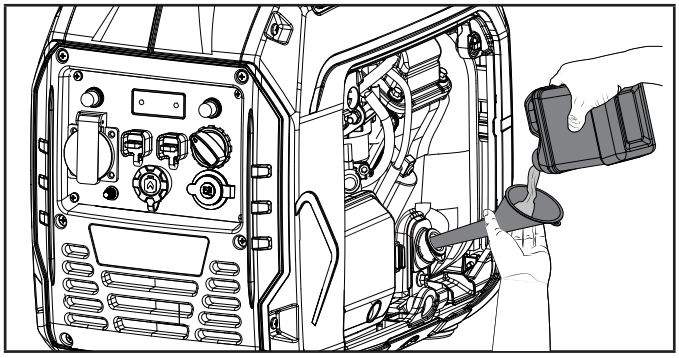

5. Check engine oil level daily and add as needed.

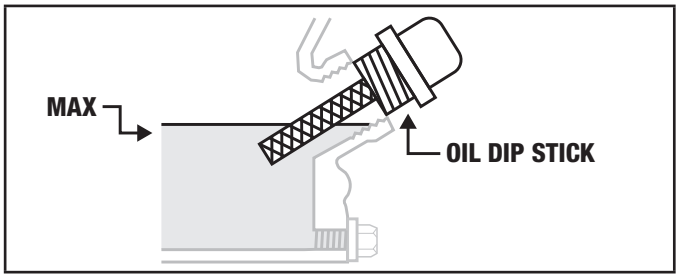

NOTICE

Once oil has been added, a visual check should show oil about 1-2 threads from running out of the fill hole.

When using the dipstick to check oil level, DO NOT screw in the dipstick while checking.

⚠ CAUTION

DO NOT overfill the oil as this could result in damage to the engine and leaking from the top.

NOTICE

Check oil level often during the break-in period. Refer to the Maintenance section for recommended service intervals.

CAUTION

This engine is equipped with a low oil shut-off and will stop when the oil level in the crankcase falls below the threshold level.

NOTICE

The first 5 hours of run time are the break-in period for the unit. During the break in period stay at or below 50% of the running watt rating and vary the load occasionally to allow stator windings to heat and cool. Adjusting the load will also cause engine speed to vary slightly and help seat piston rings. After the 5 hour break-in period, change the oil.

NOTICE

Synthetic oil may be used after the 5 hour initial break-in period. Using synthetic oil does not decrease the recommended oil change interval. Full synthetic 5W-30 oil will aid in starting in cold ambient < 41º F (5º C) temperatures.

Add Fuel: Petrol

Use clean, fresh, regular unleaded petrol with a minimum octane rating of 85 and an ethanol content of 10% or less by volume. E10 E15 E85

DO NOT mix oil with petrol.

1. Remove the petrol cap.
2. Slowly add petrol to the tank. Tank is full when petrol reaches red circle on screen. DO NOT OVERFILL. Petrol can expand after filling. A minimum of ¼ in. (6.4 mm) of space left in the tank is required for petrol expansion, although more than ¼ in. (6.4 mm) is recommended. Petrol can be forced out of the tank as a result of expansion if overfilled, and can affect the stable running condition of the generator.

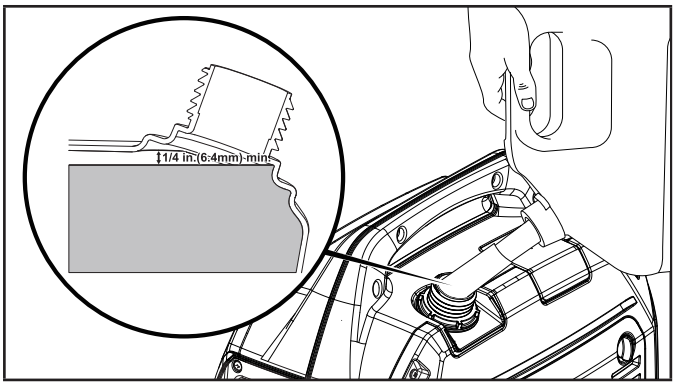

3. Screw on the petrol cap and wipe away any spilled fuel.

CAUTION

Use unleaded petrol with a minimum octane rating of 85 and an ethanol content of 10% or less by volume.

DO NOT light cigarettes or smoke when filling the tank.

DO NOT mix oil and petrol.

DO NOT overfill the tank. Fill tank to approximately ¼ in. (6.4 mm) below the top of the tank to allow for petrol expansion.

DO NOT pump petrol directly into the generator at the pump. Use an approved fuel container to transfer the petrol to the generator.

DO NOT fill tank indoors.

DO NOT fill tank when the engine is running or hot.

WARNING

Pouring petrol too fast through the fuel screen may result in petrol splashing over the generator and operator while filling.

NOTICE

The generator engine works well with 10% or less ethanol blend petrol. When using ethanol-petrol blends there are some issues worth noting:

- Ethanol-petrol blends can absorb more water than petrol alone.
- These blends can eventually separate, leaving water or a watery goo in the tank, fuel valve and carburetor. The compromised petrol can be drawn into the carburetor and cause damage to the engine and/or potential hazards.
- If a fuel stabilizer is used, confirm that it is formulated to work with ethanol-petrol blends.
- Any damages or hazards caused by using improper petrol, improperly stored petrol, and/or improperly formulated stabilizers, are not covered by manufacturer's warranty.

It is advisable to always shut off the petrol supply and run the engine to starvation after each use. See Storage instructions for extended non-use.

EN

Add Fuel: Propane (LPG)

1. Confirm the dial is in the OFF position.
2. If using a new propane cylinder, remove the plastic cap from the cylinder valve.
3. Attach the LPG hose assembly (included) to the propane cylinder valve and hand tighten.
4. Remove the rubber boot covering the propane connection port on the inverter.
5. Align the plastic finger on the male hose fitting on the LPG hose assembly with the slot next to the female quick connect coupling on the inverter.
6. Insert the hose fitting into the quick connect coupling and push in until you hear a “click” and the outside collar of the quick connect coupling moves forward.

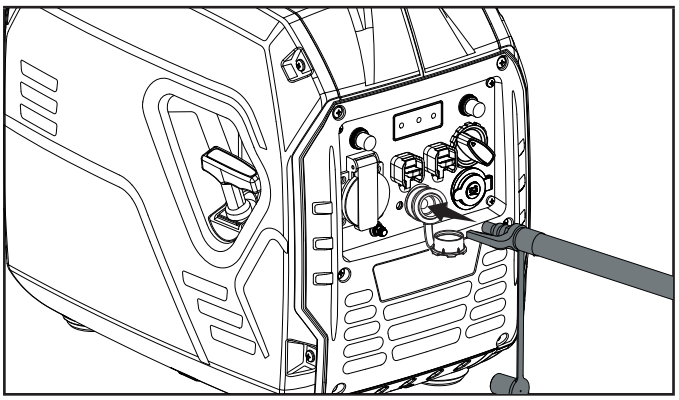

7. Check all connections for leaks by wetting the fittings with a solution of soap and water. Bubbles which appear or bubbles which grow indicate that a leak exists. If a leak exists at a fitting then turn off the valve on the cylinder and tighten the fitting. Turn the valve back on and recheck the fitting with the soap and water solution. If the leak continues or if the leak is not at a fitting then do not use the generator and contact customer service.

NOTICE

- The LPG hose included with this unit works with standard 20 and 30 pound LPG tanks.
- Verify the requalification date on the cylinder has not expired.
- All new cylinders must be purged of air and moisture prior to filling. Used cylinders that have not been plugged or kept closed must also be purged.
- The purging process should be done by an LPG supplier. (cylinders from an exchange supplier should have been purged and filled properly already).
- Always position the cylinder so the connection between the cylinder valve and generator inlet won’t cause sharp bends or kinks in the LPG hose.

CAUTION

Do not allow children to tamper or play with the LPG cylinder or hose connections.

CAUTION

Use approved LPG cylinders equipped with an OPD (overfilling prevention device) valve. Always keep the cylinder in a vertical position with the valve on top and installed at ground level on a flat surface. Cylinders must not be installed near any heat source and should not be exposed to sun, rain, and dust. When transporting and storing, turn off the cylinder valve and generator LPG valve, and disconnect the cylinder. Plug the outlet, usually by a plastic protective cap, if one is available. Keep cylinders away from heat and ventilated when in a vehicle.

WARNING

If there is a strong smell of LPG: Close valve on the cylinder. Check all connections for leaks by wetting the fittings with a solution of soap and water. Bubbles which appear or bubbles which grow indicate that a leak exists. Do not smoke or light a cigarette, or check for leaks using a match, open flame source or lighter. Contact a qualified technician to inspect and repair an LPG system if a leak is found, before using the generator.

Grounding

Your generator must be properly connected to an appropriate ground to help prevent electric shock.

WARNING

Failure to properly ground the generator can result in electric shock.

A ground terminal connected to the panel of the generator has been provided (see Controls and Features for terminal location). For remote grounding, connect a length of heavy gauge (12 AWG minimum) copper wire between the generator ground terminal and a copper rod driven into the ground. We strongly recommend that you consult with a qualified electrician to ensure compliance with local electrical codes.

Neutral Floating*

- Neutral circuit **IS NOT** electrically connected to the frame/ground of the generator.
- The generator (stator winding) is isolated from the frame and from the AC receptacle ground pin.

– Electrical devices that require a grounded receptacle pin connection will not function if the receptacle ground pin is not functional.

Neutral Bonded to Frame*

– Neutral circuit **IS** electrically connected to the frame/ground of the generator.

– The generator system ground connects lower frame cross-member below the alternator. The system ground is connected to the AC neutral wire.

**See your Specifications section for specified type of grounding.*

OPERATION

Generator Location

⚠ WARNING

NEVER operate the generator inside any building, garage, basement, crawlspace, shed, enclosure or compartment, confined spaces, vehicles, including a generator compartment of a recreational vehicle.

NEVER operate or start the generator in the back of an SUV, camper, trailer, truck bed (regular sides, flat or other configuration), under staircases, stairwells, next to walls or buildings or in any other location that will not allow for adequate cooling of the generator or for the proper exit of the exhaust flow from the muffler system.

DO NOT operate or store the generator in wet weather conditions such as rain or snow. Using a generator in wet conditions could result in serious injury or death due to electrocution.

In some state's generators may be required to be registered with the local utility company when used at construction sites and may be subject to additional rules and regulations, consult your local municipal authority.

Generators should always be operated on a flat, level surface at all times (even when not in operation).

Generators must have a minimum of 5 feet (1.5 m) of clearance from all combustible material.

Generators must also have a minimum of 3 feet (91.4 cm) of air flow clearance on all sides to allow for adequate performance cooling, maintenance and servicing.

Always place the generator in a well-ventilated area. NEVER place the generator near air intake vents or where exhaust fumes could be drawn into occupied or confined spaces.

Always carefully consider wind and air currents when positioning generator.

Always allow generators to properly cool before transport or for storage purposes.

Failure to follow proper safety precautions may result in personal injury, damage to the generator and void the manufacturer's warranty.

⚠ WARNING

During operation the muffler and exhaust fumes will become hot. If adequate cooling and breathing space are not supplied, or if the generator is blocked or enclosed, temperatures can become extremely heated and may lead to fire.

EN

Surge Protection

Electronic devices, including computers and many programmable appliances use components that are designed to operate within a narrow voltage range and may be affected by momentary voltage fluctuations. While there is no way to prevent voltage fluctuations, you can take steps to protect sensitive electronic equipment.

– Install UL1449, CSA-listed, plug-in surge suppressors on the outlets feeding your sensitive equipment.
  Surge suppressors come in single- or multi-outlet styles. They're designed to protect against virtually all short-duration voltage fluctuations.

Starting the Engine: Petrol

1. Make certain the generator is on a flat, level surface.
2. Disconnect all electrical loads from the generator. Never start or stop the generator with electrical devices plugged in or turned on.
3. Turn the fuel vent lever to the "ON" position.

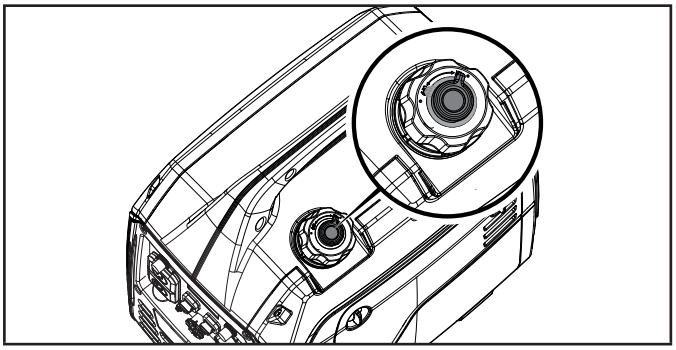

Cold Engine Start

4. Move the dial to the "CHOKE" position.

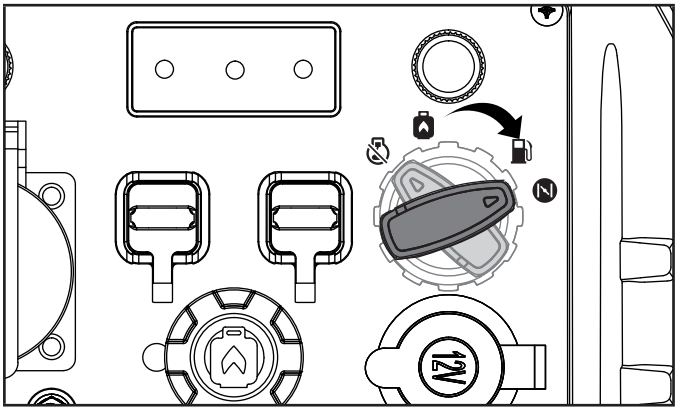

5. Pull the recoil cord slowly until resistance is felt and then pull rapidly.

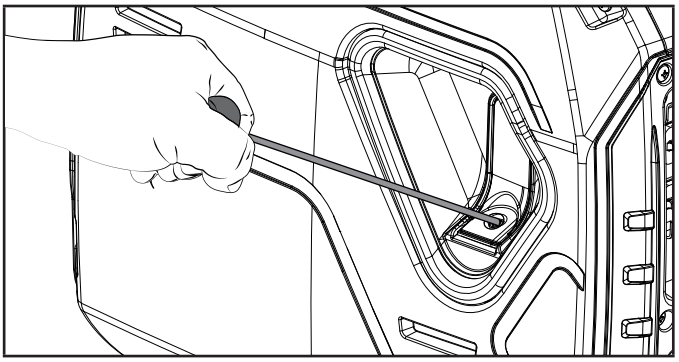

6. As the engine warms up, turn the dial to the petrol "RUN" position.

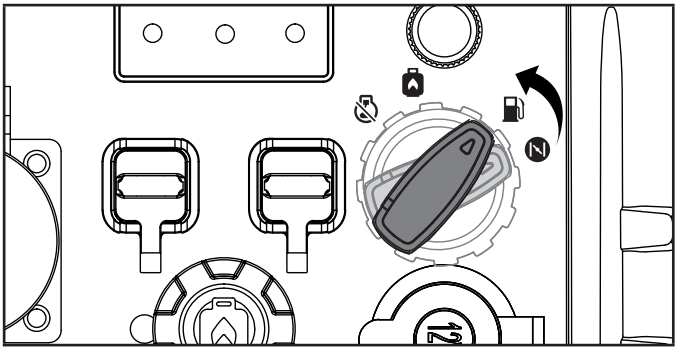

Warm Engine Start

7. Turn the dial to the petrol "RUN" position.

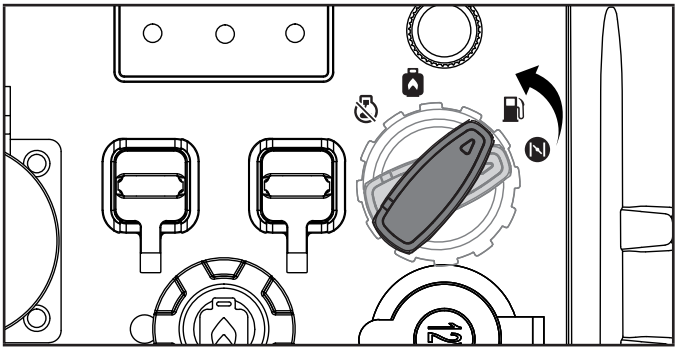

8. Pull the recoil cord slowly until resistance is felt and then pull rapidly.

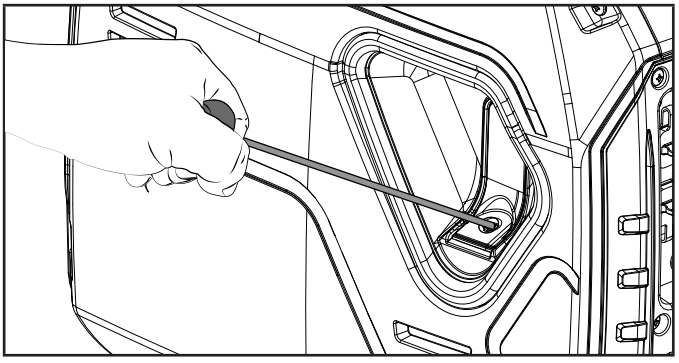

NOTICE

Keep the dial in “CHOKE” position for only 1 pull of the recoil cord. If generator does not start after first pull, turn the dial to the petrol “RUN” position for the next three pulls. Too much choke leads do spark plug fouling and engine flooding. This will cause the engine not to start.

NOTICE

For petrol starting in cold ambient < 59°F (15°C): The dial must be in “CHOKE” position. Do not over-choke. As soon as engine starts, push the dial in the petrol “RUN” position.

NOTICE

If the engine starts but does not continue to run, make certain that the generator is on a flat, level surface. The engine is equipped with a low oil sensor that will prevent the engine from running when the oil level falls below a critical threshold.

Starting the Engine: Propane (LPG)

1. Make certain the generator is on a flat, level surface.
2. Disconnect all electrical loads from the generator. Never start or stop the generator with electrical devices plugged in or turned on.
3. Connect LPG hose to generator and LPG cylinder. See *“Add Fuel: Propane (LPG)”* section of the manual.
4. Fully open the valve on the LPG cylinder.

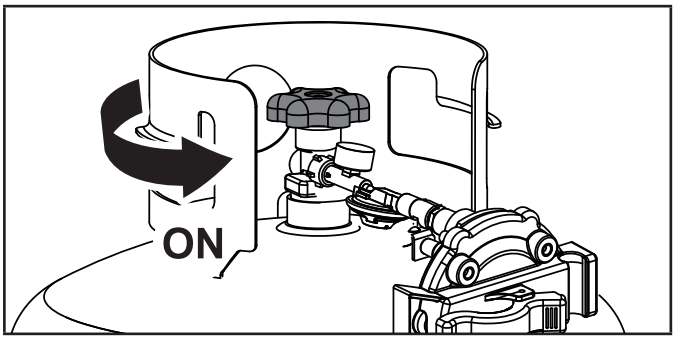

5. Move the dial to the “CHOKE” position.

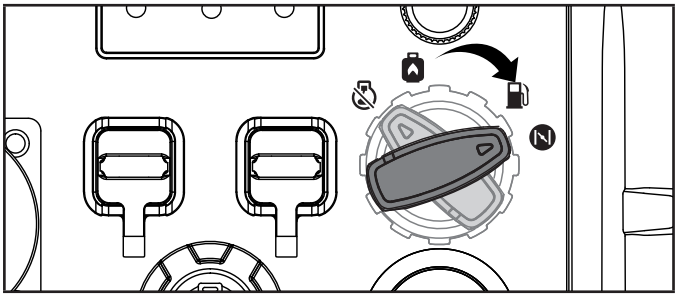

7. Pull the recoil cord 2 to 3 times.

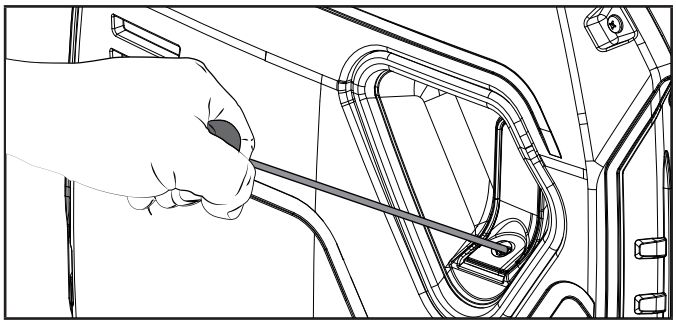

8. Turn the dial to the propane “RUN” position.

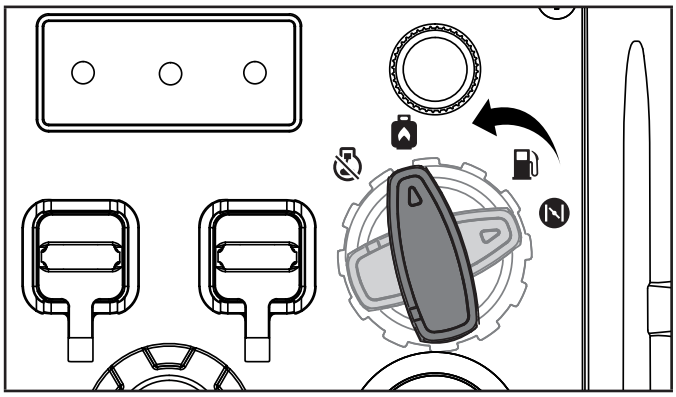

9. Pull the recoil cord slowly until resistance is felt and then pull rapidly.

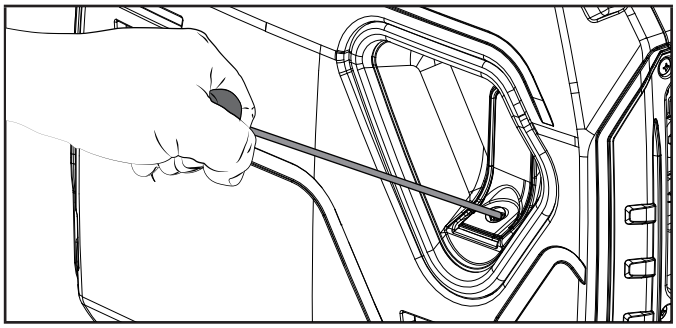

10. Plug in devices.

NOTICE

If the engine starts but does not run make certain that the generator is on a flat, level surface. The engine is equipped with a low oil sensor that will prevent the engine from running when the oil level falls below a critical threshold.

EN

NOTICE

Accumulation of frost on LPG cylinder and regulators is common during operation and normally is not an indication of a problem. As LPG vaporizes and travels from the cylinder to the generator engine it expands. The amount of frost that forms can be affected by the size of the cylinder, the amount of LPG being used, the humidity of the air and other operating conditions.

In unusual situations this frost may eventually restrict the flow of LPG to the generator resulting in deteriorating performance. For example, if the cylinder temperature is reduced to a very low level then the rate at which the LPG vaporizes is also reduced and may not provide sufficient flow to the engine. This is not an indication of a problem with the generator but only a problem with the flow of LPG from the cylinder. If generator performance seems to be deteriorating at the same time that ice formation is observed on tank valve, hose or regulator then some actions may be taken to eliminate this symptom.

In these rare situations it can be helpful to reduce or eliminate the cold fuel system effects by doing one of the following:

- Exchanging fuel cylinders to allow the first cylinder to warm up, repeating as necessary.
- Placing the cylinder at the end of the generator near the handle, where engine fan air flows out from the generator. This air is slightly heated by flowing over the engine. The cylinder should not be placed in the path of the muffler outlet.
- The cylinder can be temporarily warmed by pouring warm water over the top of the cylinder.

Connecting Electrical Loads

Let the engine stabilize and warm up for a few minutes after starting.

Plug in and turn on the desired 220 Volt AC single phase, 50 Hz electrical loads.

- DO NOT connect 3-phase loads to the generator.
- DO NOT overload the generator.

WARNING

Always remember to plug your appliances directly into the generator and do not plug the generator power cord into any electrical outlet or connect to the circuit breaker panel in your home. Connecting a generator to your home's electric utility company's power lines, or to another power source, called 'backfeeding' is a dangerous practice that is illegal in many states and municipalities.

This action if done incorrectly could damage your generator, appliances and could cause serious injury or death to you or a utility worker when attempting to restore power during an outage occurrence in the neighborhood who may then unexpectedly encounter high voltage on the utility line and suffer a fatal shock.

Whether injuries occur or not, if installed incorrectly and not to applicable laws and codes, you may be subject to fines or the utility company may disconnect your home power should this practice be found in your home.

If the generator will be connected to a building electrical system, those connections must isolate the generator power from the utility power. You are responsible for ensuring your generator's electricity does not backfeed into the electric utility power lines. These connections must comply with all applicable laws and codes – Consult your local utility company or a qualified electrician to properly install this connection.

Do Not Overload Generator

Capacity

Follow these simple steps to calculate the running and starting watts necessary for your purposes:

1. Select the electrical devices you plan on running at the same time.
2. Total the running watts of these items. This is the amount of power you need to keep your items running.
3. Identify the highest starting wattage of all devices identified in step 1. Add this number to the number calculated in step 2. Starting wattage is the surge of power needed to start some electric driven equipment. Following the steps listed under "Power Management" will guarantee that only one device will be starting at a time.

Power Management

Use the following formula to convert voltage and amperage to watts:

Volts × Amps = Watts

To prolong the life of your generator and attached devices, follow these steps to add electrical load:

1. Start the generator with no electrical load attached.
2. Allow the engine to run for several minutes to get up to temperature.
3. Plug in and turn on the first item. It is best to attach the item with the largest load first.
4. Allow the engine to stabilize.
5. Plug in and turn on the next item.
6. Allow the engine to stabilize.
7. Repeat steps 5-6 for each additional item.

NOTICE

Never exceed the specified capacity when adding loads to the generator.

Eco (Economy) Mode

The Eco Mode button can be activated to turn on economy control in order to minimize fuel consumption and noise while operating the unit during times of reduced electrical output. Eco Mode allows the engine speed to idle during periods of non-use.

The engine speed returns to normal when an electrical load is connected. When the economy switch is off, the engine runs at normal speed continuously.

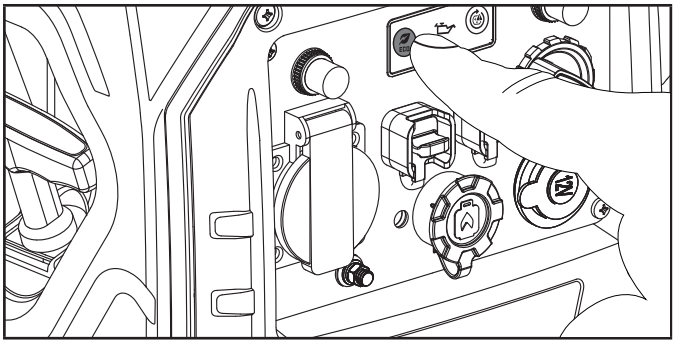

CAUTION

For periods of high electrical load or momentary fluctuations, the Eco Mode should be off.

12V DC Automotive Style Outlet

The 12V DC outlet(s) can be used with supplied accessories and other commercially available 12V DC automotive style plugs. The DC output is unregulated and can damage some products. Confirm the input voltage range of your item is at least 12-24V DC. When using the DC outlet turn the Eco Mode switch to the “OFF” position.

WARNING

DO NOT use both AC & DC together, by doing so you will damage the generator and possibly the equipment.

DO NOT operate a device while it is plugged in to the 12V DC outlet as it is unregulated and will damage equipment.

This 12V DC port is designed for battery charging and is unregulated.

Prolonged exposure to engine exhaust can cause serious injury or death.

CAUTION

While charging a device do not place on the exhaust side of the generator. Extreme heat caused by exhaust can damage the device, and cause a potential fire hazard.

Battery Charging

8. Before connecting the battery charging cable (not included) to a battery that is installed in a vehicle, disconnect the vehicle battery ground cable from the negative (–) battery terminal.
9. Plug the battery charging cable into the 12V DC receptacle of the generator.
10. Connect the red (+) battery charger lead to the red (+) battery terminal.
11. Connect the black (–) battery charger lead to the black (–) battery terminal.
12. Start the generator.

Important: The 12V DC outlet is ONLY to be used with a 12V DC battery charging cable. The 12V DC output is unregulated and will damage other 12V DC products. When using the 12V DC outlet, turn the Economy mode switch to the “OFF” position. Be sure all electric devices including the lines and plug connections are in good condition before connection to the generator.

CAUTION

Do not start the vehicle while the battery charging cable is connected and the generator is running. It will not give the battery a boost of power. The vehicle or the generator may be damaged. Charge only vented wet lead acid batteries. Other types of batteries may burst, causing personal injury or damage.

NOTICE

Be sure all electric devices including the lines and plug connections are in good condition before connection to the generator.

EN

Parallel Operation

The Champion model 92001i-DF-EU is parallel ready and can be operated in parallel with another Champion unit to increase the total available electrical power. A Champion parallel kit (sold separately) is required for parallel operation. For a list of compatible models or to order a parallel kit, please call customer service or visit
www.championpowerequipment.co.uk

Detailed instructions for parallel kit installation and operation of the connected generators are provided in the parallel kit operator's manual.

Stopping the Engine

Petrol

1. Turn off and unplug all electrical loads. Never start or stop the generator with electrical devices plugged in or turned on.
2. Let the generator run at no-load for several minutes to stabilize internal temperatures of the engine and generator.
3. Turn the fuel vent lever to the "OFF" position.

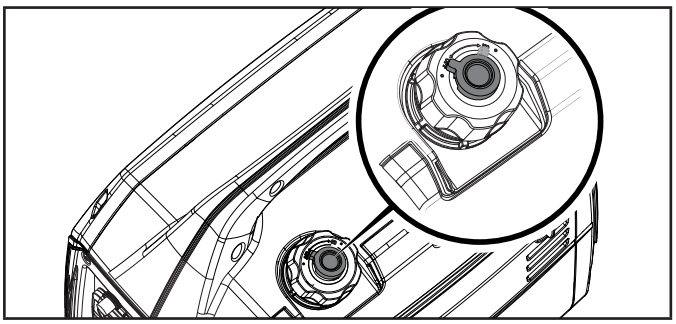

4. Turn the dial counterclockwise to the "STOP" position.

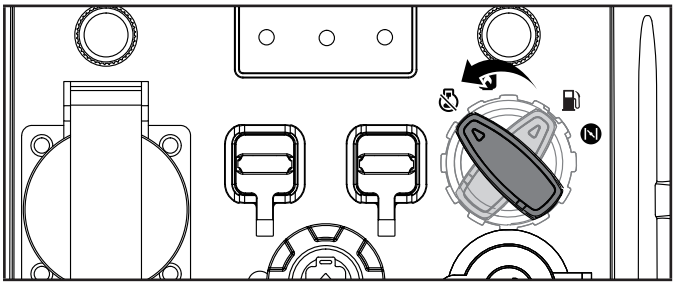

Important: Always ensure that the dial and fuel vent on the fuel cap are in the "OFF" position when the generator is not in use.

Propane

1. Turn off and unplug all electrical loads. Never start or stop the generator with electrical devices plugged in or turned on.
2. Let the generator run at no-load for several minutes to stabilize internal temperatures of the engine and generator.
3. Close the fuel valve on the propane cylinder.

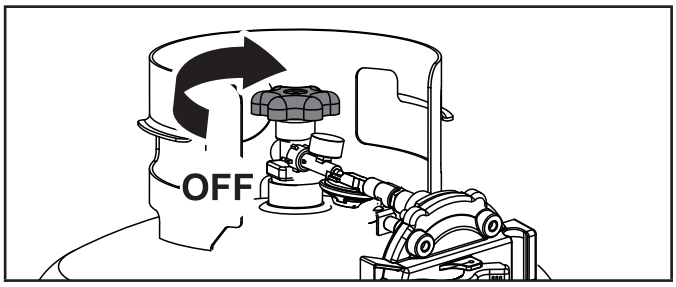

4. Turn the dial counterclockwise to the "STOP" position.

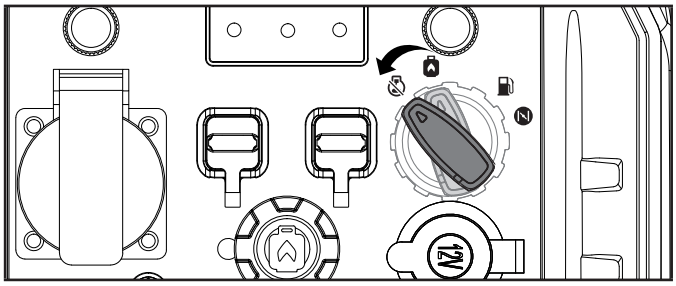

NOTICE

If the generator will not be used for a period of two (2) weeks or longer, please see the Storage section for proper engine and fuel storage.

Moving the Generator

- ALWAYS turn the generator off and ensure the fuel valve is closed.
- ALWAYS make sure engine and muffler are cooled down before the generator can be handled safely (typically 15-30 minutes).
- Lift unit up by the carrying handle and move to the desired location.
- Do not drop or strike unit or place under heavy objects.
- Failure to follow these instructions could result in personal injury or damage to the generator.

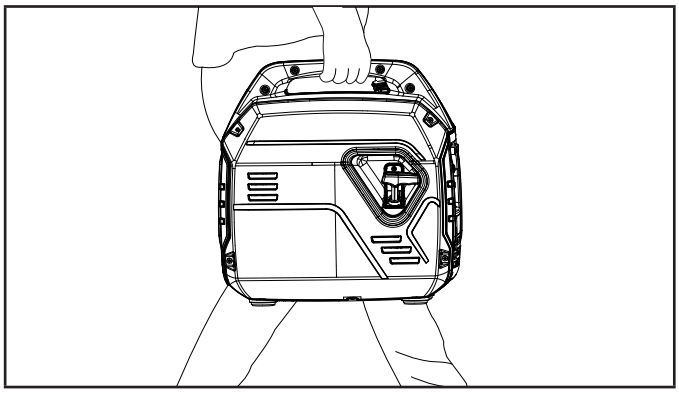

Operation at High Altitude

The density of air at high altitudes is lower than at sea level. Engine power is reduced as the air mass and air-fuel ratio decrease. Engine power and generator output will be reduced approximately 3½% for every 1000 ft. of elevation above sea level. At high altitudes increased exhaust emissions can also result due to the increased enrichment of the air fuel ratio. Other high altitude issues can include hard starting, increased fuel consumption and spark plug fouling.

To alleviate high altitude issues other than the natural power loss, CPE can provide a high altitude carburetor main jet. The alternative main jet and installation instructions can be obtained by contacting our Technical Support Team. Installation instructions are also available in the Technical Bulletin area of the CPE website.

The part number and recommended minimum altitude for the application of the high altitude carburetor main jet is listed in the following table.

In order to select the correct high altitude main jet it is necessary to identify the carburetor model. For this purpose, a code is stamped on the side of the carburetor. Select the correct high altitude jet part number corresponding to the carburetor code found on your particular carburetor.

Carb. Code	High Alt. Jet Part Number	Min. Altitude
100160764	100005742	3000 ft. (914 m)
	100030032	6000 ft. (1829 m)

⚠ WARNING

Operation using the alternative main jet at elevations lower than the recommended minimum altitude can damage the engine. For operation at lower elevations, the originally supplied standard main jet must be used. Operating the engine with the wrong engine configuration at a given altitude may increase its emissions and decrease fuel efficiency and performance.

MAINTENANCE

Make certain that the generator is kept clean and stored properly. Only operate the unit on a flat, level surface in a clean, dry operating environment. DO NOT expose the unit to extreme conditions, excessive dust, dirt, moisture or corrosive vapors.

⚠ WARNING

Never operate a damaged or defective generator.

⚠ WARNING

Improper maintenance will void your warranty.

NOTICE

For Emission control devices and systems, read and understand your responsibilities for service as stated in the Emission Control Warranty Statement of this manual.

The owner/operator is responsible for all periodic maintenance.

Complete all scheduled maintenance in a timely manner.

Correct any issue before operating the generator.

For service or parts assistance, contact our Technical Support Team at +44(0)-1942-715-407.

Cleaning the Generator

⚠ CAUTION

DO NOT spray generator directly with water.

Water can enter the generator through the cooling slots and damage the generator windings. It can also contaminate the fuel system.

1. Use a damp cloth to clean exterior surfaces of the generator.
2. Use a soft bristle brush to remove dirt and oil.
3. Use an air compressor (25 PSI) to clear dirt and debris from the generator.
4. Inspect all air vents and cooling slots to ensure that they are clean and unobstructed.

To prevent accidental starting, remove and ground the spark plug wire before performing any service.

Changing the Engine Oil

Change oil when the engine is warm. Refer to the oil specification to select the proper grade for your operating environment.

1. Set the generator on top of a work bench or table.
2. Loosen the cover screws and remove the maintenance cover.
3. Remove oil fill cap/dipstick.

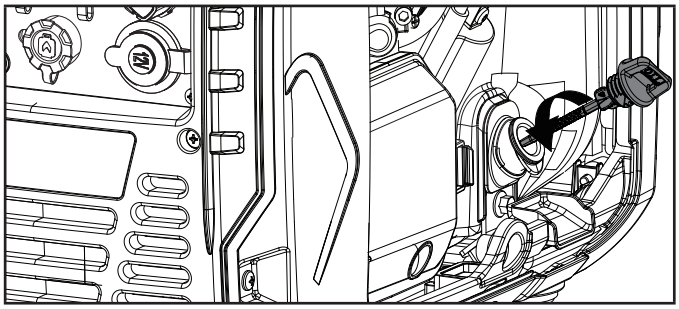

EN

4. Tilt the generator on its side and allow the oil to drain completely.

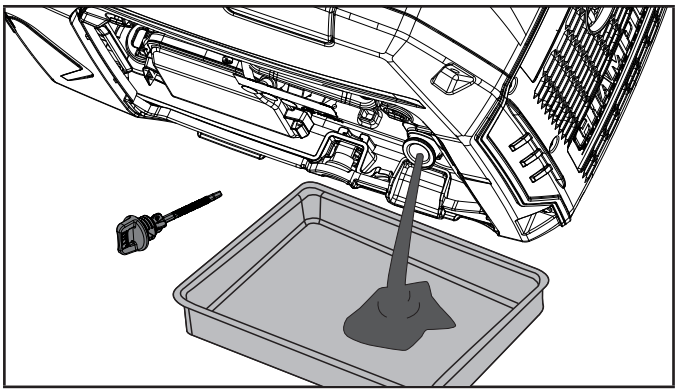

5. Add oil according to *Add Engine Oil* in *Assembly* section. DO NOT OVERFILL. Oil not included for routine maintenance.
6. Replace oil fill cap/dipstick and secure maintenance cover.
7. Dispose of used oil at an approved waste management facility.

NOTICE

Once oil has been added, a visual check should show oil about 1-2 threads from running out of the fill hole. If using the dipstick to check oil level, DO NOT screw in the dipstick while checking.

Cleaning and Adjusting the Spark Plug

1. Remove the maintenance cover.
2. Remove spark plug access cap from the top panel.

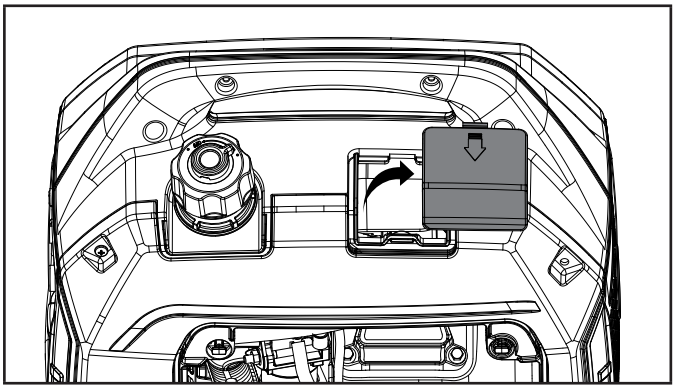

3. Remove the spark plug cable from the spark plug.
4. Use a spark plug socket tool (not included), or a 13/16 in. (21 mm) socket (not included) to remove the plug.

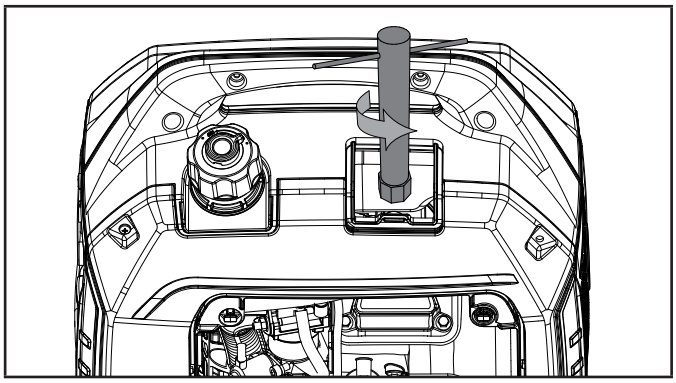

5. Inspect the electrode on the plug. It must be clean and not worn to produce the spark required for ignition.
6. Make certain the spark plug gap is 0.024-0.031 in. (0.6-0.8 mm).

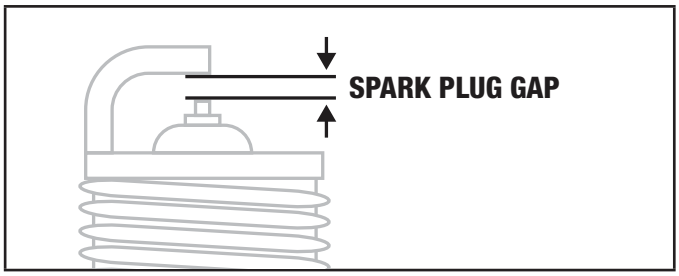

7. Refer to the spark plug types in Specifications when replacing the plug.
8. Firmly re-install the plug.
9. Attach the spark plug cable to the spark plug.
10. Reinstall the spark plug access cap and maintenance cover.

Cleaning the Air Filter

1. Remove the maintenance cover.
2. Locate the air filter plastic cover and remove by pinching the clips together and pulling the cover off.

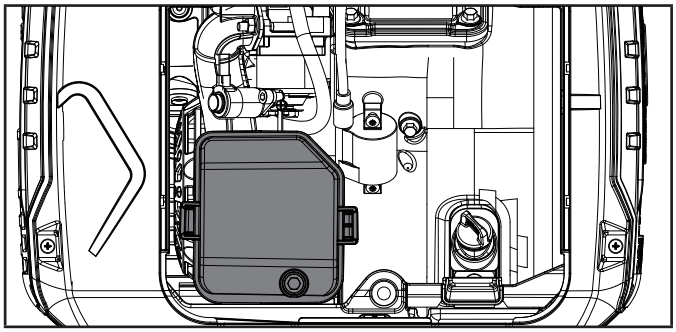

3. Remove the foam element.
4. Wash in liquid detergent and water. Squeeze thoroughly dry in a clean cloth.
5. Saturate in clean engine oil.
6. Squeeze in a clean, absorbent cloth to remove all excess oil.

7. Place the filter in the assembly.
8. Reattach the air filter cover.
9. Reinstall the maintenance cover and tighten the cover screw securely.

Cleaning the Spark Arrestor

1. Allow the engine to cool completely before servicing the spark arrestor.
2. Remove the 6 screws holding the cover plate on the muffler side of the generator.
3. Remove the screw which retains the spark arrestor to the muffler.
4. Remove the spark arrestor screen.
5. Carefully remove the carbon deposits from the spark arrestor screen with a wire brush.

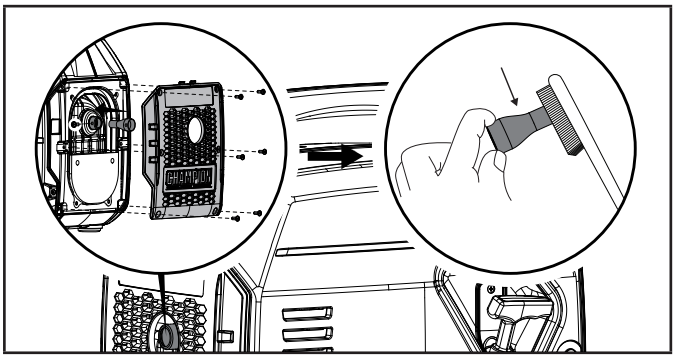

6. Replace the spark arrestor if it is damaged.
7. Position the spark arrestor on the muffler and attach by reversing the steps from above.

⚠ CAUTION

Failure to clean the spark arrestor will result in poor engine performance.

NOTICE

Federal and local laws and administrative requirements indicate when and where spark arrestors are required. When ordered, spark arrestors are required for operation of this generator in National Forest lands. In California, this generator must not be used on any forest-covered land, brush-covered land, or grass-covered land unless the engine is equipped with a spark arrestor.

Adjusting the Governor

⚠ WARNING

Tampering with the factory set governor will void your warranty.

The air-fuel mixture is not adjustable. Tampering with the governor can damage your generator and your electrical devices and will void your warranty. Contact our Technical Support Team at +44(0)-1942-715-407 for all other service and/or adjustment needs.

Maintenance Schedule

Follow the service intervals indicated in the following maintenance schedule.

Service your generator more frequently when operating in adverse conditions.

Contact our Technical Support Team at +44(0)-1942-715-407 to locate the nearest CPE certified service dealer for your generator or engine maintenance needs.

EN

EVERY 8 HOURS OR PRIOR TO EACH USE

- Check oil level
- Clean around air intake and muffler
- Check propane (LPG) hose for leaks

FIRST 5 HOURS (BREAK IN)

- Change oil

EVERY 50 HOURS OR ANNUALLY

- Clean air filter
- Change oil if operating under heavy load or in hot environments

EVERY 100 HOURS OR ANNUALLY

- Change oil
- Clean/adjust spark plug
- Clean spark arrestor
- Clean fuel valve filter*

EVERY 250 HOURS

- Clean combustion chamber*
- Check/adjust valve clearance*

EVERY 3 YEARS

- Replace fuel line*
- Replace LPG hose

** To be performed by knowledgeable, experienced owners or CPE certified service centers.*

STORAGE

⚠ DANGER

Petrol vapors are highly flammable and extremely explosive.

DO NOT light or smoke cigarettes. Fire or explosion can cause severe burns or death.

Only fill or drain fuel outdoors in a well-ventilated area. DO NOT pump petrol directly into the generator. Use an approved container to transfer the fuel to the generator.

Never use a petrol container, petrol tank, or any other fuel item that is broken, cut, torn or damaged.

DO NOT overfill the petrol tank. Always keep fuel away from sparks, open flames, pilot lights, heat and other sources of ignition.

Short Term Storage (up to 30 days)

Petrol in the petrol tank has a maximum shelf life of up to 1 year with the addition of properly formulated fuel stabilizers and if stored in a cool, dry place. Petrol in the carburetor, however, may gum up and clog the carburetor if it isn't used or drained within 2-4 weeks. We recommend always removing fuel when not in use for 30 days.

If using the generator within 2 weeks, follow the steps according to *Stopping the Engine* section.

1. If not using the generator for 2-4 weeks, begin by making sure all appliances are disconnected from the generator.
2. Start the generator as instructed in *Starting the Engine* section.
3. Let the engine run until fuel starvation has stopped the engine.
4. After the engine stops, turn the dial counterclockwise to the "STOP" position.

Mid Term Storage (30 days – 1 year)

Petrol in the tank has a maximum shelf life of up to 1 year with the addition of a properly formulated fuel stabilizer and stored in a cool, dry place.

1. Be sure all appliances are disconnected from the generator.
2. Add a properly formulated fuel stabilizer to the petrol tank.
3. Start engine by following directions in the *Starting the Engine* section.
4. Run the generator for 10 minutes so the treated petrol cycles through the fuel system and carburetor.
5. Let the engine run until fuel starvation has stopped the engine.
6. After the engine stops, turn the dial counterclockwise to the "STOP" position.
7. After fuel has run out and the engine has stopped, allow the engine to cool.
8. Remove maintenance cover.
9. Remove the spark plug and pour about a tablespoon of oil into the cylinder.
10. SLOWLY pull the recoil to rotate the engine to distribute and lubricate the cylinder.
11. Re-install the spark plug and spark plug wire.
12. Re-install the maintenance cover.
13. Clean the generator according to *Cleaning the Generator*.
14. Store the generator in a cool, dry place out of direct sunlight.

Long Term Storage (more than 1 year)

For storage over 1 year, the petrol tank and carburetor must be completely drained of petrol.

1. Be sure all appliances are disconnected from generator.
2. Place inverter on blocks to allow appropriate petrol container or pan to slide under inverter.
3. Remove the maintenance cover.
4. Turn the dial to the petrol "RUN" position.
5. Using a Phillips screwdriver, rotate drain screw counterclockwise (3) full turns. Petrol will drain through clear tubing out underneath the inverter. Make sure draining petrol empties into an appropriate container.

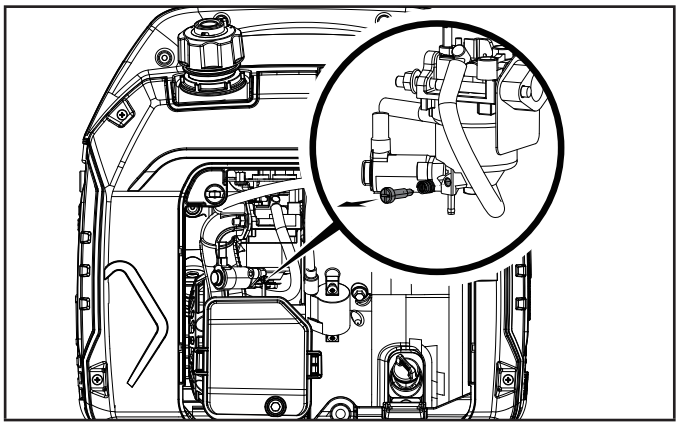

6. When petrol stops flowing from the clear tube, rotate drain screw clockwise until tight. Properly dispose of the drained petrol according to local regulations or guidelines.
7. Turn the fuel dial to the "STOP" position.
8. Follow steps 8-12 according to Short Term Storage.

Transportation

To prevent fuel spillage when transporting or during temporary storage, the generating set should be secured upright in its normal operating position, with the engine switch OFF. The fuel valve lever should be turned OFF.

⚠ WARNING

When transporting:

Do not overfill the tank. Do not operate the generating set while it is on vehicle. Take the generating set off the vehicle and use it in a well-ventilated place. Avoid a place exposed to direct sunlight when putting the generating set on a vehicle. If the generating set is left in an enclosed vehicle for many hours, high temperature inside the vehicle could cause fuel to vaporize resulting in a possible explosion.
Do not drive on a rough road for an extended period with the generating set on board. If you must transport the generating set on a rough road, drain the fuel from the generating set beforehand.

Removing from Storage

If the generator has been improperly stored for a long period of time with petrol in the petrol tank and/or carburetor, all fuel must be drained and the carburetor must be thoroughly cleaned. This process involves technically advanced tasks. For assistance please call our Technical Support Team at +44(0)-1942-715-407.

If the petrol tank and carburetor were properly emptied of all petrol prior to the generator being stored, follow the below steps when removing from storage.

1. Be sure the fuel dial is in the “STOP” position.
2. Add petrol to the generator according to *Add Fuel.*
3. Turn the dial to the petrol “RUN” position.
4. After 5 minutes check the carburetor and air filter areas for any leaking petrol. If any leaks are found, the carburetor will need to be disassembled and cleaned or replaced. If no petrol leaks are found, turn the fuel dial to the “STOP” position.
5. Check engine oil level and add clean, fresh oil if needed. See Oil Specifications for proper oil type.
6. Check and clear air filter of any obstructions such as bugs or cobwebs. If necessary, clean air filter according to Cleaning the Air Filter.
7. Start the generator according to Starting the Engine.

⚠ DANGER

Generator exhaust contains odorless and colorless carbon monoxide gas. Breathing carbon monoxide will cause nausea, dizziness, fainting or death. If you start to feel dizzy or weak, get to fresh air immediately.

To avoid accidental or unintended ignition of your generator during periods of storage, the following precautions should be followed:

– When storing the generator make sure the fuel dial is set to the “STOP” position.

EN

SPECIFICATIONS

Generator Specifications

Generator Model	92001i-DF-EU
Start Type	Manual
Watts (Max/Running)	2200/1900
Watts (LPG) (Max/Running)	2200/1710
Volts AC	220
AC Amps @ 220V	8.6
Volts DC	12
DC Amps	8.3
Frequency	50 Hz
Phase	Single
Grounding Type	Neutral Floating
Weight	39.lb. (17.9 kg)
Length	17.3 in. (44 cm)
Width	11.5 in. (29.2 cm)
Height	17.7 in. (45 cm)
Measured sound pressure level (7m Eco Mode)	58dB(A)
Guaranteed sound power level	93 dB(A)
Noise measurement uncertainty	≤1.5 dB(A)

Engine Specifications

Model	148F-D/148FS-D
Displacement	79 cc
Type	4-Stroke OHV

Spark Plug

OEM Type	E6RTC
Replacement Type	NGK BPR5HS or equivalent
Gap	0.024-0.031 in. (0.6-0.8 mm)

Valve

Intake Clearance	0.004-0.006 in. (0.10-0.15 mm)
Exhaust Clearance	0.006-0.008 in. (0.15-0.20 mm)

NOTICE

A technical bulletin regarding valve adjustment procedures is available at www.championpowerequipment.co.uk

Oil Specifications

DO NOT OVERFILL.

Type	*See following chart
Capacity	16.9 fl. oz. (500 ml)

*The Starting Watts listed on your generator is the wattage the generator can output for an average of 6 seconds (Inverter) or 10 minutes (Open Frame Type).

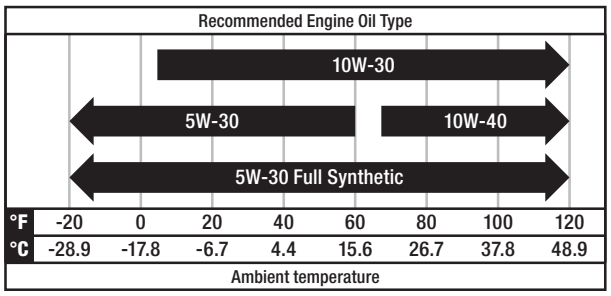

NOTICE

Temperature will affect engine oil and engine performance. Change the type of engine oil used based on temperature shown in the *"Recommended Engine Oil Type"* table.

Fuel Specifications

Use unleaded petrol with a minimum octane rating of 85 and an ethanol content of 10% or less by volume. DO NOT USE E15 or E85. DO NOT OVERFILL.

Petrol Capacity	1.1 gal. (4 L)

Propane (LPG)

– Use only an approved LPG cylinder equipped with an OPD (overfilling prevention device) valve.

Temperature Specifications

Starting Temperature Range (°F/°C)	5 to 104/-15 to 40

NOTICE

An important message about temperature: Your product is designed and rated for continuous operation at ambient temperatures up to 104°F (40°C). When needed, it may be operated at temperatures ranging from 5°F (-15°C) to 122°F (50°C) for short periods of time. If exposed to temperatures outside this range during storage, it should be brought back within this range before operation. In any event, the product must always be operated outdoors, in a well-ventilated area and away from doors, windows and vents.

WARNING

Operation using the alternative main jet at elevations lower than the recommended minimum altitude can damage the engine. For operation at lower elevations, the originally supplied standard main jet must be used. Operating the engine with the wrong engine configuration at a given altitude may increase its emissions and decrease fuel efficiency and performance.

TROUBLESHOOTING

Problem	Cause	Solution
Engine will not start.	No fuel.	Add fuel.
	Faulty spark plug.	Clean and adjust spark plug or replace.
	Low oil level.	Fill crankcase to the proper level.
		Place generator on a flat, level surface.
	Spark plug wire loose.	Attach wire to spark plug.
	Fuel valve is closed.	Open fuel valve.
	Old fuel or water in fuel.	Drain fuel and replace with fresh fuel.
	Flooded with fuel.	Let unit stand for 10 mins.
Engine starts but runs roughly.	Choke in the wrong position.	Move choke until it stops under RUN position or push in completely.
	Dirty air filter.	Clean or replace air filter.
	Dirty fuel valve.	Clean the fuel valve.
	Clogged spark arrestor.	Clean spark arrestor.
Engine shuts down during operation.	Out of fuel.	Fill fuel tank.
	Low oil level.	Fill crankcase to the proper level. Place generator on a flat, level surface.
	Clogged spark arrestor.	Clean spark arrestor.
Generator cannot supply enough power or overheating.	Generator is overloaded.	Review load and adjust. See “Connecting Electrical Loads.”
	Dirty air filter.	Clean or replace air filter.
	Choke in wrong position.	Move choke until it stops under RUN position or push in completely.
Engine is running but no AC output.	Poor cord connection.	Check all connections.
	Circuit breaker is open.	Reset circuit breaker.
	Loose wiring.	Inspect and tighten wiring connections.
	AC Overload: Button illuminated red	Reduce AC load and press Overload Reset Button until illuminated green.
	Other.	Contact the help line.
Engine hunts or falters.	Engine governor defective.	Contact the help line.
	Dirty fuel valve.	Clean the fuel valve.
	Carburetor is dirty and running lean.	Contact the help line.
	Choke in wrong position.	Move choke until it stops under RUN position or push in completely.
DUAL FUEL MODELS ONLY: Engine will not stop.	Propane valve is still open.	Turn the propane valve to the CLOSED position on the tank.
Repeated circuit breaker tripping.	Overload.	Review load and adjust. See “Connecting Electrical Loads.”
	Faulty power cords or device.	Check for damaged, bare or frayed wires. Replace defective device.
	Circuit breaker still too hot.	Let unit sit for 5 mins.

For other issues and technical support.

EN

WARRANTY*

CHAMPION POWER EQUIPMENT
3 YEAR LIMITED WARRANTY

Warranty Qualifications

To register your product for warranty and FREE lifetime call center technical support please visit:
https://www.championpowerequipment.co.uk
To complete registration you will need to include a copy of the purchase receipt as proof of original purchase. Proof of purchase is required for warranty service. Please register within ten (10) days from date of purchase.

Repair/Replacement Warranty

CPE warrants to the original purchaser that the mechanical and electrical components will be free of defects in material and workmanship for a period of three (3) years for domestic usage or 1000 hours which comes first and One (1) Year for commercial and industrial use or 1000 hours which ever comes first. Transportation charges on product submitted for repair or replacement under this warranty are the sole responsibility of the purchaser. This warranty only applies to the original purchaser and is not transferable. For full T&C's please visit www.championpowerequipment.co.uk.

Do Not Return The Unit To The Place Of Purchase

Contact CPE's Technical Service and CPE will troubleshoot any issue via phone or e-mail. If the problem is not corrected by this method, CPE will, at its option, authorize evaluation, repair or replacement of the defective part or component at a CPE Service Center. CPE will provide you with a case number for warranty service. Please keep it for future reference. Repairs or replacements without prior authorization, or at an unauthorized repair facility, will not be covered by this warranty.

Warranty Exclusions

This warranty does not cover the following repairs and equipment:

Normal Wear

Products with mechanical and electrical components need periodic parts and service to perform well. This warranty does not cover repair when normal use has exhausted the life of a part or the equipment as a whole.

Installation, Use and Maintenance

This warranty will not apply to parts and/or labor if the product is deemed to have been misused, neglected, involved in an accident, abused, loaded beyond the product's limits, modified, installed improperly or connected incorrectly to any electrical component. Normal maintenance is not covered by this warranty and is not required to be performed at a facility or by a person authorized by CPE.

Other Exclusions

This warranty excludes:

- Cosmetic defects such as paint, decals, etc.
- Wear items such as filter elements, o-rings, etc.
- Accessory parts such as starting batteries, piston rings and storage covers.
- Failures due to acts of God and other force majeure events beyond the manufacturer's control.
- Problems caused by parts that are not original Champion Power Equipment parts.

Any part(s) deemed to be damaged by the user.When applicable, this warranty does not apply to products used for prime power in place of a utility.

Limits of Implied Warranty and Consequential Damage

Champion Power Equipment disclaims any obligation to cover any loss of time, use of this product, freight, or any incidental or consequential claim by anyone from using this product. THIS WARRANTY AND THE ATTACHED UK EPA and/or CARB EMISSION CONTROL SYSTEM WARRANTIES (WHEN APPLICABLE) ARE IN LIEU OF ALL OTHER WARRANTIES, EXPRESS OR IMPLIED, INCLUDING WARRANTIES OF MERCHANTABILITY OR FITNESS FOR A PARTICULAR PURPOSE.

A unit provided as an exchange will be subject to the warranty of the original unit. The length of the warranty governing the exchanged unit will remain calculated by reference to the purchase date of the original unit.

This warranty gives you certain legal rights which may change from state to state or province to province. Your state or province may also have other rights you may be entitled to that are not listed within this warranty.

EINFÜHRUNG

Herzlichen Glückwunsch zum Kauf eines CPE-Produkts (Champion Power Equipment). CPE entwickelt, baut und unterstützt alle unsere Produkte nach strengen Spezifikationen und Richtlinien. Bei richtiger Produktkenntnis, sicherer Anwendung und regelmäßiger Wartung sollte dieses Produkt viele Jahre lang zufriedenstellende Dienste leisten.

Es wurden alle Bemühungen unternommen, um die Richtigkeit und Vollständigkeit der Informationen in diesem Handbuch zum Zeitpunkt der Veröffentlichung zu gewährleisten, und wir behalten uns das Recht vor, das Produkt und dieses Dokument jederzeit ohne vorherige Ankündigung zu ändern, zu ergänzen und/oder zu verbessern.

CPE legt großen Wert darauf, wie unsere Produkte konstruiert, hergestellt, betrieben und gewartet werden, sowie auf die Sicherheit des Bedieners und der Personen in der Umgebung des Generators. Daher ist es WICHTIG, dieses Produkthandbuch und andere Produktunterlagen vor dem ersten Einsatz gründlich durchzulesen und sich mit der Montage, dem Betrieb, den Gefahren und der Wartung des Produkts vollständig vertraut zu machen. Machen Sie sich vor jedem Einsatz mit den Sicherheits- und Betriebsvorschriften vertraut. Dasselbe gilt für alle anderen Personen, die das Produkt bedienen wollen. Bitte lassen Sie immer Ihren gesunden Menschenverstand walten und gehen Sie bei der Bedienung des Produkts stets mit Vorsicht vor,um Unfälle, Sachschäden oder Verletzungen zu vermeiden. Wir möchten, dass Sie Ihr CPE-Produkt auch in den kommenden Jahren nutzen können und damit zufrieden sind.

Wenn Sie sich wegen Ersatzteilen und/oder Serviceleistungen an CPE wenden, müssen Sie jeweils die vollständige Modell- und Seriennummer Ihres Produkts angeben. Übertragen Sie die Informationen auf dem Typenschild Ihres Produkts in die folgende Tabelle:

CPE TECHNISCHER SUPPORT
+49 6227/655996-3
MODELLNUMMER
92001i-DF-EU
SERIENNUMMER
KAUFDATUM
KAUFORT

SICHERHEITSBESTIMMUNGEN

Sicherheitssymbole dienen dazu, Ihre Aufmerksamkeit auf mögliche Gefahren zu lenken. Beachten Sie die Sicherheitssymbole und ihre Erklärungen genau und machen Sie sich mit ihnen vertraut. Durch die Sicherheitshinweise allein wird eine Gefahr nicht ausgeschlossen. Die darin enthaltenen Anweisungen oder Warnungen ersetzen nicht die eigentlichen Unfallverhütungsmaßnahmen.

⚠ GEFAHR

GEFAHR weist auf eine gefährliche Situation hin, die, wenn sie nicht vermieden wird, zum Tod oder zu schweren Verletzungen führt.

⚠ WARNUNG

WARNUNG weist auf eine gefährliche Situation hin, die, wenn sie nicht vermieden wird, zum Tod oder zu schweren Verletzungen führen kann.

⚠ VORSICHT

VORSICHT weist auf eine gefährliche Situation hin, die, wenn sie nicht vermieden wird, zu leichten oder mittelschweren Verletzungen führen kann.

HINWEIS

HINWEIS bezieht sich auf Informationen, die als wichtig erachtet werden, aber nicht gefahrenbezogen sind (z. B. Meldungen zu Sachschäden).

DE

WICHTIGE SICHERHEITSHINWEISE

⚠ GEFAHR

Die Abgase des Generators enthalten Kohlenmonoxid, d. h. ein farbloses, geruchloses und giftiges Gas. Das Einatmen von Kohlenmonoxid führt zu Übelkeit, Schwindel, Ohnmacht oder Tod. Wenn Sie sich plötzlich schwindlig oder schwach fühlen, gehen Sie sofort an die frische Luft.

BETREIBEN SIE DEN GENERATOR NUR IM FREIEN IN EINEM GUT BELÜFTETEN BEREICH UND LEITEN SIE DIE ABGASE IN EINE ANDERE RICHTUNG.

Betreiben Sie den Generator NICHT innerhalb von Gebäuden, einschließlich Garagen, Fahrzeugen, Kellern, Kriechkellern und Schuppen, Kabinen oder Kammern, einschließlich des Generatorraums eines Wohnmobils.

Achten Sie darauf, dass die Abgase NICHT durch Fenster, Türen, Lüftungsöffnungen oder andere Öffnungen in einen geschlossenen Raum gelangen.

⚠ GEFAHR

Die Verwendung eines Generators in Innenräumen kann **INNERHALB VON MINUTEN TÖDLICH SEIN**. Die Abgase des Generators enthalten Kohlenmonoxid. Dabei handelt es sich um ein Gift, das man weder sehen noch riechen kann.

VERWENDEN Sie das Gerät niemals im Inneren von Häusern, Nebengebäuden, Schuppen, Garagen, Fahrzeugen oder engen Räumen, SELBST WENN die Türen und Fenster geöffnet und gut belüftet sind.

NUR im Freien**UND WEIT ENTFERNT** von Fenstern, Türen und Lüftungsöffnungen verwenden.

VERWENDEN SIE DEN GENERATOR NIEMALS mit einer Abgasrohrverlängerung oder zusätzlichen Absauganlagen, weil dadurch die Garantie erlischt.

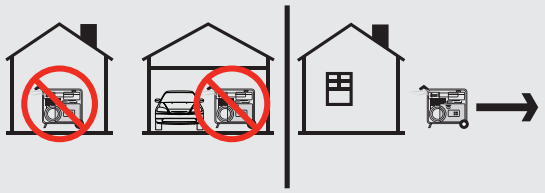

Installieren Sie batteriebetriebene Kohlenmonoxidalarme oder steckerfertige Kohlenmonoxidalarme mit Batterie-Backup gemäß den Anweisungen des Herstellers.

⚠ WARNUNG

Obwohl der Generator einen Funkenschutz enthält, sollten Sie einen Mindestabstand von 1,5 m (5 ft.) zu trockener Vegetation, um Brände zu vermeiden.

⚠ GEFAHR

Betreiben Sie das Gerät mit angebrachten Schutzvorrichtungen.

Rotierende Teile können sich in Händen, Füßen, Haaren, Kleidung und/oder Accessoires verfangen. Die Folge kann eine traumatische Amputation oder eine schwere Schnittverletzung sein.

Achten Sie darauf, dass Hände und Füße nicht in die Nähe rotierender Teile kommen.

Binden Sie lange Haare zusammen und tragen Sie keinen Schmuck.

Tragen Sie KEINE locker sitzende Kleidung, herunterhängende Bänder oder sonstige Gegenstände, die sich verfangen könnten.

⚠ GEFAHR

Der Generator erzeugt eine starke Spannung.

Berühren Sie KEINE unisolierten Drähte oder Steckdosen.

Verwenden Sie KEINE abgenutzten, beschädigten oder ausgefransten Elektrokabel. Für eine ordnungsgemäße Anwendung dürfen nur Elektrokabel von Champion verwendet werden.

Betreiben Sie den Generator NICHT bei nassem Wetter, einschließlich Regen und Schnee.

Erlauben Sie Kindern unter 18 Jahren oder unqualifizierten Personen NICHT, den Generator zu betreiben oder zu warten.

Verwenden Sie einen FI-Schutzschalter in feuchten Bereichen und in Bereichen mit leitfähigem Material, wie z. B. Bodenbelag aus Metall.

Für den Anschluss an das elektrische System Ihres Hauses ist ein gelisteter 30-A-Umschalter erforderlich, der von einem lizenzierten Elektriker installiert und von der zuständigen Behörde genehmigt wurde. Der Anschluss muss den Generator vom Stromnetz trennen und allen geltenden Gesetzen und elektrischen Vorschriften entsprechen.

⚠ WARNUNG

Verwenden Sie den Generator nicht für medizinische Zwecke oder Lebenserhaltungssysteme.

Rufen Sie in Notfällen sofort den Notdienst.

Verwenden Sie dieses Produkt NIEMALS zur Stromversorgung von lebenserhaltenden Systemen oder Vorrichtungen.

Verwenden Sie dieses Produkt NIEMALS zur Stromversorgung von medizinischen Geräten oder Vorrichtungen.

Informieren Sie sofort Ihren Stromversorger, wenn Sie oder jemand in Ihrem Haushalt auf elektrische Lebenserhaltungssysteme angewiesen sind.

Informieren Sie sofort Ihren Stromversorger, wenn ein Stromausfall für Sie oder eine Person in Ihrem Haushalt zu einem medizinischen Notfall führen würde.

⚠ WARNUNG

Funken von einem entfernten Zündkerzenkabel können zu einem Brand oder Stromschlag führen.

Bei Wartungsarbeiten am Generator:

Ziehen Sie das Zündkerzenkabel heraus und platzieren Sie es so, dass es weder den Stecker noch einen anderen Metallgegenstand berührt.

NICHT bei herausgezogenem Stecker auf Funkenbildung prüfen.

Verwenden Sie nur zugelassene Zündkerzenprüfgeräte.

⚠ WARNUNG

Laufende Motoren erzeugen Wärme. Bei Berührung können schwere Verbrennungen auftreten. Brennbares Material kann bei Berührung in Brand geraten.

Berühren Sie KEINE heißen Oberflächen.

Vermeiden Sie jeglichen Kontakt mit heißen Abgasen.

Lassen Sie das Gerät abkühlen, bevor Sie es berühren.

Halten Sie an allen Seiten einen Abstand von mindestens 91,4 cm (3 ft.) ein, um eine ausreichende Kühlung zu gewährleisten.

Halten Sie einen Abstand von mindestens 1,5 m (5 ft.) zu brennbaren Materialien ein.

⚠ WARNUNG

Durch schnelles Einziehen des Rückstoßseils werden Hand und Arm schneller zum Motor gezogen, als Sie loslassen können. Die Folge können Knochenbrüche, Frakturen, Prellungen oder Verstauchungen sein. Unbeabsichtigtes Starten kann zu Verheddern, traumatischer Amputation oder Schnittwunden führen. Rückspulvorrichtungen sind nicht Bestandteil der angebotenen Garantie.

Ziehen Sie beim Starten des Motors langsam am Rückstoßseil, bis Sie einen Widerstand spüren, und ziehen Sie dann schnell, um einen Rückschlag zu vermeiden.

Starten oder stoppen Sie den Motor NICHT mit eingesteckten und eingeschalteten elektrischen Geräten.

Ziehen Sie NICHT übermäßig stark an der Rücklaufschnur, weil Sie dadurch den Mechanismus beschädigen können und die Garantie erlischt.

⚠ VORSICHT

Eine Überschreitung der Generatorlaufleistung kann zur Beschädigung des Generators und/oder der angeschlossenen elektrischen Geräte führen.

Den Generator NICHT überlasten.

Verändern Sie NICHT die eingestellte Drehzahl.

Verändern Sie den Generator in KEINER Weise.

⚠ VORSICHT

Starten Sie den Generator und warten Sie, bis sich der Motor stabilisiert hat, bevor Sie elektrische Lasten anschließen.

Schließen Sie elektrische Geräte im ausgeschalteten Zustand an und schalten Sie sie dann für den Betrieb ein.

Schalten Sie elektrische Geräte aus und trennen Sie sie vom Stromnetz, bevor Sie den Generator abschalten.

⚠ VORSICHT

Eine unsachgemäße Behandlung oder Verwendung des Generators kann diesen beschädigen, seine Lebensdauer verkürzen oder zum Erlöschen der Garantie führen.

Verwenden Sie den Generator nur für den vorgesehenen Verwendungszweck.

Betreiben Sie das Gerät nur auf ebenen Flächen.

Setzen Sie den Generator NICHT übermäßiger Feuchtigkeit, Staub, Schmutz oder Wasser aus.

Achten Sie darauf, dass die Kühlschlitze NICHT durch Material blockiert werden.

Wenn angeschlossene Geräte überhitzen, schalten Sie sie aus und trennen Sie sie vom Generator.

Verwenden Sie den Generator NICHT:

- Wenn die Stromversorgung unterbrochen ist
- Wenn das Gerät Funken verursacht, Rauch entwickelt oder Flammen austreten
- Wenn das Gerät übermäßig vibriert

Brennstoffsicherheit

⚠ GEFAHR

BENZIN, BENZINDÄMPFE UND PROPAN (LPG) SIND LEICHT ENTZÜNDLICH UND EXPLOSIV.

Feuer oder Explosion können schwere Verbrennungen verursachen oder zum Tod führen.

Benzin und Benzindämpfe:

- Benzin ist leicht entzündlich und explosiv.
- Benzin kann bei Entzündung einen Brand oder eine Explosion verursachen.
- Benzin ist ein flüssiger Kraftstoff, aber die Dämpfe können sich ebenfalls entzünden.
- Benzin ist ein hautreizendes Mittel und muss sofort gereinigt werden, wenn es auf Haut oder Kleidung verschüttet wird.
- Benzin hat einen unverwechselbaren Geruch. Dadurch können mögliche Lecks schnell erkannt werden.

- Bei einem Petroleumgasbrand dürfen die Flammen nicht gelöscht werden, außer wenn dadurch das Brennstoffzufuhrventil AUSGESCHALTET werden kann. Der Grund dafür ist, dass eine Explosionsgefahr entstehen kann, wenn ein Feuer gelöscht und die Brennstoffzufuhr nicht AUSGESCHALTET wird.
- Benzin dehnt sich mit der Umgebungstemperatur aus oder zieht sich zusammen. Füllen Sie den Benzintank nie voll, da Benzin Platz braucht, um sich bei steigenden Temperaturen ausdehnen zu können.

Flüssiggas:

- Flüssiggas ist leicht entzündlich und explosiv.
- Flüssiggas steht unter Druck und kann bei Entzündung einen Brand oder eine Explosion verursachen.
- Flüssiggas ist schwerer als Luft und kann sich beim Ausströmen an tiefen Stellen absetzen.
- Flüssiggas hat einen unverwechselbaren Geruch. Dadurch können mögliche Lecks schnell erkannt werden.
- Bei einem Petroleumgasbrand sollten die Flammen erst gelöscht werden, wenn das Ventil der Brennstoffzufuhr AUSGESCHALTET ist. Der Grund dafür ist, dass eine Explosionsgefahr entstehen kann, wenn ein Feuer gelöscht und die Brennstoffzufuhr nicht AUSGESCHALTET wird.
- Achten Sie beim Austausch von Flüssiggasflaschen darauf, dass das Flaschenventil vom selben Typ ist.
- Halten Sie die Flüssiggasflasche immer in aufrechter Position.
- Flüssiggas verbrennt bei Berührung die Haut. Halten Sie Flüssiggas stets von der Haut fern.

Beim Nachfüllen oder Ablassen von Benzin:

Zünden Sie KEINE Zigaretten an und rauchen Sie nicht in der Nähe des Generators.

Schalten Sie den Generator aus und lassen Sie ihn mindestens zehn Minuten abkühlen, bevor Sie den Tankdeckel abnehmen. Lösen Sie den Deckel langsam, um den Druck im Tank zu verringern.

Nur im Freien in einem gut belüfteten Bereich Benzin einfüllen oder ablassen.

Füllen Sie das Benzin NICHT direkt an der Tankstelle in den Generator. Verwenden Sie einen dafür geeigneten Behälter, um den Kraftstoff in den Generator zu füllen.

Überfüllen Sie den Benzintank NICHT.

ACHTUNG: NICHT Kraftstoff nachfüllen, während der Motor heiß ist oder läuft.

Halten Sie Benzin immer von Funken, offenen Flammen, Zündflammen, Hitze und anderen Zündquellen fern.

Beim Starten des Generators:

Versuchen Sie NICHT, einen beschädigten Generator zu starten.

Prüfen Sie, ob der Tankdeckel, der Luftfilter, die Zündkerze, die Kraftstoffleitungen und die Auspuffanlage ordnungsgemäß montiert sind.

Lassen Sie verschüttetes Benzin vollständig verdampfen, bevor Sie versuchen, den Motor zu starten.

Stellen Sie sicher, dass der Generator fest auf einem geraden Untergrund steht.

Beim Betreiben des Generators:

Bewegen oder kippen Sie den Generator NICHT während des Betriebs.

Kippen Sie den Generator NICHT um und sorgen Sie dafür, dass kein Kraftstoff oder Öl ausläuft.

ACHTUNG: NICHT Kraftstoff nachfüllen, während der Motor heiß ist oder läuft.

Beim Transport oder bei Wartungsarbeiten am Generator:

Vergewissern Sie sich, dass der Kraftstoffventil in der Position „OFF“ steht und der Benzintank leer ist.

Stellen Sie bei flüssiggaskompatiblen Modellen sicher, dass die Flüssiggasflaschen getrennt und sicher vom Generator entfernt gelagert ist.

Trennen Sie das Zündkerzenkabel vom Generator.

Bei der Lagerung des Generators:

Außerhalb der Reichweite von Funken, offenen Flammen, Zündflammen, Hitze und anderen Zündquellen lagern.

Lagern Sie den Generator, das Benzin oder die Flüssiggasflaschen nicht in der Nähe von Öfen, Warmwasserbereitern oder anderen Geräten, die Wärme erzeugen oder eine automatische Zündung haben.

⚠ WARNUNG

Verwenden Sie niemals einen Benzinbehälter, einen Benzintank, einen Flüssiggasanschlussschlauch, eine Flüssiggasflasche oder einen anderen Brennstoffgegenstand, der gebrochen, geschnitten, gerissen oder anderweitig beschädigt ist.

Sicherheits- und Datenschilder

Diese Schilder warnen Sie vor möglichen Gefahren, die zu schweren Verletzungen führen können. Lesen Sie sie sorgfältig.

Wenn sich ein Schild ablöst oder schwer lesbar wird, wenden Sie sich für einen eventuellen Austausch an Technical Support Team

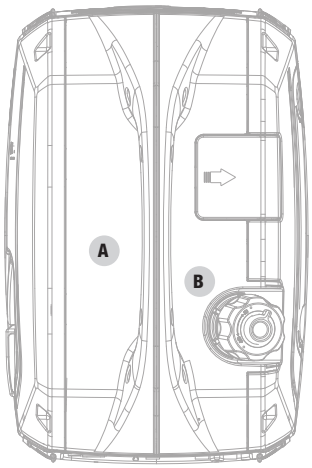

Oben

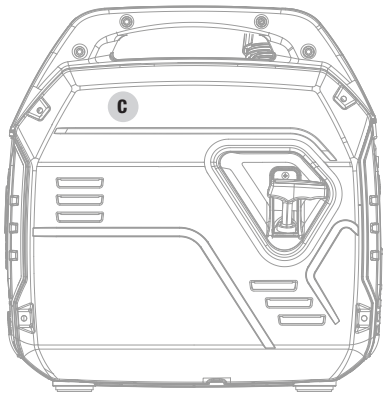

Seite

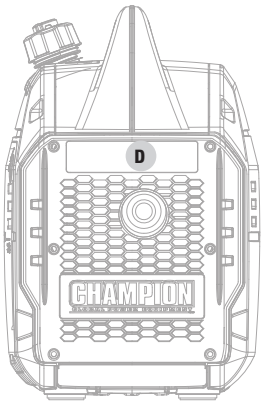

Auspufftopf

DE

	SCHILD	BESCHREIBUNG
A	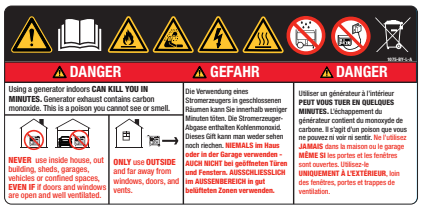	Sicherheitssymbole/ CO-Gefahr
B		Brennstoff
C	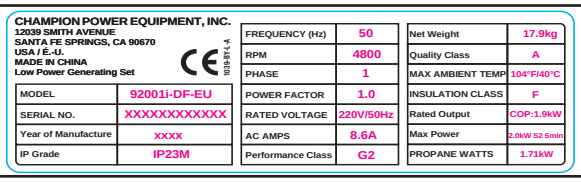 CHAMPION POWER EQUIPMENT, INC. 12039 SMITH AVENUE SANTA FE SPRINGS, CA 90670 USA / É.-U. MADE IN CHINA Low Power Generating Set 1039-BY-L-A MODEL 92001i-DF-EU SERIAL NO. XXXXXXXXXXXX Year of Manufacture XXXX IP Grade IP23M FREQUENCY (Hz) 50 RPM 4800 PHASE 1 POWER FACTOR 1.0 RATED VOLTAGE 220V/50Hz AC AMPS 8.6A Performance Class G2 Net Weight 17.9kg Quality Class A MAX AMBIENT TEMP 104°F/40°C INSULATION CLASS F Rated Output COP:1.9kW Max Power 2.0kW S2 5min PROPANE WATTS 1.71kW	Datenschild
D	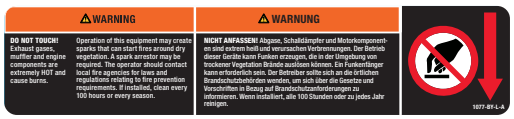	Heiße Oberfläche

Sicherheitssymbole

Einige der folgenden Symbole können bei diesem Produkt verwendet werden. Bitte studieren Sie sie und verinnerlichen Sie ihre Bedeutung. Durch die richtige Auslegung dieser Symbole können Sie das Produkt noch sicherer bedienen.

SYMBOL	BEDEUTUNG
	Vorsicht.
	Lesen Sie vor dem Gebrauch die Betriebsanleitung. Um die Verletzungsgefahr zu verringern, muss der Benutzer vor der Verwendung dieses Produkts die Betriebsanleitung lesen und verstehen.
	Nicht über den Hausmüll entsorgen.
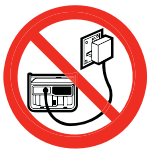	Das Stromaggregat darf nicht an andere Stromquellen (z. B. das Versorgungsnetz des Energieversorgungsunternehmens) angeschlossen werden.
	Gefahr durch Elektrizität. Wenn Sie das Gerät nicht im Trockenen verwenden und die Sicherheitsvorschriften nicht beachten, kann es zu Stromschlägen kommen. Unsachgemäße Anschlüsse an einem Gebäude können dazu führen, dass der Strom in die Versorgungsleitungen zurückfließt, wodurch eine Stromschlaggefahr entsteht. Beim Anschluss an ein Gebäude muss ein Transferschalter verwendet werden.
	Brandgefahr. Brennstoff und seine Dämpfe sind hochentzündlich und explosiv. Feuer oder Explosion können schwere Verbrennungen verursachen oder zum Tod führen. Halten Sie den Generator mindestens 1,5 m (5 Fuß) von allen Gegenständen fern, um Verbrennungen zu vermeiden.
	Verbrennungsgefahr. Um die Gefahr von Verletzungen oder Schäden zu verringern, vermeiden Sie den Kontakt mit heißen Oberflächen.
	Kohlenmonoxid(co)-Gefahr.
	Warnung wegen Feuchtigkeit. Verwenden Sie das Gerät nicht bei Regen oder in feuchten Räumen, außer wie folgt: Wenn Sie das Gerät im Regen oder in feuchten Räumen betreiben müssen, dürfen Sie dies NICHT ohne entsprechenden Schutz der elektrischen Komponenten tun. Es kann eine Sicherheitsabdeckung verwendet werden, die feuerhemmend ist und eine angemessene Belüftung für den Abgasstrom des Motors gewährleistet. Halten Sie alle Objekte immer mindestens 1,5 m (5 Fuß) vom Generator fern. Hitze, die von der Abgasrohroberfläche und des Abgasstroms abgegeben wird, kann brennbare Materialien entzünden.

Betriebssymbole

Einige der folgenden Symbole können bei diesem Produkt verwendet werden. Bitte studieren Sie sie und verinnerlichen Sie ihre Bedeutung. Durch die richtige Auslegung dieser Symbole können Sie das Produkt noch sicherer bedienen.

SYMBOL	BEDEUTUNG
	Propangas-Schlaucheinlass
	Motorenlauf: Propangas
	Motorenlauf: Benzin
	Choke
	Stopp oder Aus
ECO	**Taste für den Sparmodus**
	Niedriger Ölstand

SYMBOL	BEDEUTUNG
	Taste für Überlast-Reset
	Leistungsschalter-Reset: Drücken
	Erdklemme
N	**Neutrales Floating.** Der Neutralleiter ist **NICHT** elektrisch mit dem Rahmen/der Erdung des Generators verbunden.
	Parallelschaltung(en)
12 V	**12 V Gleichstrom**

DE

Symbole für Schnellstart

Einige der folgenden Symbole können bei diesem Produkt verwendet werden. Bitte studieren Sie sie und verinnerlichen Sie ihre Bedeutung. Durch die richtige Auslegung dieser Symbole können Sie das Produkt noch sicherer bedienen.

Starten des Motors

⚠ GEFAHR

Stellen Sie den Generator ins Freie, weit weg von Fenstern, Türen und Ansaugluftabdeckungen.

1. **Ölstand prüfen.**
   Das empfohlene Öl ist 10W-30.
2. **Treibstoff hinzufügen.** Benzinstand prüfen. Verwenden Sie Benzin mit einer Mindestoktanzahl von 85 und einem Ethanolgehalt von höchstens 10 Volumenprozent.
3. Drehen Sie den Kraftstoffentlüftungshebel in die Position **„EIN“**
4. Stellen Sie den Drehschalter auf die Position **„Choke“**.
5. Ziehen Sie das Rückstoßseil.
6. Drehen Sie den Kraftstoffwahlschalter auf das Benzinsymbol für **„BENZINBETRIEB“**.
7. Schließen Sie das gewünschte Gerät an.

Motor abstellen

1. Schalten Sie alle angeschlossenen elektrischen Lastgeräte aus und ziehen Sie den Netzstecker.
2. Drehen Sie den Kraftstoffentlüftungshebel in die Position **„AUS“**.
3. Drehen Sie den Einsteller auf die Position **„STOPP“**.

Zum Nachfüllen von Kraftstoff und Starten des Motors mit Flüssiggas siehe *Kraftstoff nachfüllen: Propane (Flüssiggas)* im Abschnitt *Montage* und *Starten des Motors: Propane (Flüssiggas)* im Abschnitt *Betrieb*.

BEDIENELEMENTE UND FUNKTIONEN

Lesen Sie diese Betriebsanleitung, bevor Sie den Generator in Betrieb nehmen. Machen Sie sich mit der Position und Funktion der Bedienelemente und Funktionen vertraut. Bewahren Sie dieses Handbuch für den späteren Gebrauch auf.

Generator

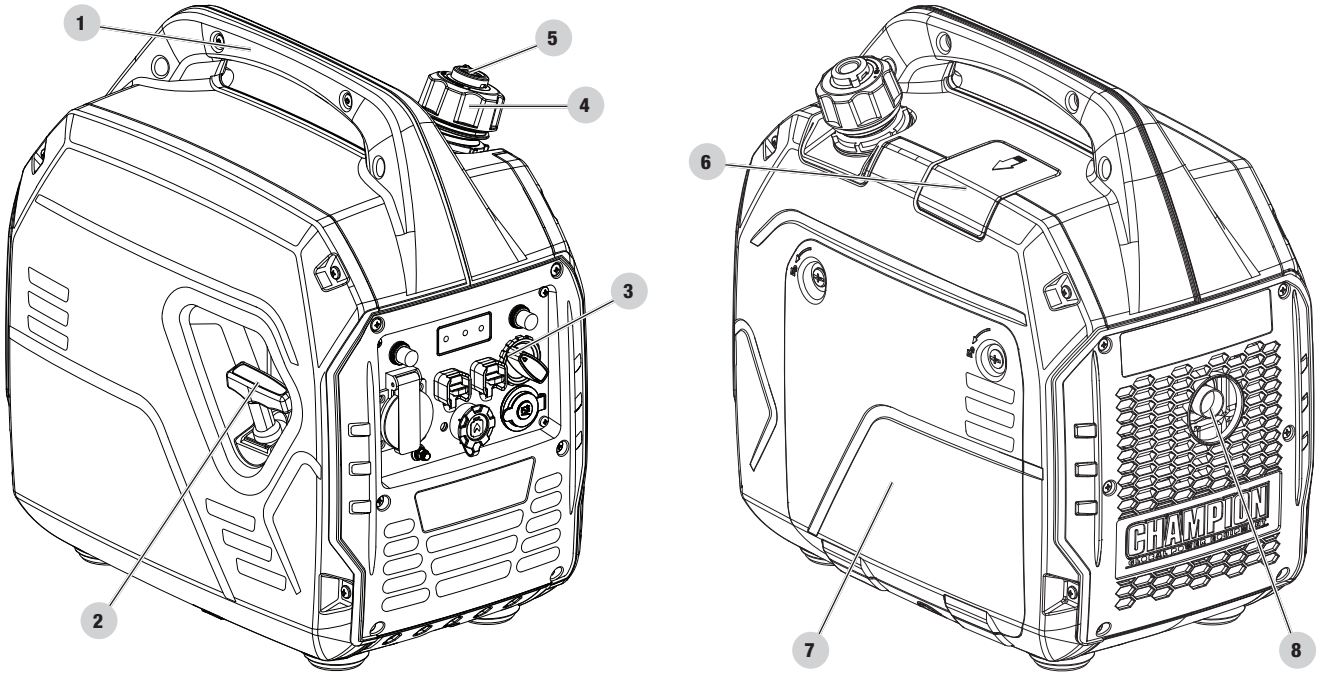

1. **Tragegriff** – Zum Anheben oder Tragen des Geräts.
2. **Seilzugstarter** – Zum manuellen Starten des Motors
3. **Bedienfeld** – Siehe Abschnitt Bedienfeld.
4. **Tankdeckel** – Zum Nachfüllen von Kraftstoff abnehmen.
5. **Entlüftungshebel für Kraftstoff** – Drehen Sie dieses Ventil in die Position „EIN“, um dem Tank Luft zuzuführen.
6. **Zündkerzenabdeckung**
7. **Wartungsabdeckung**
8. **Auspufftopf**

DE

Bedienfeld

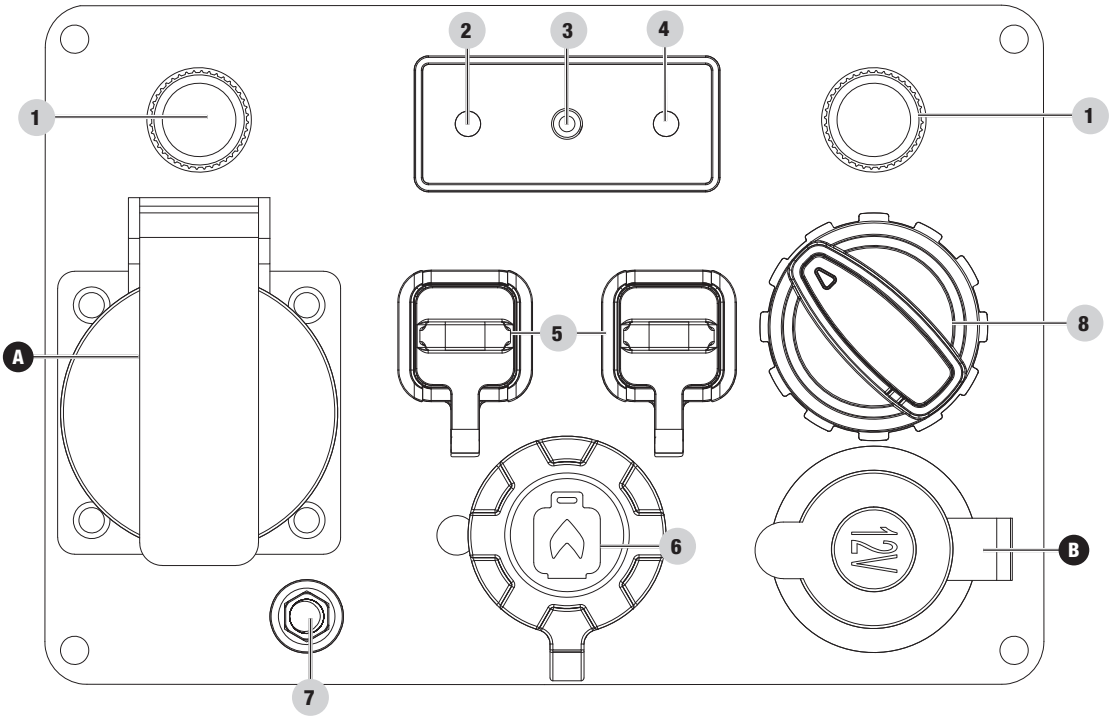

1. **Schutzschalter (Push-Reset)** – Schützt den Generator vor elektrischen Überlastungen.
2. **Taste für den Sparmodus** – Aktiviert/deaktiviert die automatische Leerlaufregelung.
3. **Warnanzeige für geringen Ölstand** – Wenn EINGESCHALTET, wird der Motor abgeschaltet und läuft nicht. Ölstand prüfen.
4. **Taste für Überlast-Reset** – Dient zur Wiedereinschaltung von Steckdosen nach einem Überlastfehler.
5. **Parallele Ausgänge** – Dient zur Parallelschaltung von zwei Wechselrichtern zur Erhöhung der Ausgangsleistung. (Parallel-Kit separat erhältlich).
6. **Flüssiggaseinlass** – Dient zum Anschluss der Flüssiggas-Brennstoffquelle an den Generator.
7. **Erdungsklemme** – Erkundigen Sie sich bei einem Elektriker nach den örtlichen Erdungsvorschriften.
8. **Brennstoffwahlschalter** – Dient zum Einschalten der Benzin- oder Propan-(Flüssiggas-)Brennstoffquelle, zum Betätigen der Choke-Klappe und zum Abstellen des Motors

STECKDOSEN		
A		**220V AC, 16A** Kann zur Stromversorgung für den Betrieb von 220 Volt AC, einphasig, 16 Amp, 50 Hz elektrischen Lasten verwendet werden.
B	DC	**12V DC, 8A(Automotive)** Kann zur Stromversorgung für den Betrieb von elektrischen Lasten mit 12 Volt DC, 8 Ampere verwendet werden.

⚠ WARNUNG

Benutzen Sie kein Gerät, während es an die 12-V-DC-Steckdose angeschlossen ist. Längerer Kontakt mit Motorabgasen kann zu schweren Verletzungen oder zum Tod führen. Während des Ladens eines Geräts nicht auf die Abgasseite des Generators stellen. Extreme Hitze, die durch Abgase verursacht wird, kann das Gerät beschädigen und eine potenzielle Brandgefahr darstellen.

Enthaltene Teile

Zubehör

Flüssiggasschlauch mit Regulator	1
Motoröl	16.9 fl. oz. (500 ml)
Öltrichter	1
12V DC Batterie-Ladekabel	1
12V DC USB-Adapter	1
Zündkerzenbuchse	1

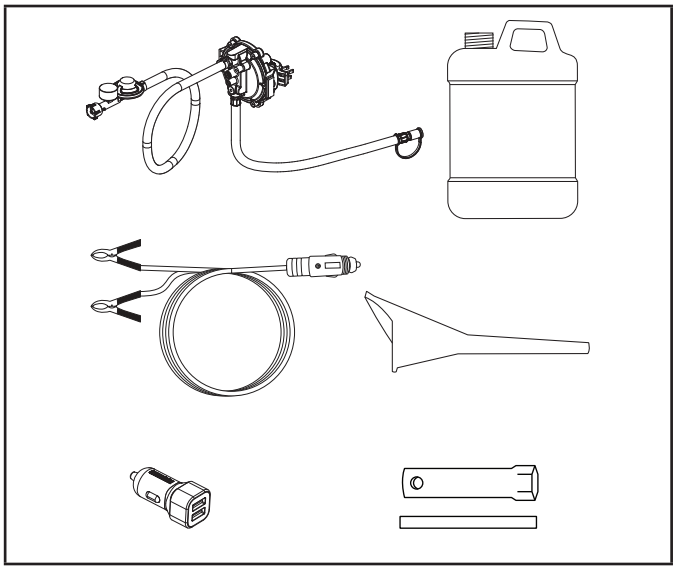

DE

MONTAGE

Der Generator muss montiert werden. Dieses Gerät verlässt unser Werk ohne Öl. Es muss vor dem Betrieb ordnungsgemäß mit Kraftstoff und Öl befüllt werden.

Bei Fragen zur Montage Ihres Generators kontaktieren Sie bitte unseren Technical Support Team unter 44(0)-1942-715-407. Bitte halten Sie Ihre Seriennummer und Modellnummer bereit.

Auspacken

1. Stellen Sie den Versandkarton auf eine feste, ebene Fläche.
2. Nehmen Sie alles außer dem Generator aus dem Karton.
3. Nehmen Sie den Generator an den Tragegriffen des Geräts vorsichtig aus dem Karton (das Anheben durch zwei Personen wird empfohlen).

Motoröl hinzufügen (inbegriffen)

⚠ VORSICHT

Versuchen Sie NICHT, den Motor anzukurbeln oder zu starten, bevor er nicht ordnungsgemäß mit dem empfohlenen Typ und der empfohlenen Ölmenge befüllt wurde. Schäden am Generator, die durch Nichtbeachtung dieser Anweisungen verursacht werden, führen zum Erlöschen der Garantie.

HINWEIS

Der Rotor des Generators hat ein abgedichtetes, vorgeschmiertes Kugellager, das während der gesamten Lebensdauer des Lagers keine zusätzliche Schmierung benötigt.

HINWEIS

Die empfohlene Ölsorte für den typischen Einsatz ist das mitgelieferte **10W-30 Automobilöl**.

Wenn der Generator bei extremen Temperaturen betrieben wird, entnehmen Sie der folgenden Tabelle den empfohlenen Öltyp.

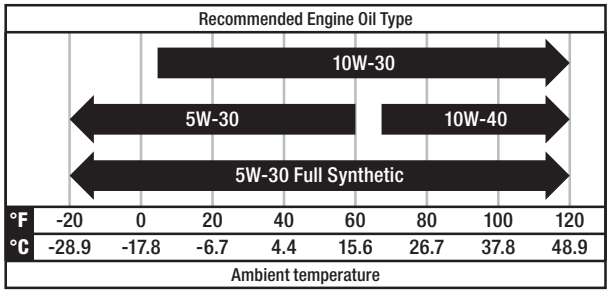

1. Stellen Sie den Generator auf eine flache, gerade Oberfläche.
2. Lösen Sie die Abdeckungsbefestigungen und entfernen Sie die Wartungsabdeckung.

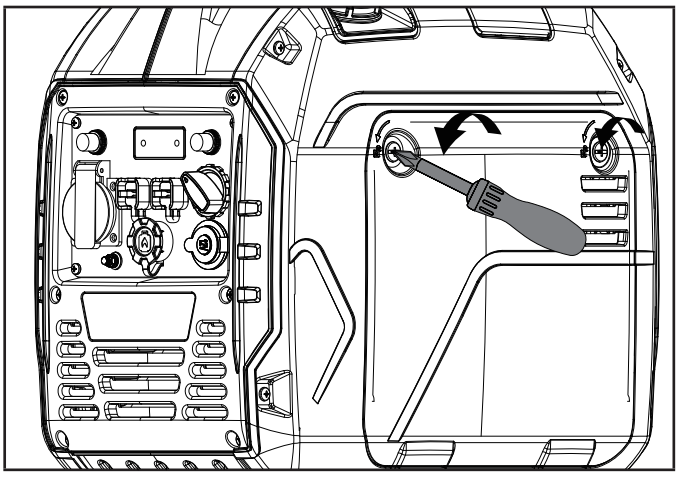

3. Entfernen Sie den Öleinfülldeckel/-messstab, um Öl nachzufüllen.
4. Geben Sie mit einem Trichter bis zu 16.9 fl. oz. (500 ml) Öl (im Lieferumfang enthalten) hinzu. NICHT ÜBERFÜLLEN. Setzen Sie den Ölfülldeckel/Peilstab wieder auf und befestigen Sie den Wartungsdeckel.

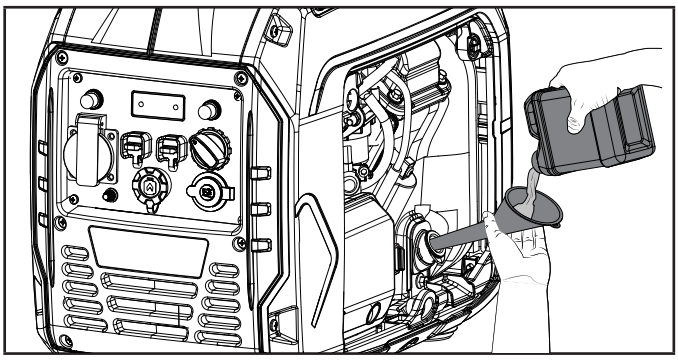

5. Prüfen Sie den Motorölstand täglich und fügen Sie bei Bedarf Öl hinzu.

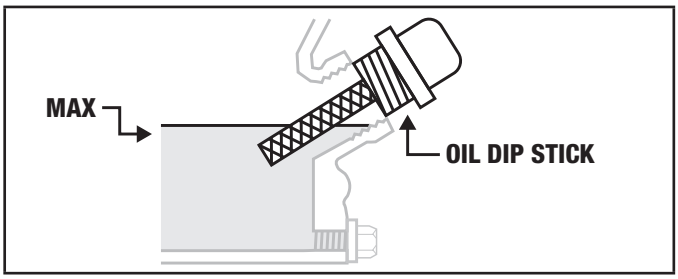

HINWEIS

Nach dem Einfüllen des Öls sollte eine Sichtprüfung zeigen, dass das Öl etwa 1-2 Gewindegänge vor dem Auslaufen aus der Einfüllöffnung steht.

Wenn Sie den Ölmessstab zum Prüfen des Ölstands verwenden, schrauben Sie den Messstab beim Prüfen NICHT ein.

⚠ VORSICHT

Füllen Sie NICHT zu viel Öl ein, da dies zu Schäden am Motor und zum Auslaufen des Öls an der Oberseite führen kann.

HINWEIS

Prüfen Sie den Ölstand während der Einlaufphase häufig. Die empfohlenen Wartungsintervalle finden Sie im Abschnitt Wartung.

VORSICHT

Dieser Motor ist mit einer Abschaltmechanismus ausgestattet und stoppt, wenn der Ölstand im Kurbelwellengehäuse unter den Schwellenwert fällt.

HINWEIS

Die ersten 5 Betriebsstunden sind die Einlaufphase des Generators. Bleiben Sie während der Einlaufphase bei oder unter 50% der Betriebsleistung und variieren Sie die Last gelegentlich, damit sich die Statorwicklungen erwärmen und abkühlen können. Das Einstellen der Last bewirkt auch, dass die Motordrehzahl leicht variiert, und hilft dabei, die Kolbenringe zu setzen. Wechseln Sie nach der 5-stündigen Einlaufphase das Öl.

HINWEIS

Nach der 5-stündigen Einlaufphase darf synthetisches Öl verwendet werden. Durch die Verwendung von synthetischem Öl wird das empfohlene Ölwechselintervall nicht verkürzt. Vollsynthetisches 5W-30 Öl erleichtert das Starten bei kalten Umgebungstemperaturen < 5º C (41º F).

Treibstoff hinzufügen: Benzin

Verwenden Sie sauberes, frisches, bleifreies Normalbenzin mit einer Mindestoktanzahl von 85 und einem Ethanolgehalt von höchstens 10 Volumenprozent. E10 E15 E85

Mischen Sie NICHT Öl mit Benzin.

1. Entfernen Sie den Tankdeckel.
2. Füllen Sie langsam Benzin in den Tank. Der Tank ist voll, wenn das Benzin den roten Kreis auf der Anzeige erreicht. NICHT ÜBERFÜLLEN. Benzin kann sich nach dem Einfüllen ausdehnen. Im Tank muss ein Freiraum von mindestens 6,4 mm (¼ Zoll) für die Ausdehnung des Benzins gewährleistet sein, obwohl mehr als 6,4 mm (¼ Zoll) empfohlen wird. Benzin kann bei Überfüllung durch Ausdehnung aus dem Tank gedrückt werden und den stabilen Laufzustand des Generators beeinträchtigen.

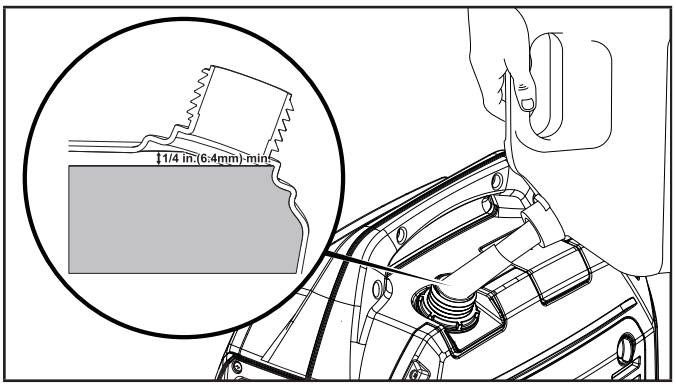

3. Schrauben Sie den Tankdeckel auf und waschen Sie verschütteten Kraftstoff weg.

VORSICHT

Verwenden Sie Benzin mit einer Mindestoktanzahl von 85 und einem Ethanolgehalt von höchstens 10 Volumenprozent.

Zünden Sie beim Befüllen des Tanks KEINE Zigaretten an und rauchen Sie nicht.

Mischen Sie NICHT Öl mit Benzin.

Überfüllen Sie den Tank NICHT. Füllen Sie den Tank bis ca. 6,4 mm (¼ Zoll) unter die Oberkante des Tanks, um eine Ausdehnung des Benzins zu ermöglichen.

Füllen Sie das Benzin NICHT direkt bei der Pumpe in den Generator. Verwenden Sie einen dafür geeigneten Behälter, um das Benzin in den Generator zu füllen.

Füllen Sie den Tank NICHT in geschlossenen Räumen.

Befüllen Sie den Tank NICHT, wenn der Motor läuft oder heiß ist.

WARNUNG

Wenn Sie das Benzin zu schnell durch das Kraftstoffsieb gießen, kann das Benzin beim Befüllen über den Generator und den Bediener spritzen.

HINWEIS

Der Motor des Generators funktioniert problemlos mit Benzin, das mit 10% oder weniger Ethanol gemischt ist. Bei Verwendung von Ethanol-Benzin-Gemischen gibt es einige Punkte, die zu beachten sind:

- Ethanol-Benzin-Gemische können mehr Wasser aufnehmen als Benzin allein.
- Diese Gemische können sich schließlich absetzen und Wasser oder einen wässrigen Schleim im Tank, Kraftstoffventil und Vergaser hinterlassen. Das verunreinigte Benzin kann in den Vergaser gesaugt werden und den Motor beschädigen und/oder potenzielle Gefahren verursachen.
- Wenn ein Kraftstoffstabilisator verwendet wird, vergewissern Sie sich, dass er für die Verwendung mit Ethanol-Benzin-Gemischen geeignet ist.
- Schäden oder Gefahren, die durch die Verwendung von falschem Benzin, falsch gelagertem Benzin und/oder falsch formulierten Stabilisatoren verursacht werden, sind nicht von der Herstellergarantie abgedeckt.

Es ist ratsam, nach jedem Gebrauch die Benzinzufuhr abzustellen und den Motor so lange laufen, bis der Kraftstoffmangel den Motor zum Stillstand gebracht hat. Siehe Hinweise zur Lagerung bei längerem Nichtgebrauch.

Treibstoff hinzufügen: Propangas (Flüssiggas)

1. Vergewissern Sie sich, dass der Drehschalter in der Position „AUS“ steht.
2. Wenn Sie eine neue Propangasflasche verwenden, entfernen Sie die Kunststoffkappe vom Flaschenventil.
3. Befestigen Sie den Flüssiggasschlauch (im Lieferumfang enthalten) am Propangasflaschenventil und ziehen Sie ihn handfest an.
4. Entfernen Sie die Gummimanschette, die den Propananschluss am Wechselrichter abdeckt.
5. Richten Sie den Kunststofffinger am Außengewinde des Flüssiggasschlauchs auf den Schlitz neben der Schnellkupplungsbuchse am Wechselrichter aus.
6. Stecken Sie die Schlauchverschraubung in die Schnellkupplung und drücken Sie sie hinein, bis Sie ein „Klicken“ hören und sich der äußere Ring der Schnellkupplung nach vorne bewegt.

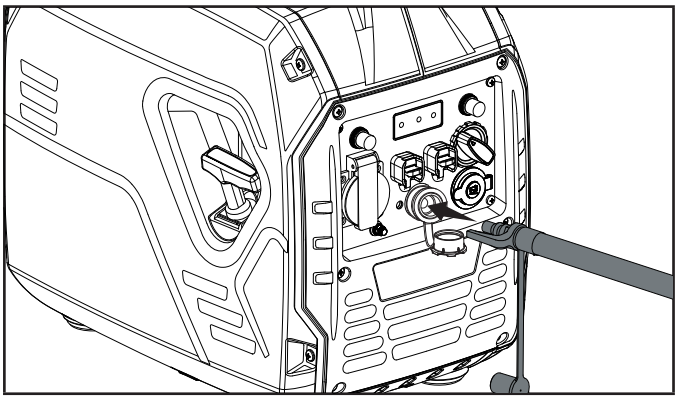

7. Prüfen Sie die Dichtheit aller Anschlüsse, indem Sie die Verschraubungen mit einer Lösung aus Wasser und Seife nass machen. Auftretende oder größer werdende Blasen deuten darauf hin, dass eine undichte Stelle vorhanden ist. Wenn eine undichte Stelle an einer Verschraubung vorhanden ist, schließen Sie das Ventil am Zylinder und ziehen Sie die Verschraubung fest. Schalten Sie das Ventil wieder ein und überprüfen Sie die Verschraubung erneut mit der Seifenwasserlösung. Wenn die undichte Stelle weiterhin besteht oder sich nicht an einer Verschraubung befindet, benutzen Sie den Generator nicht und wenden Sie sich an den Kundendienst.

HINWEIS

- Der im Lieferumfang enthaltene Flüssiggasschlauch funktioniert mit standardmäßigen Flüssiggastanks mit einer Kapazität von 20 bis 30 lbs.
- Stellen Sie sicher, dass das Rekalibrierungsdatum auf dem Zylinder noch nicht abgelaufen ist.
- Alle neuen Zylinder müssen vor dem Befüllen entlüftet und entfeuchtet werden. Benutzte Zylinder, die nicht zugestopft oder verschlossen waren, müssen ebenfalls gespült werden.
- Der Spülvorgang sollte von einem Flüssiggaslieferanten durchgeführt werden (Zylinder von einem entsprechenden Lieferanten sollten bereits gespült und ordnungsgemäß befüllt worden sein).
- Richten Sie den Zylinder immer so aus, dass die Verbindung zwischen dem Zylinderventil und dem Generatoreinlass keine scharfen Biegungen oder Knickstellen im Flüssiggasschlauch verursacht.

VORSICHT

Achten Sie darauf, dass Kinder nicht an der Flüssiggasflasche oder den Schlauchverbindungen herumhantieren oder damit spielen.

VORSICHT

Verwenden Sie zugelassene Flüssiggasflaschen, die mit einem Überfüllungsschutzventil (OPD) ausgestattet sind. Sorgen Sie dafür, dass der Zylinder immer senkrecht mit dem Ventil nach oben und ebenerdig auf einer geraden Fläche installiert ist. Die Zylinder dürfen nicht in der Nähe einer Wärmequelle installiert werden und sollten nicht Sonnenlicht, Regen und Staub ausgesetzt werden. Stellen Sie beim Transport und bei der Lagerung das Zylinderventil und das Flüssiggasventil des Generators ab und trennen Sie den Zylinder. Stecken Sie den Stecker ein, der üblicherweise mit einer Schutzkappe aus Kunststoff versehen ist, falls vorhanden. Halten Sie die Zylinder von Hitze fern und belüftet, wenn sie sich in einem Fahrzeug befinden.

WARNUNG

Bei starkem Geruch nach Flüssiggas: Ventil am Zylinder schließen. Prüfen Sie die Dichtheit aller Anschlüsse, indem Sie die Verschraubungen mit einer Lösung aus Wasser und Seife nass machen. Auftretende oder größer werdende Blasen deuten darauf hin, dass eine undichte Stelle vorhanden ist. Rauchen Sie nicht, zünden Sie keine Zigarette an und suchen Sie nicht mit einem Streichholz, einer offenen Flamme oder einem Feuerzeug nach undichten Stellen. Wenn Sie eine undichte Stelle gefunden haben, wenden Sie sich für die Überprüfung und Reparatur des Flüssiggassystems an eine Fachperson, bevor Sie den Generator verwenden.

Erdung

Ihr Generator muss ordnungsgemäß an eine geeignete Erdung angeschlossen sein, um Stromschläge zu vermeiden.

WARNUNG

Wenn der Generator nicht ordnungsgemäß geerdet wird, kann dies zu Stromschlägen führen.

Eine Erdungsklemme, die mit der Schalttafel des Generators verbunden ist, ist vorgesehen (siehe Bedienelemente und Funktionen für die Lage der Klemme). Für eine Erdung aus Distanz schließen Sie ein Stück Kupferdraht mit großem Querschnitt (mindestens 12 AWG) zwischen der Erdungsklemme des Generators und einem in den Boden getriebenen Kupferstab an. Wir empfehlen Ihnen dringend, einen qualifizierten Elektriker beizuziehen, um die Einhaltung der örtlichen elektrischen Vorschriften sicherzustellen.

Neutrales Floatin*

– Der Neutralleiter **ist NICHT** elektrisch mit dem Rahmen/der Erdung des Generators verbunden.

– Der Generator (Statorwicklung) ist vom Rahmen und vom Erdungsstift der Wechselstrombuchse isoliert.

– Elektrische Geräte, die eine geerdete Steckdosenstiftverbindung erfordern, funktionieren nicht, wenn der Steckdosenerdungsstift nicht funktionsfähig ist.

Neutrallater mit Rahmen verbunden*

– Der Neutralleiter **IST** elektrisch mit dem Rahmen/der Erdung des Generators verbunden.

– Die Erdung des Generatorsystems verbindet den unteren Rahmenquerträger unterhalb des Wechselstromerzeugers. Die Systemerdung ist mit dem Wechselstrom-Neutralleiter verbunden.

** Die Art der Erdung ist im Abschnitt „Technische Daten“ angegeben.*

BETRIEB

Standort des Generators

⚠ WARNUNG

Betreiben Sie diesen Generator NIEMALS in geschlossenen Räumen, Gebäuden, Garagen, Kellern, Kriechkellern, Schuppen, Fahrzeugen, Kabinen oder Abteilen, einschließlich des Generatorraums eines Wohnmobils.

Betreiben oder starten Sie den Generator NIEMALS im hinteren Teil eines Geländewagens, Wohnmobils, Anhängers, auf der Ladefläche eines Lastwagens (normale Seiten, flache oder andere Konfiguration), unter Treppen, in Treppenhäusern, neben Wänden oder Gebäuden oder an einem anderen Ort, der keine ausreichende Kühlung des Generators oder keinen ordnungsgemäßen Austritt des Abgasstroms aus dem Abgassystem ermöglicht.

Betreiben oder lagern Sie den Generator NICHT unter feuchten Wetterbedingungen wie Regen oder Schnee. Die Verwendung eines Generators unter feuchten Bedingungen kann zu schweren Verletzungen oder zum Tod durch Stromschlag führen.

In einigen Staaten müssen Stromerzeuger beim örtlichen Energieversorgungsunternehmen angemeldet werden, wenn sie auf Baustellen eingesetzt werden, und unterliegen möglicherweise zusätzlichen Regeln und Vorschriften.

Generatoren sollten immer auf einer flachen, geraden Oberfläche betrieben werden (auch wenn sie nicht in Betrieb sind).

Generatoren müssen einen Mindestabstand von 1,5 m (5 Fuß) zu allen brennbaren Materialien einhalten.

Generatoren müssen außerdem auf allen Seiten einen Mindestabstand von 91,4 cm (3 Fuß) für den Luftstrom einhalten, um eine angemessene Leistungskühlung, Wartung und Instandhaltung zu ermöglichen.

Stellen Sie den Generator immer in einem gut belüfteten Bereich auf. Stellen Sie den Generator NIEMALS in der Nähe von Luftansaugöffnungen oder an Orten auf, an denen Abgase in benutzte oder enge Räume gezogen werden könnten.

Berücksichtigen Sie bei der Positionierung des Generators immer sorgfältig Wind- und Luftströmungen.

Lassen Sie Generatoren vor dem Transport oder der Lagerung immer gut abkühlen.

Die Nichtbeachtung der richtigen Sicherheitsvorkehrungen kann zu Verletzungen, Schäden am Generator und zum Erlöschen der Herstellergarantie führen.

⚠ WARNUNG

Während des Betriebs werden das Abgasrohr und die Abgase heiß. Wenn keine ausreichende Kühlung und kein Atmungsraum vorhanden sind oder wenn der Generator blockiert oder eingeschlossen ist, können die Temperaturen extrem ansteigen, was zu einem Brand führen kann.

DE

Überspannungsschutz

Elektronische Geräte, einschließlich Computer und viele programmierbare Geräte, verwenden Komponenten, die für den Betrieb innerhalb eines engen Spannungsbereichs ausgelegt sind und durch kurzzeitige Spannungsschwankungen beeinträchtigt werden können. Spannungsschwankungen lassen sich zwar nicht verhindern, aber Sie können Maßnahmen ergreifen, um empfindliche elektronische Geräte zu schützen.

– Installieren Sie CSA-gelistete, steckerfertige Überspannungsschutzgeräte (UL1449) an den Steckdosen, die Ihre empfindlichen Geräte versorgen.
  Überspannungsschutzgeräte gibt es in Varianten mit einem oder mehreren Anschlüssen. Sie sind so konzipiert, dass sie gegen sozusagen alle kurzzeitigen Spannungsschwankungen schützen.

Starten des Motors: Benzin

1. Stellen Sie den Generator auf eine flache, gerade Oberfläche.
2. Trennen Sie alle elektrischen Lasten vom Generator. Starten oder stoppen Sie den Generator niemals mit eingesteckten oder eingeschalteten elektrischen Geräten.
3. Drehen Sie den Kraftstoffentlüftungshebel in die Position „EIN“.

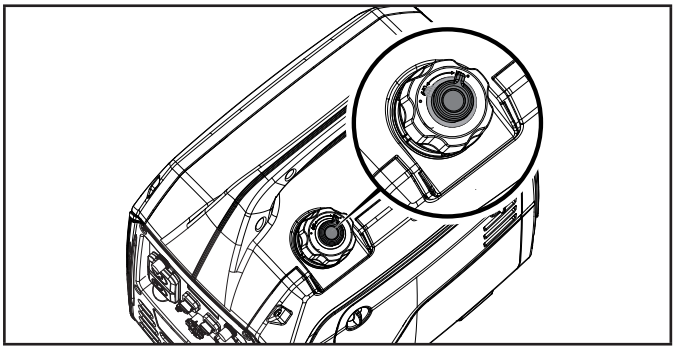

Motor-Kaltstart

4. Stellen Sie den Drehschalter auf die Position „Choke“.

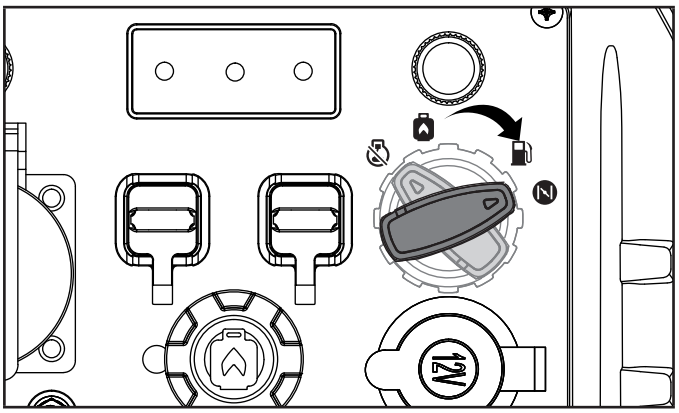

5. Ziehen Sie langsam am Rückstoßseil, bis Sie einen Widerstand spüren, und ziehen Sie dann schnell.

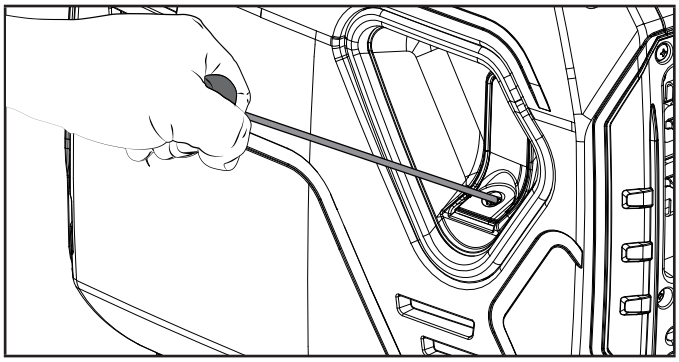

6. Wenn der Motor warmgelaufen ist, drehen Sie den Drehschalter auf die Position „BENZINBETRIEB“.

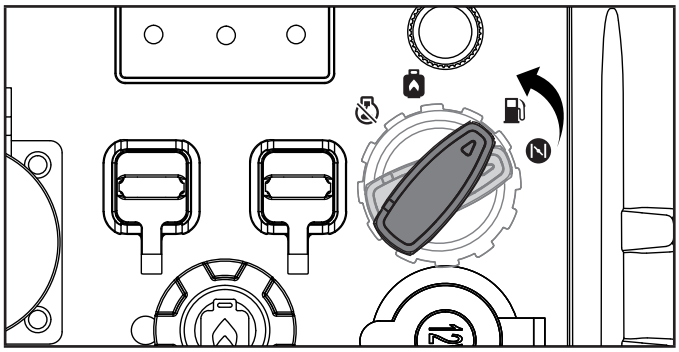

Motor-Warmstart

7. Drehen Sie den Drehschalter auf die „BENZINBETRIEB“.

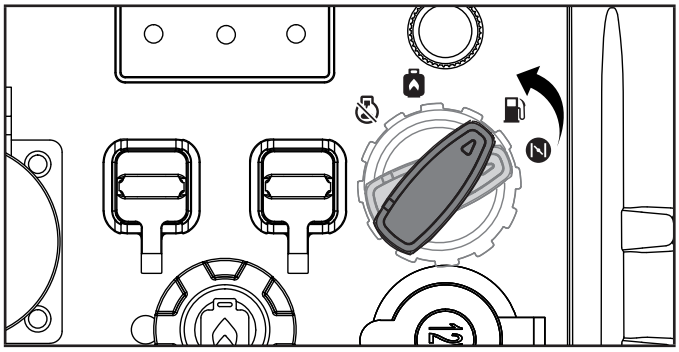

8. Ziehen Sie langsam am Rückstoßseil, bis Sie einen Widerstand spüren, und ziehen Sie dann schnell.

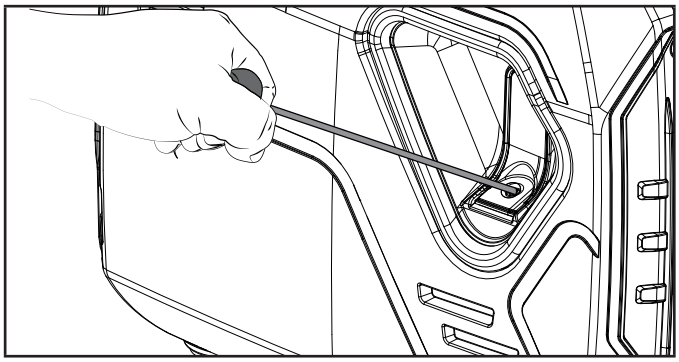

HINWEIS

Halten Sie das Einstellrad in der Position „CHOKE“ für nur einen einzigen Zug an der Rückholschnur. Wenn der Generator nach dem ersten Ziehen nicht anspringt, drehen Sie den Drehschalter für die nächsten drei Züge auf die „BENZINBETRIEB“. Zu viel Choke führt zu Verschmutzung der Zündkerzen und Überflutung des Motors. Dadurch springt der Motor nicht an.

HINWEIS

Für Benzinstart bei kalter Umgebung < 15°C (59°F): Der Drehschalter muss in der Position „CHOKE“ stehen. Nicht überdrosseln. Sobald der Motor anspringt, drücken Sie den Drehschalter in die Position „BENZINBETRIEB“.

HINWEIS

Wenn der Motor startet, aber nicht weiterläuft, vergewissern Sie sich, dass der Generator auf einer flachen, geraden Oberfläche steht. Dieser Motor ist mit einem Sensor ausgestattet, der verhindert, dass der Motor läuft, wenn der Ölstand unter einen kritischen Schwellenwert fällt.

Starten des Motors: Propangas (Flüssiggas)

1. Stellen Sie den Generator auf eine flache, gerade Oberfläche.
2. Trennen Sie alle elektrischen Lasten vom Generator. Starten oder stoppen Sie den Generator niemals mit eingesteckten oder eingeschalteten elektrischen Geräten.
3. Schließen Sie den Flüssiggasschlauch an den Generator und die Flüssiggasflasche an. Siehe Abschnitt *„Treibstoff hinzufügen: Propangas (Flüssiggas)“* im Handbuch.
4. Öffnen Sie das Ventil an der Flüssiggasflasche vollständig.

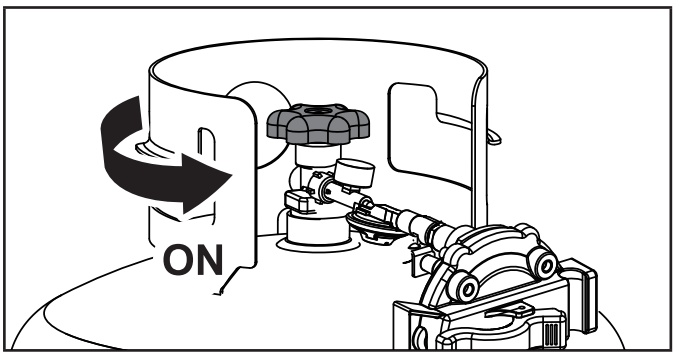

5. Stellen Sie den Drehschalter auf die Position „Choke“.

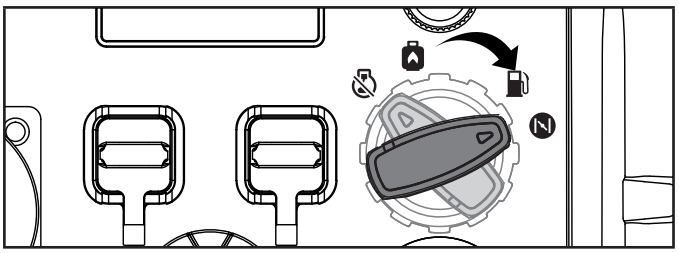

7. Ziehen Sie das Rückstoßseil zwei- bis dreimal.

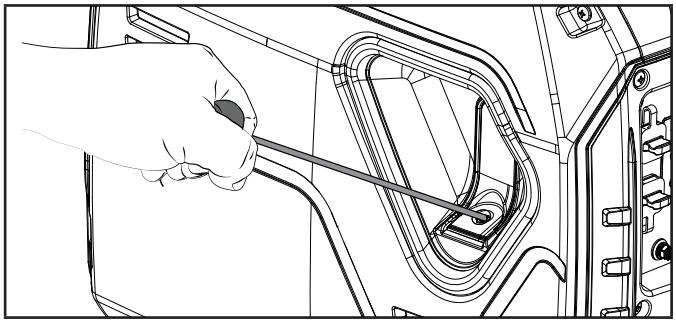

8. Drehen Sie den Drehschalter auf die „GASBETRIEB“.

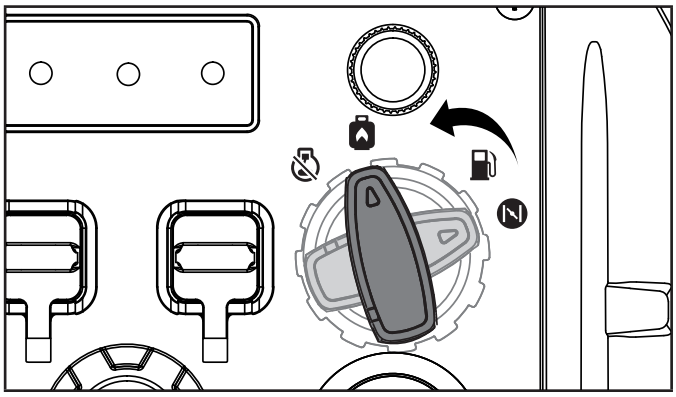

9. Ziehen Sie langsam am Rückstoßseil, bis Sie einen Widerstand spüren, und ziehen Sie dann schnell.

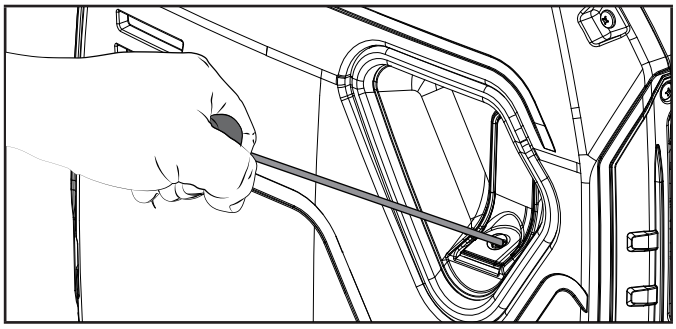

10. Geräte einstecken.

HINWEIS

Wenn der Motor startet, aber nicht weiterläuft, vergewissern Sie sich, dass der Generator auf einer flachen, geraden Oberfläche steht. Dieser Motor ist mit einem Sensor ausgestattet, der verhindert, dass der Motor läuft, wenn der Ölstand unter einen kritischen Schwellenwert fällt.

DE

HINWEIS

Die Bildung von Reif auf Flüssiggasflaschen und Reglern ist während des Betriebs üblich und normalerweise kein Hinweis auf ein Problem. Wenn Flüssiggas verdampft und vom Zylinder zum Generatormotor fließt, dehnt es sich aus. Die Menge des sich bildenden Reifs kann durch die Größe des Zylinders, die Menge des verwendeten Flüssiggases, die Feuchtigkeit der Luft und andere Betriebsbedingungen beeinflusst werden.

In ungewöhnlichen Situationen kann dieser Frost schließlich den Durchfluss von Flüssiggas zum Generator einschränken, was zu einer geringeren Leistung führt. Wenn zum Beispiel die Zylindertemperatur auf ein sehr niedriges Niveau gesenkt wird, dann wird auch die Verdampfungsgeschwindigkeit des Flüssiggases reduziert und versorgt den Motor möglicherweise nicht mehr ausreichend. Dies ist kein Hinweis auf ein Problem mit dem Generator, sondern nur auf ein Problem mit dem Durchfluss von Flüssiggas aus dem Zylinder. Wenn die Leistung des Generators nachlässt, während gleichzeitig Eisbildung am Tankventil, Schlauch oder Regler beobachtet wird, können verschiedene Maßnahmen durchgeführt werden, um dieses Symptom zu beseitigen.

In solchen Ausnahmefällen kann es hilfreich sein, die Kälteeinwirkung auf das Kraftstoffsystem durch eine der folgenden Maßnahmen zu verringern oder zu beseitigen:

- Tauschen Sie die Kraftstoffzylinder aus, damit der erste Zylinder warmlaufen kann, und wiederholen Sie dies bei Bedarf.
- Platzieren Sie den Zylinder am Ende des Generators in der Nähe des Griffs, wo die Luft des Motorlüfters aus dem Generator austritt. Diese Luft wird leicht erwärmt, wenn sie über den Motor strömt. Der Zylinder sollte nicht in den Weg des Auspuffauslasses gestellt werden.
- Der Zylinder kann durch Übergießen mit warmem Wasser vorübergehend erwärmt werden.

Elektrische Lasten anschließen

Lassen Sie den Motor nach dem Starten einige Minuten lang warmlaufen, damit er sich stabilisiert.

Schließen Sie die gewünschten elektrischen Lasten mit 220 Volt Wechselstrom einphasig, 50 Hz, an und schalten Sie sie ein.

- Schließen Sie KEINE 3-phasigen Lasten an den Generator an.
- Den Generator NICHT überlasten.

WARNUNG

Denken Sie immer daran, Ihre Geräte direkt an den Generator anzuschließen, und stecken Sie das Stromkabel des Generators nicht in eine Steckdose und schließen Sie es nicht an die Trennschaltertafel in Ihrem Haus an. Das Anschließen eines Generators an die Stromleitungen des Stromversorgungsunternehmens Ihres Hauses oder an eine andere Stromquelle, das sogenannte „Backfeeding“, ist eine gefährliche Methode, die in vielen Staaten und Gemeinden nicht erlaubt ist.

Diese Methode kann bei unsachgemäßer Ausführung Ihren Generator und Ihre Geräte beschädigen und zu schweren Verletzungen oder zum Tod führen, wenn Sie oder ein Mitarbeiter eines Energieversorgungsunternehmens versuchen, die Stromversorgung während eines Stromausfalls in der Nachbarschaft wiederherzustellen, und dabei unerwartet auf Hochspannung in der Versorgungsleitung stoßen und einen tödlichen Stromschlag erleiden.

Unabhängig davon, ob es zu Verletzungen kommt oder nicht, müssen Sie bei einer unsachgemäßen Installation, die nicht den geltenden Gesetzen und Vorschriften entspricht, mit Geldstrafen rechnen, oder das Energieversorgungsunternehmen kann Ihnen den Strom abstellen, wenn diese Vorgehensweise bei Ihnen zu Hause festgestellt wird.

Wenn der Generator an ein elektrisches System des Gebäudes angeschlossen wird, müssen diese Anschlüsse den Generatorstrom vom Netzstrom trennen. Sie sind dafür verantwortlich, dass der Strom Ihres Generators nicht in die Leitungen des Stromversorgers zurückgespeist wird. Diese Anschlüsse müssen allen geltenden Gesetzen und Vorschriften entsprechen. Wenden Sie sich an Ihr örtliches Stromversorgungsunternehmen oder einen qualifizierten Elektriker, um diesen Anschluss ordnungsgemäß zu installieren.

Den Generator NICHT überlasten.

Kapazität

Befolgen Sie diese einfachen Schritte, um die für Ihre Zwecke erforderliche Betriebs- und Anlaufwattleistung zu berechnen:

1. Wählen Sie die elektrischen Geräte aus, die Sie gleichzeitig betreiben möchten.
2. Zählen Sie die Betriebswatt dieser Elemente zusammen. Diese Leistung benötigen Sie, um Ihre Geräte am Laufen zu halten.
3. Identifizieren Sie die höchste Anfangswattzahl aller in Schritt 1 identifizierten Geräte. Zählen Sie diese Zahl zu der in Schritt 2 berechneten Zahl hinzu. Die Anlaufwattleistung ist der Leistungsschub, der zum Starten einiger elektrisch betriebener Geräte benötigt wird. Wenn Sie die unter „Energieverwaltung“ aufgeführten Schritte befolgen, wird sichergestellt, dass jeweils nur ein Gerät gestartet wird.

Energieverwaltung

Verwenden Sie die folgende Formel, um Spannung und Amperezahl in Watt umzurechnen:

Volt × Ampere = Watt

Um die Lebensdauer Ihres Generators und der angeschlossenen Geräte zu verlängern, befolgen Sie diese Schritte, damit Sie die elektrische Last erhöhen können:

1. Starten Sie den Generator, ohne dass eine elektrische Last angeschlossen ist.
2. Lassen Sie den Motor einige Minuten laufen, um die Betriebstemperatur zu erreichen.
3. Schließen Sie das erste Gerät an und schalten Sie es ein. Am besten schließen Sie das Element mit der größten Last zuerst an.
4. Warten Sie, bis sich der Motor stabilisiert hat.
5. Schließen Sie das nächste Gerät an und schalten Sie es ein.
6. Warten Sie, bis sich der Motor stabilisiert hat.
7. Wiederholen Sie die Schritte 5-6 für jedes weitere Gerät.

HINWEIS

Überschreiten Sie beim Hinzufügen von Lasten zum Generator niemals die angegebene Leistung.

Sparmodus (Eco-Modus)

Die Eco-Modus-Taste kann aktiviert werden, um die Energiesparfunktion einzuschalten und so den Kraftstoffverbrauch und die Geräuschentwicklung beim Betrieb des Geräts bei reduzierter elektrischer Leistung zu minimieren. Im Eco-Modus wird die Motordrehzahl bei Nichtgebrauch auf Leerlauf gestellt.

Die Motordrehzahl erreicht wieder den Normalwert, wenn eine elektrische Last angeschlossen wird. Wenn der Eco-Modus ausgeschaltet ist, läuft der Motor kontinuierlich mit normaler Drehzahl.

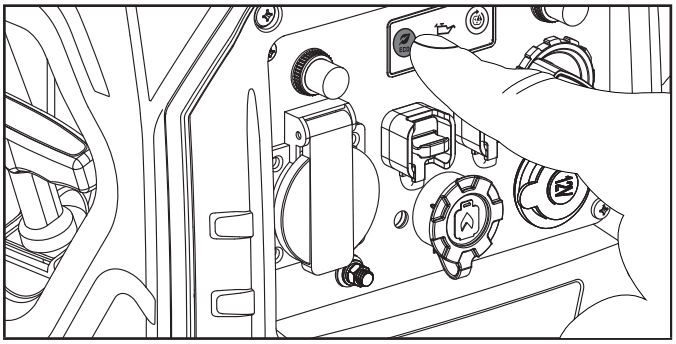

VORSICHT

Bei starker elektrischer Belastung oder kurzzeitigen Schwankungen SOLLTE der Eco-Modus ausgeschaltet werden.

12V DC Kfz-Steckdose

Die 12-V-DC-Steckdose(n) kann/können mit dem mitgelieferten Zubehör und anderen handelsüblichen 12 V DC Kfz-Steckern verwendet werden. Der Gleichstromausgang ist ungeregelt und kann einige Produkte beschädigen. Stellen Sie sicher, dass der Eingangsspannungsbereich Ihres Geräts mindestens 12-24 V DC beträgt. Wenn Sie die Gleichstromsteckdose verwenden, stellen Sie den Schalter für den Eco-Modus auf die Position„AUS“.

WARNUNG

Verwenden Sie NICHT sowohl Wechselstrom (AC) als auch Gleichstrom (DC) zusammen, da dies zu Schäden am Generator und möglicherweise am Gerät führt.

Betreiben Sie KEIN Gerät, während es an die 12-V-DC-Steckdose angeschlossen ist, da die Spannung ungeregelt ist und das Gerät dadurch beschädigt werden kann.

Dieser 12-V-Gleichstromanschluss ist für das Laden von Batterien vorgesehen und ist ungeregelt.

Längerer Kontakt mit Motorabgasen kann zu schweren Verletzungen oder zum Tod führen.

VORSICHT

Während des Ladens eines Geräts nicht auf die Abgasseite des Generators stellen. Extreme Hitze, die durch Abgase verursacht wird, kann das Gerät beschädigen und eine potenzielle Brandgefahr darstellen.

Batterieladung

8. Bevor Sie das Batterieladekabel (nicht im Lieferumfang enthalten) an eine Batterie anschließen, die in einem Fahrzeug installiert ist, trennen Sie das Erdungskabel der Fahrzeugbatterie vom negativen (–) Batterieterminal.
9. Stecken Sie das Batterieladekabel in die 12-V-Gleichstrombuchse des Generators.
10. Schließen Sie das rote (+) Batterieladekabel an den roten (+) Batterieterminal an.
11. Schließen Sie das schwarze (–) Batterieladekabel an den schwarzen (–) Batterieterminal an.
12. Starten Sie den Generator.

Wichtig: Die 12-V-DC-Steckdose darf NUR mit einem 12-V-DC-Batterieladekabel verwendet werden. Der 12-V-DC-Ausgang ist ungeregelt, wodurch andere 12-V-DC-Produkte beschädigt werden können. Wenn Sie die 12-V-DC-Steckdose verwenden, stellen Sie den Schalter für den Eco-Modus auf die Position „AUS“. Vergewissern Sie sich vor dem Anschluss an den Generator, dass alle elektrischen Geräte einschließlich der Leitungen und Steckverbindungen in einwandfreiem Zustand sind.

DE

⚠ VORSICHT

Starten Sie das Fahrzeug nicht, während das Batterieladekabel angeschlossen ist und der Generator läuft. Die Batterie erhält dadurch keinen Leistungsschub. Außerdem können das Fahrzeug oder der Generator beschädigt werden. Laden Sie nur geschlossene Blei-Nassbatterien. Andere Batterietypen können explodieren, was zu Verletzungen oder Schäden führen kann.

HINWEIS

Vergewissern Sie sich vor dem Anschluss an den Generator, dass alle elektrischen Geräte einschließlich der Leitungen und Steckverbindungen in einwandfreiem Zustand sind.

Parallelbetrieb

Das Modell 92001i-DF-EU von Champion ist parallelbereit und kann mit einem weiteren Champion-Gerät parallel betrieben werden, um die insgesamt verfügbare elektrische Leistung zu erhöhen. Für den Parallelbetrieb ist ein Champion-Parallel-Kit erforderlich (separat erhältlich). Für eine Liste der kompatiblen Modelle oder zur Bestellung eines Parallel-Kits kontaktieren Sie bitte unseren Kundendienst oder unter www.championpowerequipment.co.uk.

Detaillierte Anweisungen zur Installation des Parallelkits und zum Betrieb der angeschlossenen Generatoren finden Sie in der Bedienungsanleitung des Parallelkits.

Motor abstellen

Benzin

1. Schalten Sie alle elektrischen Lastgeräte aus und ziehen Sie den Netzstecker. Starten oder stoppen Sie den Generator niemals mit eingesteckten oder eingeschalteten elektrischen Geräten.
2. Lassen Sie den Generator einige Minuten im Leerlauf laufen, damit sich die Innentemperaturen von Motor und Generator stabilisieren.
3. Drehen Sie den Kraftstoffentlüftungshebel in die Position „AUS“.

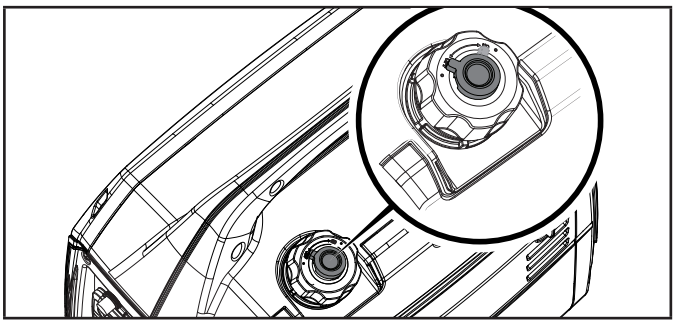

4. Drehen Sie den Einsteller gegen den Uhrzeigersinn in die Position „STOPP“.

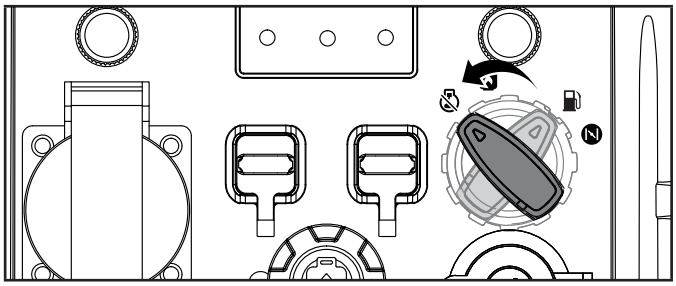

Wichtig: Stellen Sie immer sicher, dass der Drehknopf und die Kraftstoffentlüftung am Tankdeckel in der Position „AUS“ sind, wenn der Generator nicht in Betrieb ist.

Propangas

1. Schalten Sie alle elektrischen Lastgeräte aus und ziehen Sie den Netzstecker. Starten oder stoppen Sie den Generator niemals mit eingesteckten oder eingeschalteten elektrischen Geräten.
2. Lassen Sie den Generator einige Minuten im Leerlauf laufen, damit sich die Innentemperaturen von Motor und Generator stabilisieren.
3. Schließen Sie das Kraftstoffventil an der Propangasflasche.

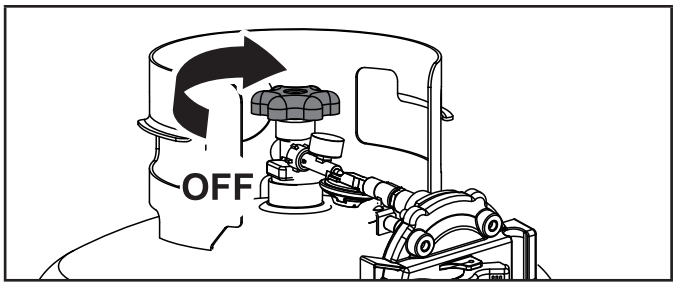

4. Drehen Sie den Einsteller gegen den Uhrzeigersinn in die Position „STOPP“.

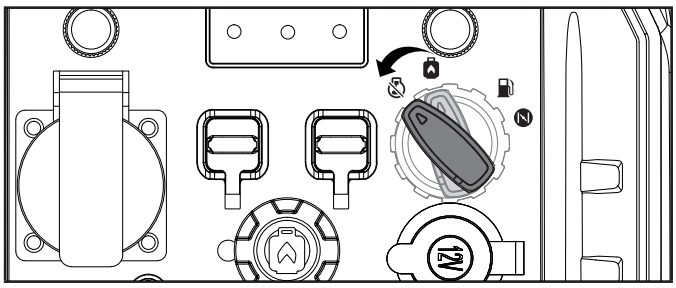

HINWEIS

Wird der Motor für einen Zeitraum von zwei (2) Wochen oder länger nicht verwendet, beachten Sie bitte den Abschnitt Lagerung zur ordnungsgemäßen Lagerung von Motor und Kraftstoff.

Beim Verschieben des Generators

– Schalten Sie den Generator IMMER aus und stellen Sie sicher, dass das Kraftstoffventil geschlossen ist.

– Stellen Sie IMMER sicher, dass Motor und Abgasrohr abgekühlt sind, damit Sie den Generator gefahrenlos verschieben können (normalerweise 15-30 Minuten).

– Heben Sie das Gerät am Tragegriff an und bringen Sie es an den gewünschten Ort.
– Lassen Sie das Gerät nicht fallen, schlagen Sie nicht dagegen und platzieren Sie es nicht unter schweren Gegenständen.
– Die Nichtbeachtung dieser Anweisungen kann zu Verletzungen von Personen oder zur Beschädigung des Generators führen.

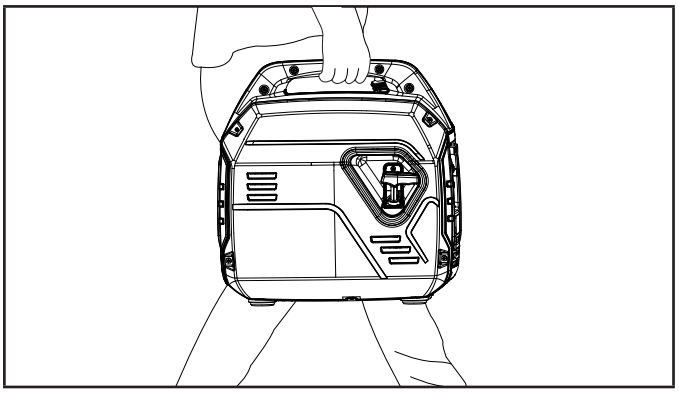

Betrieb in Höhenlagen

Die Luftdichte in Höhenlagen ist geringer als auf Meereshöhe. Die Motorleistung verringert sich, wenn die Luftmasse und das Luft-Kraftstoff-Verhältnis abnehmen. Die Motor- und Generatorleistung reduziert sich um ca. 3½% pro ca. 300 Meter (1000 Fuß) Höhe über dem Meeresspiegel. In Höhenlagen können durch die erhöhte Anreicherung des Luft-Kraftstoff-Verhältnisses auch erhöhte Abgasemissionen entstehen. Weitere Probleme in Höhenlagen können Startschwierigkeiten, erhöhter Kraftstoffverbrauch und Verschmutzung der Zündkerzen sein.

Um andere Probleme als den natürlichen Leistungsverlust in großen Höhen zu beseitigen, können Sie bei CPE eine Vergaser-Hauptdüse für Höhenlagen erwerben. Die alternative Hauptdüse und die Einbauanleitung erhalten Sie auf Anfrage bei unserem Technical Support Team. Installationsanweisungen sind auch im Bereich „Technisches Merkblatt“ auf der CPE-Website verfügbar.

Die Teilenummer und der empfohlene Höhenbereich für die Anwendung der Vergaser-Hauptdüse für Höhenlagen sind in der folgenden Tabelle aufgeführt.

Um die richtige Höhenhauptdüse zu wählen, muss das Vergasermodell identifiziert werden. Hierfür ist auf der Seite des Vergasers ein Code eingeprägt. Wählen Sie die richtige Höhendüsen-Teilenummer, die dem Vergasercode auf Ihrem jeweiligen Vergaser entspricht.

Verg. Code	Höhendüsen- Teilenummer	Min. Höhe
100160764	100005742	3000 ft. (914 m)
	100030032	6000 ft. (1829 m)

⚠ WARNUNG

Der Betrieb mit der alternativen Hauptdüse in Höhen unterhalb der empfohlenen Mindesthöhe kann den Motor beschädigen. Für den Betrieb in niedrigeren Höhenlagen muss die ursprünglich gelieferte Standard-Hauptdüse verwendet werden. Der Betrieb des Motors mit der falschen Motorkonfiguration in einer bestimmten Höhe kann dazu führen, dass sich die Emissionen des Motors erhöhen und die Kraftstoffeffizienz und Leistung verringern.

WARTUNG

Achten Sie darauf, dass der Generator sauber gehalten und ordnungsgemäß gelagert wird. Betreiben Sie das Gerät nur auf einer flachen, geraden Oberfläche in einer sauberen, trockenen Betriebsumgebung. Setzen Sie das Gerät NICHT extremen Bedingungen, übermäßigem Staub, Schmutz, Feuchtigkeit oder ätzenden Dämpfen aus.

⚠ WARNUNG

Betreiben Sie den Generator niemals, wenn er beschädigt oder defekt ist.

⚠ WARNUNG

Eine unsachgemäße Wartung führt zum Erlöschen der Garantie.

HINWEIS

Lesen Sie für Geräte und Systeme zur Abgassteuerung die entsprechende Garantieerklärung in diesem Handbuch und machen Sie sich mit Ihren Verantwortlichkeiten für die Wartung vertraut.

Der Eigentümer/Betreiber ist für alle periodischen Wartungsarbeiten verantwortlich.

Führen Sie alle geplanten Wartungsarbeiten rechtzeitig durch.

Beheben Sie eventuelle Probleme jeweils vor der Inbetriebnahme des Generators.

Wenn Sie Hilfe oder Ersatzteile benötigen, wenden Sie sich bitte an unseren Technical Support Team unter +44(0)-1942-715-407.

Reinigung des Generators

⚠ VORSICHT

Besprühen Sie den Generator NICHT direkt mit Wasser.

Wasser kann durch die Kühlschlitze in den Generator eindringen und die Generatorwicklungen beschädigen. Außerdem kann dadurch das Kraftstoffsystem verunreinigt werden.

DE

1. Verwenden Sie ein feuchtes Tuch, um die Außenflächen des Generators zu reinigen.
2. Verwenden Sie eine Bürste mit weichen Borsten, um Schmutz und Öl zu entfernen.
3. Verwenden Sie einen Luftkompressor (25 PSI), um Schmutz und Ablagerungen vom Generator zu entfernen.
4. Überprüfen Sie alle Lüftungsöffnungen und Kühlschlitze, um sicherzustellen, dass sie sauber und frei von Hindernissen sind.

Um ein versehentliches Starten zu verhindern, entfernen und erden Sie das Zündkerzenkabel, bevor Sie eine Wartung durchführen.

Wechseln des Motoröls

Wechseln Sie das Öl, wenn der Motor warm ist. Beachten Sie die Details zur Auswahl der richtigen Ölsorte für Ihre Betriebsumgebung.

1. Stellen Sie den Generator auf eine Werkbank oder einen Tisch.
2. Lösen Sie die Schrauben der Abdeckung und entfernen Sie die Wartungsabdeckung.
3. Entfernen Sie den Öleinfülldeckel/-messstab.

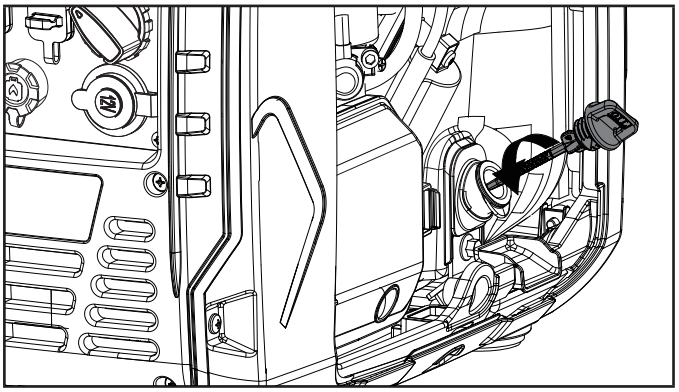

4. Kippen Sie den Generator auf die Seite und lassen Sie das Öl vollständig ablaufen.

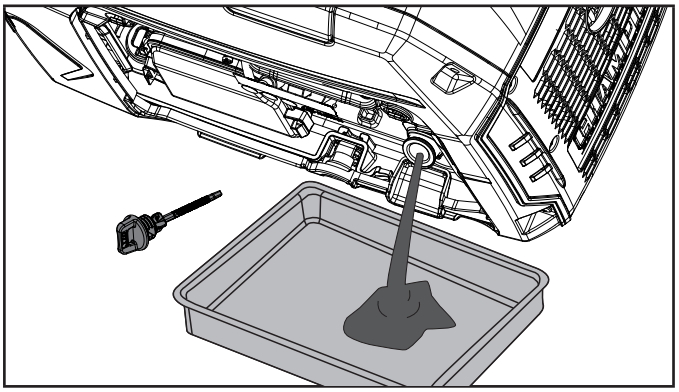

5. Füllen Sie Öl gemäß den Anweisungen unter *Motoröl nachfüllen* im Abschnitt *Montage* ein.
   NICHT ÜBERFÜLLEN. Öl für Routinewartung nicht im Lieferumfang enthalten.
6. Setzen Sie den Ölfülldeckel/Peilstab wieder auf und befestigen Sie den Wartungsdeckel.
7. Entsorgen Sie das Altöl in einer zugelassenen Entsorgungsanlage.

HINWEIS

Nach dem Einfüllen des Öls sollte eine Sichtprüfung zeigen, dass das Öl etwa 1-2 Gewindegänge vor dem Auslaufen aus der Einfüllöffnung steht. Wenn Sie den Ölmessstab zum Prüfen des Ölstands verwenden, schrauben Sie den Messstab beim Prüfen NICHT ein.

Reinigen und Einstellen der Zündkerze

1. Entfernen Sie die Wartungsabdeckung.
2. Entfernen Sie die Zündkerzenabdeckung von der oberen Platte.

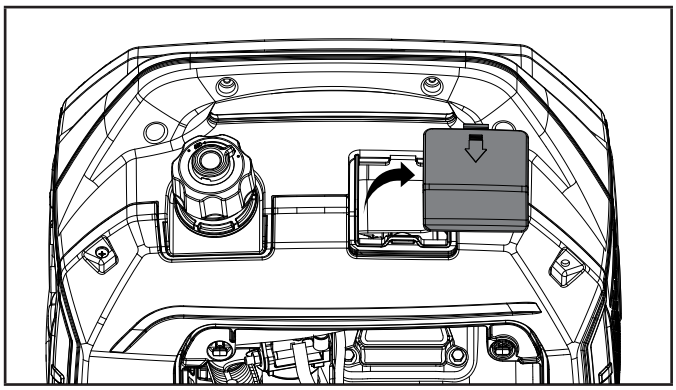

3. Entfernen Sie das Kabel von der Zündkerze.
4. Verwenden Sie ein Zündkerzensteckwerkzeug (nicht im Lieferumfang enthalten) oder eine 13/16 in. (21 mm) Muffe (nicht im Lieferumfang enthalten), um die Kerze zu entfernen.

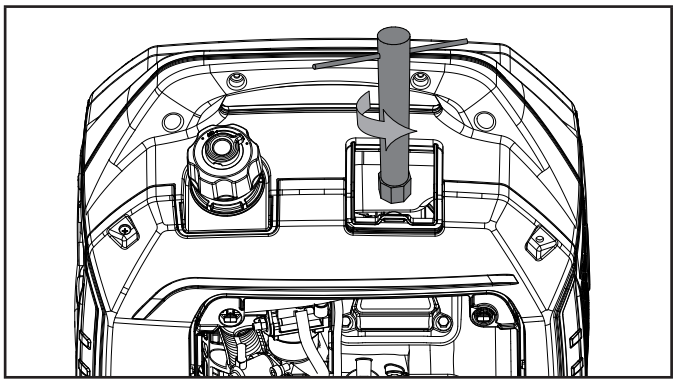

5. Überprüfen Sie die Elektrode am Stecker. Sie muss sauber und darf nicht abgenutzt sein, damit sie den für die Zündung erforderlichen Funken erzeugt.
6. Stellen Sie sicher, dass der Zündkerzenabstand 0.024-0.031 in. (0.6-0.8 mm) beträgt.

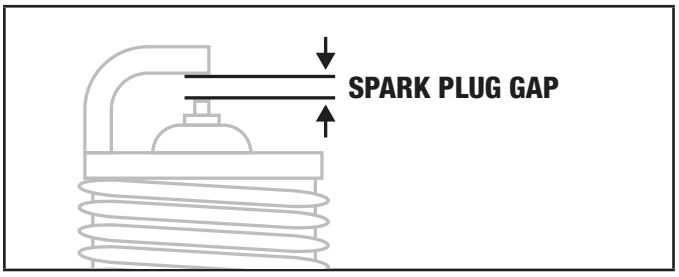

7. Beachten Sie die Zündkerzentypen in den technischen Daten, wenn Sie die Kerze austauschen.
8. Stecken Sie den Stecker wieder fest ein.
9. Befestigen Sie das Zündkerzenkabel an der Zündkerze.
10. Setzen Sie die Zündkerzenabdeckung und den Wartungsdeckel wieder ein.

Reinigen des Luftfilters

1. Entfernen Sie die Wartungsabdeckung.
2. Lokalisieren Sie die Kunststoffabdeckung des Luftfilters und entfernen Sie sie, indem Sie die Clips zusammenklemmen und die Abdeckung abziehen.

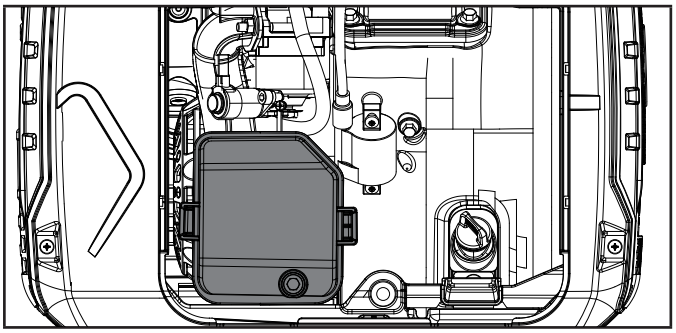

3. Entfernen Sie das Schaumelement.
4. Waschen Sie es mit Flüssigwaschmittel und Wasser. Mit einem sauberen Tuch gründlich trocken reiben.
5. In sauberem Motoröl tränken.
6. Drücken Sie ein sauberes, saugfähiges Tuch hinein, um das überschüssige Öl zu entfernen.
7. Setzen Sie den Filter in die Anordnung ein.
8. Bringen Sie die Luftfilterabdeckung wieder an.
9. Setzen Sie die Wartungsabdeckung wieder ein und ziehen Sie die Abdeckungsschraube fest an.

Reinigung des Funkenschutzes

1. Lassen Sie den Motor vollständig abkühlen, bevor Sie Wartungsarbeiten an der Funkenschutzvorrichtung durchführen.
2. Entfernen Sie die 6 Schrauben, die das Abdeckblech auf der Auspuffseite des Generators halten.
3. Entfernen Sie die Schraube, mit der der Funkenschutz am Auspufftopf befestigt ist.
4. Entfernen Sie das Funkenschutzgitter.
5. Entfernen Sie die Kohlenstoffablagerungen auf dem Funkenschutzgitter vorsichtig mit einer Drahtbürste.

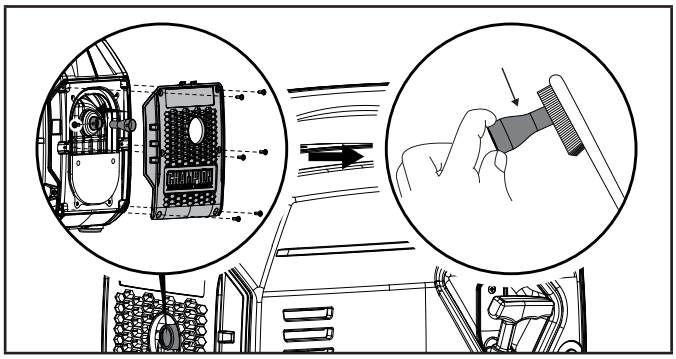

6. Ersetzen Sie den Funkenschutz, wenn er beschädigt ist.
7. Positionieren Sie den Funkenschutz auf dem Auspufftopf und befestigen Sie ihn in umgekehrter Reihenfolge wie oben beschrieben.

⚠ VORSICHT

Wenn Sie den Funkenschutz nicht reinigen, verschlechtert sich die Motorleistung.

HINWEIS

Bundes- und regionale Gesetze und Verwaltungsvorschriften regeln, wann und wo Funkenschutzvorrichtungen erforderlich sind. Für den Betrieb dieses Generators in Nationalforstgebieten sind Funkenschutzvorrichtungen erforderlich. In Kalifornien darf dieser Generator nicht auf bewaldetem, buschbewachsenem oder grasbewachsenem Boden verwendet werden, es sei denn, der Motor ist mit einem Funkenschutz ausgestattet.

Einstellen des Reglers

⚠ WARNUNG

Veränderungen am werkseitig eingestellten Regler führen zum Erlöschen der Garantie.

Das Luft-Kraftstoff-Gemisch kann nicht eingestellt werden. Durch Veränderungen am Regler können Ihr Generator und Ihre elektrischen Geräte beschädigt werden und Ihre Garantie erlischt. Wenden Sie sich für alle anderen Service- und/oder Einstellanforderungen an unseren Technical Support Team unter +49 6227/655996-3.

Wartungsplan

Halten Sie die im folgenden Wartungsplan angegebenen Wartungsintervalle ein.

Warten Sie Ihren Generator häufiger, wenn er unter ungünstigen Bedingungen betrieben wird.

Kontaktieren Sie unseren Technical Support Team unter +49 6227/655996-3 um den nächstgelegenen CPE-zertifizierten Service-Händler für die Wartung Ihres Generators oder Motors zu finden.

FÜHREN SIE ALLE 8 STUNDEN ODER VOR JEDER ANWENDUNG FOLGENDES DURCH:

- Ölstand prüfen
- Reinigen Sie den Bereich um Lufteinlass und Abgasrohr
- Propangas-(Flüssiggas-)Schlauch auf undichte Stellen prüfen

IN DEN ERSTEN 5 STUNDEN (WÄHREND DER EINLAUFPHASE):

- Öl wechseln

ALLE 50 STUNDEN ODER EINMAL PRO JAHR:

- Luftfilter reinigen
- Wechseln Sie das Öl, wenn der Generator unter starker Belastung oder in heißer Umgebung betrieben wird

ALLE 100 STUNDEN ODER EINMAL PRO JAHR:

- Öl wechseln
- Zündkerze reinigen/einstellen
- Funkenschutz reinigen
- Kraftstoffventilfilter* reinigen

ALLE 250 STUNDEN:

- Brennkammer reinigen*
- Ventilspiel prüfen/einstellen*

ALLE 3 JAHRE:

- Kraftstoffleitung ersetzen*
- Flüssiggasschlauch austauschen

** Sollte von sachkundigen, erfahrenen Besitzern oder CPE-zertifizierten Servicezentren durchgeführt werden.*

LAGERUNG

⚠ GEFAHR

Benzindämpfe sind leicht entzündlich und explosiv.

Zünden Sie KEINE Zigaretten an und rauchen Sie nicht. Feuer oder Explosion können schwere Verbrennungen verursachen oder zum Tod führen.

Nur im Freien in einem gut belüfteten Bereich Treibstoff einfüllen oder ablassen. Füllen Sie das Benzin NICHT direkt in den Generator. Verwenden Sie einen dafür geeigneten Behälter, um den Kraftstoff in den Generator zu füllen.

Verwenden Sie niemals einen Benzinkanister, Benzintank oder einen anderen Gegenstand für Kraftstoff, der zerbrochen, zerschnitten, zerrissen oder anderweitig beschädigt ist.

Überfüllen Sie den Benzintank NICHT. Halten Sie Benzin immer von Funken, offenen Flammen, Zündflammen, Hitze und anderen Zündquellen fern.

Kurzzeitlagerung (bis zu 30 Tage)

Benzin im Benzintank hat eine maximale Haltbarkeit von bis zu einem Jahr bei Zugabe von ordnungsgemäß zusammengesetzten Kraftstoffstabilisatoren und Lagerung an einem kühlen, trockenen Ort. Das Benzin im Vergaser kann jedoch verhärten und den Vergaser verstopfen, wenn es nicht innerhalb von zwei bis vier Wochen verwendet oder abgelassen wird. Wir empfehlen, den Kraftstoff immer abzulassen, wenn er 30 Tage lang nicht verwendet wird.

Wenn Sie den Generator innerhalb von zwei Wochen verwenden, führen Sie die Schritte gemäß dem Abschnitt *Motor abstellen* aus.

1. Wenn Sie den Generator zwei bis vier Wochen lang nicht verwenden, stellen Sie zunächst sicher, dass alle Geräte vom Generator getrennt sind.
2. Starten Sie den Generator wie im Abschnitt *Starten des Motors* beschrieben.
3. Lassen Sie den Motor so lange laufen, bis der Kraftstoffmangel den Motor zum Stillstand gebracht hat.
4. Nachdem der Motor gestoppt wurde, drehen Sie den Drehschalter gegen den Uhrzeigersinn in die Position „STOPP“.

Mittelfristige Lagerung (30 Tage - 1 Jahr)

Benzin im Tank hat eine maximale Haltbarkeit von bis zu 1 Jahr bei Zugabe eines ordnungsgemäß zusammengesetzten Kraftstoffstabilisators und Lagerung an einem kühlen, trockenen Ort.

1. Vergewissern Sie sich, dass alle Geräte vom Generator getrennt sind.
2. Geben Sie einen ordnungsgemäß zusammengesetzten Kraftstoffstabilisator in den Benzintank.
3. Starten Sie den Motor gemäß den Anweisungen im Abschnitt *Starten des Motors*.
4. Lassen Sie den Generator 10 Minuten lang laufen, damit das behandelte Benzin das Kraftstoffsystem durchläuft.

5. Lassen Sie den Motor so lange laufen, bis der Kraftstoffmangel den Motor zum Stillstand gebracht hat.
6. Nachdem der Motor gestoppt wurde, drehen Sie den Drehschalter gegen den Uhrzeigersinn in die Position „STOPP“.
7. Nachdem der Kraftstoff abgelaufen ist und der Motor steht, lassen Sie ihn abkühlen.
8. Entfernen Sie die Wartungsabdeckung.
9. Entfernen Sie die Zündkerze und geben Sie etwa einen Esslöffel Öl in den Zylinder.
10. Ziehen Sie LANGSAM am Rücklauf, um den Motor zu drehen und das Öl im Zylinder zu verteilen und diesen zu schmieren.
11. Setzen Sie die Zündkerze und den Zündkerzenstecker wieder ein.
12. Bringen Sie die Wartungsabdeckung wieder an.
13. Reinigen Sie den Generator entsprechend dem Abschnitt *Reinigung des Generators*.
14. Lagern Sie den Generator an einem kühlen, trockenen Ort ohne direkte Sonneneinstrahlung.

Langfristige Lagerung (länger als ein Jahr)

Bei einer Lagerung von mehr als 1 Jahr müssen der Benzintank und der Vergaser vollständig entleert werden.

1. Stellen Sie sicher, dass alle Geräte vom Generator getrennt sind.
2. Stellen Sie den Wechselrichter auf Unterlagen, damit ein geeigneter Benzinbehälter oder eine Auffangwanne unter den Wechselrichter geschoben werden kann.
3. Entfernen Sie die Wartungsabdeckung.
4. Drehen Sie den Drehschalter auf die „BENZINBETRIEB“.
5. Drehen Sie die Ablassschraube mit einem Kreuzschlitzschraubendreher in vollen Umdrehungen gegen den Uhrzeigersinn (3). Das Benzin fließt durch transparente Schläuche unterhalb des Wechselrichters ab. Stellen Sie sicher, dass auslaufendes Benzin in einen geeigneten Behälter entleert wird.

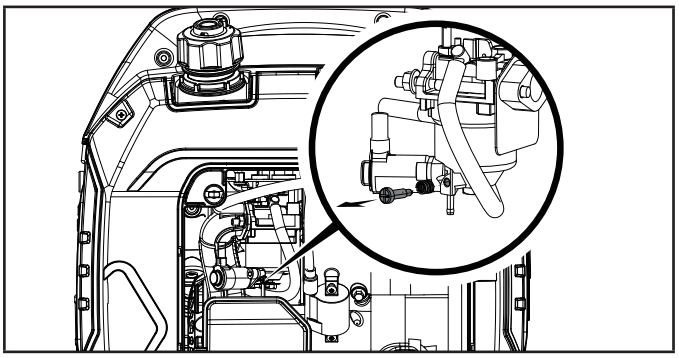

6. Wenn kein Benzin mehr aus dem transparenten Schlauch fließt, drehen Sie die Ablassschraube im Uhrzeigersinn bis zum Anschlag. Entsorgen Sie das abgelassenen Benzin ordnungsgemäß entsprechend den örtlichen Vorschriften oder Richtlinien.
7. Drehen Sie den Einsteller auf die Position „STOPP“.
8. Befolgen Sie die Schritte 8-12 gemäß dem Abschnitt Langfristige Lagerung.

Transport

Um ein Verschütten von Kraftstoff beim Transport oder während der Zwischenlagerung zu vermeiden, muss der Generator in seiner normalen Betriebsposition aufrecht stehend gesichert werden und der Motorschalter in der Position OFF stehen. Der Kraftstoffventilhebel muss in der Position OFF stehen.

⚠ WARNUNG

Beim Transport Überfüllen Sie den Tank nicht. Betreiben Sie den Generator nicht, während er sich auf dem Fahrzeug befindet. Nehmen Sie den Generator vom Fahrzeug und verwenden Sie ihn an einem gut belüfteten Ort. Wenn Sie den Generator auf ein Fahrzeug laden, muss dies an einem von direktem Sonnenlicht geschützten Ort geschehen. Wenn der Generator über längere Zeit in einem geschlossenen Fahrzeug gelagert wird, kann die hohe Temperatur im Inneren des Fahrzeugs zum Verdampfen des Kraftstoffes führen, wodurch eine Explosionsgefahr entsteht. Fahren Sie nicht über einen längeren Zeitraum auf einer unebenen Straße, wenn Sie den Generator in einem Fahrzeug transportieren. Wenn Sie den Generator auf einer unebenen Straße transportieren müssen, lassen Sie vorher den Kraftstoff aus dem Generator ab.

Entnahme aus der Lagerung

Wenn der Generator über einen längeren Zeitraum unsachgemäß mit Benzin im Benzintank und/oder Vergaser gelagert wurde, muss der gesamte Kraftstoff abgelassen und der Vergaser gründlich gereinigt werden. Dieser Prozess beinhaltet technisch anspruchsvolle Aufgaben. Für Unterstützung kontaktieren Sie bitte unseren Technical Support Team unter +44(0)-1942-715-407.

Wenn der Benzintank und der Vergaser vor der Einlagerung des Generators ordnungsgemäß entleert wurden, befolgen Sie beim Auslagern die folgenden Schritte.

1. Vergewissern Sie sich, dass der Kraftstoffregler auf die Position „STOPP“ eingestellt ist.
2. Füllen Sie Benzin in den Generator ein, wie im Abschnitt *Treibstoff hinzufügen* beschrieben.
3. Drehen Sie den Drehschalter auf die „BENZINBETRIEB“.
4. Prüfen Sie nach 5 Minuten den Bereich des Vergasers und des Luftfilters auf eventuell austretendes Benzin. Wenn Leckagen festgestellt werden, muss der Vergaser demontiert und gereinigt oder ausgetauscht werden. Wenn keine undichten Stellen gefunden werden, drehen Sie den Kraftstoffregler auf die Position „STOPP“.
5. Prüfen Sie den Motorölstand und fügen Sie bei Bedarf sauberes, frisches Öl hinzu. Siehe Ölspezifikationen für die richtige Ölsorte.

6. Prüfen Sie den Luftfilter und entfernen Sie etwaige Käfer oder Spinnweben. Reinigen Sie bei Bedarf den Luftfilter gemäß dem Abschnitt Luftfilter reinigen.
7. Starten Sie den Generator gemäß dem Abschnitt Starten des Motors.

⚠ GEFAHR

Die Abgase des Generators enthalten geruchloses und farbloses Kohlenmonoxidgas. Das Einatmen von Kohlenmonoxid führt zu Übelkeit, Schwindel, Ohnmacht oder Tod. Wenn Sie sich plötzlich schwindlig oder schwach fühlen, gehen Sie sofort an die frische Luft.

Um eine versehentliche oder unbeabsichtigte Zündung Ihres Generators während der Lagerzeit zu vermeiden, sollten Sie die folgenden Vorsichtsmaßnahmen beachten:

– Achten Sie beim Einlagern des Generators darauf, dass der Brennstoffregler auf die Position „STOPP“ gestellt ist.

TECHNISCHE DATEN

Technische Daten des Generators

Generatormodell	92001i-DF-EU
Starttyp	Manual
Wattleistung (Max/Betrieb)	2200/1900
Wattleistung (Flüssiggas) (Max/Betrieb)	2200/1710
Volt Wechselspannung	220
Wechselstrom-Ampere @ 220V	8.6
Volts DC	12
Gleichstrom-Ampere	8.3
Frequenz	50 Hz
Phase	einphasig
Erdung	Neutral Floating
Gewicht	39.lb. (17.9 kg)
Länge	17.3 in. (44 cm)
Breite	11.5 in. (29.2 cm)
Höhe	17.7 in. (45 cm)
Gemessener Schalldruckpegel (7m im Eco-Modus)	58dB(A)
Garantierter Schallleistungspegel	93 dB(A)
Rauschmessunsicherheit	≤1.5 dB(A)

Technische Daten des Motors

Modell	148F-D/148FS-D
Hubraum	79 cc
Typ	4-Takt OHV

Zündkerze

OEM-Typ	E6RTC
Ersatztyp	NGK BPR5HS oder gleichwertig
Abstand	0.024-0.031 in. (0.6-0.8 mm)

Ventil

Einlassabstand	0.004-0.006 in. (0.10-0.15 mm)
Auslassabstand	0.006-0.008 in. (0.15-0.20 mm)

HINWEIS

Ein technisches Merkblatt zur Ventileinstellung finden Sie unter www.championpowerequipment.co.uk.

Technische Öldaten

NICHT ÜBERFÜLLEN.

Typ	*Siehe folgende Tabelle
Kapazität	16.9 fl. oz. (500 ml)

Die auf Ihrem Generator angegebene Startleistung ist die Wattzahl, die der Generator für durchschnittlich 6 Sekunden (Wechselrichter) oder 10 Minuten („Open Frame Type“) abgeben kann.

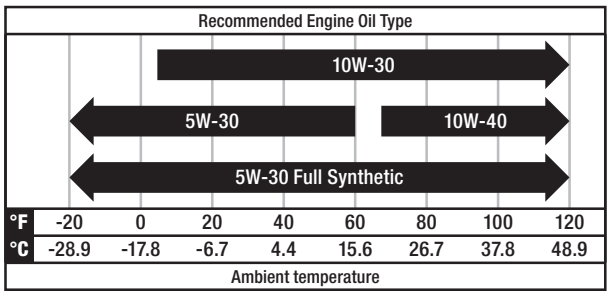

HINWEIS

Die Temperatur beeinflusst das Motoröl und die Motorleistung. Ändern Sie die Art des verwendeten Motoröls anhand der Temperatur, die in der Tabelle *„Empfohlene Motorölsorte“* angegeben ist.

DE

Technische Daten des Kraftstoffs

Verwenden Sie Benzin mit einer Mindestoktanzahl von 85 und einem Ethanolgehalt von höchstens 10 Volumenprozent. NICHT E15 oder E85 VERWENDEN. NICHT ÜBERFÜLLEN.

Benzinkapazität	1.1 gal. (4 L)

Propangas (Flüssiggas)

– Verwenden Sie nur eine zugelassene Flüssiggasflasche, die mit einem Überfüllungsschutzventil (OPD) ausgestattet ist.

Temperaturspezifikationen

Starttemperaturbereich (°F/°C)	5 bis 104/-15 bis 40

HINWEIS

Wichtige Information über die Temperatur: Ihr Produkt ist für den Dauerbetrieb bei Umgebungstemperaturen von bis zu 40°C (104°F) ausgelegt und bemessen. Bei Bedarf kann es kurzzeitig bei Temperaturen von -15°C (5°F) bis 50°C (122°F) betrieben werden. Wenn das Produkt während der Lagerung Temperaturen außerhalb dieses Bereichs ausgesetzt war, sollte es vor dem Betrieb wieder in diesen Bereich gebracht werden. In jedem Fall muss das Produkt immer im Freien, in einem gut belüfteten Bereich und abseits von Türen, Fenstern und Lüftungsöffnungen betrieben werden.

WARNUNG

Der Betrieb mit der alternativen Hauptdüse in Höhen unterhalb der empfohlenen Mindesthöhe kann den Motor beschädigen. Für den Betrieb in niedrigeren Höhenlagen muss die ursprünglich gelieferte Standard-Hauptdüse verwendet werden. Der Betrieb des Motors mit der falschen Motorkonfiguration in einer bestimmten Höhe kann dazu führen, dass sich die Emissionen des Motors erhöhen und die Kraftstoffeffizienz und Leistung verringern.

FEHLERBEHEBUNG

Problem	Ursache	Lösung
Der Motor startet nicht.	Kein Treibstoff.	Treibstoff hinzufügen.
	Defekte Zündkerze.	Zündkerze reinigen und einstellen oder ersetzen.
	Niedriger Ölstand.	Füllen Sie das Kurbelgehäuse bis zum richtigen Füllstand.
		Stellen Sie den Generator auf eine flache, gerade Oberfläche.
	Zündkerzenkabel locker.	Befestigen Sie das Kabel an der Zündkerze.
	Brennstoffventil ist geschlossen.	Kraftstoffventil öffnen.
	Alter Kraftstoff oder Wasser im Kraftstoff.	Kraftstoff ablassen und durch frischen Kraftstoff ersetzen.
	Mit Kraftstoff überschwemmt.	Lassen Sie das Gerät 10 Minuten lang stehen.
Motor startet, läuft aber holprig.	Choke in der falschen Position.	Bewegen Sie den Choke bis zum Anschlag unter die RUN-Position oder drücken Sie ihn ganz hinein.
	Luftfilter verschmutzt.	Luftfilter reinigen oder ersetzen.
	Kraftstoffventil verschmutzt.	Kraftstoffventil reinigen.
	Funkenschutz verstopft.	Funkenschutz reinigen.
Motor schaltet während des Betriebs ab.	Kein Kraftstoff mehr vorhanden.	Kraftstofftank befüllen.
	Niedriger Ölstand.	Füllen Sie das Kurbelgehäuse bis zum richtigen Füllstand. Stellen Sie den Generator auf eine flache, gerade Oberfläche.
	Funkenschutz verstopft.	Funkenschutz reinigen.
Generator kann nicht genug Strom liefern oder überhitzt.	Generator ist überlastet.	Last überprüfen und einstellen. Siehe „Elektrische Lasten anschließen“.
	Luftfilter verschmutzt.	Luftfilter reinigen oder ersetzen.
	Choke in der falschen Position.	Bewegen Sie den Choke bis zum Anschlag unter die RUN-Position oder drücken Sie ihn ganz hinein.
Motor läuft, aber kein Wechselstromausgang.	Schlechte Kabelverbindung.	Prüfen Sie alle Anschlüsse.
	Leitungsschutzschalter ist offen.	Schutzschalter zurücksetzen.
	Lose Verkabelung.	Prüfen Sie die Kabelverbindungen und ziehen Sie sie fest.
	Wechselstromüberlast: Taste leuchtet rot	Reduzieren Sie die Wechselstromlast und drücken Sie die Taste für Überlast-Reset, bis sie grün leuchtet.
	Sonstiges.	Wenden Sie sich an die Helpline.
Motor ruckelt oder stottert.	Motordrehzahlregler defekt.	Wenden Sie sich an die Helpline.
	Kraftstoffventil verschmutzt.	Kraftstoffventil reinigen.
	Der Vergaser ist verschmutzt und läuft träge.	Wenden Sie sich an die Helpline.
	Choke in der falschen Position.	Bewegen Sie den Choke bis zum Anschlag unter die RUN-Position oder drücken Sie ihn ganz hinein.
NUR DUALE BRENNSTOFFMODELLE: Der Motor stoppt nicht.	Das Propanventil ist noch offen.	Drehen Sie das Propanventil am Tank in die Position „GESCHLOSSEN“.
Wiederholtes Auslösen des Schutzschalters.	Überlast.	Last überprüfen und einstellen. Siehe „Elektrische Lasten anschließen“.
	Fehlerhaftes Netzkabel oder Gerät.	Kontrollieren Sie, ob die Kabel beschädigt, offen oder ausgefranst sind. Defektes Gerät austauschen.
	Leistungsschalter immer noch zu heiß.	Lassen Sie das Gerät 5 Minuten lang stehen.

Für andere Fragen und technischen Support.

GARANTIE*

CHAMPION POWER EQUIPMENT
AUF 3 JAHRE BEGRENZTE GARANTIE

Garantiebedingungen

Um Ihr Produkt für die Garantie und den KOSTENLOSEN, unbefristeten technischen Call-Center-Support zu registrieren, besuchen Sie bitte:
https://www.championpowerequipmentgmbh.de
Um die Registrierung abzuschließen, müssen Sie eine Kopie des Kaufbelegs als Nachweis beilegen. Für Garantieleistungen ist ein Kaufnachweis erforderlich. Bitte registrieren Sie sich innerhalb von zehn (10) Tagen ab Kaufdatum.

Reparatur/Ersatzteilgarantie

CPE garantiert dem Erstkäufer, dass die mechanischen und elektrischen Komponenten für einen Zeitraum von drei (3) Jahren bei privater Nutzung oder 1000 Betriebsstunden, je nachdem, was zuerst eintritt, und für ein (1) Jahr bei gewerblicher und industrieller Nutzung oder 1000 Betriebsstunden, je nachdem, was zuerst eintritt, keine Schäden in Bezug auf Material und Verarbeitung aufweisen. Für die Transportkosten von Produkten, die im Rahmen dieser Garantie zur Reparatur oder zum Austausch eingereicht werden, ist allein der Käufer verantwortlich. Diese Garantie gilt nur für den Erstkäufer und ist nicht übertragbar. Die vollständigen AGB finden Sie unter
www.championpowerequipment.co.uk.

Senden Sie das Gerät nicht an den Händler zurück.

Wenden Sie sich an den technischen Kundendienst von CPE, der das Problem per Telefon oder E-Mail zu beheben versucht. Wenn das Problem auf diese Weise nicht behoben werden kann, veranlasst CPE nach eigenem Ermessen die Überprüfung, Reparatur oder den Austausch des defekten Teils oder der Komponente in einem Kundendienstzentrum von CPE. CPE wird Ihnen eine Fallnummer für den Garantieservice mitteilen. Bitte bewahren Sie diese für zukünftige Zwecke auf. Reparaturen oder Austausche ohne vorherige Genehmigung oder in einer nicht autorisierten Reparaturwerkstatt sind von dieser Garantie ausgeschlossen.

Garantieausschlüsse

Diese Garantie deckt die folgenden Reparaturen und Geräte nicht ab:

Normaler Verschleiß

Für einen reibungslosen Betrieb benötigen Produkte mit mechanischen und elektrischen Komponenten regelmäßig Ersatzteile und müssen regelmäßig gewartet werden. Diese Garantie deckt keine Reparaturen ab, wenn durch den gewöhnlichen Gebrauch die Lebensdauer eines Teils oder des Geräts als Ganzes erschöpft ist.

Installation, Verwendung und Wartung

Diese Garantie gilt nicht für Teile und/oder Arbeitsleistungen, wenn das Produkt falsch verwendet, vernachlässigt, in einen Unfall verwickelt, unsachgemäß behandelt, über die Grenzen des Produkts hinaus belastet, modifiziert, unsachgemäß installiert oder falsch an eine elektrische Komponente angeschlossen wurde. Normale Wartungsarbeiten werden von dieser Garantie nicht abgedeckt und müssen nicht in einer Niederlassung von CPE oder durch eine von CPE autorisierte Person durchgeführt werden.

Sonstige Ausschlüsse

Diese Garantie schließt Folgendes aus:

- Kosmetische Defekte wie Lackierung, Aufkleber usw.
- Verschleißteile wie Filterelemente, O-Ringe usw.
- Zubehörteile wie z. B. Startbatterien, Kolbenringe und Abdeckungen.
- Störungen aufgrund höherer Gewalt und anderer Ereignisse, die außerhalb des Einflussbereichs des Herstellers liegen.
- Probleme, die durch Teile verursacht werden, die keine Originalteile von Champion Power Equipment sind.

Alle Teile, die vom Benutzer als beschädigt angesehen werden. Falls zutreffend, gilt diese Garantie nicht für Produkte, die anstelle eines Versorgungsunternehmens für die Hauptstromversorgung verwendet werden.

Grenzen der stillschweigenden Gewährleistung und Folgeschäden

Champion Power Equipment lehnt jegliche Verpflichtung zur Deckung von Zeitverlusten, der Nutzung dieses Produkts, Frachtkosten oder zufälligen oder daraus resultierenden Ansprüchen von Personen ab, die dieses Produkt verwenden. DIESE GARANTIE UND DIE ANGEHÄNGTE UK-EPA- und/oder CARB-GARANTIE FÜR EMISSIONSKONTROLLSYSTEME (WENN ANWENDBAR) ERSETZEN ALLE ANDEREN GARANTIEN, AUSDRÜCKLICH ODER STILLSCHWEIGEND, EINSCHLIESSLICH DER GARANTIE DER HANDELSÜBLICHKEIT ODER DER EIGNUNG FÜR EINEN BESTIMMTEN ZWECK.

Für ein Gerät, das im Austausch geliefert wird, gilt die Garantie des Originalgeräts. Die Dauer der Garantie für das ausgetauschte Gerät wird weiterhin unter Bezugnahme auf das Kaufdatum des ursprünglichen Geräts berechnet.

Diese Garantie verleiht Ihnen bestimmte gesetzliche Rechte, die sich von Staat zu Staat oder Provinz zu Provinz ändern können. In Ihrem Staat oder Ihrer Provinz können Ihnen auch andere Rechte eingeräumt werden, die nicht in dieser Garantie aufgeführt sind.

INTRODUCTION

Félicitations pour votre achat d'un produit Champion Power Equipment (CPE). CPE conçoit, construit et prend en charge tous nos produits selon des spécifications et directives strictes. Avec les connaissances adéquates du produit, une utilisation sécurisée et un entretien régulier, ce produit devrait vous apporter de nombreuses années de service satisfaisant.

Tout est mis en œuvre pour assurer l'exactitude et le caractère exhaustif des informations de ce manuel au moment de la publication. Nous nous réservons le droit de modifier, d'altérer et/ou d'améliorer le produit et ce document à tout moment, sans préavis.

CPE accorde une grande valeur à la manière dont nos produits sont conçus, fabriqués, opérés et entretenus, ainsi qu'à fournir une sécurité à l'opérateur et aux personnes se trouvant aux alentours du générateur. Par conséquent, il est IMPORTANT de consulter attentivement ce manuel du produit et les autres documents du produit et d'être pleinement conscient et bien connaître le montage, l'opération, les dangers et l'entretien du produit avant utilisation. Familiarisez-vous pleinement avec celui-ci et veillez à ce que les autres personnes qui ont l'intention d'utiliser le produit se familiarisent également pleinement avec les procédures correctes de sécurité et d'opération avant chaque utilisation. Merci de toujours faire preuve de bon sens et de précaution lors de l'opération du produit pour veiller à ce qu'aucun accident, dommage matériel ni blessure ne survienne. Nous souhaitons que vous puissiez utiliser et être satisfait de votre produit CPE pour les années à venir.

Si vous contactez CPE concernant des pièces de rechange et/ou un entretien, vous devrez fournir les numéros de modèle et de série complets de votre produit. Retranscrivez les informations indiquées sur l'étiquette signalétique de votre produit dans le tableau ci-dessous.

ÉQUIPE D'ASSISTANCE TECHNIQUE CPE
+44(0)-1942-715-407
NUMÉRO DU MODÈLE
92001i-DF-EU
NUMÉRO DE SÉRIE
DATE D'ACHAT
LIEU D'ACHAT

DÉFINITIONS DE SÉCURITÉ

L'objectif des symboles de sécurité est d'attirer votre attention sur les possibles dangers. Les symboles de sécurité et leurs explications méritent votre attention complète et votre compréhension. Les avertissements de sécurité n'éliminent pas tous les dangers à eux seuls. Les instructions ou les avertissements qu'ils donnent ne se substituent pas des mesures adéquates de prévention des accidents.

DANGER

DANGER indique une situation de danger qui, si elle ne peut être évitée, résultera en le décès ou des blessures graves.

AVERTISSEMENT

AVERTISSEMENT indique une situation de danger qui, si elle ne peut être évitée, pourrait résulter en le décès ou des blessures graves.

PRÉCAUTION

PRÉCAUTION indique une situation de danger qui, si elle ne peut être évitée, pourrait résulter en des blessures mineures ou modérées.

REMARQUE

REMARQUE indique des informations considérées comme importantes, mais non liées à un danger (par ex. des messages concernant des dégâts matériels).

INSTRUCTIONS IMPORTANTES DE SÉCURITÉ

DANGER

Les gaz d'échappement du générateur contiennent du monoxyde de carbone, un gaz incolore, inodore et toxique. Le fait de respirer du monoxyde de carbone cause des nausées, des étourdissements, des évanouissements ou le décès. Si vous connaissez à ressentir des étourdissements ou à vous sentir faible, sortez immédiatement respirer de l'air frais.

FAITES FONCTIONNER LE GÉNÉRATEUR EN EXTÉRIEUR, UNIQUEMENT DANS UNE ZONE BIEN VENTILÉE ET FAITES S'ÉVACUER LES GAZ D'ÉCHAPPEMENT.

NE faites PAS fonctionner le générateur en intérieur dans un bâtiment, y compris dans des garages, un véhicule, des caves, des vides sanitaires et des hangars, des enceintes ou compartiments, y compris le compartiment du générateur d'un véhicule de loisir ou de n'importe quel véhicule.

NE laissez PAS les gaz d'échappement pénétrer dans une zone confinées par des fenêtres, des portes, des aérations ou autres ouvertures.

DANGER

Utiliser un générateur en intérieur **PEUT VOUS TUER EN QUELQUES MINUTES**. Les gaz d'échappement du générateur contiennent du monoxyde de carbone. Il s'agit d'un gaz incolore, inodore et toxique.

N'UTILISEZ JAMAIS dans un domicile, un bâtiment, un hangar, un garage, un véhicule ou un espace confiné, MÊME SI les portes et fenêtres sont ouvertes et que la zone est bien ventilée.

UTILISEZ uniquement **EN EXTÉRIEUR** et loin des fenêtres, portes et aérations.

N'UTILISEZ JAMAIS le générateur avec une extension de silencieux ou des systèmes d'extraction ajoutés car cela annulera votre garantie.

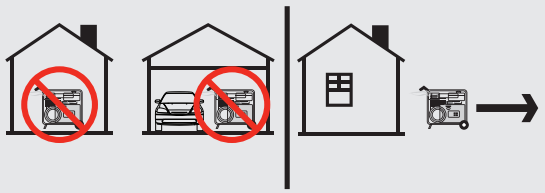

Installez des détecteurs de monoxyde de carbone fonctionnant sur pile ou des détecteurs de monoxyde de carbone à brancher avec batterie de secours, selon les instructions du fabricant.

AVERTISSEMENT

Bien que le générateur comprenne un pare-étincelles, maintenez une distance minimale de 5 pieds (1,5 m) avec la végétation sèche pour éviter les incendies.

DANGER

Faites fonctionner l'équipement avec les protections en place.

Il est possible que les mains, les pieds, les vêtements et/ou les accessoires s'empêtrent dans les parties rotatives. Il peut en résulter une amputation traumatique ou une grave lacération.

Gardez les mains et les pieds éloignés des parties rotatives.

Attachez les cheveux longs et retirez les bijoux.

NE portez PAS de vêtements amples, de cordons qui pendent ni d'éléments pouvant se retrouver piégés.

DANGER

Le générateur produit une puissante tension.

NE touchez PAS des câbles nus ni des récipients.

N'utilisez PAS de cordons électriques usés, endommagés ou effilochés. Utilisez uniquement des cordons électriques Champion pour une application correcte.

NE faites PAS fonctionner le générateur dans des conditions météorologiques humides, y compris la pluie et la neige.

NE laissez PAS des enfants âgés de moins de 18 ans ni des personnes non qualifiées faire fonctionner ou entretenir le générateur.

Utilisez un disjoncteur différentiel de fuite à la terre (DDFT) dans les zones humides et dans les zones comprenant des matériaux conducteurs, comme des revêtements métalliques.

Le raccordement au système électrique de votre domicile nécessite un commutateur de transfert 30 A homologué installé par un électricien agréé et approuvé par l'autorité locale compétente. La connexion doit isoler le générateur de l'électricité du réseau et doit se conformer à toutes les lois applicables et à tous les codes de l'électricité.

AVERTISSEMENT

N'utilisez pas le générateur pour des systèmes médicaux ou de survie.

En cas d'urgence, appelez immédiatement les services de secours (911 ou 112).

N'utilisez JAMAIS ce produit pour alimenter des appareils ou dispositifs de réanimation.

N'utilisez JAMAIS ce produit pour alimenter des appareils ou des dispositifs médicaux.

Informez immédiatement votre fournisseur d'électricité si vous ou une personne de votre foyer dépendez d'un équipement électrique pour survivre.

Informez immédiatement votre fournisseur d'électricité si une coupure de courant vous mettrait vous ou une personne de votre foyer dans une situation d'urgence médicale.

FR

AVERTISSEMENT

L'étincelle du fil de bougie retiré peut résulter en un incendie ou un choc électrique.

Lors de l'entretien du générateur :

Déconnectez le fil de bougie et placez-le là où il ne peut pas entrer en contact avec la bougie ni tout autre objet en métal.

NE vérifiez PAS l'étincelle avec la bougie retirée.

Utilisez uniquement des testeurs de bougies d'allumage approuvés.

AVERTISSEMENT

Les moteurs en fonctionnement peuvent produire de la chaleur. Des graves brûlures peuvent avoir lieu lors d'un contact. Le matériau combustible peut s'enflammer lors d'un contact.

NE touchez PAS les surfaces chaudes.

Évitez un contact avec les gaz d'échappement chauds.

Laissez l'équipement refroidir avant de le toucher.

Maintenez au moins 3 pieds (91,4 cm) d'espace de tous les côtés pour assurer un refroidissement adéquat.

Maintenez au moins 5 pieds (1,5 cm) d'espace par rapport aux matériaux combustibles.

AVERTISSEMENT

Une rétractation rapide du cordon de recul tirera la main et le bras vers le moteur plus rapidement qu'il vous serait possible de lâcher. Il pourrait en résulter des os cassés, des fractures, des contusions ou des entorses. Un démarrage non intentionnel peut résulter en un enchevêtrement, une amputation traumatique ou une lacération. Les assemblages de recul ne font pas partie de la garantie offerte.

Lors du démarrage du moteur, tirez lentement le cordon de recul jusqu'à ce que vous sentiez une résistance puis tirez rapidement pour éviter un rebond.

NE démarrez ni n'arrêtez PAS le moteur avec des appareils électriques branchés et allumés.

NE tirez PAS vigoureusement le cordon de recul, vous risqueriez d'endommager le mécanisme et d'annuler la garantie offerte.

PRÉCAUTION

Le fait d'excéder la capacité de fonctionnement du générateur peut endommage le générateur et/ou les appareils électriques qui y sont connectés.

NE surchargez PAS le générateur.

N'altérez PAS la vitesse régulée.

NE modifiez PAS le générateur en aucune façon.

PRÉCAUTION

Démarrez le générateur et laissez le moteur se stabiliser avant de connecter des charges électriques.

Connectez des équipements électriques en position fermée, puis allumez-les pour le fonctionnement.

Éteignez l'équipement électrique et déconnectez-le avant d'arrêter le générateur.

PRÉCAUTION

Un mauvais traitement ou une mauvaise utilisation du générateur peut l'endommager, raccourcir sa durée de vie ou annuler la garantie.

Utilisez le générateur uniquement pour ses utilisations prévues.

Utilisez uniquement sur des surfaces de niveau.

N'exposez PAS le générateur à une humidité excessive, à de la poussière, à de la saleté ni à de l'eau.

NE laissez PAS de matériau obstruer les fentes de refroidissement.

Si les appareils connectés surchauffent, éteignez-les et déconnectez-les du générateur.

N'utilisez PAS le générateur si :

- La puissance électrique s'arrête
- L'équipement émet des étincelles, des fumées ou des flammes
- L'équipement vibre de manière excessive

Sécurité du carburant

DANGER

L'ESSENCE, LES VAPEURS D'ESSENCE ET LE PROPANE (GPL) SONT HAUTEMENT INFLAMMABLES ET EXPLOSIFS.

Un incendie ou une explosion peut causer de graves brûlures voire le décès.

Essence et vapeurs d'essence :

- L'essence est hautement inflammable et explosive.
- L'essence peut causer un incendie ou une explosion si elle est allumée.
- L'essence est un carburant liquide mais ses vapeurs peuvent s'enflammer.
- L'essence est irritante pour la peau et doit immédiatement être nettoyée en cas de déversement sur la peau ou sur les vêtements.
- L'essence possède une odeur particulière, ce qui vous aidera à détecter rapidement les potentielles fuites.
- Dans le cas d'un incendie de gaz de pétrole, les flammes ne doivent pas être éteintes à moins que la vanne d'alimentation en carburant puisse être fermée. Ceci est dû au fait que si un

incendie est éteint et si l'alimentation en carburant n'est pas fermée, il pourrait alors se créer un danger d'explosion.

– L'essence se dilate ou se contracte selon la température ambiante. Ne remplissez jamais le réservoir d'essence à sa pleine capacité, car l'essence a besoin d'espace pour se dilater si la température augmente.

GPL :

– Le GPL est hautement inflammable et explosif.
– Le GPL est sous pression et peut causer un incendie ou une explosion s'il est allumé.
– Le GPL est plus lourd que l'air et peut se déposer dans des endroits bas tout en se dissipant.
– Le GPL possède une odeur particulière ajoutée, ce qui vous aidera à détecter rapidement les potentielles fuites.
– Dans le cas d'un incendie d'essence de pétrole, les flammes ne doivent jamais être éteintes à moins que la vanne d'alimentation en carburant ne soit fermée. Ceci est dû au fait que si un incendie est éteint et si l'alimentation en carburant n'est pas fermée, il pourrait alors se créer un danger d'explosion.
– Lorsque vous échangez des bouteilles de GPL, assurez-vous que le robinet de la bouteille est du même type.
– Gardez toujours la bouteille de GPL en position verticale.
– Le GPL brûlera la peau s'il entre en contact avec cette dernière. Gardez tout GPL à l'écart de la peau à tout moment.

Lots de l'ajout ou de la suppression de l'essence :

N'allumez ni ne fumez PAS de cigarettes près du générateur.

Éteignez le générateur et laissez-le refroidir pendant au moins dix minutes avant de retirer le bouchon d'essence. Desserrez lentement le bouchon pour diminuer la pression dans le réservoir.

Ne remplissez ou ne videz l'essence qu'en extérieur, dans une zone bien ventilée.

N'insérez PAS directement la pompe à essence dans le générateur à la station-service. Utilisez un contenant approuvé pour transférer l'essence au générateur.

NE remplissez PAS le réservoir d'essence de manière excessive.

N'essayez PAS d'ajouter du carburant lorsque le moteur est chaud ou fonctionne.

Conservez toujours l'essence loin des étincelles, des flammes nues, des veilleuses, de la chaleur et d'autres sources d'allumage.

Lors du démarrage du générateur :

N'essayez PAS de démarrer un générateur endommagé.

Veillez à ce que le bouchon d'essence, le filtre à air, la bougie d'allumage, les lignes de carburant et le système d'échappement soient correctement en place.

Laissez les déversements d'essence s'évaporer entièrement avant d'essayer d'allumer le moteur.

Assurez-vous que le générateur repose fermement sur un sol de niveau.

Lors du fonctionnement du générateur :

NE déplacez ni ne basculez PAS le générateur pendant le fonctionnement.

NE basculez PAS le générateur et ne laissez PAS de l'essence ou de l'huile se déverser.

N'essayez PAS d'ajouter du carburant lorsque le moteur est chaud ou fonctionne.

Lors du transport ou de l'entretien du générateur :

Veillez à ce que la vanne de carburant soit en position fermée et à ce que le réservoir d'essence soit vide.

Pour les modèles compatibles avec le GPL, assurez-vous que la bouteille de GPL est déconnectée et stockée en toute sécurité à l'écart du générateur.

Déconnectez le fil de la bougie d'allumage.

Lors du stockage du générateur :

Stockez l'essence loin des étincelles, des flammes nues, des veilleuses, de la chaleur et d'autres sources d'allumage.

Ne stockez pas le générateur, l'essence ni les bouteilles de GPL près d'un fourneau, d'un chauffe-eau ni d'autres appareils qui produisent de la chaleur ou possèdent des allumages automatiques.

AVERTISSEMENT

N'utilisez jamais un contenant d'essence, un réservoir d'essence, un tuyau de raccord de GPL, une bouteille de GPL ou tout autre article pour essence qui serait cassé, coupé, tordu ou endommagé.

Étiquettes de sécurité et de plaque signalétique

Ces étiquettes vous avertissent des risques potentiels pouvant entraîner des blessures graves. Lisez-les attentivement.

Si une étiquette se décolle ou devient difficile à lire, contactez Technical Support Team pour un possible remplacement.

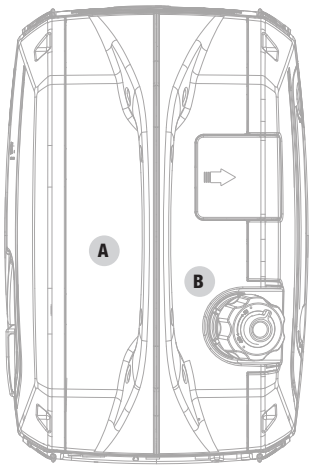

Partie supérieure

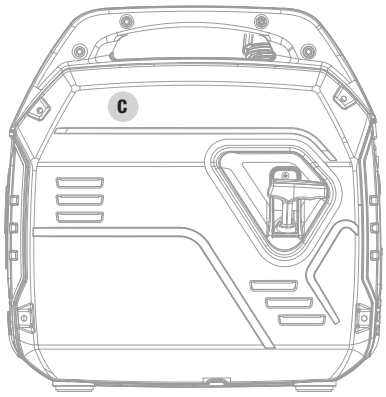

Côté

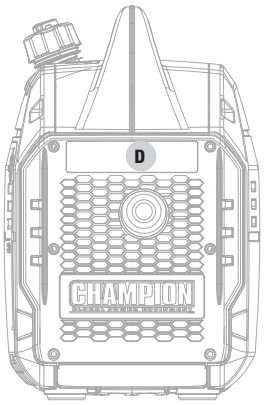

Silencieux

	ÉTIQUETTE	DESCRIPTION
A	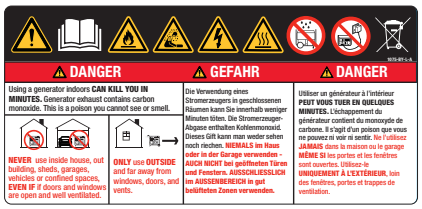	Symboles de sécurité Danger CO
B		Carburant
C	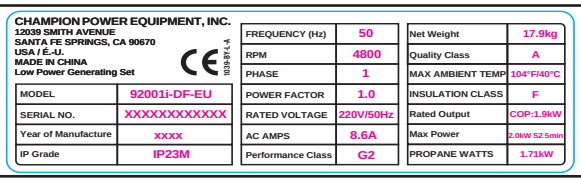	Plaque signalétique
D	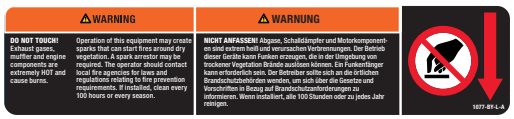	Surface chaude

Symboles de sécurité

Certains des symboles suivants peuvent être utilisés sur ce produit. Veuillez les étudier et apprendre leur signification. Une interprétation correcte de ces symboles vous permettra d'utiliser le produit de manière plus sécurisée.

SYMBOLE	SIGNIFICATION
	Précaution.
	Lisez le manuel d'instructions de l'opérateur avant l'utilisation. Afin de réduire le risque de blessures, l'utilisateur doit lire et comprendre le manuel de l'opérateur avant d'utiliser ce produit.
	Non destiné à l'élimination des déchets généraux.
	Le générateur ne doit pas être connecté à d'autres sources d'alimentation, comme le réseau de courant de la compagnie d'électricité.
	Danger électrique. Le non-respect d'une utilisation dans un environnement sec et d'observation de pratiques sécurisée peut résulter en un choc électrique. Une mauvaise connexion à un bâtiment peut conduire le courant à être renvoyé dans les lignes de courant, créant un danger d'électrocution. Il convient d'utiliser un commutateur de transfert lors du raccordement à un bâtiment.
	Danger d'incendie. L'essence et les vapeurs d'essence sont hautement inflammables et explosives. Un incendie ou une explosion peut causer de graves brûlures voire le décès. Gardez le générateur à au moins 5 pieds (1,5 m) de tous les objets pour éviter une combustion.
	Risque de brûlure. Afin de réduire le risque de blessures ou de dégâts, éviter un contact avec une surface chaude.
	Danger du monoxyde de carbone (CO).
	Alerte d'environnement humide. N'exposez pas à la pluie et n'utilisez pas dans des endroits humides, sauf comme ce qui suit : Si vous devez faire fonctionner l'appareil sous la pluie ou dans un lieu humide, NE faites PAS fonctionner sans protection adéquate des composants électriques. Il est possible d'utiliser un auvent de sécurité ignifugé et qui assure une ventilation adéquate du flux d'échappement des moteurs. Gardez tous les objets à un minimum de 5 pieds (1,5 m) du générateur, à tout moment. La chaleur provenant de la surface du silencieux et du flux d'échappement peut enflammer les matériaux combustibles.

FR

Symboles de fonctionnement

Certains des symboles suivants peuvent être utilisés sur ce produit. Veuillez les étudier et apprendre leur signification. Une interprétation correcte de ces symboles vous permettra d'utiliser le produit de manière plus sécurisée.

SYMBOLE	SIGNIFICATION
	Entrée du tuyau de propane
	Fonctionnement du moteur : propane
	Fonctionnement du moteur : essence
	Starter
	Arrêt ou Fermé
ECO	**Bouton Mode économique**
	Huile faible

SYMBOLE	SIGNIFICATION
	Bouton de réinitialisation de surcharge
	Réinitialisation du disjoncteur : Pousser
	Borne de masse
N	**Neutre flottant.** Le circuit neutre **N'EST PAS** connecté électriquement au châssis/à la masse du générateur.
	Connexion(s) parallèle(s)
12 V	**Courant direct 12 V**

Symboles des étiquettes de démarrage rapide

Certains des symboles suivants peuvent être utilisés sur ce produit. Veuillez les étudier et apprendre leur signification. Une interprétation correcte de ces symboles vous permettra d'utiliser le produit de manière plus sécurisée.

Démarrer le moteur

DANGER

Déplacez le générateur en extérieur et loin des fenêtres, portes et couvercles d'aération d'admission.

1. **Vérifiez le niveau d'huile.**
   L'huile recommandée est de la 10W-30.
2. **Ajout de carburant.** Vérifiez le niveau d'essence. Lorsque vous ajoutez de l'essence, utilisez un indice d'octane minimum de 85 et une teneur en éthanol de 10 % ou moins en volume.
3. Tournez le levier d'aération du carburant sur la position **« OUVERT »**.
4. Déplacez le sélecteur sur la position **« STARTER »**.
5. Tirez le cordon de recul.
6. Tournez le sélecteur d'essence vers l'icône essence pour le **« FONCTIONNEMENT »** de l'essence.
7. Branchez l'appareil souhaité.

Arrêter le moteur

1. Éteignez et débranchez toutes les charges électriques connectées.
2. Tournez le levier d'aération du carburant sur la position **« FERMÉ »**.
3. Tournez le sélecteur sur la position **« ARRÊT »**.

Pour ajouter du carburant et démarrer le moteur avec le GPL, voir *Ajout de carburant : propane (GPL)* dans la section *Montage* et *Démarrer le moteur : propane (GPL)* dans la section *Fonctionnement*.

FR

COMMANDES ET FONCTIONNALITÉS

Lisez le manuel de l'opérateur avant d'utiliser votre générateur. Familiarisez-vous avec l'emplacement et la fonction des commandes et des fonctionnalités. Conservez ce manuel pour toute référence future.

Générateur

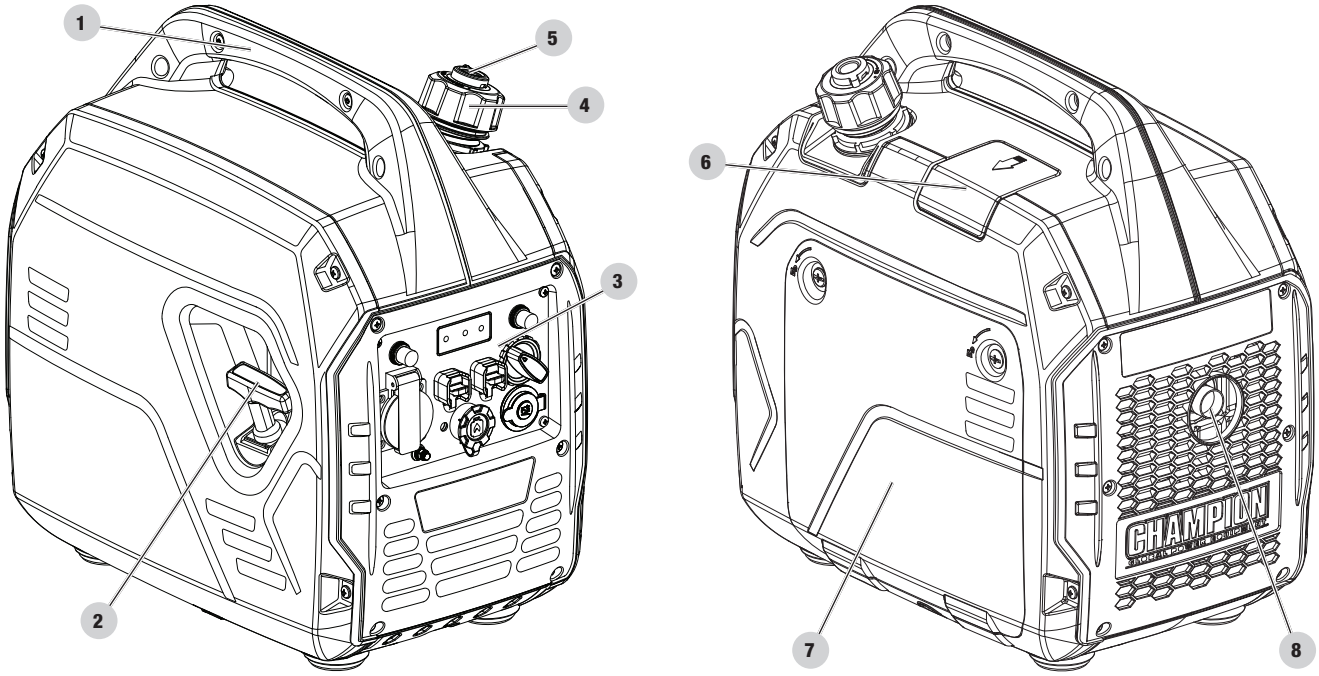

1. **Poignée de transport** - Utilisée pour soulever ou transporter l'appareil.
2. **Démarreur à recul** - Utilisé pour démarrer manuellement le moteur.
3. **Panneau de commande** - Voir la section *Panneau de commande*.
4. **Bouchon de carburant** - À retirer pour ajouter du carburant.
5. **Levier d'aération du carburant** - Tournez cette vanne sur la position « OUVERT » pour alimenter le réservoir en air.
6. **Couvercle d'accès au pare-étincelles**
7. **Couvercle d'entretien**
8. **Silencieux**

Panneau de commande

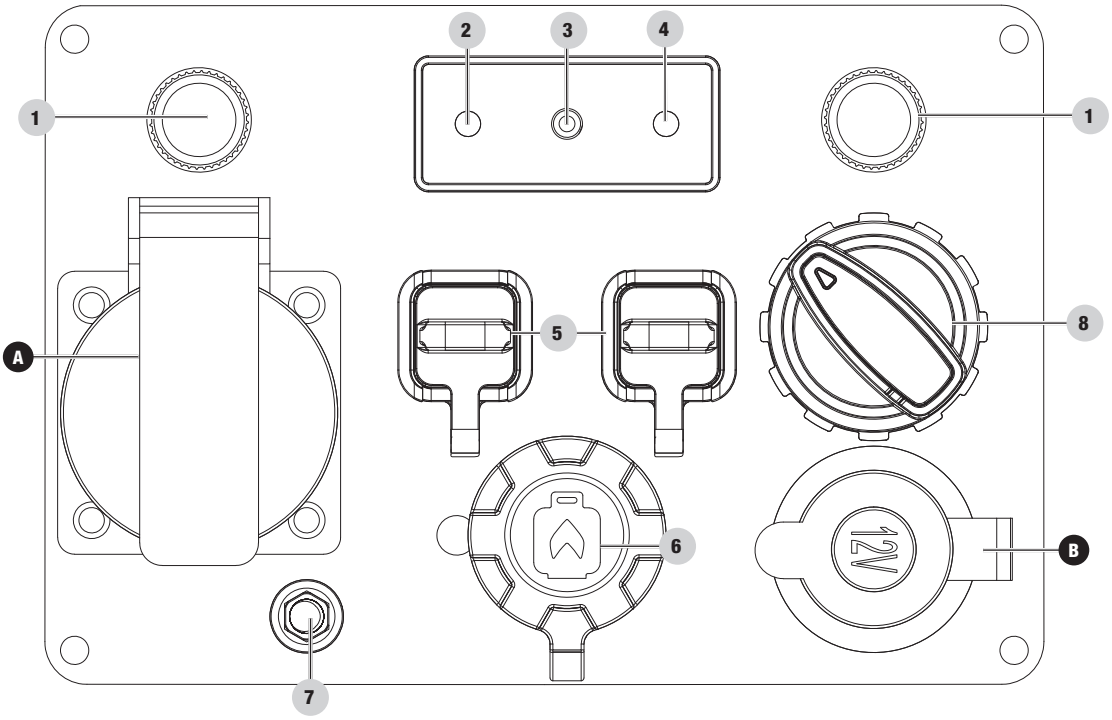

1. **Disjoncteurs (appuyer sur réinitialiser)** - Protège le générateur contre les surcharges électriques.
2. **Bouton Mode économique** - Active/désactive le contrôle de ralenti automatique.
3. **Témoin d'avertissement d'huile faible** - Lorsqu'il est allumé, le moteur se coupe et ne fonctionne pas. Vérifiez le niveau d'huile.
4. **Bouton de réinitialisation de surcharge CA -** Utilisé pour redonner de l'énergie aux réceptacles après un défaut de surcharge.
5. **Sorties parallèles** - Utilisées pour un fonctionnement parallèle de deux onduleurs ensemble pour une sortie de puissance plus importante (kit parallèle vendu séparément).
6. **Entrée GPL** - Utilisée pour raccorder la source de carburant GPL au générateur.
7. **Borne de masse** - Consultez un électricien en ce qui concerne les réglementations locales de mise à la terre.
8. **Sélecteur de carburant** - Utilisé pour ouvrir la source de carburant d'essence ou de propane (GPL), pour faire fonctionner la plaque de starter et pour arrêter le moteur

RÉCEPTACLES		
A		**220 V CA, 16 A)** Peut être utilisé pour fournir une alimentation électrique pour le fonctionnement de charges électriques de 220 V CA, 16 A, monophasé, 50 Hz.
B	DC	**12 V CC, 8 A (Automobile)** Peut être utilisé pour fournir une alimentation électrique pour le fonctionnement de charges électriques de 12 V CC, 8 A.

AVERTISSEMENT

Ne faites pas fonctionner un appareil tandis qu'il est branché dans la prise 12 V CC. Une exposition prolongée aux gaz d'échappement du moteur peut provoquer des blessures graves, voire mortelles. Lors de la charge d'un appareil, ne placez pas le côté d'échappement du côté du générateur. Une chaleur extrême causée par les gaz d'échappement peut endommager l'appareil et représenter un potentiel danger d'incendie.

FR

Pièces incluses

Accessoires

Tuyau de GPL avec détendeur	1
Huile moteur	16.9 fl. oz. (500 ml)
Entonnoir d'huile	1
Câbles de charge de la batterie 12 V CC	1
Adaptateur USB 12 V CC	1
Prise de la bougie d'allumage	1

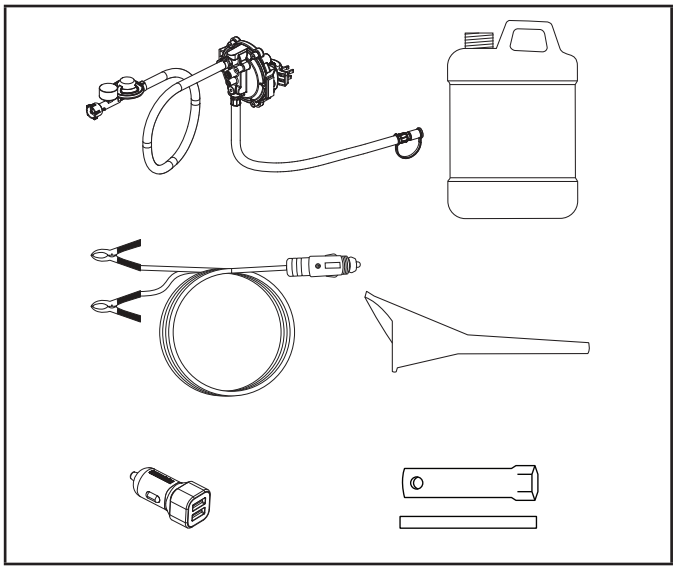

MONTAGE

Votre générateur nécessite un certain assemblage. Cet appareil est expédié de l'usine sans huile. Il doit être correctement fourni en essence et en huile avant le fonctionnement.

En cas de question concernant le montage de votre générateur, appelez notre Technical Support Team au 44(0)-1942-715-407. Préparez votre numéro de série et votre numéro de modèle.

Déballage

1. Posez le carton d'expédition sur une surface solide et plate.
2. Retirez tout du carton sauf le générateur.
3. À l'aide des poignées de transport de l'appareil, sortez doucement le générateur de la boîte (deux personnes sont recommandées pour le soulever).

Ajout d'huile moteur (incluse)

PRÉCAUTION

N'essayez PAS de faire tourner ni de démarrer le moteur avant qu'il ne soit correctement rempli avec le type et la quantité d'huile recommandée. En cas de non-respect de ces instructions, les dégâts résultant faits au générateur annuleront votre garantie.

REMARQUE

Le rotor du générateur possède un roulement à billes scellé et pré-lubrifié qui ne nécessite pas d'ajout de lubrifiant pendant la durée de vie du roulement.

REMARQUE

Le type d'huile recommandé pour une utilisation typique est de **l'huile pour automobile 10W-30 fournie**.

En cas de fonctionnement du générateur dans des températures extrêmes, référez-vous au tableau suivant pour le type d'huile recommandé.

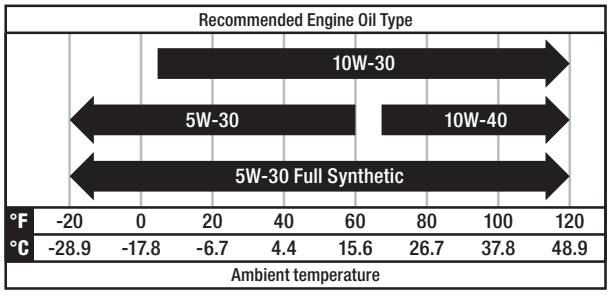

1. Placez le générateur sur une surface plate et de niveau.
2. Desserrez les fixations du couvercle et retirez le couvercle d'entretien.

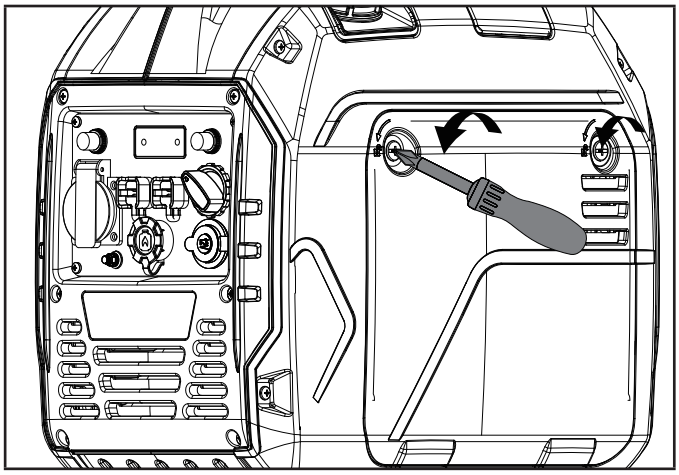

3. Retirez le bouchon de remplissage d'huile/la jauge pour ajouter de l'huile.
4. À l'aide d'un entonnoir, ajoutez jusqu'à 16.9 fl. oz. (500 ml) d'huile (incluse). NE REMPLISSEZ PAS DE MANIÈRE EXCESSIVE. Remettez le bouchon de remplissage d'huile/la jauge et serrez le couvercle d'entretien.

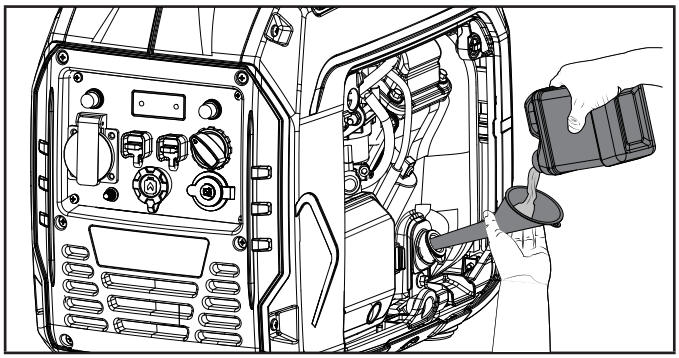

5. Vérifiez chaque jour le niveau d'huile et ajoutez-en si nécessaire.

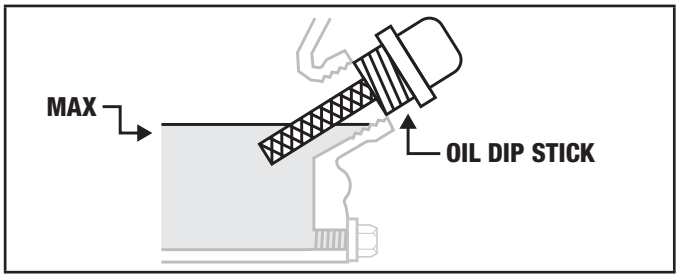

REMARQUE

Une fois l'huile ajoutée, une inspection visuelle devrait montrer l'huile à 1-2 marques de déborder du trou de remplissage.

Lors de l'utilisation de la jauge pour vérifier le niveau d'huile, NE vissez PAS la jauge lors de la vérification.

PRÉCAUTION

Ne remplissez PAS l'huile de manière excessive car cela pourrait résulter en des dégâts au moteur et une fuite depuis la partie supérieure.

FR

REMARQUE

Vérifiez souvent le niveau d'huile pendant la période de rodage. Référez-vous à la section Entretien pour les intervalles d'entretien recommandés.

PRÉCAUTION

Ce moteur est équipé d'un coupe en cas de faible niveau d'huile et s'arrêtera quand le niveau d'huile du carte se situe en-dessous du niveau seuil.

REMARQUE

Les 5 premières heures de fonctionnement constituent la période de rodage de l'appareil. Pendant la période de rodage, restez à ou en-dessous de 50 % de la puissance nominale en watts et variez la charge occasionnellement pour permettre aux enroulements du stator de chauffer et de refroidir. L'ajustement de la charge fera également que la vitesse du moteur varie légèrement et aidera à asseoir les segments de piston. Changez l'huile après la période de rodage de 5 heures.

REMARQUE

Il est possible d'utiliser de l'huile synthétique après la période initiale de rodage de 5 heures. L'utilisation d'huile synthétique ne diminue pas l'intervalle recommandé de changement d'huile. Une huile entièrement synthétique 5W-30 aidera au démarrage dans des températures ambiantes froides < 41º F (5º C).

Ajout de carburant : essence

Utilisez de l'essence sans plomb propre, fraîche et régulière avec un indice d'octane minimum de 85 et une teneur en éthanol de 10 % ou moins en volume. E10 E15 E85

NE mélangez PAS l'huile avec l'essence.

1. Retirez le bouchon d'essence.
2. Ajoutez lentement l'essence dans le réservoir. Le réservoir est plein lorsque l'essence atteint le cercle rouge sur l'écran. NE REMPLISSEZ PAS DE MANIÈRE EXCESSIVE. Il est possible que l'essence se dilate après le remplissage. Un minimum de ¼ in. (6,4 mm) d'espace restant dans le réservoir est requis pour la dilation de l'essence, bien que plus de ¼ in. (6,4 mm) soit recommandé. L'essence peut sortir de force du réservoir en cas de dilatation en cas de remplissage excessif. Cela peut affecter la condition de fonctionnement stable du générateur.

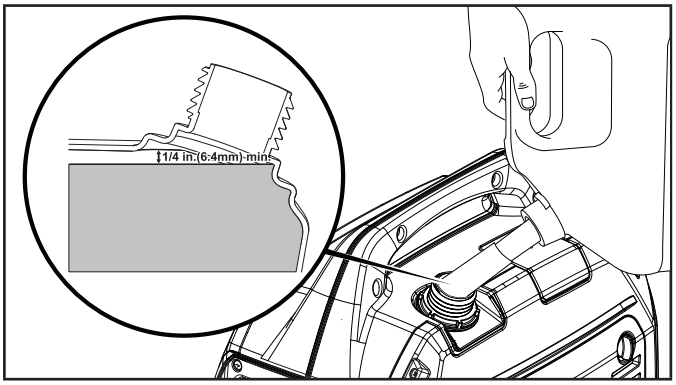

3. Vissez le bouchon d'essence et essuyez tout déversement de carburant.

PRÉCAUTION

Utilisez de l'essence sans plomb avec un indice d'octane minimum de 85 et une teneur en éthanol de 10 % ou moins en volume.

N'allumez et ne fumez PAS de cigarettes lors du remplissage du réservoir.

NE mélangez PAS l'huile et l'essence.

NE remplissez PAS le réservoir de manière excessive. Remplissez le réservoir à environ ¼ in.
(6,4 mm) en-dessous de la partie supérieure du réservoir pour permettre la dilatation de l'essence.

N'insérez PAS directement la pompe à essence dans le générateur à la station-service. Utilisez un contenant approuvé pour le carburant pour transférer l'essence au générateur.

NE remplissez PAS le réservoir en intérieur.

NE remplissez PAS le réservoir quand le moteur tourne ou est chaud.

AVERTISSEMENT

Le fait de verser l'essence trop rapidement dans le filtre à carburant peut résulter en des éclaboussures d'essence autour du générateur et de l'opérateur lors du remplissage.

REMARQUE

Le moteur du générateur fonctionne bien avec de l'essence mélangée à 10 % ou moins d'éthanol. Lors de l'utilisation de mélanges éthanol-essence, il est important de noter certains problèmes :

- Les mélanges éthanol-essence peuvent absorber plus d'eau que l'essence seule.
- Ces mélanges peuvent éventuellement se séparer, laissant de l'eau ou une substance aqueuse dans le réservoir, la vanne de carburant et le carburateur. L'essence non utilisable peut être introduite dans le carburateur et causer des dommages au moteur et/ou créer des dangers potentiels.
- Si un stabilisateur de carburant est utilisé, confirmez que celui-ci est formulé pour être utilisé avec des mélanges éthanol-essence.
- Tout dégât ou danger causé par une utilisation d'essence inadaptée, d'essence stockée de manière inadaptée et/ou de stabilisateurs formulés de manière inadaptée, ne sont pas couverts par le garantie du fabricant.

Il est conseillé de toujours couper l'alimentation en essence et de faire fonctionner le moteur jusqu'à l'épuisement du carburant après chaque utilisation. Voir les Instructions de stockage en cas d'inutilisation prolongée.

Ajout de carburant : propane (GPL)

1. Confirmez que le sélecteur est en position FERMÉ.
2. Si vous utilisez une nouvelle bouteille de propane, retirez le bouchon en plastique du robinet de la bouteille.
3. Fixez l'assemblage du tuyau de GPL (inclus) au robinet de la bouteille de propane et serrez à la main.
4. Retirez la gaine en caoutchouc recouvrant le port de raccordement du propane sur l'onduleur.
5. Alignez le doigt en plastique sur le raccord mâle pour tuyau sur l'assemblage du tuyau de GPL avec la fente située à côté du raccord rapide femelle de l'onduleur.
6. Insérez le raccord de tuyau dans le raccord rapide et poussez-le jusqu'à ce que vous entendiez un « clic » et que le collier extérieur du raccord rapide avance.

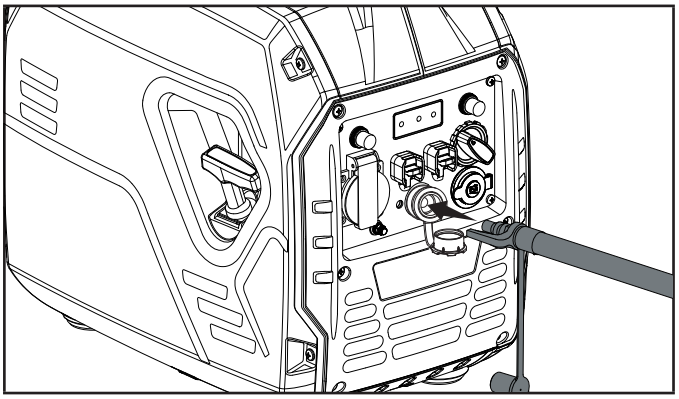

7. Vérifiez l'étanchéité de tous les raccords en les mouillant avec une solution d'eau et de savon. Des bulles qui apparaissent ou des bulles qui gonflent indiquent la présence d'une fuite. S'il existe une fuite sur un raccord, fermez alors le robinet de la bouteille et serrez le raccord. Rouvrez le robinet et vérifiez à nouveau le raccord avec une solution d'eau et de savon. Si la fuite persiste ou si la fuite ne se situe pas sur le raccord, alors n'utilisez pas le générateur et contactez le service clientèle.

REMARQUE

- Le tuyau de GPL inclus avec cet appareil fonctionne avec des réservoirs de GPL standard de 20 et 30 livres.
- Vérifiez que la date de requalification sur la bouteille n'a pas expiré.
- Toutes les nouvelles bouteilles doivent être purgées de l'air et de l'humidité avant le remplissage. Les bouteilles usagées qui n'ont pas été connectées ni gardées fermées doivent également être purgées.
- La procédure de purge doit être effectuée par un fournisseur de GPL (les bouteilles provenant d'un fournisseur d'échange doivent déjà avoir été purgées et remplies correctement).
- Positionnez toujours la bouteille de manière à ce que le raccord entre le robinet de la bouteille et l'entrée du générateur ne cause pas de coudes ou de plis aigus dans le tuyau de GPL.

PRÉCAUTION

Ne laissez pas des enfants altérer ni jouer avec la bouteille de GPL ni avec les raccords du tuyau.

PRÉCAUTION

Utilisez des bouteilles de GPL approuvées équipées d'un robinet OPD (overfilling prevention device, dispositif de trop-plein). Gardez toujours la bouteille en position verticale avec le robinet sur le dessus et installée au niveau du sol, sur une surface plate. Les bouteilles ne doivent pas être installées près d'une source de chaleur et ne doivent pas être exposées au soleil, à la pluie ni à la poussière. Lors du transport et du stockage, fermez le robinet de la bouteille et la vanne GPL du générateur, et déconnectez la bouteille. Bouchez le connecteur, généralement par un capuchon de protection en plastique, s'il y en a un. Gardez les bouteilles à l'écart de la chaleur et ventilées en cas de présence dans un véhicule.

AVERTISSEMENT

En cas de forte odeur de GPL : fermez le robinet sur la bouteille. Vérifiez l'étanchéité de tous les raccords en les mouillant avec une solution d'eau et de savon. Des bulles qui apparaissent ou des bulles qui gonflent indiquent la présence d'une fuite. Ne fumez pas et n'allumez pas de cigarette, ou vérifiez la présence d'une fuite à l'aide d'une allumette, d'une source de flamme nue ou d'un briquet. Contactez un technicien qualifié pour inspecter et réparer un système de GPL en cas de détection d'une fuite, avant d'utiliser le générateur.

Mise à la terre

Votre générateur doit être correctement raccordé à une mise à la terre appropriée pour prévenir les chocs électriques.

AVERTISSEMENT

Une mauvaise mise à la terre du générateur peut résulter en un choc électrique.

Il a été fourni une borne de masse reliée au générateur (voir Commandes et fonctionnalités pour l'emplacement de la borne). Pour une mise à la terre à distance, connectez une longueur de fil de cuivre de gros calibre (12 AWG minimum) entre la borne de masse du générateur et une tige de cuivre enfoncée dans le sol. Nous vous recommandons fortement de consulter un électricien qualifié pour assurer un respect des codes d'électricité locaux.

Neutre flottant*

- Le circuit neutre **N'EST PAS** connecté électriquement au châssis/à la masse du générateur.
- Le générateur (enroulement du stator) est isolé du châssis et de la broche de mise à la terre du réceptacle CA.

FR

– Les appareils électriques qui nécessitent une connexion de la broche du réceptacle mis à la terre ne fonctionneront pas si la broche du réceptacle mis à la terre ne fonctionne pas.

Neutre lié au châssis*

– Le circuit neutre **EST** connecté électriquement au châssis/à la masse du générateur.

– La mise à la terre du système de générateur connecte la traverse inférieure du châssis sous l'alternateur. La mise à la terre du système est connectée au fil neutre CA.

** Voir la section Spécifications pour le type spécifié de mise à la terre.*

FONCTIONNEMENT

Emplacement du générateur

AVERTISSEMENT

Ne faites JAMAIS fonctionner le générateur en intérieur dans un bâtiment, un garage, une cave, un vide sanitaire, un hangar, des enceintes ou compartiments, des véhicules, y compris le compartiment du générateur d'un véhicule de loisir ou de n'importe quel véhicule.

N'utilisez ni ne démarrez JAMAIS le générateur à l'arrière d'un SUV, dans un camping-car, dans une remorque, dans le lit d'un camion (côtés classiques, plat ou autre configuration), sous des escaliers/cages d'escalier, près de murs ou de bâtiments, ou tout autre emplacement qui ne permettrait pas un refroidissement adéquat du générateur ni l'échappement correct du flux d'échappement du système de silencieux.

NE faites PAS fonctionner et ne stockez pas le générateur dans un environnent humide, comme sous la pluie ou la neige. Le fait d'utiliser un générateur dans un environnement humide peu résulter en de graves blessures ou le décès en raison d'une électrocution.

Dans certains États, les générateurs doivent être enregistrés auprès de la compagnie d'électricité locale lorsqu'ils sont utilisés sur des chantiers. Ils peuvent être soumis à des règles et réglementations supplémentaires, consultez votre autorité municipale locale.

Il faut toujours placer les générateurs sur une surface plate et de niveau, à tout moment (même lorsqu'ils ne sont pas utilisés).

Les générateurs doivent également disposer d'au moins 5 pieds (1,5 m) d'espace par rapport à tous les matériaux combustibles.

Les générateurs doivent également disposer d'au moins 3 pieds (91,4 cm) d'espace de tous les côtés pour assurer un refroidissement adéquat, la maintenance et l'entretien.

Placez toujours le générateur dans une zone bien ventilée. Ne placez JAMAIS le générateur près d'aérations ni d'admissions où des vapeurs d'échappement pourraient être aspirées dans des espaces occupés ou confinés.

Pensez toujours soigneusement au vent et aux courants d'air avant de positionner le générateur.

Laissez toujours les générateurs refroidir correctement avant le transport ou le stockage.

Le non-respect des précautions de sécurité peut résulter en des blessures physiques, des dégâts au générateur et annuler la garantie du fabricant.

AVERTISSEMENT

Lors du fonctionnement, le silencieux et les vapeurs d'échappement deviennent chauds. Si un espace adéquat de refroidissement et de respiration n'est pas fourni, ou si le générateur est bloqué ou clos, les températures peuvent devenir extrêmement élevées et peuvent mener à un incendie.

Protection contre les surtensions

Les appareils électroniques, y compris les ordinateurs et de nombreux appareils programmables, utilisent des composants conçus pour fonctionner à une plage de tension étroite et peuvent être affectés par des fluctuations temporaires de tension. Bien qu'il n'existe pas de moyen d'éviter les fluctuations de tension, vous pouvez prendre des mesures pour protéger les équipements électroniques sensibles.

– Installez des suppresseurs de surtension enfichables homologués UL1449 et CSA sur les prises qui alimentent vos équipements sensibles.
  Les suppresseurs de surtension sont disponibles dans des modèles à une prise et à multiprises. Ils sont conçus pour protéger contre presque toutes les fluctuations de tension de courte durée.

Démarrer le moteur : essence

1. Veillez à ce que le générateur soit placé sur une surface plate et de niveau.
2. Déconnectez toutes les charges électriques du générateur. Ne démarrez ni n'arrêtez jamais le générateur avec des appareils électriques branchés ou allumés.
3. Tournez le levier d'aération du carburant sur la position « OUVERT ».

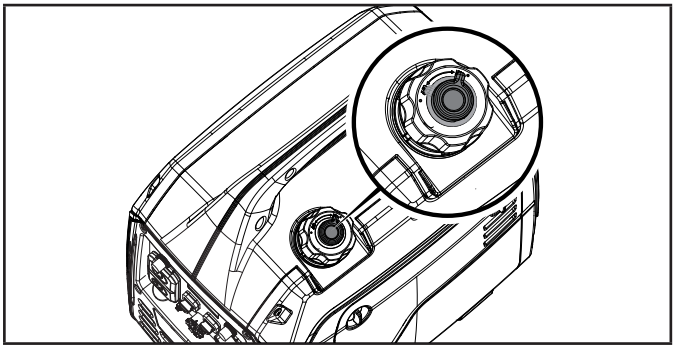

Démarrage du moteur à froid

4. Déplacez le sélecteur sur la position « STARTER ».

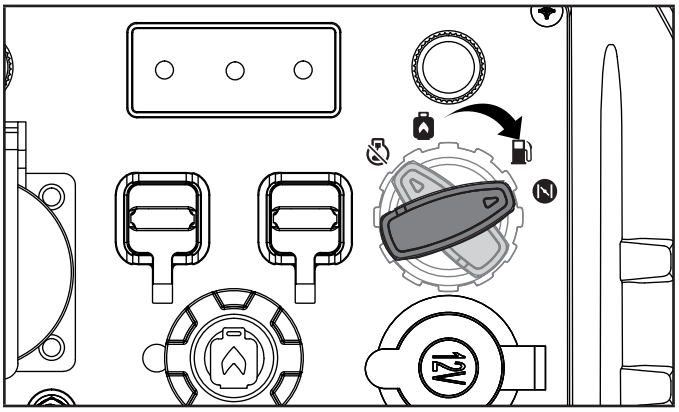

5. Tirez lentement le cordon de recul jusqu'à ce que vous sentiez une résistance puis tirez rapidement.

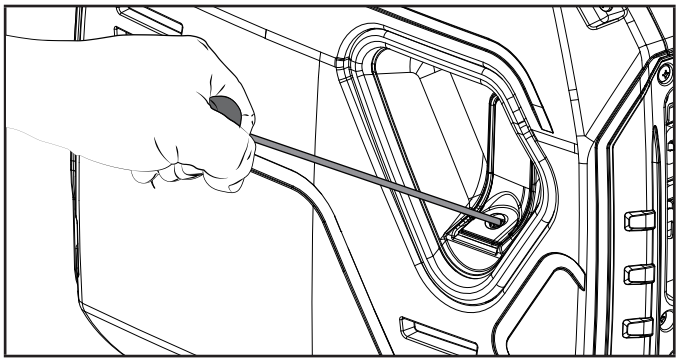

6. Tandis que le moteur chauffe, tournez le sélecteur sur la position « FONCTIONNEMENT » de l'essence.

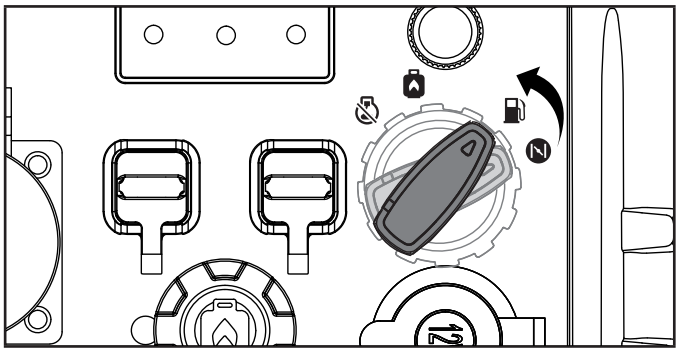

Démarrage du moteur à chaud

7. Tournez le sélecteur sur la position « FONCTIONNEMENT » de l'essence.

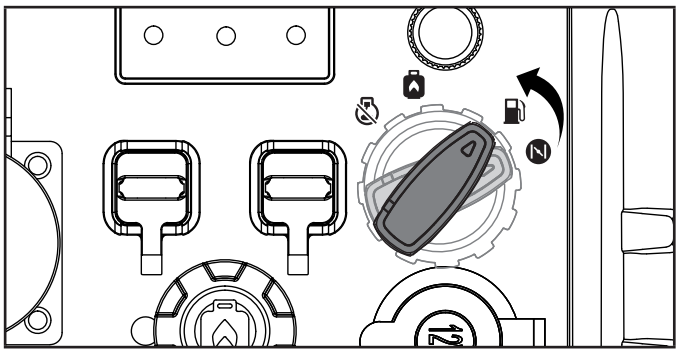

8. Tirez lentement le cordon de recul jusqu'à ce que vous sentiez une résistance puis tirez rapidement.

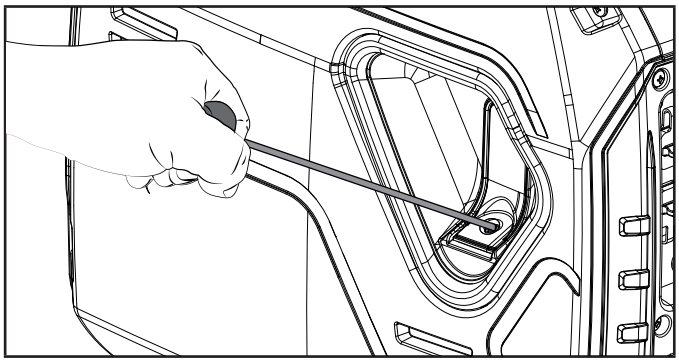

FR

REMARQUE

Gardez le sélecteur dans la position « STARTER » pendant seulement 1 tir sur le cordon de recul. Si le générateur ne démarre pas après le premier tir, tournez le sélecteur pour le mettre en position « FONCTIONNEMENT » de l'essence pour les 3 prochains tirs. Trop de starter conduit à l'encrassement des bougies et à l'inondation du moteur. Ceci fera que le moteur ne démarrera pas.

REMARQUE

Pour le démarrage d'essence dans une température ambiante froide < 59°F (15°C) : Le sélecteur doit être sur la position « STARTER ». N'abusez pas du starter. Dès que le moteur démarre, poussez le sélecteur dans la position « FONCTIONNEMENT » de l'essence.

REMARQUE

Si le moteur démarre mais que le fonctionnement s'interrompt, vérifiez que le générateur est sur une surface plate et de niveau. Le moteur est équipé d'un capteur de faible niveau d'huile qui évitera que le moteur ne fonctionne quand le niveau d'huile se situe sous le seuil critique.

Démarrer le moteur : propane (GPL)

1. Veillez à ce que le générateur soit placé sur une surface plate et de niveau.
2. Déconnectez toutes les charges électriques du générateur. Ne démarrez ni n'arrêtez jamais le générateur avec des appareils électriques branchés ou allumés.
3. Raccordez le tuyau du GPL au générateur et à la bouteille de GPL. Voir la section *« Ajout de carburant : propane (GPL) »* du manuel.
4. Ouvrez complètement la vanne sur la bouteille de GPL.

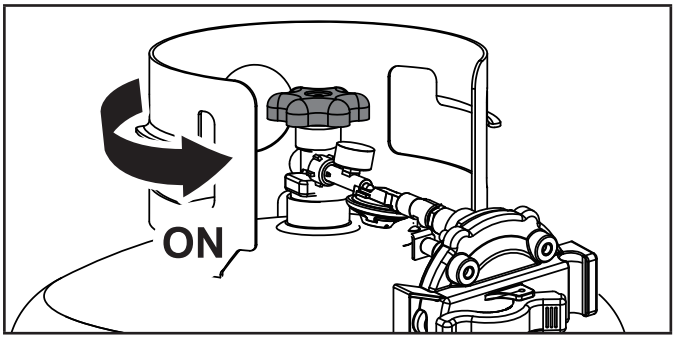

5. Déplacez le sélecteur sur la position « STARTER ».

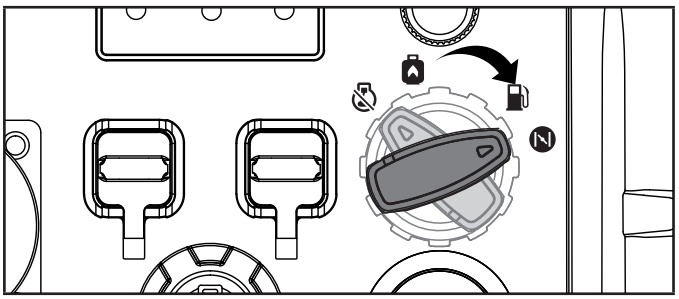

7. Tirez le cordon de recul 2 à 3 fois.

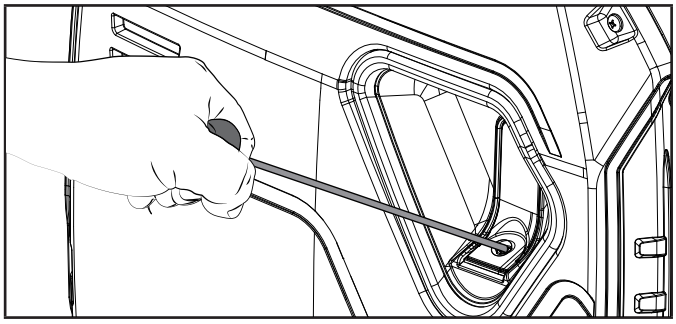

8. Tournez le sélecteur sur la position « FONCTIONNEMENT » du propane.

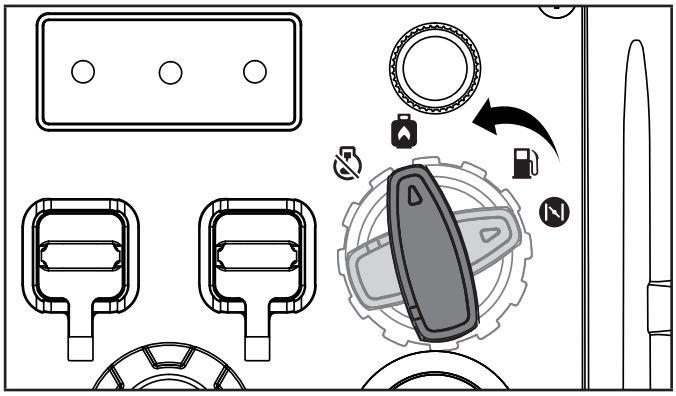

9. Tirez lentement le cordon de recul jusqu'à ce que vous sentiez une résistance puis tirez rapidement.

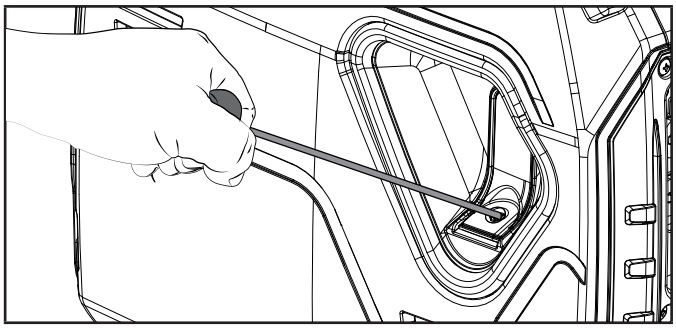

10. Branchez les appareils.

REMARQUE

Si le moteur démarre mais que le fonctionnement s'interrompt, vérifiez que le générateur est sur une surface plate et de niveau. Le moteur est équipé d'un capteur de faible niveau d'huile qui évitera que le moteur ne fonctionne quand le niveau d'huile se situe sous le seuil critique.

REMARQUE

L'accumulation de givre sur la bouteille de GPL et les détendeurs est courante pendant le fonctionnement et n'est normalement pas le signe d'un problème. À mesure que le GPL se vaporise et se déplace de la bouteille vers le moteur du générateur, il se dilate. La quantité de givre qui se forme peut être affectée par la taille de la bouteille, la quantité de GPL utilisée, l'humidité de l'air et d'autres conditions de fonctionnement.

Dans des situations inhabituelles, ce givre peut restreindre le flux de GPL vers le générateur, résultant en une détérioration de la performance. Par exemple, si la température de la bouteille est réduite à un niveau très faible, alors le taux auquel le GPL se vaporise s'en trouve également réduit. Il est possible que le moteur ne reçoive pas un flux suffisant. Ceci n'indique pas un problème avec le générateur, mais uniquement un problème avec le flux de GPL de la bouteille. Si les performances du générateur semblent se détériorer en même temps qu'une formation de glace est observée sur la vanne du réservoir, le tuyau ou le détendeur, certaines mesures peuvent être prises pour éliminer ce symptôme.

Dans de rares situations, il peut être utile de réduire ou d'éliminer les effets du circuit de carburant froid en effectuant l'une des opérations suivantes :

- Échangez les bouteilles de carburant pour permettre à la première bouteille de se réchauffer, en répétant l'opération si nécessaire.
- Placez la bouteille à l'extrémité du générateur, près de la poignée, là où l'air du ventilateur du moteur sort du générateur. Cet air est légèrement chauffé en passant au-dessus du moteur. La bouteille ne doit pas être placée sur le chemin de la sortie du silencieux.
- La bouteille peut être temporairement chauffée en versant de l'eau chaude sur la partie supérieure de la bouteille.

Connecter des charges électriques

Laissez le moteur se stabiliser et chauffer pendant quelques minutes après le démarrage.

Branchez et allumez les charges électriques souhaitées de 220 V CA monophasé, 50 Hz.

- NE connectez PAS des charges triphasées au générateur.
- NE surchargez PAS le générateur.

AVERTISSEMENT

Souvenez-vous de toujours brancher directement vos appareils dans le générateur et de ne pas brancher le cordon d'alimentation du générateur dans une prise électrique ni de se connecter au panneau de disjoncteur de votre domicile. Le fait de connecter un générateur aux lignes de courant de la compagnie d'électricité de votre domicile, ou à une autre source d'alimentation, appelé alimentation à contre-courant, est une pratique dangereuse qui est illégale dans de nombreux États et municipalités.

Cette action, si elle n'est pas effectuée correctement, peut endommager votre générateur ou vos appareils. Elle peut causer des blessures graves, voire le décès, à vous ou à un employé de la compagnie d'électricité qui tente de rétablir le courant lors d'une panne dans le voisinage et qui peut alors rencontrer inopinément une haute tension sur la ligne électrique et subir un choc mortel.

Que des blessures surviennent ou non, si l'installation est incorrecte et non conforme aux lois et codes en vigueur. Si cette pratique est découverte dans votre domicile, vous pouvez être soumis à des amendes ou la compagnie d'électricité peut couper l'alimentation de votre domicile.

Si le générateur sera connecté à un système électrique de bâtiment, ces connexions doivent isoler la puissance du générateur de la puissance du réseau électrique. Il relève de votre responsabilité de veiller à ce que l'électricité de votre générateur ne soient pas renvoyées dans les lignes de courant de la compagnie d'électricité. Ces connexions doivent être conformes à toutes les lois et tous les codes applicables. Consultez votre compagnie d'électricité locale ou un électricien qualifié pour installer correctement cette connexion.

Ne surchargez pas le générateur

Capacité

Suivez ces étapes simples pour calculer les watts de fonctionnement et de démarrage nécessaires à vos objectifs :

1. Sélectionnez les appareils électriques que vous planifiez d'utiliser en même temps.
2. Faites le total des watts de fonctionnement de ces appareils. Voici la quantité de puissance dont vous avez besoin pour que vos appareils fonctionnent.
3. Identifiez les watts de démarrage les plus élevés de tous les appareils identifiés à l'étape 1. Ajoutez ce nombre au nombre calculé à l'étape 2. Les watts de démarrage sont la pointe de puissance nécessaire au démarrage de certains équipements électriques. Suivez les étapes répertoriées sous « Gestion de la puissance » pour garantir que seul un appareil sera démarré à la fois.

Gestion de la puissance

Utilisez la formule suivante pour convertir la tension et les ampères en watts :

Volts × Ampères = Watts

FR

Afin de prolonger la durée de vie de votre générateur et des appareils branchés, suivez ces étapes pour ajouter une charge électrique :

1. Démarrez le générateur sans charge électrique branchée.
2. Laissez le moteur fonctionner pendant quelques minutes pour qu'il arrive à température.
3. Branchez et allumez le premier appareil. Il est préférable de brancher en premier l'appareil ayant la plus importante charge.
4. Laissez le moteur se stabiliser.
5. Branchez et allumez l'appareil suivant.
6. Laissez le moteur se stabiliser.
7. Répétez les étapes 5-6 pour chaque appareil supplémentaire.

REMARQUE

N'excédez jamais la capacité spécifiée lors de l'ajout de charges au générateur.

Mode éco (économique)

Le bouton du Mode éco peut être activé pour activer le contrôle d'économie afin de minimiser la consommation de carburant et le bruit tout en faisant fonctionner l'appareil à des moments de sortie électrique réduite. Le Mode éco permet de mettre la vitesse du moteur au ralenti pendant les périodes de non-utilisation.

La vitesse du moteur revient à la normale quand une charge électrique est connectée. Quand le mode éco est à l'arrêt, le moteur fonctionne en continu à une vitesse normale.

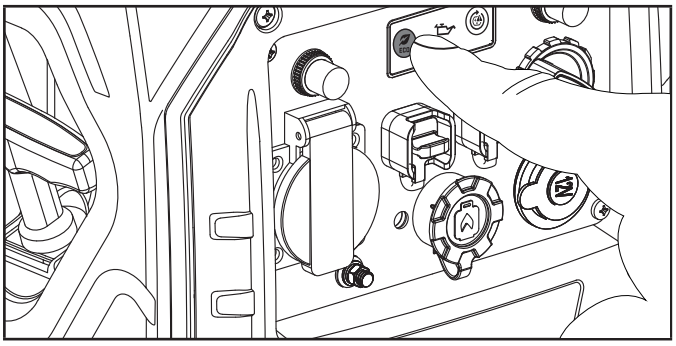

PRÉCAUTION

Lors des périodes de charge électrique élevée ou de fluctuations temporaires, le Mode éco doit être à l'arrêt.

Prise style automobile de 12 V CC

La ou les prises de 12 V CC peuvent être utilisées avec les accessoires fournis et d'autres prises style automobile de 12 V CC disponibles dans le commerce. La sortie CC n'est pas régulée et est susceptible d'endommager certains produits. Confirmez que la plage de tension d'entrée de votre appareil est d'au moins 12-24 V CC. Lors de l'utilisation de la prise CC, mettez l'interrupteur de Mode éco en position « FERMÉ ».

AVERTISSEMENT

N'utilisez PAS les courants CA et CC ensemble, vous endommageriez le générateur et possiblement l'équipement.

NE faites PAS fonctionner un appareil tandis qu'il est branché dans la prise 12 V CC, car celle-ci n'est pas régulée et endommagera l'équipement.

Le port 12 V CC est conçu pour charger la batterie et n'est pas régulé.

Une exposition prolongée aux gaz d'échappement du moteur peut provoquer des blessures graves, voire mortelles.

PRÉCAUTION

Lors de la charge d'un appareil, ne placez pas le côté d'échappement du côté du générateur. Une chaleur extrême causée par les gaz d'échappement peut endommager l'appareil et représenter un potentiel danger d'incendie.

Charge de la batterie

8. Avant de connecter le câble de charge de la batterie (non inclus) à la batterie installée dans un véhicule, déconnectez le câble de mise à la terre de la batterie du véhicule de la borne négative (-) de la batterie.
9. Branchez le câble de charge de la batterie dans le réceptacle 12 V CC du générateur.
10. Connectez le câble rouge de charge de la batterie (+) à la borne rouge de la batterie (+).
11. Connectez le câble noir de charge de la batterie (-) à la borne noire de la batterie (-).
12. Démarrez le générateur.

Important : La sortie 12 V CC est UNIQUEMENT destinée à être utilisée avec un câble de charge de la batterie 12 V CC. La sortie 12 V CC n'est pas régulée et est susceptible d'endommager les autres produits de 12 V CC. Lors de l'utilisation de la prise 12 V CC, mettez l'interrupteur de Mode éco en position « FERMÉ ». Veillez à ce que tous les appareils électriques, y compris les lignes et connecteurs, soient en bon état avant une connexion au générateur.

PRÉCAUTION

Ne démarrez pas le véhicule alors que le câble de charge de la batterie est connecté et que le générateur fonctionne. Cela ne donnera pas de surcroît de puissance à la batterie. Il est possible que cela endommage le véhicule ou le générateur. Chargez uniquement des batteries plomb-acide humides ventilées. Les autres types de batteries sont susceptibles d'éclater, causant des blessures ou des dommages corporels.

REMARQUE

Veillez à ce que tous les appareils électriques, y compris les lignes et connecteurs, soient en bon état avant une connexion au générateur.

Fonctionnement parallèle

Le modèle Champion 92001i-DF-EU est prêt à être utilisé en parallèle et peut fonctionner en parallèle avec un autre appareil Champion pour augmenter la puissance électrique totale disponible. Un kit parallèle Champion (vendu séparément) est requis pour un fonctionnement en parallèle. Pour une liste des modèles compatibles pour commencer un kit parallèle, veuillez téléphoner au service client ou consultez www.championpowerequipment.co.uk

Des instructions détaillées pour l'installation et le fonctionnement du kit parallèle des générateurs connectés sont fournies dans le manuel de l'opérateur du kit parallèle.

Arrêter le moteur

essence

1. Éteignez et débranchez toutes les charges électriques. Ne démarrez ni n'arrêtez jamais le générateur avec des appareils électriques branchés ou allumés.
2. Laissez le générateur tourner sans charge pendant plusieurs minutes pour stabiliser les températures internes du moteur et du générateur.
3. Tournez le levier d'aération du carburant sur la position « FERMÉ ».

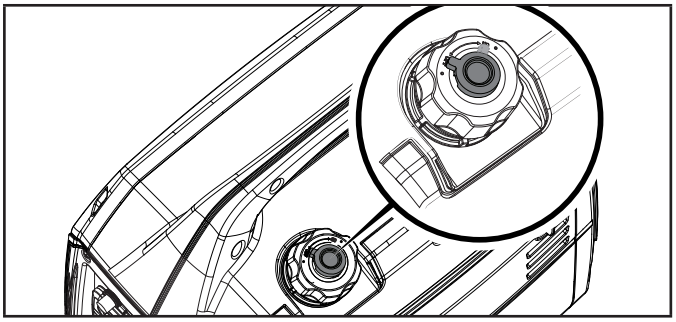

4. Tournez le sélecteur dans le sens antihoraire sur la position « ARRÊT ».

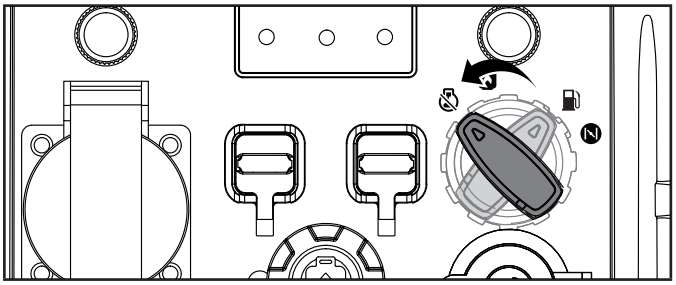

Important : Veillez toujours à ce que le sélecteur et l'aération du carburant sur le bouchon du carburant soient dans la position « FERMÉ » lorsque le générateur n'est pas utilisé.

Propane

1. Éteignez et débranchez toutes les charges électriques. Ne démarrez ni n'arrêtez jamais le générateur avec des appareils électriques branchés ou allumés.
2. Laissez le générateur tourner sans charge pendant plusieurs minutes pour stabiliser les températures internes du moteur et du générateur.
3. Fermez la vanne de carburant sur la bouteille de propane.

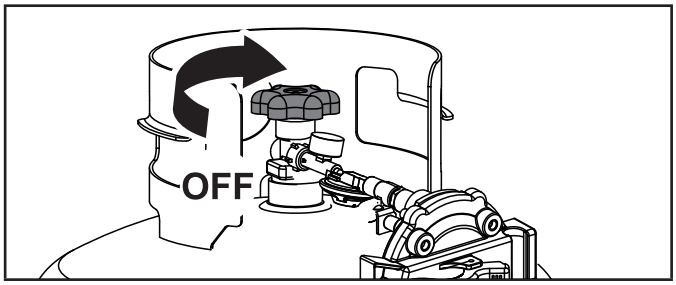

4. Tournez le sélecteur dans le sens antihoraire sur la position « ARRÊT ».

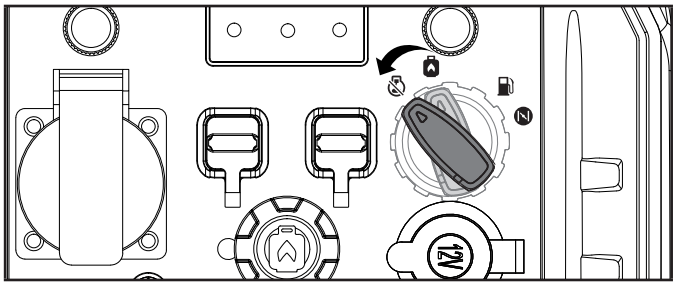

REMARQUE

Si le générateur ne sera pas utilisé pendant une période de deux (2) semaines ou plus, veuillez voir la section Stockage pour le stockage approprié du moteur et du carburant.

Déplacement du générateur

– Éteignez TOUJOURS le générateur et veillez à ce que la vanne de carburant soit fermée.
– Veillez TOUJOURS à ce que le moteur et le silencieux aient refroidis avant de pouvoir manipuler le générateur en toute sécurité (généralement 15-30 minutes).
– Soulevez l'appareil par la poignée de transport et déplacez-le vers l'emplacement souhaité.
– Ne faites pas tomber et ne cognez pas l'appareil. Ne placez pas d'objets lourds dessus.
– Le non-respect de ces instructions peut résulter en des blessures corporelles ou en des dommages faits au générateur.

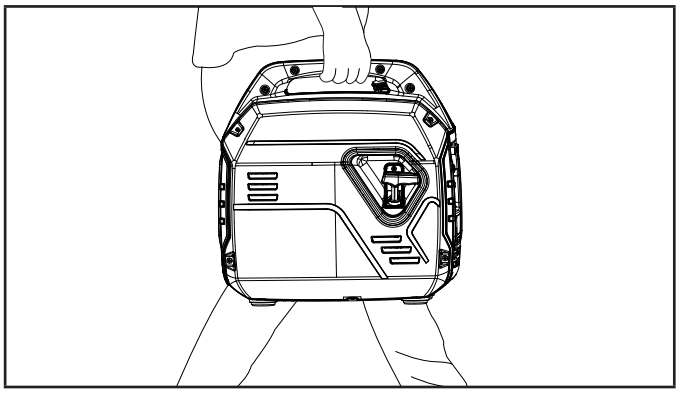

FR

Fonctionnement à haute altitude

La densité de l'air à haute altitude est plus faible qu'au niveau de la mer. La puissance du moteur est réduite car la masse d'air et le rapport air-carburant diminuent. La puissance du moteur et la sortie du générateur seront réduites d'environ 3½ % pour chaque 1000 pieds d'altitude au-dessus du niveau de la mer. À haute altitude, il peut également en résulter une augmentation des émissions des gaz d'échappement en raison de l'augmentation de l'enrichissement du rapport air-carburant. La haute altitude peut inclure d'autres problèmes, notamment un démarrage difficile, une augmentation de la consommation de carburant et l'encrassement des bougies.

Afin d'atténuer les problèmes dus à la haute altitude autres que la perte naturelle de puissance, CPE peut fournir un gicleur principal du carburateur pour haute altitude. Le gicleur principal alternatif et les instructions d'installation peuvent être obtenus en contant notre Technical Support Team. Les instructions d'installation sont également disponibles dans l'espace Bulletin technique du site Web de CPE.

Le numéro de pièce et l'altitude minimum recommandée pour l'application du gicleur principal pour haute altitude sont répertoriés dans le tableau suivant.

Afin de sélectionner le gicleur principal pour haute altitude adéquat, il est nécessaire d'identifier le modèle de carburateur. À cet effet, un code est indiqué sur le côté sur carburateur. Sélectionnez le bon numéro de pièce de gicleur pour haute altitude correspondant au code de carburateur trouvé sur votre carburateur en particulier.

Carb. Code	Haute alt. Numéro de pièce de gicleur	Min. Altitude
100160764	100005742	3000 ft. (914 m)
	100030032	6000 ft. (1829 m)

AVERTISSEMENT

Un fonctionnement à l'aide du gicleur principal alternatif à des altitudes inférieures à l'altitude minimum recommandée peut endommager le moteur. Pour un fonctionnement à une altitude inférieure, le gicleur principal standard fourni à l'origine doit être utilisé. Faire fonctionner le moteur avec la mauvaise configuration de moteur à une altitude donnée peut augmenter ses émissions et diminuer l'efficacité du carburant et la performance.

ENTRETIEN

Assurez-vous que le générateur reste propre et soit correctement stocké. Ne faites fonctionner l'appareil que sur une surface plate et de niveau dans un environnement opérationnel propre et sec. N'exposez PAS l'appareil à des conditions extrêmes, à une poussière excessive, à de la saleté, à de la moisissure ou à des vapeurs corrosives.

AVERTISSEMENT

Ne faites jamais fonctionner un générateur endommagé ou défectueux.

AVERTISSEMENT

Un mauvais entretien annulera votre garantie.

REMARQUE

Pour les Dispositifs et systèmes de contrôle des émissions, lisez et comprenez vos responsabilités concernant l'entretien comme indiqué dans la Déclaration de garantie du contrôle des émissions de ce manuel.

Le propriétaire/opérateur est responsable de tout l'entretien périodique.

Réalisez tout l'entretien planifié dans les délais.

Corrigez tout problème avant de faire fonctionner le générateur.

Pour un entretien ou pour une assistance concernant les pièces, contactez notre Technical Support Team au +44(0)-1942-715-407.

Nettoyage du générateur

PRÉCAUTION

Ne vaporisez PAS directement d'eau sur le générateur.

Il est possible que de l'eau pénètre dans le générateur par les fentes de refroidissement et endommage les enroulements du générateur. Elle peut également contaminer le système de carburant.

1. Utilisez un chiffon humide pour nettoyer les surfaces extérieures du générateur.
2. Utilisez une brosse souple pour retirer la saleté et l'huile.
3. Utilisez un compresseur d'air (25 PSI) pour nettoyer la saleté et les débris du générateur.
4. Inspectez toutes les aérations et les fentes d'aération pour veiller à ce qu'elles soient propres et non obstruées.

Pour éviter tout démarrage accidentel, retirez et mettez à la terre le fil de la bougie d'allumage avant d'effectuer un entretien.

Changer l'huile moteur

Changez l'huile quand le moteur est chaud. Référez-vous aux spécifications de l'huile pour sélectionner le type approprié à votre environnement opérationnel.

1. Placez le générateur sur le dessus d'un plan ou d'une table de travail.
2. Desserrez les vis du couvercle et retirez le couvercle d'entretien.
3. Retirez le bouchon de remplissage d'huile/la jauge.

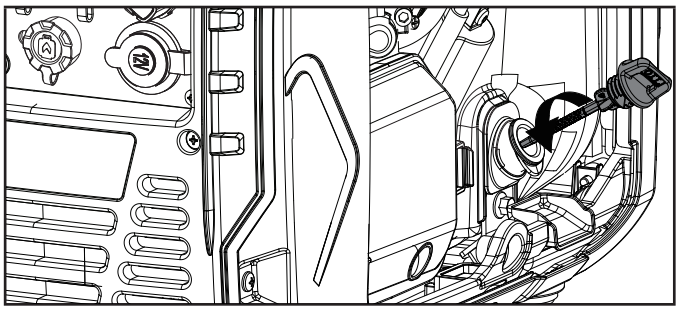

4. Inclinez le générateur sur le côté et laissez l'huile se vider complètement.

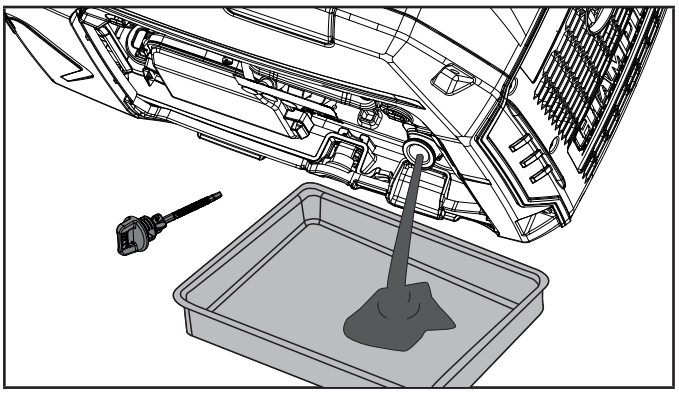

5. Ajoutez de l'huile conformément à *Ajout d'huile moteur* à la section *Montage*.
   NE REMPLISSEZ PAS DE MANIÈRE EXCESSIVE. L'huile d'entretien de routine n'est pas incluse.
6. Remettez le bouchon de remplissage d'huile/la jauge et serrez le couvercle d'entretien.
7. Éliminez l'huile usagée dans une installation de gestion des déchets agréée.

REMARQUE

Une fois l'huile ajoutée, une inspection visuelle devrait montrer l'huile à 1-2 marques de déborder du trou de remplissage. Lors de l'utilisation de la jauge pour vérifier le niveau d'huile, NE vissez PAS la jauge lors de la vérification.

Nettoyage et ajustement de la bougie d'allumage

1. Retirez le couvercle d'entretien.
2. Retirez le bouchon d'accès à la bougie d'allumage depuis le panneau supérieur.

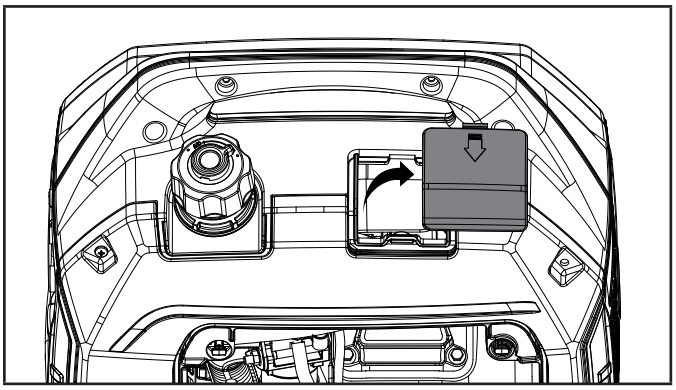

3. Retirez le câble de bougie d'allumage de la bougie d'allumage.
4. Utilisez un outil pour douille de bougie d'allumage (non inclus) ou une 13/16 in. (21 mm) douille (non incluse) pour retirer la bougie.

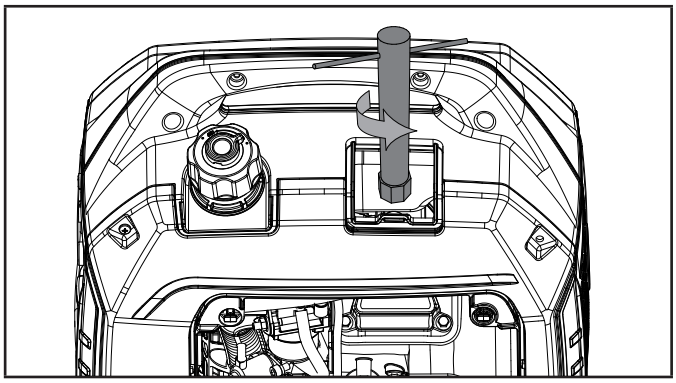

5. Inspectez l'électrode présente sur la bougie. Celle-ci doit être propre et non usée afin de produire l'étincelle requise pour l'allumage.
6. Veillez à ce que l'écart de bougie d'allumage soit 0.024-0.031 in. (0.6-0.8 mm).

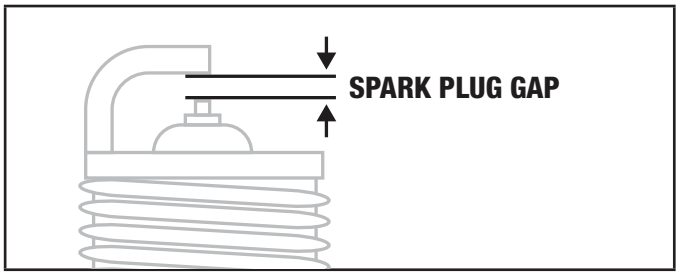

7. Référez-vous aux types de bougie d'allumage dans Spécifications lors du remplacement de la bougie.
8. Réinstallez fermement la bougie.
9. Fixez le câble de bougie d'allumage à la bougie d'allumage.
10. Réinstallez le bouchon d'accès à la bougie d'allumage et le couvercle d'entretien.

Nettoyage du filtre à air

1. Retirez le couvercle d'entretien.
2. Localisez le couvercle en plastique du filtre à air et retirez-le en pinçant les clips ensemble et en tirant le couvercle.

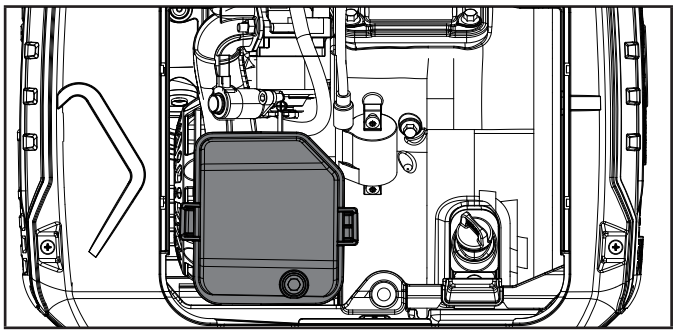

3. Retirez l'élément en mousse.
4. Nettoyez-le dans du détergent liquide et de l'eau. Pressez soigneusement jusqu'à ce qu'il soit sec dans un chiffon propre.
5. Saturez d'huile moteur propre.
6. Pressez dans un chiffon propre et absorbant pour retirer l'excès d'huile.

FR

7. Placez le filtre dans l'assemblage.
8. Réassemblez le couvercle du filtre à air.
9. Réinstallez le couvercle d'entretien et serrez la vis du couvercle de manière sécurisée.

Nettoyage du pare-étincelles

1. Laissez le moteur refroidir complètement avant d'effectuer l'entretien du pare-étincelles.
2. Retirez les 6 vis qui maintiennent la plaque de couvercle sur le côté du silencieux du générateur.
3. Retirez la vis qui retient le pare-étincelles au silencieux.
4. Retirez l'écran du pare-étincelles.
5. Retirez soigneusement les dépôts de carbone de l'écran du pare-étincelles à l'aide d'une brosse métallique.

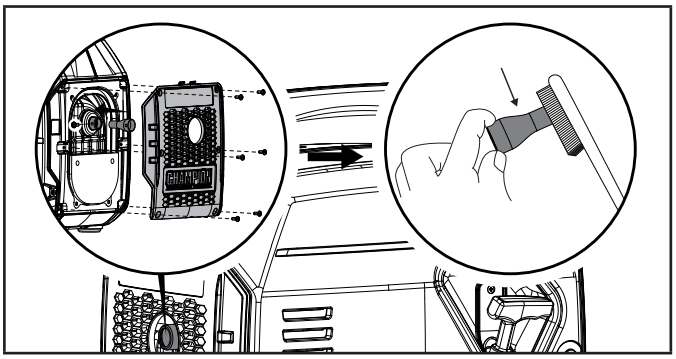

6. Remplacez le pare-étincelles si celui-ci est endommagé.
7. Positionnez le pare-étincelles sur le silencieux et fixez-le en inversant les étapes ci-dessus.

PRÉCAUTION

Ne pas nettoyer le pare-étincelles résultera en une mauvaise performance du moteur.

REMARQUE

Les lois fédérales et locales et les exigences administratives indiquent quand et où des pare-étincelles sont requis. Lorsque commandés, des pare-étincelles sont requis pour le fonctionnement de ce générateur dans les forêts nationales. En Californie, ce générateur ne doit pas être utilisé sur un terrain couvert de forêts, de broussailles ou d'herbe, à moins que le moteur ne soit équipé d'un pare-étincelles.

Ajuster le régulateur

AVERTISSEMENT

Le fait d'altérer le régulateur réglé en usine annulera votre garantie.

Le mélange air-carburant n'est pas ajustable. Altérer le régulateur peut endommager votre générateur et vos appareils électriques, et annulera votre garantie. Contactez notre Technical Support Team au +44(0)-1942-715-407 pour tous les autres besoins d'entretien et/ou d'ajustement.

Calendrier d'entretien

Suivez les intervalles d'entretien indiqués dans le calendrier d'entretien suivant.

Effectuez plus fréquemment un entretien sur votre générateur en cas de fonctionnement dans des conditions difficiles.

Contactez notre Technical Support Team au +44(0)-1942-715-407 pour localiser le fournisseur de services le plus proche agréé par CPE pour vos besoins d'entretien du générateur ou du moteur.

CHAQUE 8 HEURES OU AVANT CHAQUE UTILISATION

- Vérifiez le niveau d'huile
- Nettoyez autour de l'admission d'air et du silencieux
- Vérifiez le tuyau de propane (GPL) à la recherche de fuites

LES 5 PREMIÈRES HEURES (RODAGE)

- Changer l'huile

CHAQUE 50 HEURES OU ANNUELLEMENT

- Nettoyez le filtre à air
- Changez l'huile en cas de fonctionnement sous une charge lourde ou dans des environnements chauds

CHAQUE 100 HEURES OU ANNUELLEMENT

- Changer l'huile
- Nettoyez/ajustez la bougie d'allumage
- Nettoyez le pare-étincelles
- Nettoyez le filtre de la vanne de carburant*

CHAQUE 250 HEURES

- Nettoyez la chambre de combustion*
- Vérifiez/ajustez le jeu de soupape*

CHAQUE 3 ANS

- Remplacez la conduite de carburant*
- Remplacez le tuyau de GPL

** Doit être effectué par des propriétaires compétents et expérimentés ou dans des centres d'entretien agréés par CPE.*

STOCKAGE

DANGER

Les vapeurs d'essence sont hautement inflammables et extrêmement explosives.

N'allumez ni ne fumez PAS de cigarettes. Un incendie ou une explosion peut causer de graves brûlures voire le décès.

Ne remplissez ou ne videz le carburant qu'en extérieur, dans une zone bien ventilée. N'insérez PAS directement la pompe à essence dans le générateur. Utilisez un contenant approuvé pour transférer l'essence au générateur.

N'utilisez jamais un contenant d'essence, un réservoir d'essence ou tout autre article pour essence qui serait cassé, coupé, tordu ou endommagé.

NE remplissez PAS le réservoir d'essence de manière excessive. Conservez toujours le carburant loin des étincelles, des flammes nues, des veilleuses, de la chaleur et d'autres sources d'allumage.

Stockage à court terme (jusqu'à 30 jours)

L'essence dans le réservoir d'essence a une durée de conservation maximum de 1 an avec l'ajout de stabilisants de carburant correctement formulés et si stockée dans un endroit frais et sec. L'essence dans le carburateur, cependant, peut encrasser le carburateur si elle n'est pas utilisée ni vidée dans les 2-4 semaines. Nous vous recommandons de toujours retirer le carburant lorsque le générateur n'est pas utilisé pendant 30 jours.

Si vous utilisez le générateur dans les 2 semaines, suivez les étapes selon la section *Arrêter le moteur.*

1. Si vous n'utilisez pas le générateur pendant 2-4 semaines, commencez par vous assurer que tous les appareils sont déconnectés du générateur.
2. Démarrez le générateur comme indiqué à la section *Démarrer le moteur.*
3. Laissez le moteur tourner jusqu'à ce qu'il s'arrête en raison d'un épuisement du carburant.
4. Un fois le moteur éteint, tournez le sélecteur dans le sens antihoraire sur la position « ARRÊT ».

Stockage à moyen terme (30 jours - 1 an)

L'essence dans le réservoir a une durée de conservation maximum de 1 an avec l'ajout d'un stabilisant de carburant correctement formulé et stockée dans un endroit frais et sec.

1. Assurez-vous que tous les appareils sont déconnectés du générateur.
2. Ajoutez un stabilisant de carburant correctement formulé au réservoir d'essence.
3. Démarrez le moteur en suivant les instructions de la section *Démarrer le moteur.*
4. Faites fonctionner le générateur pendant 10 minutes afin que l'essence traitée effectue des cycles dans le système de carburant et le carburateur.
5. Laissez le moteur tourner jusqu'à ce qu'il s'arrête en raison d'un épuisement du carburant.
6. Un fois le moteur éteint, tournez le sélecteur dans le sens antihoraire sur la position « ARRÊT ».
7. Une fois que le carburant est épuisé et que le moteur s'est arrêté, laissez le moteur refroidir.
8. Retirez le couvercle d'entretien.
9. Retirez la bougie d'allumage et versez environ une cuillère à soupe d'huile dans le cylindre.
10. Tirez LENTEMENT le cordon pour faire tourner le moteur afin de distribuer et de lubrifier le cylindre.
11. Réinstallez la bougie d'allumage et le fil de la bougie d'allumage.
12. Réinstallez le couvercle d'entretien.
13. Nettoyez le générateur selon *Nettoyage du générateur.*
14. Stockez le générateur dans un endroit frais et sec à l'abri de la lumière directe du soleil.

Stockage à long terme (plus de 1 an)

Pour un stockage supérieur à 1 an, le réservoir d'essence et le carburateur doivent être complètement vidés de l'essence.

1. Assurez-vous que tous les appareils sont déconnectés du générateur.
2. Placez l'onduleur sur des blocs pour permettre au contenant d'essence ou au bac approprié de glisser sous l'onduleur.
3. Retirez le couvercle d'entretien.
4. Tournez le sélecteur sur la position « FONCTIONNEMENT » de l'essence.
5. À l'aide d'un tournevis Phillips, faites pivoter la vis de vidange dans le sens antihoraire (3) jusqu'à un tour complet. L'essence se vidangera par le tube transparent sous l'onduleur. Veillez à ce que l'essence vidangée se vide dans un contenant approprié.

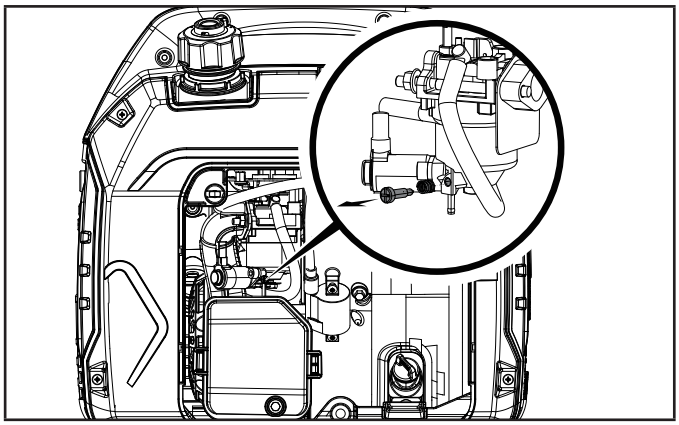

6. Lorsque l'essence cesse de venir du tube transparent, faites pivoter la vis de vidange dans le sens horaire jusqu'à ce qu'elle soit serrée. Éliminez l'essence vidangée de manière appropriée selon les réglementations ou directives locales.
7. Tournez le sélecteur de carburant sur la position « ARRÊT ».
8. Suivez les étapes 8-12 suivant Stockage à court terme.

FR

Transport

Afin d'éviter d'éventuels déversements lors du transport ou pendant un stockage temporaire, l'appareil doit être sécurisé dans une position verticale dans sa position de fonctionnement normale, avec l'interrupteur de moteur sur ARRÊT. Le levier de vanne de carburant doit être sur ARRÊT.

AVERTISSEMENT

Lors du transport :

Ne remplissez pas le réservoir de manière excessive. Ne faites pas fonctionner l'appareil alors qu'il se trouve dans un véhicule. Sortez l'appareil du véhicule et utilisez-le dans un endroit bien ventilé. Évitez un emplacement exposé à la lumière directe du soleil lorsque vous mettez l'appareil dans un véhicule. Si l'appareil est laissé dans un véhicule fermé pendant plusieurs heures, la température élevée à l'intérieur du véhicule peut causer une vaporisation du carburant, ce qui peut résulter en une possible explosion. Ne conduisez pas sur une route cahoteuse pendant une longue période quand l'appareil est à bord. Si vous devez transporter l'appareil sur une route cahoteuse, vidangez d'abord le carburant de l'appareil.

Retrait du stockage

Si le générateur a mal été stocké pendant une longue période avec de l'essence dans le réservoir d'essence et/ou le carburateur, toute l'essence doit être vidangée et le carburateur doit être soigneusement nettoyé. Cette procédure implique des tâches techniques avancées. Pour une assistance, appelez notre Technical Support Team au +44(0)-1942-715-407.

Si le réservoir d'essence et le carburateur ont été correctement vidés de toute l'essence avant que le générateur ne soit stocké, suivez les étapes ci-dessous lors du retrait du stockage.

1. Veillez à ce que le sélecteur de carburant soit sur la position « ARRÊT ».
2. Ajoutez de l'essence au générateur selon *Ajout de carburant.*
3. Tournez le sélecteur sur la position « FONCTIONNEMENT » de l'essence.
4. Après 5 minutes, vérifiez les zones du carburateur et du filtre à air à la recherche de fuite d'essence. Si une fuite est constatée, le carburateur devra être démonté et nettoyé ou remplacé. Si vous ne constatez pas de fuite d'essence, tournez le sélecteur de carburant sur la position « ARRÊT ».
5. Vérifiez le niveau d'huile du moteur et ajoutez de l'huile propre et fraîche si nécessaire. Consultez Spécifications de l'huile pour le type d'huile approprié.
6. Vérifiez et nettoyez le filtre à air de toute obstruction comme des insectes ou des toiles d'araignée. Si nécessaire, nettoyez le filtre à air selon Nettoyage du filtre à air.
7. Démarrez le générateur selon Démarrer le moteur.

DANGER

Les gaz d'échappement du générateur contiennent du gaz de monoxyde de carbone, qui est inodore et incolore. Le fait de respirer du monoxyde de carbone cause des nausées, des étourdissements, des évanouissements ou le décès. Si vous connaissez à ressentir des étourdissements ou à vous sentir faible, sortez immédiatement respirer de l'air frais.

Pour éviter un allumage accidentel ou non intentionnel de votre générateur pendant les périodes de stockage, les précautions suivantes doivent être prises :

– Lors du stockage du générateur, veillez à ce que le sélecteur de carburant soit placé sur la position « ARRÊT ».

SPÉCIFICATIONS

Spécifications du générateur

Modèle du générateur	92001i-DF-EU
Type de démarrage	Manual
Watts (Max/fonctionnement)	2200/1900
Watts (Max/fonctionnement)	2200/1710
Volts CA	220
Ampères CA @ 220 V	8.6
Volts CC	12
Ampères CC	8.3
Fréquence	50 Hz
Phase	Monophasé
Type de mise à la terre	Neutral Floating
Poids	39.lb. (17.9 kg)
Longueur	17.3 in. (44 cm)
Largeur	11.5 in. (29.2 cm)
Hauteur	17.7 in. (45 cm)
Niveau de pression acoustique mesuré (7 m Mode éco)	58 dB (A)
Niveau de puissance acoustique garanti	93 dB (A)
Incertitude de mesure du bruit	≤1,5 dB (A)

Spécifications du moteur

Modèle	148F-D/148FS-D
Déplacement	79 cc
Type	OHV 4 temps

Bougie d'allumage

Type OEM	E6RTC
Type de remplacement	NGK BPR5HS ou équivalent
Écart	0.024-0.031 in. (0.6-0.8 mm)

Vanne

Dégagement de l'admission	0.004-0.006 in. (0.10-0.15 mm)
Dégagement de l'échappement	0.006-0.008 in. (0.15-0.20 mm)

REMARQUE

Un bulletin technique concernant les procédures d'ajustement de la vanne est disponible sur www.championpowerequipment.co.uk.

Spécifications de l'huile

NE REMPLISSEZ PAS DE MANIÈRE EXCESSIVE.

Type	*Voir le tableau suivant
Capacité	16.9 fl. oz. (500 ml)

*Les watts de démarrage indiqués sur votre générateur sont les watts que le générateur peut fournir pendant une moyenne de 6 secondes (onduleur) ou 10 minutes (type châssis ouvert).

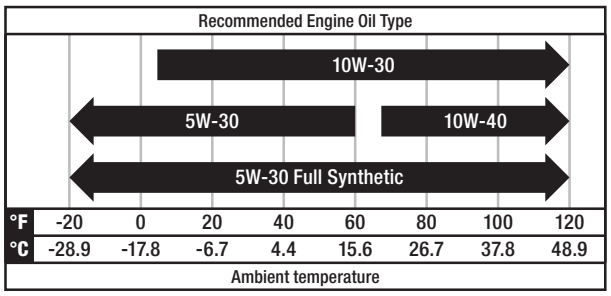

REMARQUE

La température aura un impact sur l'huile moteur et sur la performance du moteur. Changez le type d'huile moteur selon la température indiquée dans le tableau « *Type d'huile moteur recommandé* ».

Spécifications du carburant

Utilisez de l'essence sans plomb avec un indice d'octane minimum de 85 et une teneur en éthanol de 10 % ou moins en volume. D'UTILISEZ PAS DE E15 NI DE E85. NE REMPLISSEZ PAS DE MANIÈRE EXCESSIVE.

Capacité d'essence	1.1 gal. (4 L)

Propane (GPL)

– Utilisez uniquement des bouteilles de GPL approuvées équipées d'un robinet OPD (overfilling prevention device, dispositif de trop-plein).

Spécifications de la température

Plage de température de démarrage (°F/°C)	5 à 104/-15 à 40

REMARQUE

Un message important concernant la température : votre produit est conçu et évalué pour un fonctionnement continu à des températures ambiantes allant jusqu'à 104°F (40°C). Si besoin, il peut être utilisé à des températures allant de 5°F (-15°C) à 122°F (50°C) pour de courtes périodes de temps. En cas d'exposition à des températures en dehors de cette plage pendant le stockage, l'appareil doit être ramené dans cette plage avant le fonctionnement. Le produit doit toujours être utilisé en extérieur, dans une zone bien ventilée et loin des portes, des fenêtres et des aérations.

AVERTISSEMENT

Un fonctionnement à l'aide du gicleur principal alternatif à des altitudes inférieures à l'altitude minimum recommandée peut endommager le moteur. Pour un fonctionnement à une altitude inférieure, le gicleur principal standard fourni à l'origine doit être utilisé. Faire fonctionner le moteur avec la mauvaise configuration de moteur à une altitude donnée peut augmenter ses émissions et diminuer l'efficacité du carburant et la performance.

FR

DÉPANNAGE

Problème	Cause	Solution
Le moteur ne démarre pas.	Pas de carburant.	Ajoutez du carburant.
	Bougie d'allumage défectueuse.	Nettoyez et ajustez la bougie d'allumage ou remplacez-la.
	Niveau d'huile faible.	Remplissez le carter jusqu'au niveau approprié.
		Placez le générateur sur une surface plate et de niveau.
	Fil de la bougie d'allumage desserré.	Fixez le fil à la bougie d'allumage.
	La vanne de carburant est fermée.	Ouvrez la vanne de carburant.
	Ancien carburant ou eau dans le carburant.	Videz le carburant et remplacez-le par du carburant frais.
	Inondé par du carburant.	Laissez l'appareil reposer pendant 10 mn.
Le moteur démarre mais tourne difficilement.	Starter dans la mauvaise position.	Déplacez le starter jusqu'à ce qu'il s'arrête dans la position FONCTIONNEMENT ou poussez-le complètement.
	Filtre à air sale.	Nettoyez ou remplacez le filtre à air.
	Vanne de carburant sale.	Nettoyez la vanne de carburant.
	Pare-étincelles obstrué.	Nettoyez le pare-étincelles.
Le moteur se coupe pendant le fonctionnement.	Plus de carburant.	Remplissez le réservoir de carburant.
	Niveau d'huile faible.	Remplissez le carter jusqu'au niveau approprié. Placez le générateur sur une surface plate et de niveau.
	Pare-étincelles obstrué.	Nettoyez le pare-étincelles.
Le générateur ne fournit pas assez de puissance ou surchauffe.	Le générateur est en surcharge.	Vérifiez la charge et ajustez-la. Voir « Connecter des charges électriques ».
	Filtre à air sale.	Nettoyez ou remplacez le filtre à air.
	Starter dans la mauvaise position.	Déplacez le starter jusqu'à ce qu'il s'arrête dans la position FONCTIONNEMENT ou poussez-le complètement.
Le moteur fonctionne mais pas de sortie CA.	Mauvaise connexion du cordon.	Vérifiez toutes les connexions.
	Le disjoncteur est ouvert.	Réinitialisez le disjoncteur.
	Câblage desserré.	Inspectez et resserrez les connexions de câblage.
	Surcharge CA : bouton allumé en rouge	Réduisez la charge CA et appuyez sur le Bouton de réinitialisation de surcharge jusqu'à ce qu'il s'allume en vert.
	Autre.	Contactez la ligne d'assistance.
Le moteur peine ou faiblit.	Régulateur du moteur défectueux.	Contactez la ligne d'assistance.
	Vanne de carburant sale.	Nettoyez la vanne de carburant.
	Le carburateur est sale et fonctionne en mélange pauvre.	Contactez la ligne d'assistance.
	Starter dans la mauvaise position.	Déplacez le starter jusqu'à ce qu'il s'arrête dans la position FONCTIONNEMENT ou poussez-le complètement.
MODÈLES À DOUBLE CARBURANT UNIQUEMENT : Le moteur ne s'arrête pas.	La vanne de propane est encore ouverte.	Tournez la vanne de propane sur la position FERMÉ sur le réservoir.
Déclenchement répété du disjoncteur.	Surcharge.	Vérifiez la charge et ajustez-la. Voir « Connecter des charges électriques ».
	Cordons d'alimentation ou appareil défectueux.	Vérifiez que les fils ne sont pas endommagés, dénudés ou effilochés. Remplacez l'appareil défectueux.
	Le disjoncteur est encore trop chaud.	Laissez l'appareil reposer pendant 5 mn.

Pour d'autres problèmes et l'assistance technique.

GARANTIE*

CHAMPION POWER EQUIPMENT
GARANTIE LIMITÉE DE 3 ANS

Qualifications de la garantie

Pour enregistrer votre produit pour la garantie et une assistance technique du centre d'appels à vie GRATUITE, veuillez consulter : https://www.championpowerequipment.co.uk
Pour compléter l'enregistrement, vous devrez inclure une copie du reçu d'achat comme preuve de l'achat original. La preuve d'achat est requise pour le service de garantie. Veuillez vous enregistrer dans les dix (10) jours suivants la date d'achat.

Garantie réparation/remplacement

CPE garantit à l'acheteur original que les composants mécaniques et électriques seront exempts de défauts de matériau et de fabrication pendant une durée de trois (3) ans pour un usage domestique ou 1 000 heures, selon ce qui survient en premier, et un (1) an d'utilisation commerciale et industrielle ou 1 000 heures, selon ce qui survient en premier. Les frais de transport du produit soumis pour une réparation ou un remplacement dans le cadre de la présente garantie sont à entièrement à la charge de l'acheteur. La présente garantie ne s'applique qu'uniquement à l'acheteur original et n'est pas transférable. Pour les Conditions générales complètes, consultez www.championpowerequipment.co.uk.

Ne retournez pas l'appareil au point d'achat

Contactez le Service technique de CPE et CPE dépannera votre problème par téléphone ou par e-mail. Si le problème n'est pas corrigé par cette méthode, CPE pourra, à sa discrétion, autoriser une évaluation, une réparation ou un remplacement de la pièce défectueuse ou du composant défectueux dans un Centre après-vente CPE. CPE vous fournira un numéro de cas pour le service de garantie. Veuillez le conserver pour toute référence future. Les réparations ou les remplacements sans autorisation préalable, ou dans un établissement de réparations non agréé, ne seront pas couverts par la présente garantie.

Exclusions de la garantie

La présente garantie ne couvre pas les réparations ni l'équipement suivants :

Usure normale

Les produits dont les composants mécaniques et électriques ont besoin de pièces et de services périodiques pour fonctionner correctement. La présente garantie ne couvre pas la réparation quand l'usure normale a abîmé une pièce ou l'équipement dans son ensemble.

Installation, utilisation et entretien

La présente garantie ne s'applique pas aux pièces et/ou à la main-d'œuvre si le produit est réputé avoir été mal utilisé, négligé, impliqué dans un accident, maltraité, chargé au-delà des limites du produit, modifié, installé d'une mauvaise manière ou connecté d'une mauvaise manière à un composant électrique. Un entretien normal n'est pas couvert par la présente garantie et ne doit pas obligatoirement avoir lieu dans un établissement ni par une personne agréé(e) par CPE.

Autres exclusions

La présente garantie exclut ce qui suit :

- Défaut esthétique comme la peinture, les autocollants, etc.
- Les éléments soumis à usure comme les éléments de filtre, les joints toriques, etc.
- Les pièces accessoires comme les batteries de démarrage, les segments de piston et les couvercles de stockage.
- Les défauts dus à des catastrophes naturelles et autres cas de force majeure échappant au contrôle du fabricant.
- Les problèmes causés par des pièces qui ne sont pas des pièces d'origine de Champion Power Equipment.

Toute pièce réputée être endommagée par l'utilisateur.
Lorsqu'applicable, la présente garantie ne s'applique pas aux produits utilisés pour l'alimentation principale à la place d'un service public.

Limites de la garantie implicite et des dommages indirects

Champion Power Equipment décline toute obligation de couvrir toute perte de temps, d'utilisation de ce produit, de fret, ou toute réclamation accessoire ou consécutive par quiconque de l'utilisation de ce produit. LA PRÉSENTE GARANTIE ET LES GARANTIES ANNEXES SUR LES SYSTÈMES DE CONTRÔLE DES ÉMISSIONS DE L'EPA BRITANNIQUE ET/OU DE LA CARB (LE CAS ÉCHÉANT) REMPLISSENT TOUTES LES AUTRES GARANTIES, EXPRESSES OU IMPLICITES, Y COMPRIS LES GARANTIES DE QUALITÉ MARCHANDE OU D'ADAPTATION À UN USAGE PARTICULIER.

Un appareil fournit en échange sera soumis à la garantie de l'appareil d'origine. La durée de la garantie régissant l'appareil échangé sera calculée en faisant référence à la date d'achat de l'appareil d'origine.

La présente garantie vous donne certains droits légaux qui peuvent changer selon l'État ou la Province. Votre État ou Province peut également avoir d'autres droits auxquels vous pourriez prétendre qui ne sont pas répertoriés dans la présente garantie.

PREMESSA

Congratulazioni per l'acquisto di un prodotto Champion Power Equipment (CPE). CPE progetta, realizza e supporta tutti i prodotti secondo specifiche e linee guida rigorose. Con una conoscenza adeguata del prodotto, un uso sicuro e una manutenzione regolare, questo prodotto può garantire anni di servizio senza problemi.

È stato fatto ogni sforzo per assicurare l'accuratezza e la completezza delle informazioni presenti in questo manuale al momento della pubblicazione, e ci riserviamo il diritto di cambiare, alterare e/o migliorare il prodotto e questo documento in qualsiasi momento senza preavviso.

CPE attribuisce grande importanza al modo in cui i suoi prodotti sono progettati, fabbricati, utilizzati e sottoposti a manutenzione, nonchè a come garantiscono la sicurezza dell'operatore e di coloro che si trovano nei pressi del generatore. Pertanto, è IMPORTANTE leggere in modo approfondito questo manuale del prodotto e gli altri materiali relativi al prodotto ed essere pienamente consapevoli del montaggio, del funzionamento, dei pericoli e della manutenzione del prodotto prima dell'uso. Prima di ogni utilizzo dovete familiarizzare completamente con le procedure di sicurezza e di funzionamento e assicurarvi che anche le altre persone che intendono utilizzare il prodotto facciano la stessa cosa. Quando utilizzate il prodotto, vi preghiamo di esercitare sempre il buon senso e la massima cautela, al fine di essere certi che non si verifichino incidenti, danni o lesioni. Vogliamo che continuiate a usare ed essere soddisfatti del vostro prodotto CPE per gli anni a venire.

Quando contattate CPE per ricambi e/o l'assistenza, dovete fornire il modello completo e i numeri di serie del prodotto. Trascrivete le informazioni che si trovano sull'etichetta della targa del vostro prodotto nella tabella sottostante

IL TEAM DI ASSISTENZA TECNICA CPE
+44(0)-1942-715-407
NUMERO DI MODELLO
92001i-DF-EU
NUMERO DI SERIE
DATA DI ACQUISTO
LUOGO DELL'ACQUISTO

DEFINIZIONI DI SICUREZZA

Lo scopo dei simboli di sicurezza è di attirare la vostra attenzione su possibili pericoli. I simboli di sicurezza e le loro spiegazioni meritano la vostra attenzione e comprensione. Le avvertenze di sicurezza non eliminano da sole qualsiasi pericolo. Le istruzioni o le avvertenze che forniscono non sostituiscono le misure adeguate di prevenzione degli incidenti.

PERICOLI

PERICOLO Indica una situazione pericolosa che, se non evitata, potrebbe provocare la morte o gravi lesioni.

PERICOLO

PERICOLO Indica una situazione di pericolo che, se non evitata, potrebbe provocare la morte o gravi lesioni.

ATTENZIONE

AVVERTENZA Indica una situazione pericolosa che, se non evitata, potrebbe causare lesioni minori o moderate.

AVVISO

AVVISO Indica informazioni considerate importanti, ma non relative al pericolo (per esempio, messaggi relativi a danni alla proprietà).

IMPORTANTI ISTRUZIONI DI SICUREZZA

PERICOLI

Lo scarico del generatore contiene monossido di carbonio, un gas incolore, inodore e velenoso. L'inalazione di monossido di carbonio causa nausea, vertigini, svenimento o morte. Se iniziate a sentirvi storditi o deboli, uscite immediatamente all'aria aperta.

AZIONARE IL GENERATORE ALL'APERTO SOLO IN UN'AREA BEN VENTILATA E ORIENTANDO LO SCARICO LONTANO.

NON azionare il generatore all'interno di qualsiasi edificio, compresi i garage, qualsiasi veicolo, locali sotterranei, cunicoli di servizio e capannoni, locali tecnici o compartimenti, compreso il vano del generatore di un camper.

NON consentire che i fumi di scarico entrino in un'area confinata attraverso finestre, porte, sfiati o altre aperture.

PERICOLI

Usare un generatore al chiuso **PUÒ PROVOCARE LA MORTE IN POCHI MINUTI**. Lo scarico del generatore contiene monossido di carbonio. Questo è un veleno che non si può vedere o annusare.

NON UTILIZZARE MAI all'interno di una casa, annessi, capannoni, garage, veicoli o spazi confinati, ANCHE se porte e finestre sono aperte e ben ventilate.

USARE solo **ALL'APERTO** e lontano da finestre, porte e ventilatori.

NON USARE il generatore con l'estensione dello scarico o con sistemi di estrazione aggiunti, in quanto ciò invaliderà la garanzia.

Installare allarmi per il monossido di carbonio a batteria o allarmi per il monossido di carbonio a spina con batteria di riserva secondo le istruzioni fornite dal produttore.

PERICOLO

Anche se il generatore contiene un parascintille, mantenere una distanza minima di 5 piedi. (1,5 m) da vegetazione secca per prevenire gli incendi.

PERICOLI

Utilizzare l'attrezzatura con le protezioni in posizione.

Le parti in rotazione possono provocare l'impigliamento di mani, piedi, capelli, vestiti e/o accessori. Ne può derivare un'amputazione traumatica o una grave lacerazione.

Tenere mani e piedi lontani dalle parti rotanti.

Tenere legati i capelli lunghi e non indossare gioielli.

NON indossare abiti larghi, con frange o oggetti che potrebbero impigliarsi.

PERICOLI

Il generatore produce tensione elevata.

NON toccare i fili scoperti né le prese.

NON utilizzare cavi elettrici usurati, danneggiati o sfilacciati. Usare solo cavi elettrici Champion per una corretta applicazione.

NON azionare il generatore in condizioni di tempo umido, compresa la pioggia e la neve.

NON permettere a minori di 18 anni o a persone non qualificate di operare o effettuare la manutenzione al generatore.

Usare un interruttore differenziale ("salvavita") nelle aree umide e nelle aree che contengono materiale conduttivo come pavimentazioni metalliche.

La connessione al sistema elettrico di un'abitazione richiede un interruttore di trasferimento omologato da 30A installato da un elettricista autorizzato e approvato dalle autorità locali competenti. La connessione deve isolare il generatore dall'alimentazione di rete ed essere conforme a tutte le leggi e alle normative applicabili in materia di elettricità.

PERICOLO

Non utilizzare il generatore per usi medici e di supporto vitale.

In caso di emergenza, chiamare immediatamente i servizi di emergenza.

Non utilizzare MAI questo prodotto per alimentare dispositivi o apparecchiature per il supporto vitale.

Non utilizzare MAI il dispositivo per alimentare dispositivi o apparecchiature medicali.

Informate immediatamente il vostro fornitore di energia elettrica se voi o qualcuno della vostra famiglia dipende dalle apparecchiature elettriche per vivere.

Informate immediatamente il vostro fornitore di energia elettrica se una perdita di corrente potrebbe causare a voi o a qualcuno della vostra famiglia un'emergenza medica.

PERICOLO

La scintilla dal cavo della candela rimosso può provocare un incendio o una scossa elettrica.

Quando si effettua la manutenzione del generatore:

Scollegare il cavo della candela e collocare in una posizione in cui non entri in contatto con la candela o con qualsiasi altro oggetto metallico.

NON controllare la presenza della scintilla con la candela rimossa.

Usare solo tester per candele approvati.

PERICOLO

I motori in funzione producono calore. Al contatto possono verificarsi gravi ustioni. Il materiale combustibile può prendere fuoco al contatto.

NON toccare le superfici calde.

Evitare il contatto con i gas di scarico caldi.

Lasciare raffreddare il dispositivo prima di toccarlo.

Mantenere almeno 3 piedi (3 piedi) di spazio libero su tutti i lati per assicurare un adeguato raffreddamento.

Mantenere almeno 5 piedi (1,5 m) di distanza dai materiali combustibili.

PERICOLO

La rapida retrazione della corda di avviamento a strappo potrebbe trascinare la mano e il braccio verso il motore più velocemente di quanto si riesca a lasciarla. Potrebbe provocare fratture ossee, lesioni, contusioni o distorsioni. L'avvio involontario può provocare impigliamento, amputazione traumatica o lacerazioni. I gruppi della corda di avviamento a strappo non fanno parte di nessuna garanzia offerta.

Quando si avvia il motore, tirare la corda di avviamento a strappo lentamente fino a quando si sente la resistenza e poi tirare rapidamente per evitare il contraccolpo.

NON avviare né arrestare il motore con dispositivi elettrici collegati e accesi.

NON tirate vigorosamente la corda di avviamento a strappo, così facendo danneggerete il meccanismo e annullerete qualsiasi garanzia offerta.

ATTENZIONE

Il superamento della capacità di funzionamento del generatore può danneggiare il generatore e/o i dispositivi elettrici ad esso collegati.

NON sovraccaricare il generatore.

NON manomettere la velocità regolata.

NON modificare il generatore in alcun modo.

ATTENZIONE

Prima di collegare i carichi elettrici avviare il generatore e lasciare che il motore si stabilizzi.

Mettere le apparecchiature elettriche in posizione di spegnimento (OFF), e poi avviarle (ON) per il funzionamento.

Spegnere e scollegare le apparecchiature elettriche prima di fermare il generatore.

ATTENZIONE

Il trattamento o l'uso improprio del generatore può danneggiarlo, accorciarne la vita o annullare la garanzia.

Utilizzare il generatore solo per gli usi previsti.

Operare solo su superfici piane.

NON esporre il generatore a eccessiva umidità, polvere, sporco o acqua.

NON lasciare che qualsiasi materiale otturi le bocchette di raffreddamento.

In caso di surriscaldamento dei dispositivi collegati, spegnerli e scollegarli dal generatore.

NON usare il generatore se:

- Non c'è produzione di energia elettrica
- L'attrezzatura fa scintille, fuma o emette fiamme
- L'attrezzatura vibra eccessivamente

Sicurezza del carburante

PERICOLI

LA BENZINA, I VAPORI DI BENZINA E IL PROPANO (GPL) SONO ALTAMENTE INFIAMMABILI ED ESPLOSIVI.

Il fuoco o l'esplosione possono causare gravi ustioni o la morte.

Benzina e vapori di benzina:

- La benzina è altamente infiammabile ed esplosiva.
- La benzina può causare un incendio o un'esplosione se incendiata.
- La benzina è un combustibile liquido ma i suoi vapori possono infiammarsi.
- La benzina è irritante per la pelle e deve essere rimossa immediatamente se versata sulla pelle o sui vestiti.
- La benzina ha un odore caratteristico, questo aiuterà a rilevare rapidamente le potenziali perdite.
- In qualsiasi incendio di gas di petrolio, le fiamme non devono essere estinte ad eccezione del caso in cui possano essere estinte tramite la valvola di alimentazione del combustibile, perché se l'incendio viene spento e l'erogazione del carburante non viene interrotta, potrebbe verificarsi un pericolo di esplosione.

– La benzina si espande o si contrae con le temperature ambientali. Non riempire mai il serbatoio della benzina al massimo, perché la benzina ha bisogno di spazio per espandersi se le temperature aumentano.

GPL:

– Il GPL è altamente infiammabile ed esplosivo.

– Il GPL è sotto pressione e può provocare un incendio o un'esplosione se viene a contatto con una fiamma.

– Il GPL è più pesante dell'aria e può depositarsi a terra mentre si dissipa.

– Il GPL ha un odore caratteristico e ciò aiuterà a rilevare rapidamente la presenza di eventuali perdite.

– In qualsiasi incendio di gas di petrolio, le fiamme non devono essere estinte ad eccezione del caso in cui possano essere estinte ruotando la valvola di alimentazione del combustibile su OFF, perché se l'incendio viene spento e l'erogazione del carburante non viene interrotta, potrebbe verificarsi un pericolo di esplosione.

– Quando si sostituiscono le bombole di GPL, assicurarsi che la valvola della bombola sia dello stesso tipo.

– Tenere sempre la bombola di GPL in posizione verticale.

– Il GPL brucia la pelle se viene a contatto con essa. Tenere sempre il GPL lontano dalla pelle.

Quando si aggiunge o si toglie benzina:

NON accendere o fumare sigarette vicino al generatore.

Spegnere il generatore e lasciarlo raffreddare per almeno dieci minuti prima di togliere il tappo della benzina. Allentare lentamente il tappo per ridurre la pressione nel serbatoio.

Riempire o scaricare la benzina solo all'aperto in una zona ben ventilata.

NON pompare la benzina direttamente nel generatore alla stazione di servizio. Per il trasferimento del carburante al generatore usare un contenitore approvato.

NON riempire troppo il serbatoio della benzina.

NON cercare di aggiungere carburante mentre il motore è caldo o in funzione.

Tenere sempre la benzina lontana da scintille, fiamme libere, fiamme pilota, calore e altre fonti di accensione.

Quando si avvia il generatore:

NON tentare di avviare un generatore danneggiato.

Assicuratevi che il tappo della benzina, il filtro dell'aria, la candela, i tubi del carburante e il sistema di scarico siano correttamente al loro posto.

Lasciare evaporare completamente la benzina versata prima di tentare di avviare il motore.

Assicuratevi che il generatore sia appoggiato saldamente su un terreno piano.

Quando si aziona il generatore:

NON spostare o inclinare il generatore durante il funzionamento.

NON rovesciare il generatore o permettere la fuoriuscita di carburante o olio.

NON cercare di aggiungere carburante mentre il motore è caldo o in funzione.

Durante il trasporto o la manutenzione del generatore:

Assicuratevi che la valvola del carburante sia in posizione chiusa (OFF) e che il serbatoio della benzina sia vuoto.

Per i modelli compatibili con il GPL, assicurarsi che la bombola del GPL sia scollegata e conservata in modo sicuro lontano dal generatore.

Scollegare il cavo della candela.

Quando si pone in magazzino il generatore:

Conservarlo lontano da scintille, fiamme libere, fiamme pilota, calore e altre fonti di accensione.

Non conservare le bombole di generatore, benzina o GPL vicino a forni, scaldabagni o altri apparecchi che producono calore o hanno accensioni automatiche.

PERICOLO

Non usare mai un contenitore di benzina, un serbatoio di benzina, un tubo di raccordo per GPL, una bombola di GPL o qualsiasi altro elemento relativo al carburante che sia rotto, tagliato, strappato o danneggiato.

Etichette di sicurezza e targhetta dati

Queste etichette avvertono di potenziali pericoli che possono causare gravi lesioni. Leggerle attentamente.

Se un'etichetta si stacca o diventa difficile da leggere, contattare Technical Support Team per una possibile sostituzione.

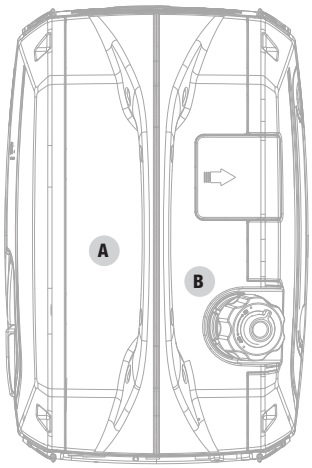

Superiore

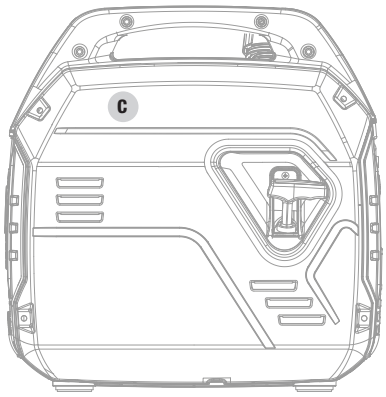

Lato

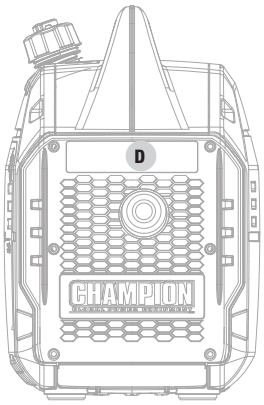

Silenziatore

	ETICHETTA	DESCRIZIONE
A	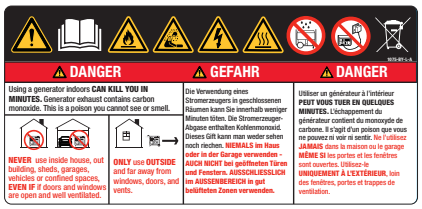	Simboli di sicurezza Pericolo CO
B		Carburante
C	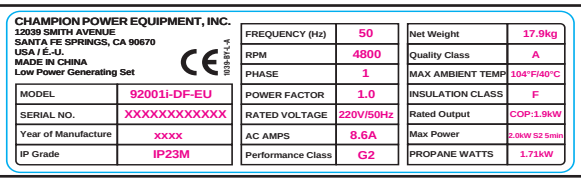	Targhetta dati
D	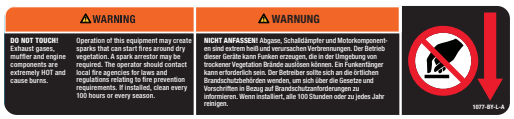	Superfici calde

Simboli di sicurezza

Alcuni dei seguenti simboli possono essere utilizzati su questo prodotto. È importante studiarli e impararne il significato. La corretta interpretazione di questi simboli vi permetterà di utilizzare il prodotto in modo più sicuro.

SIMBOLO	SIGNIFICATO
	Avvertenza.
	Leggere il manuale di istruzioni dell'operatore prima dell'uso. Per ridurre il rischio di lesioni, l'utente deve leggere e comprendere il manuale dell'operatore prima di usare questo prodotto.
	Non adatto allo smaltimento generale dei rifiuti.
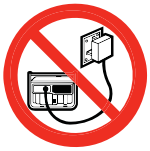	Il gruppo elettrogeno non deve essere collegato ad altre fonti di energia, come la rete di alimentazione della società elettrica.
	Pericolo elettrico. Il mancato utilizzo in condizioni asciutte e l'osservanza delle pratiche di sicurezza possono provocare scosse elettriche. Collegamenti impropri a un edificio possono permettere alla corrente di rifluire nella rete elettrica domestica, creando un pericolo di elettrocuzione. Quando ci si collega a un edificio deve essere usato un interruttore di trasferimento.
	Pericolo di incendio. Il carburante e i suoi vapori sono estremamente infiammabili ed esplosivi. Il fuoco o l'esplosione possono causare gravi ustioni o la morte. Tenere il generatore ad almeno 5 piedi (1,5 m) da tutti gli oggetti al fine di prevenire la combustione.
	Rischio di ustioni. Per ridurre il rischio di lesioni o danni, evitare il contatto con qualsiasi superficie calda.
	Pericolo di monossido di carbonio (CO).
	Allarme per condizioni di umidità. Non esporre alla pioggia e non usare in luoghi umidi, eccetto come segue: Se si deve operare sotto la pioggia o in luoghi umidi, NON operare senza un'adeguata protezione dei componenti elettrici. Si può usare una copertura di sicurezza che sia ignifuga e che fornisca un'adeguata ventilazione per il flusso di scarico dei motori. in ogni momento tenere tutti gli oggetti ad un minimo di 5 piedi (1,5 m) di distanza dal generatore. Il calore della superficie del silenziatore e del flusso di scarico può incendiare materiali combustibili.

IT

Simboli di funzionamento

Alcuni dei seguenti simboli possono essere utilizzati su questo prodotto. È importante studiarli e impararne il significato. La corretta interpretazione di questi simboli vi permetterà di utilizzare il prodotto in modo più sicuro.

SIMBOLO	SIGNIFICATO
	Ingresso del tubo del propano
	Funzionamento del motore: Propano
	Funzionamento del motore: Benzina
	Starter
	Stop o Off
ECO	**Pulsante della modalità Eco**
	Livello olio basso

SIMBOLO	SIGNIFICATO
	Pulsante di ripristino da sovraccarico
	Ripristino dell'interruttore automatico: premere
	Terminale di terra
N	**Neutro flottante.** Il circuito neutro **NON È** collegato elettricamente al telaio/terra del generatore.
	Collegamento/i in parallelo
12 V	**12V corrente continua**

Simboli delle etichette per l'avvio rapido

Alcuni dei seguenti simboli possono essere utilizzati su questo prodotto. È importante studiarli e impararne il significato. La corretta interpretazione di questi simboli vi permetterà di utilizzare il prodotto in modo più sicuro.

Avvio del motore

PERICOLI

Spostare il generatore all'esterno e lontano da finestre, porte e coperture di ventilazione di aspirazione.

1. **Controllare il livello dell'olio.**
   L'olio raccomandato è 10W-30.
2. **Aggiungere carburante.** Controllare il livello della benzina. Quando si aggiunge benzina, usare un numero di ottani minimo di 85 e un contenuto di etanolo del 10% o meno in volume.
3. Girare la leva dello sfiato del carburante nella posizione **"ON"** .
4. Spostare il selettore sulla posizione **"CHOKE"** (starter).
5. Tirare la corda di avviamento a strappo.
6. Ruotare la manopola del selettore di carburante sull'icona per il funzionamento (o **"RUN"**) con benzina.
7. Collegare del spina del dispositivo desiderato.

Arresto del motore

1. Spegnere e scollegare tutti i carichi elettrici collegati.
2. Girare la leva dello sfiato del carburante nella posizione **"OFF"** .
3. Girare il selettore nella posizione **"STOP"**.

Per l'aggiunta di carburante e l'avviamento del motore con il GPL vedere *Aggiunta di carburante: Propano (GPL)* nella sezione *Montaggio* e *Avvio del motore: Propano (GPL)* nella sezione *Funzionamento*.

IT

CONTROLLI E CARATTERISTICHE

Leggete questo manuale dell'operatore prima di usare il vostro generatore. Familiarizzate con la posizione e la funzione dei comandi e delle caratteristiche. Conservare questo manuale per riferimento futuro.

Generatore

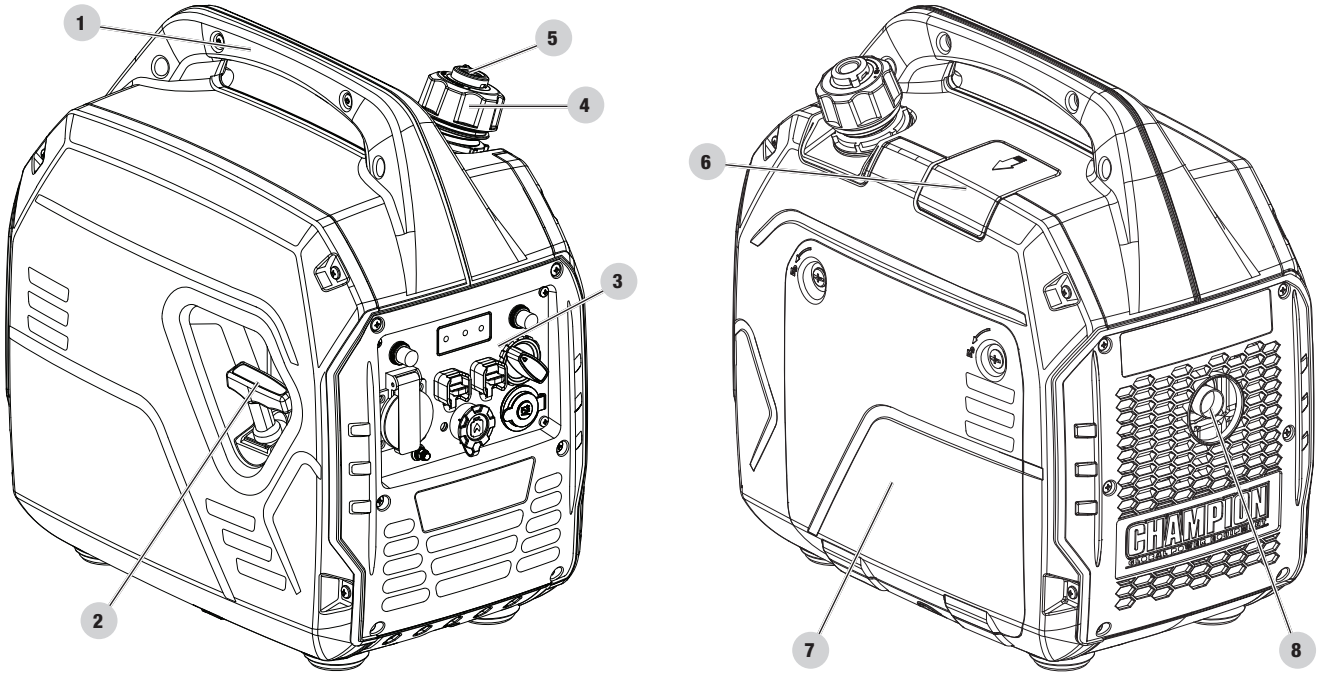

1. **Maniglia di trasporto** - Utilizzata per sollevare o trasportare l'unità.
2. **Corda di avviamento a strappo** - Utilizzato per avviare manualmente il motore.
3. **Pannello di controllo** - Vedere la sezione *Pannello di controllo* .
4. **Tappo del carburante** - Rimuovere per aggiungere carburante.
5. **Sfiato della leva del carburante** - Girare questa valvola in posizione "ON" per fornire aria al serbatoio.
6. **Coperchio di accesso alle candele**
7. **Coperchio per interventi di manutenzione**
8. **Silenziatore**

Pannello di controllo

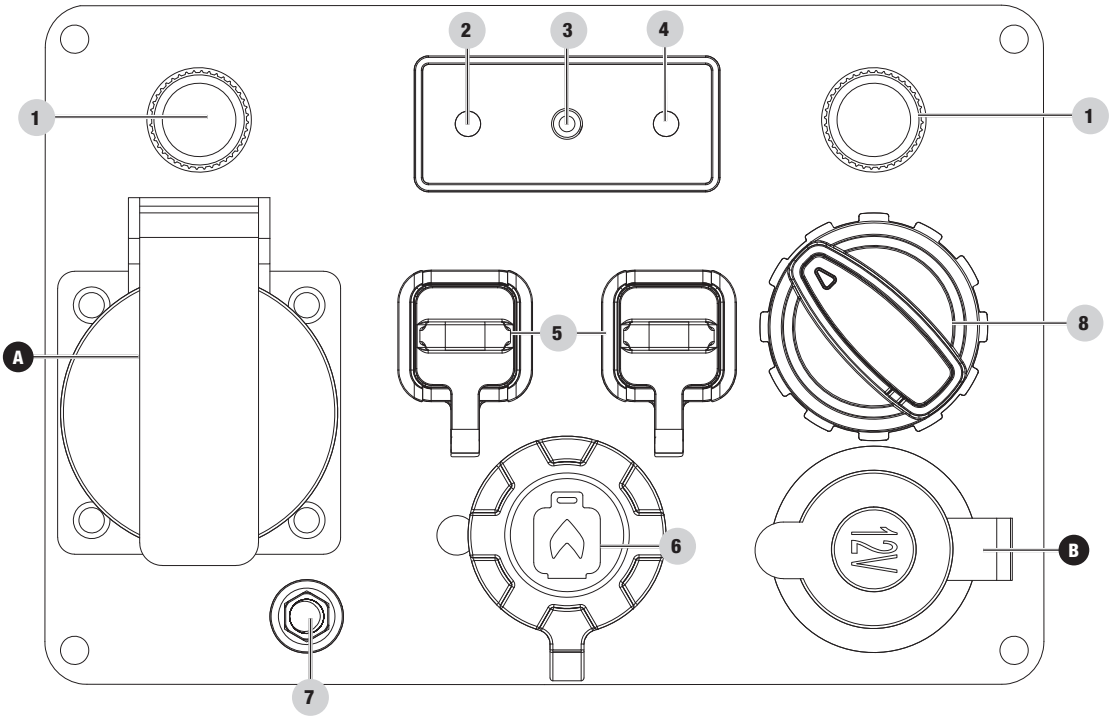

IT

1. **Interruttori automatici (con pulsante di ripristino)** - Proteggono il generatore da sovraccarichi elettrici.
2. **Pulsante Modalità Eco** - Attiva/disattiva il controllo automatico del minimo.
3. **Spia di allarme per livello olio basso** - Quando è accesa, il motore si spegne e non riparte. Controllare il livello dell'olio.
4. **Pulsante di ripristino da sovraccarico CA** - Utilizzato per rialimentare le prese dopo un guasto da sovraccarico.
5. **Uscite parallele** - Utilizzate per mettere in parallelo due inverter insieme per aumentare la potenza in uscita. (kit di collegamento in parallelo venduto separatamente).
6. **Ingresso GPL** - Utilizzato per collegare la fonte di carburante GPL al generatore.
7. **Terminale di terra** - Consultare un elettricista per le norme locali di messa a terra.
8. **Selettore del carburante** - Utilizzata per attivare la fonte di carburante benzina o propano (GPL), azionare la piastra dello starter e arrestare il motore

PRESE		
A		**220V CA, 16A** Può essere usata per fornire energia elettrica per il funzionamento di carichi elettrici da 220 Volt CA, 16 Amp, monofase, 50 Hz.
B	DC	**12V CC, 8A (autoveicoli)** Può essere usata per fornire energia elettrica per il funzionamento di carichi elettrici da 12 Volt CC, 8 Amp.

PERICOLO

Non mettere in funzione un dispositivo collegato alla presa da 12V CC. L'esposizione prolungata ai gas di scarico del motore può provocare lesioni gravi o morte. Durante la ricarica di un dispositivo non posizionare sul lato di scarico del generatore. Il calore estremo provocato dallo scarico può danneggiare il dispositivo e dare luogo a un potenziale pericolo di incendio.

Componenti inclusi

Accessori

Tubo GPL con regolatore	1
Olio motore	16.9 fl. oz. (500 ml)
Imbuto dell'olio	1
Cavo di ricarica della batteria da 12V CC	1
Adattatore USB 12V CC	1
Presa della candela	1

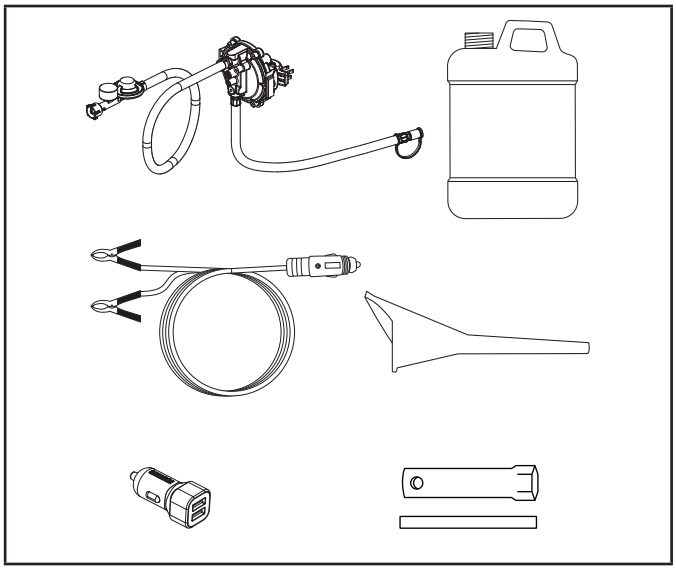

MONTAGGIO

Il generatore richiede un parziale montaggio. Questa unità viene spedita dalla nostra fabbrica priva di olio. Prima della messa in funzione deve essere adeguatamente riempita con carburante e olio.

Se avete domande sul montaggio del generatore, chiamate il nostro Technical Support Team al numero 44(0)-1942-715-407. Tenere a disposizione il numero di serie e il numero di modello.

Disimballaggio

1. Posizionare il cartone di spedizione su una superficie solida e piana.
2. Rimuovere tutto dal cartone, lasciandovi solo il generatore.
3. Usando le maniglie per il trasporto dell'unità, rimuovere attentamente il generatore dall'imballaggio (si raccomanda il sollevamento da parte di due persone).

Aggiungere olio motore (incluso)

ATTENZIONE

NON tentare di mettere in moto o avviare il motore prima che sia stato adeguatamente riempito con l'olio del tipo e della quantità raccomandati. I danni al generatore causati dal mancato rispetto di queste istruzioni invalideranno la garanzia.

AVVISO

Il rotore del generatore ha un cuscinetto a sfera sigillato e pre-lubrificato che non richiede ulteriore lubrificazione per tutta la vita utile del cuscinetto.

AVVISO

Il tipo di olio raccomandato per un uso tipico è olio per automobili in dotazione **10W-30** .

Se si fa funzionare il generatore a temperature estreme, fare riferimento alla seguente tabella per il tipo di olio raccomandato.

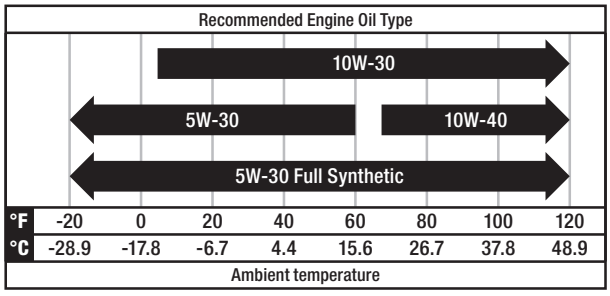

1. Posizionare il generatore su una superficie piana e livellata.
2. Allentare le chiusure del coperchio e rimuovere il coperchio di manutenzione.

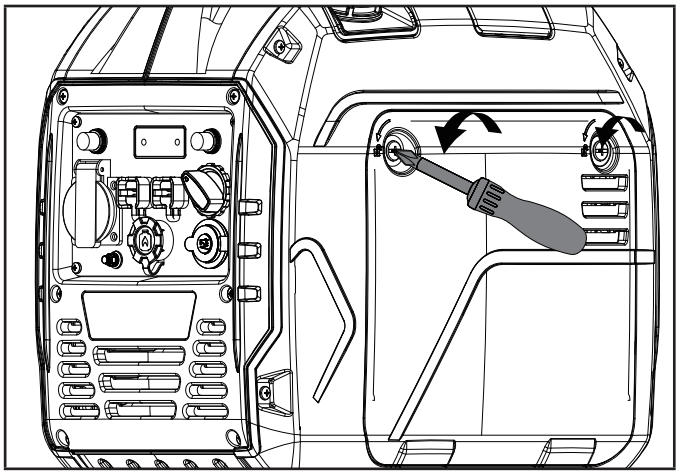

3. Rimuovere il tappo/astina di riempimento dell'olio per aggiungere l'olio.
4. Usando un imbuto, aggiungere fino a 16.9 fl. oz. (500 ml) di olio (incluso). NON RIEMPIRE TROPPO. Riposizionare il tappo/astina di riempimento dell'olio e fissare il coperchio per la manutenzione.

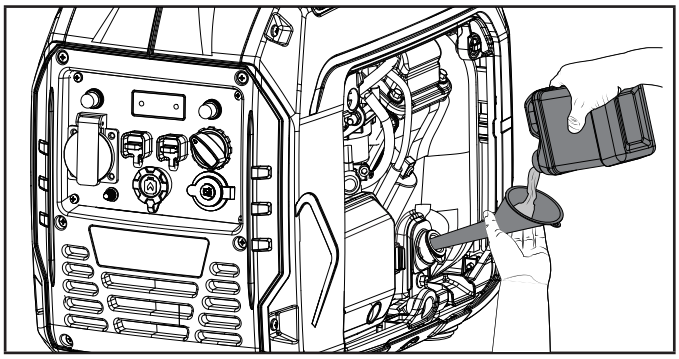

5. Controllare quotidianamente il livello dell'olio motore e aggiungerlo se necessario.

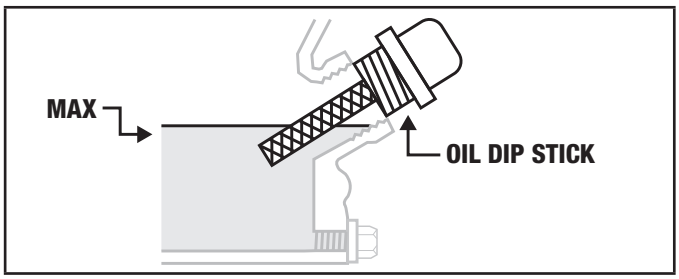

AVVISO

Una volta che l'olio è stato aggiunto, un controllo visivo deve rilevare la presenza dell'olio a circa 1-2 filetti dall'uscire dal foro di riempimento.

Quando si usa l'astina per controllare il livello dell'olio, NON avvitare l'astina durante il controllo.

ATTENZIONE

NON riempire eccessivamente l'olio perché ciò potrebbe causare danni al motore e perdite dall'alto.

IT

AVVISO

Controllare spesso il livello dell'olio durante il periodo di rodaggio. Fare riferimento alla sezione Manutenzione per gli intervalli di manutenzione raccomandati.

ATTENZIONE

Questo motore è dotato di un arresto per mancanza olio e si arresta quando il livello dell'olio nel carter scende sotto il livello di soglia.

AVVISO

Le prime 5 ore di funzionamento rappresentano il periodo di rodaggio dell'unità. Durante il periodo di rodaggio, rimanete al 50% o meno della potenza in watt e variate il carico di tanto in tanto per permettere agli avvolgimenti dello statore di riscaldarsi e raffreddarsi. La regolazione del carico farà anche variare leggermente la velocità del motore e aiuterà l'assestamento delle fasce elastiche. Dopo il periodo di rodaggio di 5 ore, cambiare l'olio.

AVVISO

Dopo le 5 ore di rodaggio iniziale è possibile usare dell'olio sintetico. L'uso di olio sintetico non diminuisce l'intervallo di cambio olio raccomandato. L'olio sintetico completo 5W-30 aiuterà l'avviamento con temperature ambiente fredde < 41º F (5º C).

Aggiungere carburante: Benzina

Usare benzina senza piombo pulita, nuova e standard con un numero di ottani minimo di 85 e un contenuto di etanolo del 10% o meno in volume. E10 E15 E85

NON mischiare l'olio con la benzina.

1. Togliere il tappo della benzina.
2. Aggiungere lentamente la benzina al serbatoio. Il serbatoio è pieno quando la benzina raggiunge il cerchio rosso sullo schermo. NON RIEMPIRE TROPPO. La benzina può espandersi dopo il riempimento. Per l'espansione della benzina è necessario uno spazio minimo di (6,4 mm) di spazio per consentire l'espansione della benzina, si consiglia comunque di lasciare più di ¼ di pollice 6,4 mm (1/4 pollici). La benzina può essere forzata fuori dal serbatoio a causa dell'espansione se questo viene riempito troppo, e può influenzare la condizione di funzionamento stabile del generatore.

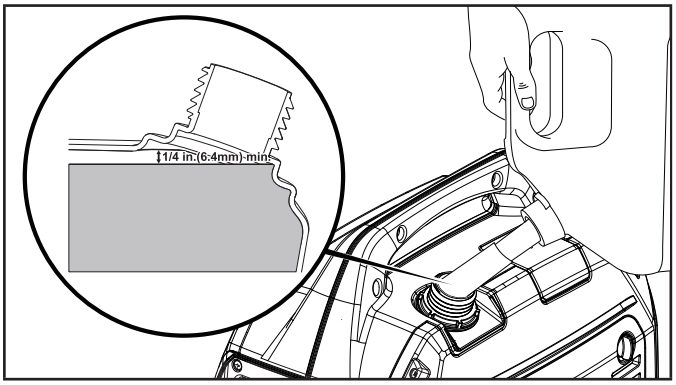

3. Avvitare il tappo della benzina e asciugare il carburante versato.

ATTENZIONE

Usare benzina senza piombo con un numero di ottani minimo di 85 e un contenuto di etanolo del 10% o meno in volume.

NON accendere sigarette o fumare quando si riempie il serbatoio.

NON mischiare olio e benzina.

NON riempire troppo il serbatoio. Riempire il serbatoio fino a circa (6,4 mm) sotto la parte superiore del serbatoio per permettere l'espansione della benzina.

NON pompare la benzina direttamente nel generatore alla pompa. Usare un contenitore per il carburante approvato per trasferire la benzina al generatore.

NON riempire il serbatoio al chiuso.

NON riempire il serbatoio quando il motore è in funzione o è caldo.

PERICOLO

Il versamento troppo veloce della benzina attraverso il bocchettone del carburante può provocare il ritorno della benzina all'operatore durante il riempimento.

AVVISO

Il motore del generatore funziona bene con il 10% o meno di benzina a base di etanolo. Quando si usano miscele etanolo-benzina ci sono alcuni problemi che vale la pena di notare:

- Le miscele etanolo-benzina possono assorbire più acqua della sola benzina.
- Queste miscele possono alla fine separarsi, lasciando acqua o una melma acquosa nel serbatoio, nella valvola del carburante e nel carburatore. La benzina compromessa può essere aspirata nel carburatore e causare danni al motore e/o potenziali pericoli.
- Se si usa uno stabilizzatore del carburante, verificare che sia formulato per funzionare con miscele di etanolo e benzina.
- Qualsiasi danno o pericolo causato dall'uso di benzina impropria, benzina conservata in modo improprio e/o stabilizzatori formulati in modo improprio, non è coperto dalla garanzia del produttore.

Si consiglia di interrompere sempre l'alimentazione della benzina e di far girare il motore fino all'esaurimento dopo ogni utilizzo. Vedere le istruzioni per la conservazione in caso di non utilizzo prolungato.

Aggiungere carburante: Propano (GPL)

1. Confermare che il selettore sia in posizione OFF.
2. Se si usa una nuova bombola di propano, rimuovere il tappo di plastica dalla valvola della bombola.
3. Fissare il gruppo del tubo del GPL (incluso) alla valvola della bombola di propano e serrare a mano.
4. Rimuovere il tappo di gomma che copre la porta di connessione del propano sull'inverter.
5. Allineare la punta di plastica sul raccordo maschio del gruppo del tubo del GPL con la fessura accanto all'attacco rapido femmina sull'inverter.
6. Inserire il raccordo del tubo nell'attacco rapido e spingere fino a quando si sente un "clic" e il collare esterno dell'attacco rapido si sposta in avanti.

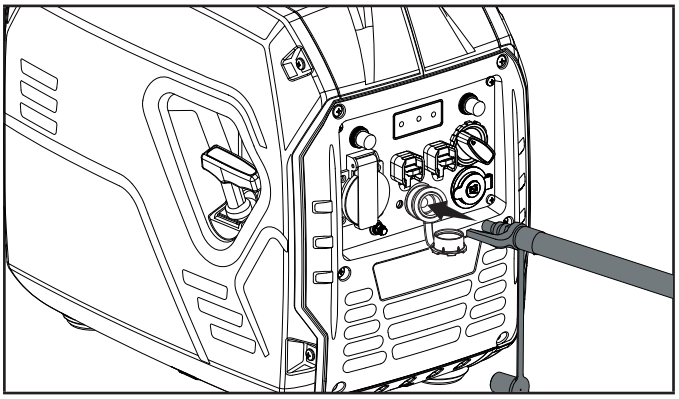

7. Controllare tutte le connessioni per eventuali perdite bagnando i raccordi con una soluzione di acqua e sapone. Bolle che appaiono o bolle che si ingrandiscono indicano l'esistenza di una perdita. Se si verifica una perdita in un raccordo, chiudere la valvola della bombola e stringere il raccordo stesso. Riaccendere la valvola e ricontrollare il raccordo con la soluzione di acqua e sapone. Se la perdita continua o se la perdita non è su un raccordo, allora non usare il generatore e contattare il servizio clienti.

AVVISO

- Il tubo di GPL incluso in questa unità funziona con serbatoi di GPL standard da 20 e 30 libbre (9 e 13,6 Kg).
- Verificare che la data di riqualificazione sulla bombola non sia scaduta.
- Tutte le nuove bombole devono essere spurgate dall'aria e dall'umidità prima del riempimento. Anche le bombole usate che non sono state tappate o tenute chiuse devono essere spurgate.
- Il processo di purgo dovrebbe essere fatto da un fornitore di GPL (le bombole di un fornitore di bombole di ricambio dovrebbero essere già state spurgate e riempite correttamente).
- Posizionare sempre la bombola in modo che il collegamento tra la valvola della bombola e l'ingresso del generatore non provochi curve strette o pieghe nel tubo del GPL.

ATTENZIONE

Non permettere ai bambini di manomettere o giocare con la bombola di GPL o con i collegamenti dei tubi.

ATTENZIONE

Usare bombole di GPL approvate e dotate di una valvola OPD (dispositivo di prevenzione dell'eccessivo riempimento). Tenere sempre la bombola in posizione verticale con la valvola in alto e installata a livello del suolo su una superficie piana. Le bombole non devono essere installate vicino a fonti di calore e non devono essere esposte al sole, alla pioggia e alla polvere. Durante il trasporto e lo stoccaggio, chiudere la valvola della bombola e la valvola del GPL del generatore e scollegare la bombola. Tappare la presa, di solito con un cappuccio protettivo di plastica, laddove ce ne sia uno disponibile. Tenere le bombole lontano dal calore e ventilate quando sono in un veicolo.

PERICOLO

Se si sente un forte odore di GPL: Chiudere la valvola del cilindro. Controllare tutte le connessioni per eventuali perdite bagnando i raccordi con una soluzione di acqua e sapone. Bolle che appaiono o bolle che si ingrandiscono indicano l'esistenza di una perdita. Non fumare o accendere una sigaretta, o controllare le perdite usando un fiammifero, una fonte di fiamma aperta o un accendino. Contattare un tecnico qualificato per ispezionare e riparare un sistema GPL se si trova una perdita, prima di utilizzare il generatore.

IT

Messa a terra

Al fine di prevenire le scosse elettriche, il generatore deve essere collegato correttamente a una terra appropriata.

PERICOLO

La mancata messa a terra corretta del generatore può provocare una scossa elettrica.

È stato previsto un morsetto di terra collegato al pannello del generatore (vedere Controlli e caratteristiche per la posizione dei morsetti). Per la messa a terra a distanza, collegare una lunghezza di filo di rame di grosso diametro (12 AWG minimo) tra il morsetto di terra del generatore e una barra di rame conficcata nel terreno. Si consiglia vivamente di consultare un elettricista qualificato per garantire la conformità con la normativa elettrica locale.

Neutro flottante*

- Il circuito neutro **NON È** collegato elettricamente al telaio/terra del generatore.
- Il generatore (avvolgimento dello statore) è isolato dal telaio e dal pin di terra della presa CA.

– I dispositivi elettrici che richiedono un collegamento a terra della presa non funzionano se il perno di terra della presa non è funzionale.

Neutro legato al telaio*

– Il circuito neutro **È** collegato elettricamente al telaio/terra del generatore.

– La terra del sistema del generatore collega la traversa inferiore del telaio sotto l'alternatore. La terra del sistema è collegata al cavo neutro della CA.

** Vedere la sezione Specifiche per il tipo di messa a terra specificato.*

GESTIONE

Posizionamento del generatore

PERICOLO

NON azionare il generatore all'interno di qualsiasi edificio, compresi i garage, qualsiasi veicolo, locali sotterranei, cunicoli di servizio e capannoni, locali tecnici o compartimenti, compreso il vano del generatore di un camper.

MAI far funzionare o avviare il generatore nella parte posteriore di un SUV, camper, rimorchio, pianale di un camion (con sponde regolari, piatto o altra configurazione), sotto delle scale, nei sottoscala, accanto a pareti o edifici o in qualsiasi altra posizione che non consentirà un adeguato raffreddamento del generatore o per la corretta uscita del flusso di scarico dal sistema del silenziatore.

NON azionare o conservare il generatore in condizioni di tempo umido come pioggia o neve. L'uso di un generatore in condizioni di umidità può provocare lesioni gravi o morte per elettrocuzione.

In alcuni stati può essere richiesto che i generatori siano registrati con la società di servizi locali quando vengono usati nei cantieri e possono essere soggetti a ulteriori regole e regolamenti, consultate le autorità locali.

I generatori devono essere sempre utilizzati su una superficie piana e livellata in ogni momento (anche quando non sono in funzione).

I generatori devono avere un minimo di 5 piedi (1,5 m) di distanza da tutto il materiale combustibile.

I generatori devono anche avere un minimo di 3 piedi (91,4 cm) di spazio per il flusso d'aria su tutti i lati per consentire un adeguato raffreddamento, la manutenzione e l’assistenza.

Posizionare sempre il generatore in una zona ben ventilata. Non posizionare MAI il generatore vicino a prese d'aria o dove i fumi di scarico potrebbero essere attirati in spazi occupati o confinati.

Quando si posiziona il generatore considerare sempre attentamente il vento e le correnti d'aria .

Lasciare sempre raffreddare adeguatamente i generatori prima del trasporto o della conservazione.

La mancata osservanza delle corrette precauzioni di sicurezza può provocare lesioni personali, danni al generatore e invalidare la garanzia del produttore.

PERICOLO

Durante il funzionamento la marmitta e i fumi di scarico si surriscaldano. Se non viene fornito un adeguato raffreddamento e spazio di respirazione, o se il generatore è bloccato o chiuso, le temperature possono diventare estremamente calde e possono portare a un incendio.

Protezione dalle sovratensioni

I dispositivi elettronici, compresi i computer e molti elettrodomestici programmabili, utilizzano componenti progettati per funzionare in una gamma di tensione ristretta e possono risentire di fluttuazioni momentanee di tensione. Anche se non c'è modo di prevenire le fluttuazioni di tensione, è possibile prendere provvedimenti per proteggere le apparecchiature elettroniche sensibili.

– Installate dei soppressori di sovratensione a spina UL1449, certificati CSA, sulle prese che alimentano le vostre apparecchiature sensibili.
  I soppressori di sovratensione sono disponibili in stili a una o più uscite. Sono progettati per proteggere da quasi tutte le fluttuazioni di tensione di breve durata.

Avvio del motore: Benzina

1. Assicuratevi che il generatore sia su una superficie piana e livellata.
2. Scollegare tutti i carichi elettrici dal generatore. Non avviare o fermare mai il generatore con dispositivi elettrici collegati o accesi.
3. Girare la leva dello sfiato del carburante in posizione "ON".

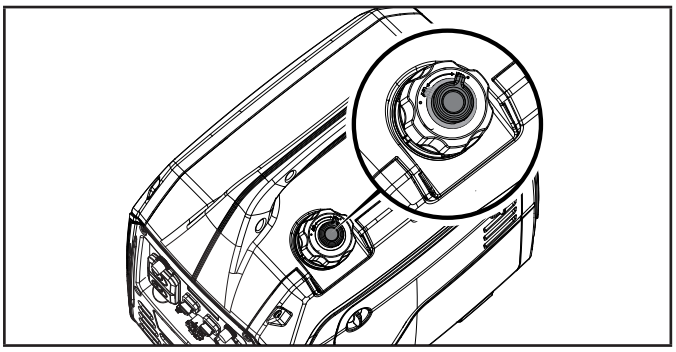

Avvio del motore a freddo

4. Spostare il quadrante sulla posizione "CHOKE" (starter).

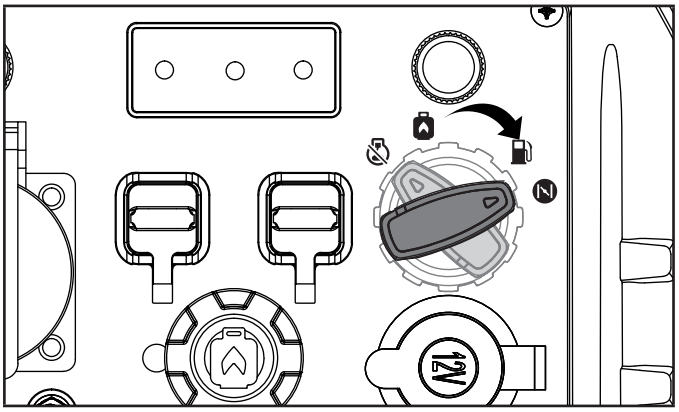

5. Tirare la corda di avviamento a strappo lentamente fino a quando si sente resistenza e poi tirare rapidamente.

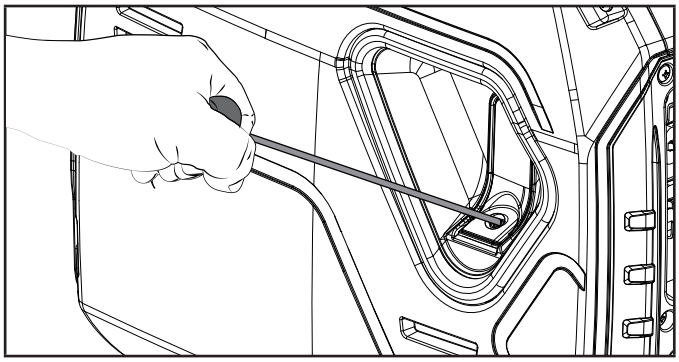

6. Quando il motore si scalda, girare il selettore nella posizione "RUN" per la benzina.

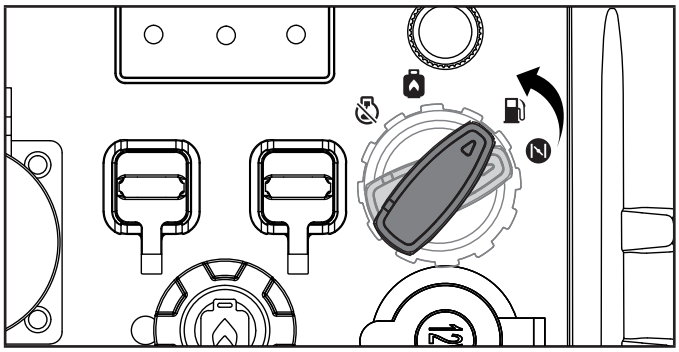

Avvio del motore a caldo

7. Ruotare il quadrante sulla posizione "RUN" della benzina.

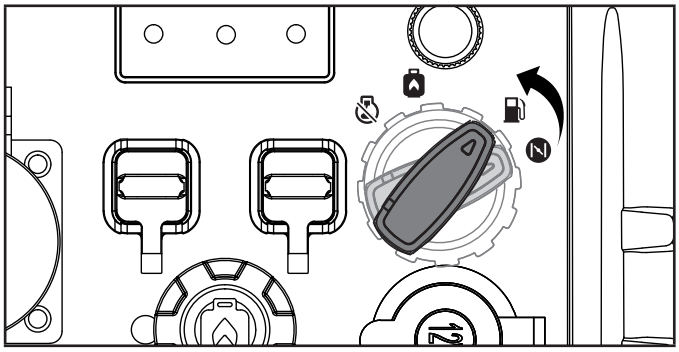

8. Tirare la corda di avviamento a strappo lentamente fino a quando si sente resistenza e poi tirare rapidamente.

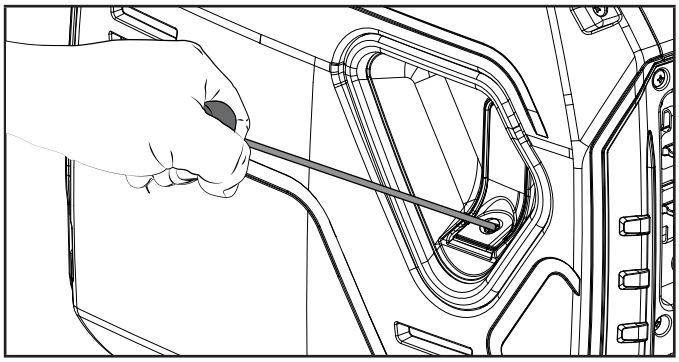

IT

AVVISO

Tenere il selettore in posizione "CHOKE" (starter) per 1 solo tiro della corda di avviamento a strappo. Se il generatore non parte dopo il primo tiro, girare il selettore sulla posizione "RUN" per la benzina per i tre tiri successivi. L'uso eccessivo dello starter porta a sporcare le candele e a ingolfare il motore. Questo causerà il mancato avvio del motore.

AVVISO

Per l'avviamento a benzina in ambiente freddo < 59 °F (15 °C): il selettore deve essere in posizione "CHOKE" (starter). Non usare in modo eccessivo lo starter. Non appena il motore si avvia, ruotare il selettore nella posizione "RUN" per la benzina.

AVVISO

Se il motore si avvia ma non continua a funzionare, assicurarsi che il generatore si trovi su una superficie piana. Il motore è dotato di un sensore di livello dell'olio basso che impedisce al motore di entrare in funzione se il livello dell'olio scende sotto una soglia critica.

Avvio del motore: Propano (GPL)

1. Assicuratevi che il generatore sia su una superficie piana e livellata.
2. Scollegare tutti i carichi elettrici dal generatore. Non avviare o fermare mai il generatore con dispositivi elettrici collegati o accesi.
3. Collegare il tubo del GPL al generatore e alla bombola del GPL. Vedere la sezione del manuale *"Aggiungere carburante: Propano (GPL)"*.
4. Aprire completamente la valvola della bombola di GPL.

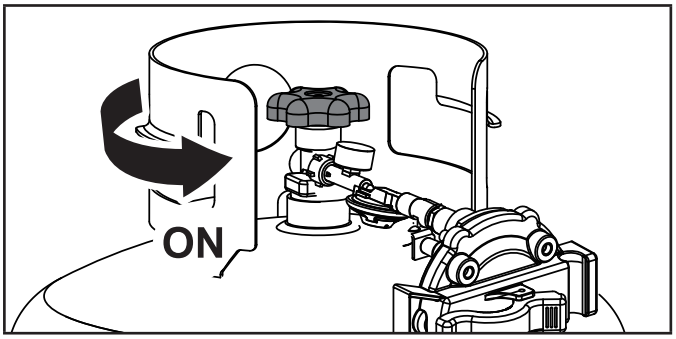

5. Spostare il selettore sulla posizione "CHOKE" (starter).

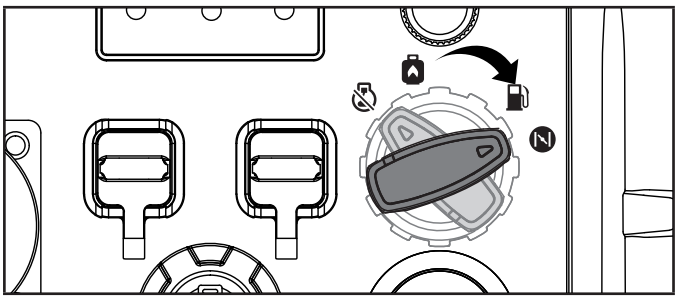

7. Tirare la corda di avviamento a strappo 2 o 3 volte.

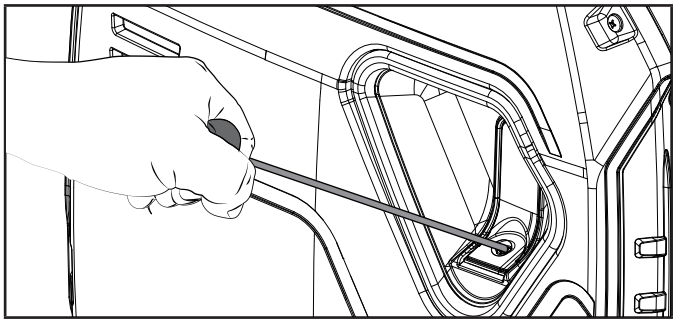

8. Ruotare il selettore sulla posizione "RUN" per il propano.

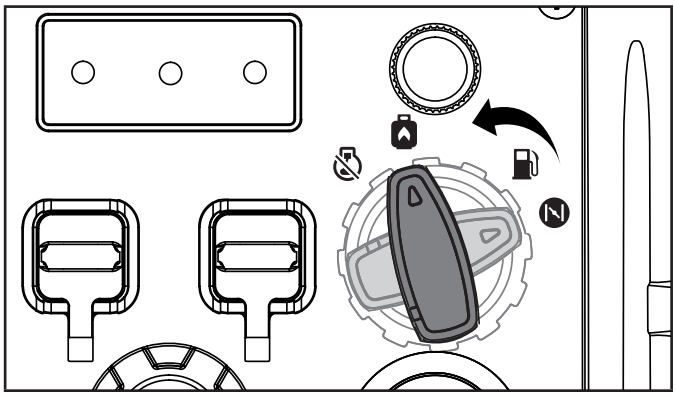

9. Tirare la corda di avviamento a strappo lentamente fino a quando si sente resistenza e poi tirare rapidamente.

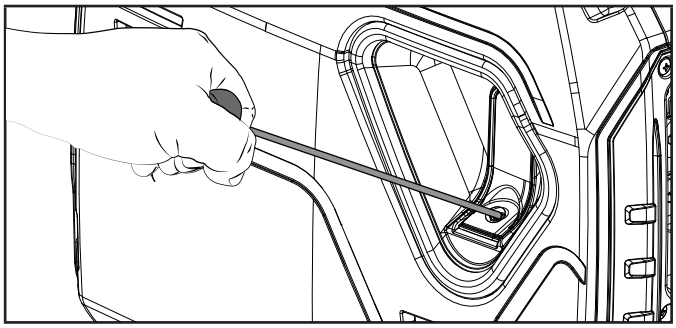

10. Collegare la spina dei dispositivi.

AVVISO

Se il motore si avvia ma non gira, assicurarsi che il generatore sia su una superficie piana e livellata. Il motore è dotato di un sensore di livello dell'olio basso che impedisce al motore di entrare in funzione se il livello dell'olio scende sotto una soglia critica.

AVVISO

L'accumulo di brina sulla bombola di GPL e sui regolatori è comune durante il funzionamento e normalmente non è indice di un problema. Quando il GPL si vaporizza e viaggia dalla bombola al motore del generatore, si espande. La quantità di brina che si forma può essere influenzata dalle dimensioni della bombola, dalla quantità di GPL utilizzata, dall'umidità dell'aria e da altre condizioni operative.

In situazioni insolite, questa brina può alla fine limitare il flusso di GPL al generatore con conseguente deterioramento delle prestazioni. Per esempio, se la temperatura della bombola è ridotta a un livello molto basso, anche la velocità di vaporizzazione del GPL è ridotta e potrebbe non fornire un flusso sufficiente al motore. Questo non è un'indicazione di un problema con il generatore, ma solo un problema con il flusso di GPL dalla bombola. Se le prestazioni del generatore paiono peggiorare nello stesso momento in cui si osserva la formazione di ghiaccio sulla valvola del serbatoio, sul tubo o sul regolatore, è possibile intraprendere alcune azioni per eliminare tale sintomo.

In queste rare situazioni può essere utile ridurre o eliminare gli effetti del sistema con carburante freddo intervenendo in uno dei seguenti modi:

– Scambiare le bombole di carburante per permettere al primo cilindro di riscaldarsi, ripetendo l'operazione se necessario.
– Posizionando la bombola all'estremità del generatore vicino alla maniglia, dove l'aria della ventola del motore esce dal generatore. Quest'aria è leggermente riscaldata poichè passa sopra il motore. La bombola non deve essere collocata nel percorso dell'uscita del silenziatore.
– La bombola può essere temporaneamente riscaldata versando acqua calda sulla parte superiore della bombola stessa.

Collegamento dei carichi elettrici

Lasciare stabilizzare e scaldare il motore per qualche minuto dopo l'avvio.

Collegare e accendere i carichi elettrici desiderati da 220 Volt CA monofase, 50 Hz.

– NON collegare al generatore carichi trifase.
– NON sovraccaricare il generatore.

PERICOLO

Ricordarsi sempre di collegare gli apparecchi direttamente al generatore e non inserire il cavo di alimentazione del generatore in nessuna presa elettrica o collegarlo al pannello degli interruttori automatici della propria abitazione. Collegare un generatore alle linee elettriche dell'azienda che eroga la corrente alla propria abitazione, o a un'altra fonte di energia è una pratica pericolosa (chiamata anche “backfeeding”) che è illegale in molti stati e comuni.

Questa azione, se effettuata in modo scorretto, potrebbe danneggiare il vostro generatore, gli elettrodomestici e potrebbe causare gravi lesioni o la morte vostra o di un lavoratore del servizio pubblico che sta cercando di ripristinare l'alimentazione durante un'interruzione di corrente nel quartiere, in quanto potrebbe inaspettatamente arrivare l'alta tensione sulla linea di servizio e lui potrebbe subire una scossa mortale.

Che si verifichino lesioni o meno, se installate il generatore in modo scorretto e non secondo le leggi e i codici applicabili, potrete essere passibili di sanzioni o la società elettrica potrebbe può scollegare l'alimentazione della casa, qualora questa pratica venga riscontrata nella vostra abitazione.

Se il generatore viene collegato all'impianto elettrico di un edificio, questi collegamenti devono isolare l'alimentazione del generatore dall'alimentazione di rete. Voi siete responsabili di assicurare che l'elettricità del vostro generatore non vada ad alimentare le linee elettriche del servizio pubblico. Questi collegamenti devono essere conformi a tutte le leggi e i codici applicabili. Consultare la propria società elettrica o un elettricista qualificato per installare correttamente questo collegamento.

Non sovraccaricare il generatore

Capacità

Seguire le semplici istruzioni riportate di seguito per calcolare i watt necessari per l'avvio e il funzionamento in base all'uso previsto del generatore:

1. Selezionare i dispositivi elettrici che si intendono far funzionare allo stesso tempo.
2. Sommare i watt di funzionamento di questi elementi. Questa è la quantità di energia di cui si ha bisogno per far funzionare i propri dispositivi.
3. Identificare il più alto wattaggio di partenza di tutti i dispositivi identificati al punto 1. Sommare questo valore a quello calcolato al punto 2. Il wattaggio di partenza è il picco di potenza necessario per avviare alcune apparecchiature elettriche. Seguendo la procedura presentata al punto "Gestione dell'alimentazione" si garantisce l'avvio di un solo dispositivo alla volta.

Gestione dell'alimentazione

Usare la seguente formula per convertire la tensione e l'amperaggio in watt:

Volt × Amp = Watt

IT

Per prolungare la vita del vostro generatore e dei dispositivi collegati, seguite questi passi quando dovete aggiungere un carico elettrico:

1. Avviare il generatore senza carico elettrico collegato.
2. Lasciar girare il motore per alcuni minuti per portarlo a temperatura.
3. Collegare e accendere il primo elemento. È meglio attaccare prima l'elemento che presenta il carico maggiore.
4. Lasciare che il motore si stabilizzi.
5. Collegare e accendere l'elemento successivo.
6. Lasciare che il motore si stabilizzi.
7. Ripetere i passi 5-6 per ogni elemento aggiuntivo.

AVVISO

Non superare mai la capacità specificata quando si aggiungono carichi al generatore.

Modalità Eco (Economia)

Il pulsante della modalità Eco può essere attivato per azionare questa funzione al fine di minimizzare il consumo di carburante e il rumore durante il funzionamento dell'unità nei periodi di ridotta generazione di elettricità. La modalità Eco permette al motore di girare al minimo durante i periodi di non utilizzo.

La velocità del motore ritorna normale quando si collega un carico elettrico. Quando l'interruttore Eco è spento, il motore funziona continuamente a velocità normale.

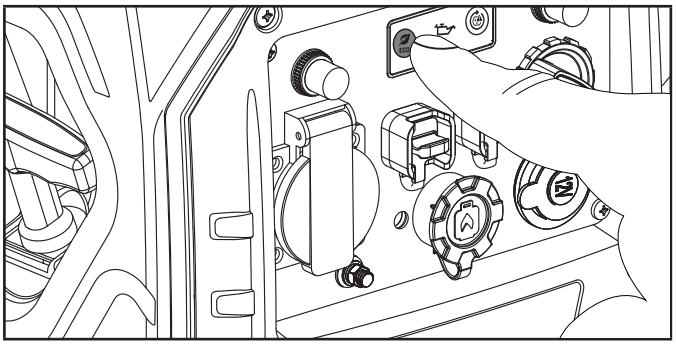

ATTENZIONE

Per periodi di elevato carico elettrico o fluttuazioni momentanee, la modalità Eco deve essere disattivata.

presa 12V CC di tipo automobilistico

Le prese da 12V CC possono essere utilizzate con gli accessori in dotazione e con altre spine di tipo automobilistico da 12V CC disponibili in commercio. L'uscita CC non è stabilizzata e può danneggiare alcuni prodotti. Accertarsi che la gamma di tensione d'ingresso del dispositivo sia di almeno 12-24V CC. Quando si usa la presa CC, portare l'interruttore Eco in posizione "OFF".

PERICOLO

NON usare CA e CC insieme, così facendo si danneggia il generatore ed è possibile anche danneggiare il dispositivo collegato.

NON azionare un dispositivo mentre è collegato alla presa a 12V CC, poiché non è regolato e danneggerà l'apparecchiatura.

Questa porta da 12V CC è progettata per la ricarica delle batterie e non è stabilizzata.

L'esposizione prolungata ai gas di scarico del motore può provocare lesioni gravi o morte.

ATTENZIONE

Durante la ricarica di un dispositivo non posizionare sul lato di scarico del generatore. Il calore estremo provocato dallo scarico può danneggiare il dispositivo e dare luogo a un potenziale pericolo di incendio.

Ricarica della batteria

8. Prima di collegare il cavo di carica della batteria (non incluso) a una batteria installata in un veicolo, scollegare il cavo di massa della batteria del veicolo dal terminale negativo (-) della batteria.
9. Inserire il cavo di ricarica della batteria nella presa 12V CC del generatore.
10. Collegare il cavo rosso (+) del caricabatteria al terminale rosso (+) della batteria.
11. Collegare il cavo nero (-) del caricabatteria al terminale nero (-) della batteria.
12. Avviare il generatore.

Importante: La presa da 12V CC deve essere usata SOLO con un cavo di ricarica della batteria da 12V CC. L'uscita da 12V CC non è stabilizzata e può danneggiare altri prodotti a 12 V CC. Quando si usa la presa da 12 V CC, portare l'interruttore della modalità Eco sulla posizione "OFF". Assicuratevi che tutti i dispositivi elettrici, comprese le linee e le connessioni a spina, siano in buone condizioni prima del collegamento al generatore.

ATTENZIONE

Non avviare il veicolo mentre il cavo di carica della batteria è collegato e il generatore è in funzione. Questo non darà ulteriore carica alla batteria. Il veicolo o il generatore possono venire danneggiati. Caricare solo batterie al piombo acido ventilate con elettrolita. Altri tipi di batterie possono scoppiare, causando lesioni personali o danni.

AVVISO

Assicuratevi che tutti i dispositivi elettrici, comprese le linee e le connessioni a spina, siano in buone condizioni prima del collegamento al generatore.

Funzionamento in parallelo

Il modello Champion 92001i-DF-EU è predisposto per il parallelo e può essere utilizzato in parallelo con un'altra unità Champion per aumentare la potenza elettrica totale disponibile. Per il funzionamento in parallelo è necessario un kit Champion per il collegamento in parallelo (venduto separatamente). Per un elenco di modelli compatibili o per ordinare un kit per il collegamento in parallelo, chiamare il servizio clienti o visitare il sito www.championpowerequipment.co.uk

Le istruzioni dettagliate per l'installazione del kit di collegamento in parallelo e il funzionamento dei generatori collegati sono fornite nel manuale dell'operatore del kit di collegamento in parallelo.

Arresto del motore

Benzina

1. Spegnere e scollegare tutti i carichi elettrici. Non avviare o fermare mai il generatore con dispositivi elettrici collegati o accesi.
2. Lasciate funzionare il generatore a vuoto per alcuni minuti per stabilizzare le temperature interne del motore e del generatore.
3. Girare la leva dello sfiato del carburante in posizione "OFF".

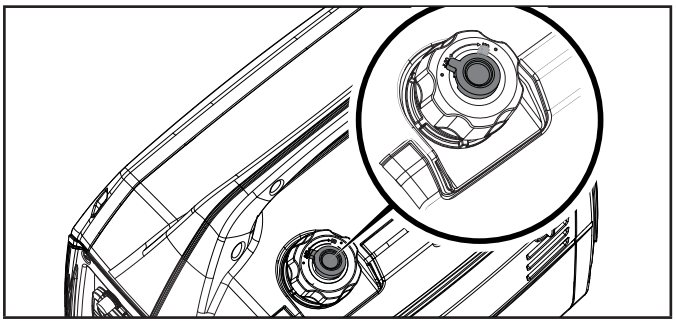

4. Ruotare il quadrante in senso antiorario fino alla posizione "STOP".

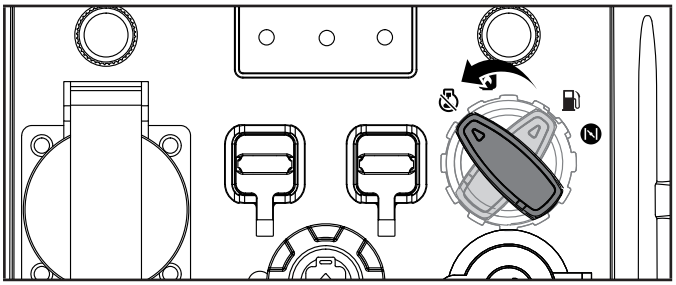

Importante: Quando il generatore non è in uso assicurarsi sempre che il selettore e lo sfiato del carburante sul tappo del carburante siano in posizione "OFF".

Propano

1. Spegnere e scollegare tutti i carichi elettrici. Non avviare o fermare mai il generatore con dispositivi elettrici collegati o accesi.
2. Lasciate funzionare il generatore a vuoto per alcuni minuti per stabilizzare le temperature interne del motore e del generatore.
3. Chiudere la valvola del carburante sulla bombola di propano.

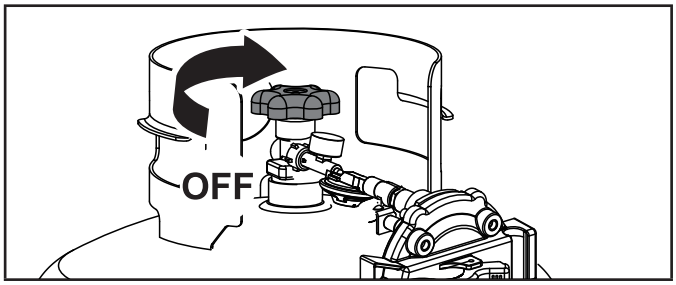

4. Ruotare il quadrante in senso antiorario fino alla posizione "STOP".

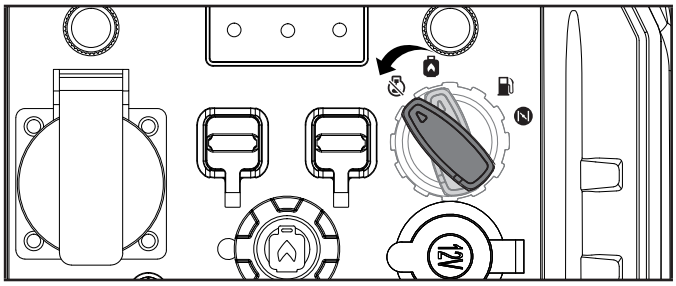

AVVISO

Se il generatore resta inutilizzato per un periodo di due (2) settimane o più, consultare la sezione Conservazione per il corretto stoccaggio del motore e del carburante.

Movimentazione del generatore

- Spegnere SEMPRE il generatore e assicurarsi che la valvola del carburante sia chiusa.
- Assicurarsi SEMPRE che il motore e il silenziatore si siano raffreddati prima che il generatore possa essere maneggiato in sicurezza (in genere dopo 15-30 minuti).
- Sollevare l'unità dalla maniglia di trasporto e spostarla nella posizione desiderata.
- Non far cadere o colpire l'unità o metterla sotto oggetti pesanti.
- Il mancato rispetto di queste istruzioni potrebbe causare lesioni personali o danni al generatore.

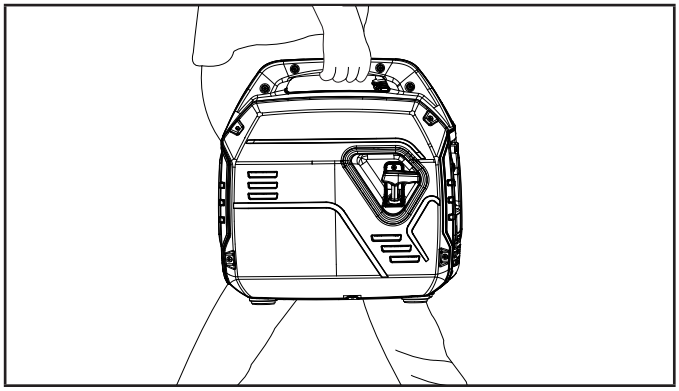

Funzionamento ad alta quota

La densità dell'aria ad alta quota è inferiore a quella del livello del mare. La potenza del motore si riduce quando la massa d'aria e il rapporto aria-carburante diminuiscono. La potenza del motore e la potenza del generatore saranno ridotte di circa il 3,5% per ogni 1000 piedi (300 metri) di elevazione sul livello del mare. Ad altitudini elevate, le emissioni di gas di scarico possono anche risultare aumentate a causa dell'arricchimento del rapporto aria-carburante. Altri problemi ad alta quota possono includere un avvio difficile, un maggior consumo di carburante e sporcizia sulle candele.

Per ridurre i problemi causati dall'alta quota, oltre alla naturale perdita di potenza, CPE può fornire un iniettore principale per carburatori in alta quota. L'iniettore principale alternativo e le istruzioni di installazione possono essere richiesti contattando il nostro Technical Support Team. Le istruzioni per l'installazione sono disponibili anche nell'area delle Note tecniche (Technical Bulletin) del sito web CPE.

Il numero articolo e l'altitudine minima raccomandata per l'applicazione dell'iniettore principale del carburatore per alta quota sono elencati nella tabella seguente.

Al fine di selezionare il corretto iniettore principale per alta quota è necessario identificare il modello del carburatore. A questo scopo, un codice è stampato sul lato del carburatore. Selezionare il corretto numero articolo dell'iniettore per alta quota corrispondente al codice del carburatore che si trova sul carburatore in questione.

Cod. carb.	Num. art. Iniett. alta quota	Altitudine min.
100160764	100005742	3000 ft. (914 m)
	100030032	6000 ft. (1829 m)

PERICOLO

Il funzionamento con l'iniettore principale alternativo a quote inferiori a quella minima raccomandata può danneggiare il motore. Per il funzionamento a quote più basse, deve essere usato l'iniettore principale standard della dotazione originale. Il funzionamento del motore con la configurazione sbagliata ad una determinata altitudine può aumentare le sue emissioni e diminuire l'efficienza del carburante e le prestazioni.

MANUTENZIONE

Assicurarsi che il generatore sia tenuto pulito e conservato correttamente. Utilizzare l'unità solo su una superficie piana, in un ambiente operativo pulito e asciutto. NON esporre l'unità a condizioni estreme, eccessiva polvere, sporco, umidità o vapori corrosivi.

PERICOLO

Non utilizzare mai un generatore danneggiato o difettoso.

PERICOLO

Una manutenzione impropria invaliderà la garanzia.

AVVISO

Per i dispositivi e i sistemi di controllo delle emissioni, è necessario leggere e comprendere le responsabilità dell'utente per la manutenzione come indicato nella dichiarazione di garanzia del controllo delle emissioni di questo manuale.

Il proprietario/operatore è responsabile di tutta la manutenzione periodica.

Completare tutta la manutenzione programmata in modo tempestivo.

Correggere qualsiasi problema prima di far funzionare il generatore.

Per assistenza o parti di ricambio, contattare il nostro Technical Support Team all'indirizzo +44(0)-1942-715-407.

Pulizia del generatore

ATTENZIONE

NON spruzzare il generatore direttamente con acqua.

L'acqua può entrare nel generatore attraverso le fessure di raffreddamento e danneggiare gli avvolgimenti del generatore. Può anche contaminare il sistema di alimentazione.

1. Usare un panno umido per pulire le superfici esterne del generatore.
2. Usare una spazzola a setole morbide per rimuovere lo sporco e l'olio.
3. Usare un compressore d'aria (a 25 PSI) per eliminare lo sporco e i detriti dal generatore.
4. Ispezionare tutte le prese d'aria e le fessure di raffreddamento per assicurarsi che siano pulite e non ostruite.

Per prevenire l'avviamento accidentale, rimuovere e mettere a terra il cavo della candela prima di eseguire qualsiasi servizio.

Cambio dell'olio del motore

Cambiare l'olio quando il motore è caldo. Fate riferimento alle specifiche dell'olio per selezionare il grado appropriato per l'ambiente operativo di utilizzo.

1. Posizionare il generatore sopra un banco di lavoro o un tavolo.
2. Allentare le viti del coperchio e rimuovere il coperchio di manutenzione.
3. Rimuovere il tappo/astina di riempimento dell'olio.

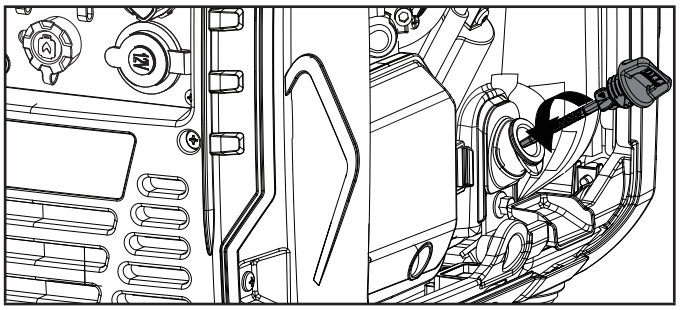

4. Inclinare il generatore su un lato e lasciare che l'olio esca completamente.

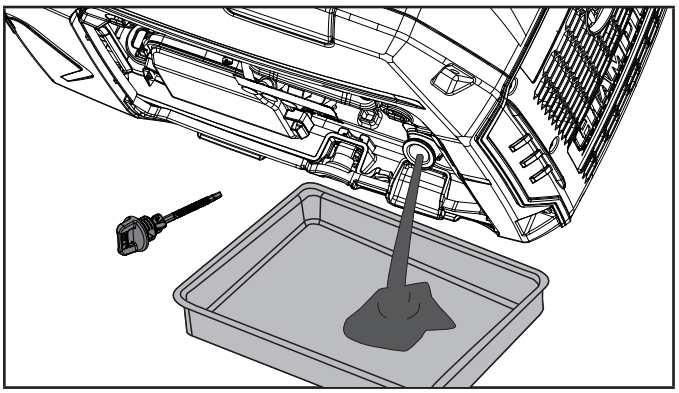

5. Aggiungere olio secondo quanto indicato in *Aggiungere olio motore* nella sezione *Montaggio*.
   NON RIEMPIRE TROPPO. Olio non incluso per la manutenzione ordinaria.
6. Riposizionare il tappo/astina di riempimento dell'olio e fissare il coperchio per la manutenzione.
7. Smaltire l'olio usato in una struttura approvata per la gestione dei rifiuti.

AVVISO

Una volta che l'olio è stato aggiunto, un controllo visivo deve rilevare la presenza dell'olio a circa 1-2 filetti dall'uscire dal foro di riempimento. Qualora si usi l'astina per il controllo del livello dell'olio, NON avvitare l'astina durante il controllo.

Pulizia e regolazione della candela

1. Rimuovere la copertura per la manutenzione.
2. Rimuovere il cappuccio di accesso alla candela dal pannello superiore.

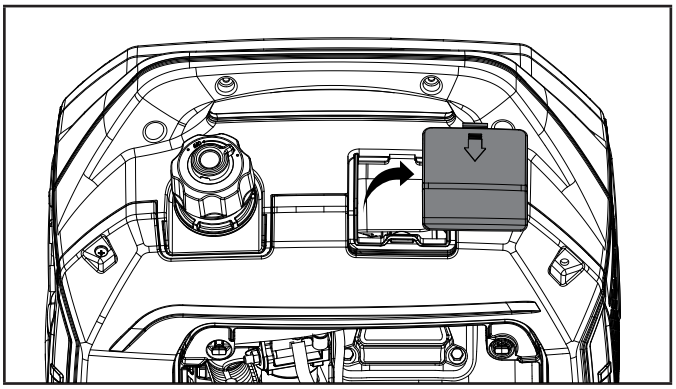

3. Rimuovere il cavo della candela dalla candela.
4. Usare un utensile di estrazione della candela (non incluso), o una chiave 13/16 in. (21 mm) (non inclusa) per rimuovere la candela.

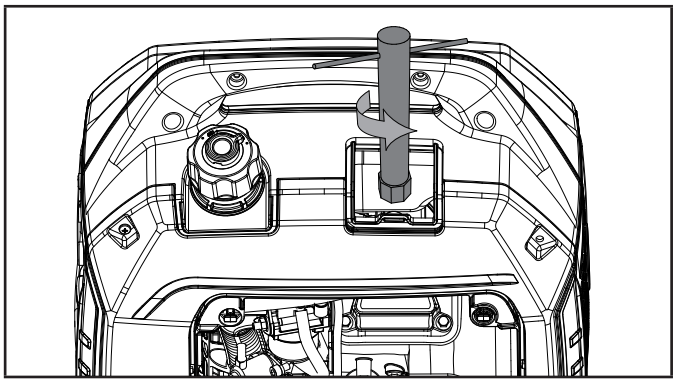

5. Ispezionare l'elettrodo sulla candela. Deve essere pulito e non usurato per produrre la scintilla necessaria per l'accensione.
6. Assicurarsi che la distanza tra gli elettrodi della candela sia 0.024-0.031 in. (0.6-0.8 mm).

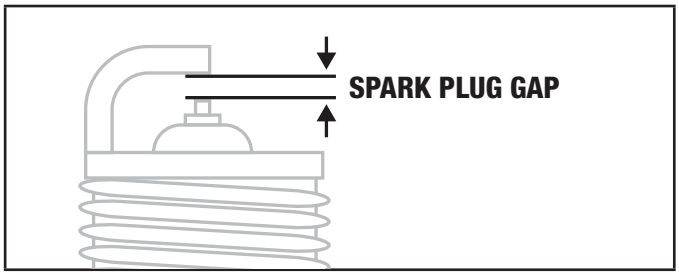

7. Fare riferimento ai tipi di candele in Specifiche quando si sostituisce la candela.
8. Reinstallare saldamente la candela.
9. Collegare il cavo della candela alla candela.
10. Reinstallare il cappuccio di accesso alla candela e il coperchio di manutenzione.

Pulizia del filtro dell'aria

1. Rimuovere la copertura per la manutenzione.
2. Individuare il coperchio di plastica del filtro dell'aria e rimuoverlo premendo le molette insieme ed estraendo il coperchio.

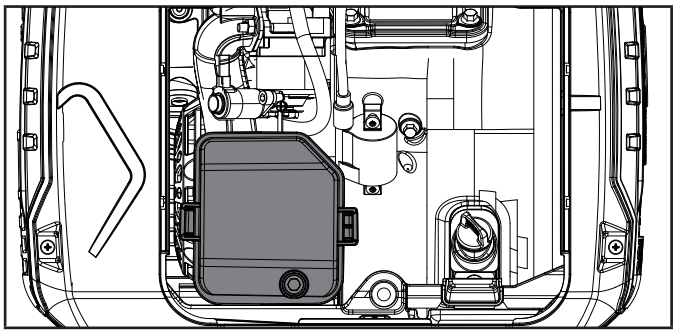

3. Rimuovere l'elemento in schiuma.
4. Lavare in acqua e detergente liquido. Asciugare bene con un panno pulito.
5. Saturare in olio motore pulito.
6. Strizzare in un panno pulito e assorbente per rimuovere tutto l'olio in eccesso.

IT

7. Posizionare il filtro nel gruppo.
8. Riattaccare il coperchio del filtro dell'aria.
9. Reinstallare il coperchio di manutenzione e stringere saldamente la vite del coperchio.

Pulizia del parascintille

1. Lasciare raffreddare completamente il motore prima di effettuare la manutenzione del parascintille.
2. Rimuovere le 6 viti che tengono la piastra di copertura sul lato del silenziatore del generatore.
3. Rimuovere la vite che trattiene il parascintille al silenziatore.
4. Rimuovere lo schermo del parascintille.
5. Rimuovere con cura i depositi di carbonio dallo schermo del parascintille con una spazzola metallica.

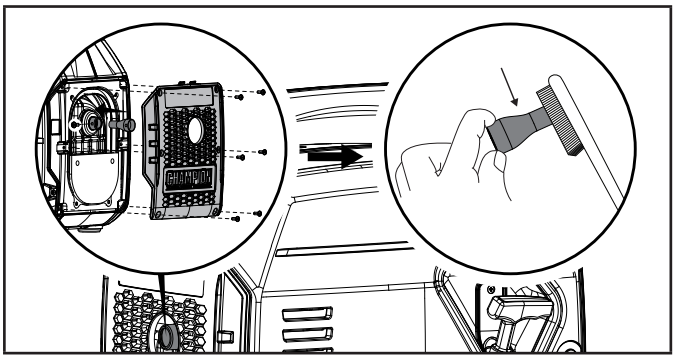

6. Sostituire il parascintille se è danneggiato.
7. Posizionare il parascintille sul silenziatore e fissarlo invertendo i passaggi di cui sopra.

ATTENZIONE

La mancata pulizia del parascintille comporterà una cattiva prestazione del motore.

AVVISO

Le leggi federali e locali e i requisiti amministrativi indicano quando e dove sono necessari i parascintille. Se ordinati, i parascintille sono richiesti per il funzionamento di questo generatore nei terreni delle foreste nazionali. In California, questo generatore non deve essere usato su nessun terreno coperto da foreste, cespugli o erba, a meno che il motore non sia dotato di un parascintille.

Regolazione del regolatore

PERICOLO

La manomissione del regolatore impostato in fabbrica annulla la garanzia.

La miscela aria-carburante non è regolabile. La manomissione del regolatore può danneggiare il generatore e i dispositivi elettrici e invaliderà la garanzia. Contattare il nostro Technical Support Team all'indirizzo +44(0)-1942-715-407 per tutte le altre esigenze di manutenzione e/o regolazione.

Programma di manutenzione

Seguire gli intervalli di servizio indicati nel seguente programma di manutenzione.

Eseguire la manutenzione del generatore più frequentemente quando si opera in condizioni avverse.

Contattate il nostro Technical Support Team all'indirizzo +44(0)-1942-715-407 per individuare il più vicino manutentore certificato CPE per le vostre esigenze di manutenzione del generatore o del motore.

OGNI 8 ORE O PRIMA DI OGNI UTILIZZO

- Controllare il livello dell'olio
- Pulire intorno alla presa d'aria e al silenziatore
- Controllare che il tubo del propano (GPL) non presenti perdite

PRIME 5 ORE (RODAGGIO)

- Cambiare l'olio

OGNI 50 ORE O ANNUALMENTE

- Pulire il filtro dell'aria
- Cambiare l'olio se si opera sotto forte carico o in ambienti caldi

OGNI 100 ORE O ANNUALMENTE

- Cambiare l'olio
- Pulire/regolare la candela
- Pulire il parascintille
- Pulire il filtro della valvola del carburante*

OGNI 250 ORE

- Pulire la camera di combustione*
- Controllare/regolare il gioco delle valvole*

OGNI 3 ANNI

- Sostituire il tubo del carburante*
- Sostituire il tubo del GPL

** Deve essere effettuato da proprietari esperti e competenti o da centri di assistenza certificati CPE.*

CONSERVAZIONE

PERICOLI

I vapori di benzina sono altamente infiammabili ed estremamente esplosivi.

NON accendere o fumare sigarette. Il fuoco o l'esplosione possono causare gravi ustioni o la morte.

Riempire o scaricare il carburante solo all'aperto in una zona ben ventilata. NON pompare la benzina direttamente nel generatore. Per il trasferimento del carburante al generatore usare un contenitore approvato.

Non usare mai un contenitore di benzina, un serbatoio di benzina o qualsiasi altro elemento di combustibile che sia rotto, tagliato, strappato o danneggiato.

NON riempire troppo il serbatoio della benzina. Tenere sempre il carburante lontano da scintille, fiamme libere, fiamme pilota, calore e altre fonti di accensione.

Conservazione per brevi periodi (fino a 30 giorni)

La benzina nel serbatoio ha una durata massima di 1 anno con l'aggiunta di stabilizzatori di carburante correttamente formulati e se conservata in un luogo fresco e asciutto. La benzina nel carburatore, tuttavia, può diventare torbida e intasare il carburatore se non viene usata o scaricata entro 2-4 settimane. Si consiglia di rimuovere sempre il carburante quando non viene utilizzato per più di 30 giorni.

Se si utilizza il generatore entro 2 settimane, seguire i passaggi indicati nella sezione *Arresto del motore*.

1. Se non si usa il generatore per 2-4 settimane, iniziare verificando che tutti gli apparecchi siano scollegati dal generatore.
2. Avviare il generatore come indicato nella sezione *Avvio del motore*.
3. Lasciate girare il motore fino a che la mancanza di carburante provoca l'arresto del motore.
4. Dopo l'arresto del motore, girare il quadrante in senso antiorario fino alla posizione "STOP".

Conservazione per medi periodi (30 giorni - 1 anno)

La benzina nel serbatoio ha una durata massima di 1 anno con l'aggiunta di stabilizzatori di carburante correttamente formulati e se conservata in un luogo fresco e asciutto.

1. Assicurarsi che tutti gli apparecchi siano scollegati dal generatore.
2. Aggiungere al serbatoio della benzina uno stabilizzatore di carburante correttamente formulato.
3. Avviare il motore seguendo le indicazioni nella sezione *Avvio del motore*.
4. Fate funzionare il generatore per 10 minuti in modo che la benzina trattata scorra nel sistema di alimentazione e nel carburatore.
5. Lasciate girare il motore fino a che la mancanza di carburante provoca l'arresto del motore.
6. Dopo l'arresto del motore, girare il quadrante in senso antiorario fino alla posizione "STOP".
7. Dopo che il carburante si è esaurito e il motore si è fermato, lasciare raffreddare il motore.
8. Rimuovere il coperchio di manutenzione.
9. Rimuovere la candela e versare circa un cucchiaio di olio nel cilindro.
10. Tirare LENTAMENTE il cavo di avviamento a strappo per far ruotare il motore per distribuire l'olio e lubrificare il cilindro.
11. Reinstallare la candela e il cavo della candela.
12. Reinstallare il coperchio di manutenzione.
13. Pulire il generatore secondo quanto indicato in *Pulizia del generatore*.
14. Conservare il generatore in un luogo fresco e asciutto, lontano dalla luce diretta del sole.

Conservazione per lunghi periodi (più di 1 anno)

Per una conservazione superiore a 1 anno, il serbatoio della benzina e il carburatore devono essere completamente svuotati dalla benzina.

1. Assicurarsi che tutti gli apparecchi siano scollegati dal generatore.
2. Posizionare l'inverter su dei blocchi per far scorrere sotto l'inverter il contenitore o la vaschetta della benzina appropriata.
3. Rimuovere la copertura per la manutenzione.
4. Ruotare il quadrante sulla posizione "RUN" della benzina.
5. Usando un cacciavite Phillips, ruotare la vite di scarico in senso antiorario per 3 giri completi. La benzina defluisce attraverso un tubo trasparente sotto l'inverter. Assicurarsi che lo scarico della benzina si svuoti in un contenitore appropriato.

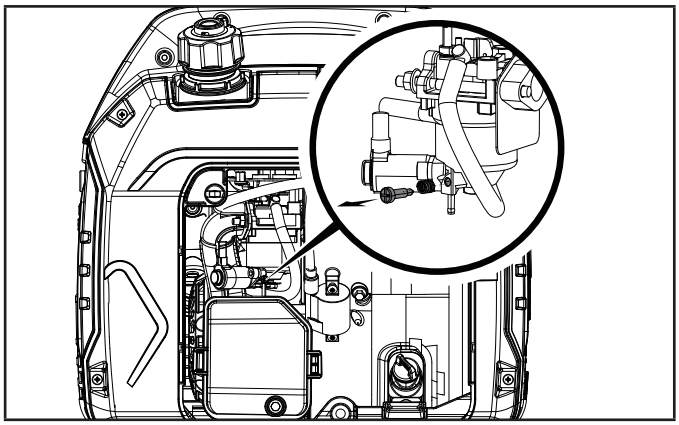

6. Quando la benzina smette di fluire dal tubo trasparente, ruotare la vite di scarico in senso orario fino a quando è ben stretta. Smaltire correttamente la benzina scaricata secondo le norme o le linee guida locali.
7. Girare la leva del carburante in posizione "STOP".
8. Seguire i passi 8-12 secondo quanto indicato in Conservazione per brevi periodi.

IT

Trasporto

Per evitare la fuoriuscita di carburante durante il trasporto o lo stoccaggio temporaneo, il gruppo elettrogeno deve essere fissato in posizione verticale nella sua normale posizione di funzionamento, con l'interruttore del motore in posizione OFF. La leva della valvola del combustibile deve essere ruotata su OFF.

PERICOLO

Durante il trasporto:

Non riempire troppo il serbatoio. Non azionare il gruppo elettrogeno quando è su un veicolo. Togliere il gruppo elettrogeno dal veicolo e utilizzarlo in un luogo ben ventilato. Evitare un luogo esposto alla luce diretta del sole quando si colloca il gruppo elettrogeno su un veicolo. Se il gruppo elettrogeno viene lasciato in un veicolo chiuso per molte ore, l'alta temperatura all'interno del veicolo potrebbe causare la vaporizzazione del carburante con conseguente possibile esplosione. Non guidare su una strada accidentata per un periodo prolungato con il gruppo elettrogeno a bordo. Se si deve trasportare il gruppo elettrogeno su una strada accidentata, scaricate prima il carburante dell'unità.

Uscita dal magazzino

Se il generatore è stato conservato impropriamente per un lungo periodo di tempo con benzina nel serbatoio e/o nel carburatore, tutto il carburante deve essere scaricato e il carburatore deve essere pulito a fondo. Questo processo comporta compiti tecnicamente complessi. Per ricevere assistenza chiamare il nostro Technical Support Team al numero +44(0)-1942-715-407.

Se il serbatoio della benzina e il carburatore sono stati adeguatamente svuotati da tutta la benzina prima che il generatore venisse messo a magazzino, seguire i seguenti passi quando lo si fa uscire dal magazzino.

1. Assicurarsi che il selettore del carburante sia in posizione "STOP".
2. Aggiungere benzina al generatore secondo quando indicato in *Aggiungere carburante.*
3. Ruotare il quadrante sulla posizione "RUN" della benzina.
4. Dopo 5 minuti controllare il carburatore e la zona del filtro dell'aria per verificare se ci sono perdite di benzina. Se si trovano delle perdite, il carburatore dovrà essere smontato e pulito o sostituito. Se non ci sono perdite di benzina, girare il selettore del carburante nella posizione "STOP".
5. Controllare il livello dell'olio motore; se necessario, aggiungere olio fresco e pulito. Vedere le Specifiche dell'olio per il tipo di olio corretto.
6. Controllare e liberare il filtro dell'aria da qualsiasi ostruzione come insetti o ragnatele. Se necessario, pulire il filtro dell'aria secondo quanto indicato in Pulizia del filtro dell'aria.
7. Avviare il generatore secondo quanto indicato in Avvio del motore.

PERICOLI

Lo scarico del generatore contiene gas di monossido di carbonio inodore e incolore. L'inalazione di monossido di carbonio causa nausea, vertigini, svenimento o morte. Se iniziate a sentirvi storditi o deboli, uscite immediatamente all'aria aperta.

Per evitare l'accensione accidentale o involontaria del generatore durante i periodi di conservazione, devono essere prese le seguenti precauzioni:

– Quando mette il generatore a magazzino, assicurarsi che il selettore del carburante sia impostato sulla posizione "STOP".

SPECIFICHE

Specifiche del generatore

Modello di generatore	92001i-DF-EU
Tipo di avviamento	Manual
Watt (Max/funzionamento)	2200/1900
Watt (GPL) (Max/funzionamento)	2200/1710
Tensione CA	220
Ampere CA a 220V	8.6
Tensione CC	12
Ampere CC	8.3
Frequenza	50 Hz
Monofase	
Tipo di messa a terra	Neutral Floating
Peso	39.lb. (17.9 kg)
Lunghezza	17.3 in. (44 cm)
Larghezza	11.5 in. (29.2 cm)
Altezza	17.7 in. (45 cm)
Livello di pressione sonora misurato (7m modalità Eco)	58dB(A)
Livello di potenza sonora garantito	93 dB(A)
Incertezza di misura del rumore	≤1.5 dB(A)

Specifiche del motore

Modello	148F-D/148FS-D
Cilindrata	79 cc
Tipo	OHV 4 tempi

Candela

Tipo OEM	E6RTC
Sostituzione	Tipo NGK BPR5HS o equivalente
Distanza	0.024-0.031 in. (0.6-0.8 mm)

Valvola

Spazio per l'aspirazione	0.004-0.006 in. (0.10-0.15 mm)
Spazio di scarico	0.006-0.008 in. (0.15-0.20 mm)

AVVISO

Una Nota Tecnica riguardante le procedure di regolazione delle valvole è disponibile su www.championpowerequipment.co.uk

Specifiche dell'olio

NON RIEMPIRE TROPPO.

Tipo	*Vedere tabella seguente
Capacità	16.9 fl. oz. (500 ml)

*I watt di partenza elencati sul generatore sono la potenza che il generatore può produrre per una media di 6 secondi (inverter) o 10 minuti (tipo “open frame”).

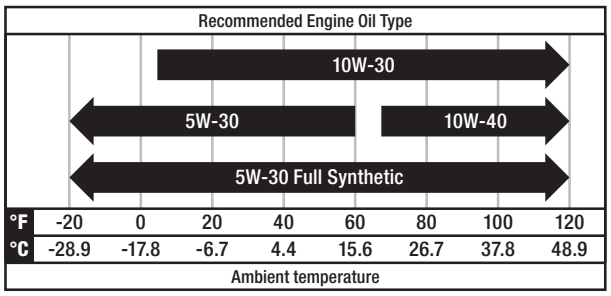

AVVISO

La temperatura influisce sull'olio motore e sulle prestazioni del motore. Cambiare il tipo di olio motore usato in base alla temperatura indicata nella tabella *"Tipo di olio motore consigliato"* .

Specifiche del carburante

Usare benzina senza piombo con un numero di ottani minimo di 85 e un contenuto di etanolo del 10% o meno in volume. NON USARE E15 o E85. NON RIEMPIRE TROPPO.

Capacità serbatoio benzina	1.1 gal. (4 L)

Propano (GPL)

– Usare solo una bombola di GPL approvata e dotata di una valvola OPD (dispositivo di prevenzione dell’eccessivo riempimento).

Specifiche di temperatura

Intervallo di temperatura iniziale (°F/°C)	da 5 a 104/-15 a 40

AVVISO

Un messaggio importante riguardo la temperatura: Il prodotto è progettato e certificato per il funzionamento continuo a temperature ambientali fino a 104 °F (40 °C). Quando necessario, può essere utilizzato a temperature che vanno da 5 °F (-15 °C) a 122 °F (50 °C) per brevi periodi di tempo. Se esposto a temperature al di fuori di questo intervallo durante la conservazione, deve essere riportato all'interno di questo intervallo prima dell’avvio. In ogni caso, il prodotto deve essere sempre utilizzato all'aperto, in una zona ben ventilata e lontano da porte, finestre e ventilatori.

PERICOLO

Il funzionamento con l’iniettore principale alternativo a quote inferiori a quella minima raccomandata può danneggiare il motore. Per il funzionamento a quote più basse, deve essere usato l’iniettore principale standard della dotazione originale. Il funzionamento del motore con la configurazione sbagliata ad una determinata altitudine può aumentare le sue emissioni e diminuire l'efficienza del carburante e le prestazioni.

RISOLUZIONE DEI PROBLEMI

Problema	Causa	Soluzione
Il motore non si avvia.	Manca carburante.	Aggiungere carburante.
	Candela difettosa.	Pulire e regolare la candela o sostituirla.
	Livello dell'olio basso.	Riempire il carter fino al livello appropriato.
		Posizionare il generatore su una superficie piana e livellata.
	Cavo della candela allentato.	Collegare il cavo alla candela.
	La valvola del carburante è chiusa.	Aprire la valvola del carburante.
	Carburante vecchio o acqua nel carburante.	Scaricare il carburante e sostituirlo con carburante fresco.
	Ingolfato di carburante.	Lasciate riposare l'unità per 10 minuti.
Il motore si avvia ma funziona a singhiozzo.	Starter in posizione sbagliata.	Spostare lo starter finché non si ferma sotto la posizione RUN o spingerlo completamente.
	Filtro dell'aria sporco.	Pulire o sostituire il filtro dell'aria.
	Valvola del carburante sporca.	Pulire la valvola del carburante.
	Parascintille intasato.	Pulire il parascintille.
Il motore si spegne durante il funzionamento.	Mancanza di carburante.	Riempire il serbatoio del carburante.
	Livello dell'olio basso.	Riempire il carter fino al livello appropriato. Posizionare il generatore su una superficie piana e livellata.
	Parascintille intasato.	Pulire il parascintille.
Il generatore non riesce fornire abbastanza energia o si surriscalda.	Il generatore è sovraccarico.	Controllare il carico e regolare di conseguenza. Vedere "Collegamento dei carichi elettrici"
	Filtro dell'aria sporco.	Pulire o sostituire il filtro dell'aria.
	Starter in posizione sbagliata.	Spostare lo starter finché non si ferma sotto la posizione RUN o spingerlo completamente.
Il motore è in funzione ma non c'è uscita di CA.	Cattivo collegamento del cavo.	Controllare tutte le connessioni.
	L'interruttore del circuito è aperto.	Ripristinare l'interruttore automatico.
	Cablaggio allentato.	Ispezionare e serrare le connessioni del cablaggio.
	Sovraccarico CA: Pulsante illuminato di rosso	Ridurre il carico CA e premere il pulsante di ripristino da sovraccarico finché non si illumina di verde.
	Altro.	Contattare telefonicamente l'assistenza.
Il motore si blocca o va a scatti.	Regolatore del motore difettoso.	Contattare telefonicamente l'assistenza.
	Valvola del carburante sporca.	Pulire la valvola del carburante.
	Il carburatore è sporco e funziona male.	Contattare telefonicamente l'assistenza.
	Starter in posizione sbagliata.	Spostare lo starter finché non si ferma sotto la posizione RUN o spingerlo completamente.
SOLO MODELLI A DOPPIA ALIMENTAZIONE: Il motore non si ferma.	La valvola del propano è ancora aperta.	Girare la valvola del propano in posizione CHIUSA sul serbatoio.
Azionamento ripetuto dell'interruttore automatico.	Sovraccarico.	Controllare il carico e regolare di conseguenza. Vedere "Collegamento dei carichi elettrici"
	Cavi di alimentazione o dispositivi difettoso.	Controllare se ci sono cavi danneggiati, nudi o sfilacciati. Sostituire il dispositivo difettoso.
	L'interruttore del circuito è ancora troppo caldo.	Lasciare riposare l'unità per 5 minuti.

Per altri problemi e supporto tecnico.

GARANZIA*

APPARECCHIATURA ELETTRICA CHAMPION
3 ANNI DI GARANZIA LIMITATA

Requisiti per la garanzia

Per registrare il vostro prodotto per la garanzia e il supporto tecnico GRATUITO a vita del call center visitate:
https://www.championpowerequipment.co.uk
Per completare la registrazione è necessario includere una copia della ricevuta di acquisto come prova dell'acquisto originale. La prova di acquisto è necessaria per il servizio di garanzia. È necessario registrarsi entro dieci (10) giorni dalla data di acquisto.

Garanzia di riparazione/sostituzione

CPE garantisce all'acquirente originale che i componenti meccanici ed elettrici saranno esenti da difetti di materiale e di lavorazione per un periodo di tre (3) anni per l'uso domestico o 1000 ore, a seconda di cosa si verifica prima, e un (1) anno per uso commerciale e industriale o 1000 ore, a seconda di cosa si verifica prima. Le spese di trasporto sul prodotto inviato per la riparazione o la sostituzione sotto questa garanzia sono di esclusiva responsabilità dell'acquirente. Questa garanzia si applica solo all'acquirente originale e non è trasferibile. Per i Termini e Condizioni completi si prega di visitare www.championpowerequipment.co.uk.

Non restituire l'unità al luogo di acquisto

Contattare il servizio tecnico di CPE e CPE risolverà qualsiasi problema via telefono o e-mail. Se il problema non viene corretto con questo metodo, CPE autorizzerà, a sua discrezione, la valutazione, la riparazione o la sostituzione della parte o del componente difettoso presso un centro di assistenza CPE. La CPE fornirà un numero di pratica per il servizio di garanzia. Si prega di conservarlo quale riferimento futuro. Riparazioni o sostituzioni senza autorizzazione preventiva, o presso una struttura di riparazione non autorizzata, non saranno coperte da questa garanzia.

Esclusioni di garanzia

Questa garanzia non copre le seguenti riparazioni e attrezzature:

Usura normale

I prodotti con componenti meccanici ed elettrici hanno bisogno di parti e servizi periodici per funzionare bene. La presente garanzia non copre la riparazione laddove l'uso normale abbia esaurito la vita utile di un componente o dell'attrezzatura nel suo insieme.

Installazione, uso e manutenzione

Questa garanzia non si applica alle parti e/o alla manodopera se si ritiene che il prodotto sia stato usato male, trascurato, coinvolto in un incidente, usato in modo improprio, caricato oltre i limiti del prodotto, modificato, installato in modo improprio o collegato in modo errato a qualsiasi componente elettrico. La normale manutenzione non è coperta dalla presente garanzia e non deve essere eseguita presso una struttura o da una persona autorizzata da CPE.

Altre esclusioni

Questa garanzia esclude:

- Difetti cosmetici come la vernice, gli adesivi, ecc.
- Elementi di usura come elementi filtranti, o-ring, ecc.
- Parti accessorie come batterie di avviamento, fasce elastiche e coperture per la conservazione in magazzino.
- Guasti dovuti a cause di forza maggiore e altri eventi fuori dal controllo del produttore.
- Problemi causati da parti che non sono originali Champion Power Equipment.

Qualsiasi parte che si ritenga sia stata danneggiata dall'utente. Laddove applicabile, questa garanzia non è valida per i prodotti utilizzati per l'alimentazione primaria in sostituzione di una normale utenza elettrica.

Limiti della garanzia implicita e danni consequenziali

Champion Power Equipment declina ogni obbligo di coprire qualsiasi perdita di tempo, uso di questo prodotto, trasporto, o qualsiasi reclamo incidentale o consequenziale di chiunque dall'uso di questo prodotto. LA PRESENTE GARANZIA E LE GARANZIE SUL SISTEMA DI CONTROLLO DELLE EMISSIONI EPA e/o CARB DEL REGNO UNITO (LADDOVE APPLICABILE) SONO IN SOSTITUZIONE DI TUTTE LE ALTRE GARANZIE, ESPLICITE O IMPLICITE, INCLUSE LE GARANZIE DI COMMERCIABILITÀ O IDONEITÀ PER UN PARTICOLARE SCOPO.

Un'unità fornita come sostituzione sarà soggetta alla garanzia dell'unità originale. La durata della garanzia dell'unità in sostituzione rimarrà calcolata in riferimento alla data di acquisto dell'unità originale.

Questa garanzia vi dà alcuni diritti legali che possono cambiare da stato a stato o da provincia a provincia. Il vostro stato o provincia potrebbero anche avere altri diritti a cui potreste avere titolo che non sono elencati in questa garanzia.

INTRODUCCIÓN

Enhorabuena por la adquisición de un producto Champion Power Equipment (CPE). CPE diseña, fabrica y presta asistencia para todos nuestros productos conforme a estrictas especificaciones y directrices. Con un conocimiento adecuado, un uso seguro y un mantenimiento periódico, este producto le proporcionará años de servicio satisfactorio.

Se ha hecho todo lo posible para garantizar que la información contenida en este manual sea correcta y completa en el momento de la publicación, y nos reservamos a modificar, alterar y/o mejorar el producto y este documento en cualquier momento sin previo aviso.

CPE otorga gran importancia al diseño, la fabricación, el funcionamiento y el servicio técnico de nuestros productos, así como a la seguridad del usuario y de las personas alrededor del generador. Por consiguiente, es IMPORTANTE leer detenidamente este manual de producto y otra documentación del producto y tener pleno conocimiento y consciencia de la instalación, el manejo, los peligros y el mantenimiento del producto antes de utilizarlo. Familiarícese a fondo con los procedimientos de seguridad y manejo adecuados antes de cada uso, y asegúrese de que también lo hagan otras personas que tengan previsto y utilizar el producto. Aplique siempre el sentido común y extreme las precauciones al utilizar el producto, para garantizar que no se produzcan accidentes, daños materiales o lesiones. Queremos que utilice su producto CPE a su plena satisfacción durante muchos años.

Al contactar con CPE en relación con piezas y/o servicio técnicos, deberá facilitar los números de modelo y de serie completos de su producto. Transcriba a la siguiente tabla la información indicada en la placa de características de su producto.

EQUIPO DE ASISTENCIA TÉCNICA DE CPE
+44(0)-1942-715-407
NÚMERO DE MODELO
92001i-DF-EU
NÚMERO DE SERIE
FECHA DE COMPRA
LUGAR DE COMPRA

DEFINICIONES DE SEGURIDAD

La finalidad de los símbolos de seguridad es llamar su atención sobre posibles peligros. Preste atención los símbolos de seguridad y asegúrese de entender sus respectivas explicaciones. Las advertencias de seguridad por sí solas no eliminan ningún peligro. Las instrucciones o advertencias que contienen no sustituyen la adopción de medidas adecuadas para la prevención de accidentes.

PELIGRO

PELIGRO indica una situación peligrosa que, de no evitarse, provocará la muerte o lesiones graves.

ADVERTENCIA

ADVERTENCIA indica una situación peligrosa que, de no evitarse, podría provocar la muerte o lesiones graves.

PRECAUCIÓN

PRECAUCIÓN indica una situación peligrosa que, de no evitarse, podría provocar lesiones leves o moderadas.

NOTA

NOTA identifica información considerada importante pero no relacionada con peligros (p. ej., mensajes relativos a daños materiales).

INSTRUCCIONES DE SEGURIDAD IMPORTANTES

PELIGRO

Los gases de escape del generador contienen monóxido de carbono, un gas venenoso incoloro e inodoro. La inhalación de monóxido de carbono provoca náuseas, mareos, desmayos o la muerte. Si empieza a sentirse mareado o débil, salga inmediatamente al aire libre.

UTILICE EL GENERADOR EXCLUSIVAMENTE EN EXTERIORES EN UNA ZONA BIEN VENTILADA Y CON EL ESCAPE APUNTANDO EN DIRECCIÓN OPUESTA A LAS PERSONAS.

NUNCA utilice el generador en el interior de edificios, incluidos garajes, vehículos, sótanos, vanos técnicos y cobertizos, cerramientos o compartimentos, incluido el compartimento del generador en un vehículo recreativo.

NUNCA permita que los gases de escape entren en un espacio confinado a través de ventanas, puertas, respiraderos y otras aberturas.

PELIGRO

El uso de un generador en interiores **PUEDE PROVOCARLE LA MUERTE EN MINUTOS**. Los gases de escape del generador contienen monóxido de carbono. Se trata de un veneno invisible e inodoro.

NUNCA lo utilice en el interior de una casa, anexos, cobertizos, garajes, vehículos o espacios confinados, AUNQUE las puertas y ventanas estén abiertas y bien ventiladas.

Utilícelo **EXCLUSIVAMENTE EN EXTERIORES** y lejos de ventanas, puertas y respiraderos.

NUNCA utilice el generador con extensión del silenciador o sistemas de extracción añadidos, ya que ello invalidará su garantía.

Instale alarmas de monóxido de carbono alimentadas por baterías o conecte alarmas de monóxido de carbono con respaldo de batería conforme a las instrucciones del fabricante.

ADVERTENCIA

Aunque el generador incorpora un supresor de chispas, mantenga una distancia mínima de 1,5 m respecto de vegetación seca para prevenir incendios.

PELIGRO

Utilice el equipo con las protecciones colocadas.

Las piezas rotatorias pueden atrapar manos, pies, cabellos, ropa y/o complementos. Como consecuencia, pueden producirse amputaciones traumáticas o laceraciones graves.

Mantenga las manos y los pies alejados de piezas rotatorias.

Recójase el cabello largo y quítese las joyas.

NO lleve ropa holgada, cordones que cuelguen ni objetivos que pudieran quedar atrapados.

PELIGRO

El generador produce una tensión elevada.

NO toque cables desnudos ni tomas de enchufe.

NO utilice cables eléctricos desgastados, dañados o pelados. Utilice los cables eléctricos Champion exclusivamente para la aplicación adecuada.

NO utilice el generador en condiciones meteorológicas húmedas, incluidas lluvia y nieve.

NO permita a niños menores de 18 años ni a personas no cualificadas utilizar ni realizar el mantenimiento del generador.

Utilice un interruptor diferencial en áreas húmedas y en zonas que contengan material conductor, tales como cubiertas metálicas.

La conexión al sistema eléctrico de su vivienda requiere un conmutador de transferencia con una capacidad nominal de 30 A instalado por un electricista cualificado y homologado por la autoridad local competente. La conexión debe aislar el generador de la red eléctrica y cumplir todas las leyes y reglamentos eléctricos aplicables.

ADVERTENCIA

No utilice el generador para fines médicos y de soporte vital.

En caso de emergencia, llame de inmediato a los servicios de emergencia.

NUNCA use este producto para alimentar dispositivos o equipos de soporte vital.

NUNCA use este producto para alimentar dispositivos o equipos médicos.

Informe de inmediato a su compañía eléctrica si usted o alguien en su hogar depende de un equipo eléctrico para vivir.

Informe de inmediato a su compañía eléctrica si una pérdida de suministro eléctrico supondría una emergencia médica para usted o alguien en su hogar.

ADVERTENCIA

Cualquier chispa procedente del cable de bujía desconectado puede provocar un incendio o una descarga eléctrica.

Al realizar el mantenimiento del generador:

Desconecte el cable de la bujía y deposítelo donde no pueda entrar en contacto con la bujía ni ningún otro objeto metálico.

NO compruebe la presencia de chispas con la bujía retirada.

Utilice exclusivamente comprobadores de bujías aprobados.

ADVERTENCIA

El funcionamiento de los motores genera calor. El contacto puede provocar quemaduras graves. El material combustible puede inflamarse al contacto.

NO toque superficies calientes.

Evite el contacto con gases de escape calientes.

Deje que el equipo se enfríe antes de tocarlo.

Mantenga al menos 91,4 cm de separación por todos los lados para garantizar un enfriamiento adecuado.

Mantenga al menos 1,5 m de separación respecto de materiales combustibles.

ADVERTENCIA

La retracción rápida de la cuerda retráctil tirará de la mano y el brazo hacia el motor antes de que pueda soltarla. Podrían sufrirse fracturas, contusiones o esguinces. El arranque no intencionado puede provocar atrapamiento, amputación traumática o laceración. Los conjuntos retráctiles no están cubiertos por ninguna garantía ofrecida.

Al arrancar el motor, tire lentamente de la cuerda retráctil hasta notar resistencia, y entonces tire rápidamente para evitar el retroceso.

NO arranque ni detenga el motor mientras haya dispositivos eléctricos conectados y encendidos.

NO tire con violencia de la cuerda retráctil, ya que al hacerlo dañará el mecanismo e invalidará cualquier garantía ofrecida.

PRECAUCIÓN

Exceder la capacidad operativa del generador puede dañar el generador y/o los dispositivos eléctricos conectados a este.

NO sobrecargue el generador.

NO altere la velocidad de régimen.

NO modifique el generador de ninguna manera.

PRECAUCIÓN

Arranque el generador y deje que el motor se estabilice antes de conectar cargas eléctricas.

Conecte los equipos eléctricos apagados y enciéndalos en el momento de utilizarlos.

Apague y desconecte los equipos eléctricos antes de detener el generador.

PRECAUCIÓN

El tratamiento o uso indebidos del generador puede dañarlo, acortar su vida útil o invalidar su garantía.

Utilice el generador exclusivamente para los usos previstos.

Utilícelo tan solo sobre superficies niveladas.

NO exponga el generador a un exceso de humedad, polvo, suciedad o agua.

NO permita que ningún material bloquee las ranuras de refrigeración.

Si los dispositivos conectados se sobrecalientan, apáguelos y desconéctelos del generador.

NO utilice el generador si:

- Se ha perdido la salida eléctrica
- El equipo emite chispas, humo o llamas
- El equipo vibra en exceso

Seguridad del combustible

PELIGRO

LA GASOLINA, LOS VAPORES DE GASOLINA Y EL PROPANO (GLP) SON ALTAMENTE INFLAMABLES Y EXPLOSIVOS.

El fuego o una explosión pueden provocar quemaduras graves o la muerte.

Gasolina y vapores de gasolina:

- La gasolina es altamente inflamable y explosiva.
- En caso de inflamarse, la gasolina puede provocar un incendio o una explosión.
- La gasolina es un combustible líquido, pero sus vapores pueden inflamarse.
- La gasolina irrita la piel y debe limpiarse de inmediato en caso de derramarse sobre la piel o la ropa.
- La gasolina tiene un olor característico que ayuda a detectar rápidamente posibles fugas.
- En cualquier incendio de gases de petróleo, no deben extinguirse las llamas a no ser que el hacerlo permita cerrar la válvula de suministro. El motivo es que, si se extingue un incendio y no se

corta el suministro de combustible, podría generarse un peligro de explosión.

– La gasolina se expande o contrae en función de la temperatura ambiente. Nunca llene el depósito de gasolina hasta el tope de su capacidad, ya que la gasolina necesita espacio para expandirse si suben las temperaturas.

Gas licuado del petróleo (GLP):

– El GLP es altamente inflamable y explosivo.

– El GLP está almacenado a presión y puede provocar un incendio o una explosión en caso de inflamarse.

– El GLP es más pesado que el aire y puede depositarse en lugares bajos mientras se disipa.

– Al GLP se le añade un olor característico para ayudar a detectar rápidamente posibles fugas.

– En cualquier incendio de gases de petróleo, no deben extinguirse las llamas a no ser que la válvula de suministro esté cerrada. El motivo es que, si se extingue un incendio y no se corta el suministro de combustible, podría generarse un peligro de explosión.

– Al sustituir cilindros de GLP, asegúrese de que la válvula del cilindro sea del mismo tipo.

– Mantenga siempre el cilindro GLP en posición vertical.

– El GLP provoca quemaduras en la piel en caso de contacto. Mantenga el GLP alejado de la piel en todo momento.

Al repostar o purgar gasolina:

NO encienda ni fume cigarrillos cerca del generador.

Apague el generador y deje que se enfríe durante al menos diez minutos antes de retirar el tapón de la gasolina. Afloje el tapón lentamente para aliviar la presión en el depósito.

Reposte o purgue gasolina al aire libre en una zona bien ventilada.

NO bombee gasolina directamente al generador en la gasolinera. Utilice un envase homologado para transferir el combustible al generador.

NO llene en exceso el depósito de gasolina.

No intente reponer combustible mientras el motor esté caliente o en funcionamiento.

Mantenga la gasolina siempre alejada de chispas, llamas abiertas, luces piloto, calor y otras fuentes de ignición.

Durante el arranque del generador:

NO intente poner en marcha un generador dañado.

Asegúrese de que el tapón de la gasolina, el filtro de aire, la bujía, las líneas de combustible y el sistema de escape estén correctamente instalados.

Deje que la gasolina derramada se evapore por completo antes de intentar arrancar el motor.

Cerciórese de que el generador esté firmemente apoyado sobre un suelo nivelado.

Durante el funcionamiento del generador:

NO mueva ni incline el generador durante el funcionamiento.

NO incline el generador ni permita que se derrame combustible o aceite.

No intente reponer combustible mientras el motor esté caliente o en funcionamiento.

Durante el transporte o el mantenimiento del generador:

Asegúrese de que la válvula de combustible esté en la posición cerrada (OFF) y de que el depósito de gasolina esté vacío.

En caso de modelos compatibles con GLP, cerciórese de que el cilindro esté desconectado y almacenado de forma segura lejos del generador.

Desconecte el cable de la bujía.

Al almacenar el generador:

Almacénelo alejado de chispas, llamas abiertas, luces piloto, calor y otras fuentes de ignición.

No almacene el generador, gasolina o cilindros de GLP cerca de estufas, calentadores de agua u otros aparatos que generen calor o incorporen igniciones automáticas.

ADVERTENCIA

Nunca utilice un recipiente de gasolina, depósito de gasolina, manguera de conexión de GLP, cilindro de GLP ni cualquier otro elemento para combustible que esté roto, cortado, rasgado o dañado.

Etiquetas de seguridad y placa de características

Estas etiquetas le advierten de peligros potenciales que pueden provocar lesiones graves. Léalas detenidamente.

Si una etiqueta se desprende o se vuelve ilegible, póngase en contacto con Technical Support Team para su posible sustitución.

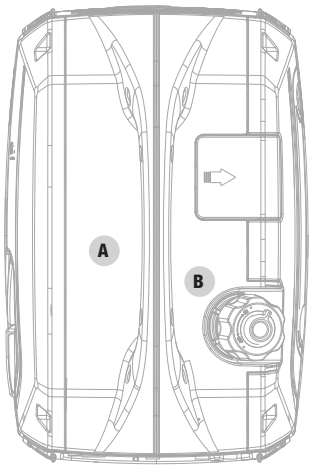

Parte superior

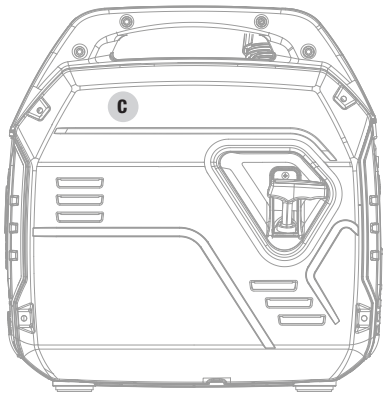

Costado

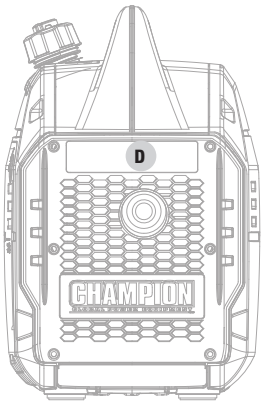

Silenciador

	ETIQUETA	DESCRIPCIÓN
A	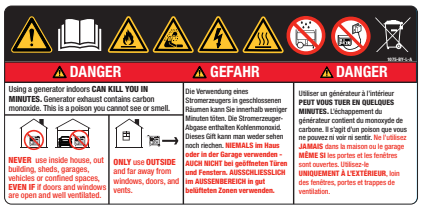	Símbolos de seguridad/ Peligro por CO
B		Combustible
C	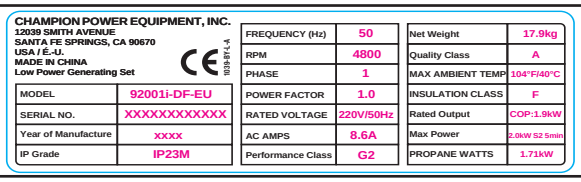 CHAMPION POWER EQUIPMENT, INC. 12039 SMITH AVENUE SANTA FE SPRINGS, CA 90670 USA / É.-U. MADE IN CHINA Low Power Generating Set 1039-BY-L-A MODEL: 92001i-DF-EU SERIAL NO.: XXXXXXXXXXXX Year of Manufacture: XXXX IP Grade: IP23M FREQUENCY (Hz): 50 RPM: 4800 PHASE: 1 POWER FACTOR: 1.0 RATED VOLTAGE: 220V/50Hz AC AMPS: 8.6A Performance Class: G2 Net Weight: 17.9kg Quality Class: A MAX AMBIENT TEMP: 104°F/40°C INSULATION CLASS: F Rated Output: COP:1.9kW Max Power: 2.0kW S2 5min PROPANE WATTS: 1.71kW	Placa de características
D	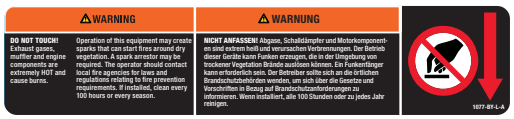	Superficie muy caliente

Símbolos de seguridad

Puede que en este producto se utilicen algunos de los siguientes símbolos. Estúdielos detenidamente y aprenda su significado. La correcta interpretación de estos símbolos le permitirá utilizar el producto de forma más segura.

SÍMBOLO	SIGNIFICADO
	Precaución.
	Lea el manual de instrucciones del usuario antes del uso. Para reducir el riesgo de lesiones, el usuario debe leer y entender el manual del usuario antes de utilizar este producto.
	No eliminar junto con los residuos generales.
	No se debe conectar el generador a otras fuentes de energía, como la red de suministro de la compañía eléctrica.
	Riesgo eléctrico. En caso de no utilizarse en condiciones secas y observando prácticas seguras, puede producirse electrocución. Las conexiones incorrectas a un edificio pueden permitir que la corriente fluya de vuelta a la red eléctrica, generando un riesgo de electrocución. Para la conexión a un edificio debe utilizarse un conmutador de transferencia.
	Riesgo de incendio. El combustible y sus vapores son extremadamente inflamables y explosivos. El fuego o una explosión pueden provocar quemaduras graves o la muerte. Mantenga el generador alejado al menos 1,5 m de cualquier objeto para prevenir la combustión.
	Riesgo de sufrir quemaduras. Para reducir el riesgo de lesiones o daños, evite el contacto con cualquier superficie muy caliente.
	Peligro por monóxido de carbono (CO).
	Advertencia contra condiciones húmedas. No exponga el generador a la lluvia ni al uso en ubicaciones húmedas, excepto en los siguientes casos: Si debe utilizar el generador bajo la lluvia o en ubicaciones húmedas, NO lo haga funcionar sin una protección adecuada de los componentes eléctricos. Puede utilizarse una marquesina de seguridad ignífuga que posibilite una buena ventilación para el flujo de gases de escape del motor. Mantenga cualquier objeto a una distancia mínima de 1,5 m del generador en todo momento. El calor generado por la superficie del ventilador y el flujo de gases de escape puede inflamar materiales combustibles.

Símbolos de manejo

Puede que en este producto se utilicen algunos de los siguientes símbolos. Estúdielos detenidamente y aprenda su significado. La correcta interpretación de estos símbolos le permitirá utilizar el producto de forma más segura.

SÍMBOLO	SIGNIFICADO
	Entrada de la manguera de propano
	Funcionamiento del motor: propano
	Funcionamiento del motor: gasolina
	Estrangulación
	Parada o apagado
ECO	**Botón del modo económico**
	Nivel de aceite bajo

SÍMBOLO	SIGNIFICADO
	Botón de rearme tras sobrecarga
	Rearme del disyuntor: presionar
	Borne de puesta a tierra
N	**Neutro flotante. El circuito neutro NO ESTÁ** conectado eléctricamente al bastidor/la tierra del generador.
	Conexión(es) paralela(s)
12 V	**Corriente continua de 12 V**

Símbolos de la etiqueta de inicio rápido

Puede que en este producto se utilicen algunos de los siguientes símbolos. Estúdielos detenidamente y aprenda su significado. La correcta interpretación de estos símbolos le permitirá utilizar el producto de forma más segura.

Puesta en marcha del motor

PELIGRO

Sitúe el generador en el exterior y lejos de ventanas, puertas y entradas de ventilación.

1. **Compruebe el nivel de aceite.**
   El aceite recomendado es 10W-30.
2. **Reponga combustible.** Compruebe el nivel de gasolina. Utilice gasolina con un octanaje mínimo de 85 y un contenido máximo en etanol del 10 % en volumen.
3. Sitúe en la posición **«ON»** la palanca de la válvula de combustible.
4. Gire el dial a la posición **«ESTRANGULACIÓN»**.
5. Tire de la cuerda retráctil.
6. Gire el dial selector de combustible al icono de gasolina para el **«FUNCIONAMIENTO»** con gasolina.
7. Conecte el aparato deseado.

Detención del motor

1. Apague y desenchufe todas las cargas eléctricas conectadas.
2. Gire a la posición **«OFF»** la palanca de la válvula de combustible.
3. Gire el dial a la posición **«STOP»**.

Para reponer combustible y arrancar el motor con GLP, consulte *Llenado de combustible: propano (GLP)* en el apartado *Instalación* y *Puesta en marcha del motor: propano (GLP)* en el apartado *Funcionamiento*.

ES

CONTROLES Y CARACTERÍSTICAS

Lea este manual del usuario antes de utilizar su generador. Familiarícese con la ubicación y la función de los controles y características. Conserve este manual para futura referencia.

Generador

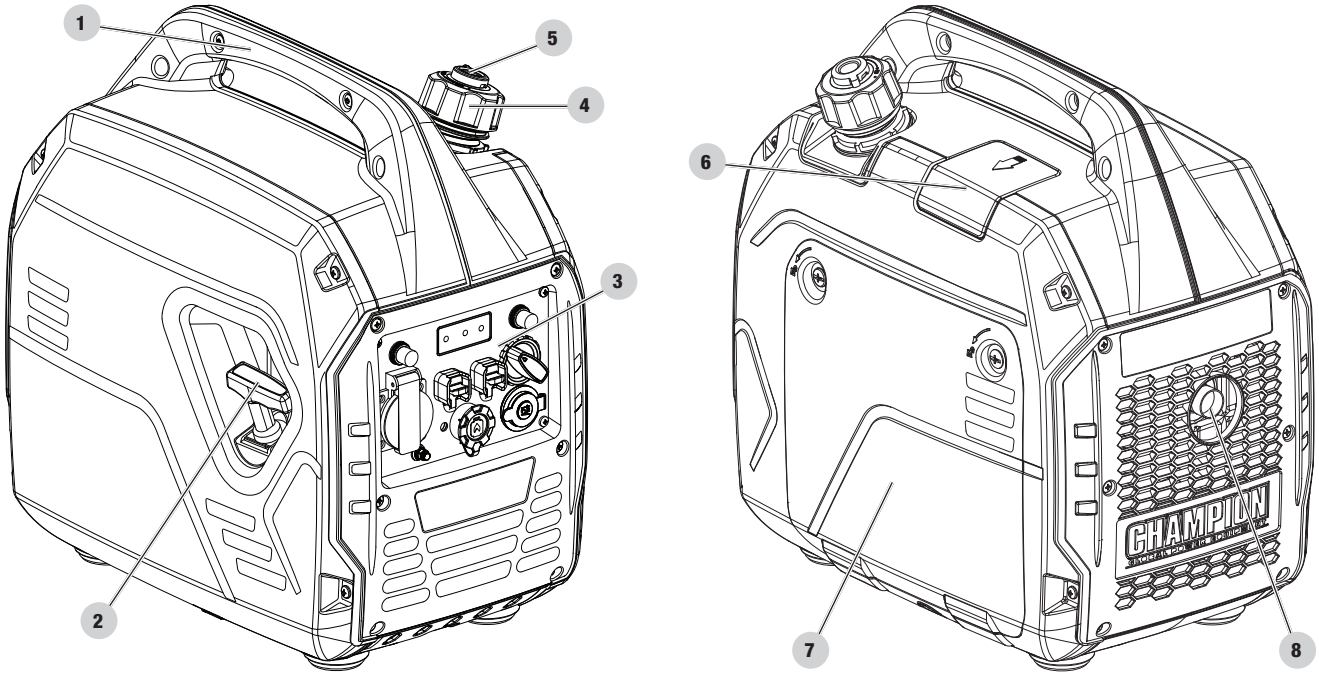

1. **Asa de transporte**: se usa para levantar o transportar la unidad.
2. **Arrancador retráctil:** se usa para arrancar manualmente el motor.
3. **Panel de control**: véase el apartado *Panel de control*.
4. **Tapón de combustible**: retírelo para reponer combustible.
5. **Válvula de combustible:** gire esta válvula a la posición «ON» para suministrar aire al depósito.
6. **Tapa de acceso a la bujía**
7. **Tapa de mantenimiento**
8. **Silenciador**

Panel de control

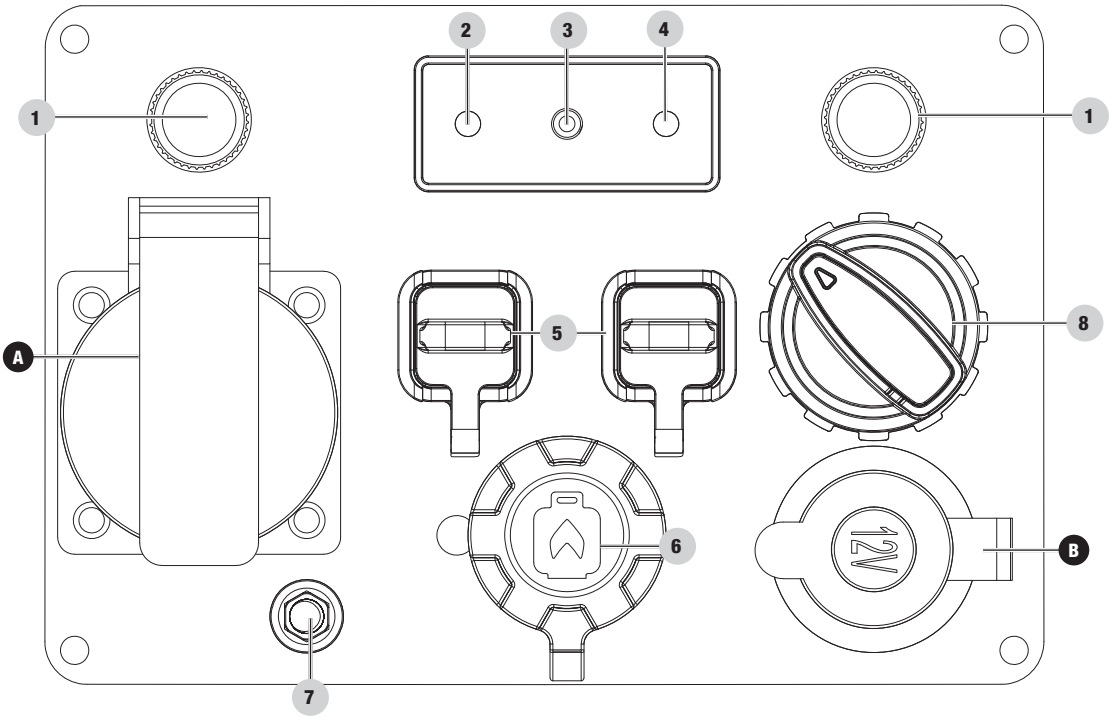

1. **Disyuntores (rearme por pulsación):** protegen el generador contra sobrecargas eléctricas.
2. **Interruptor de modo económico:** activa/desactiva el control automático del ralentí.
3. **Indicador luminoso de advertencia de nivel de aceite bajo:** cuando se encienda, el motor se parará y dejará de funcionar. Compruebe el nivel de aceite.
4. **Botón de rearme de sobrecarga CA:** se usa para volver a energizar tomas tras un fallo por sobrecarga.
5. **Tomas paralelas:** se usan para conectar dos inversores en paralelo para aumentar la salida de potencia (kit paralelo vendido por separado).
6. **Entrada de GLP:** se usa para conectar la fuente de combustible GLP al generador.
7. **Borne de tierra:** consulte a un electricista sobre los reglamentos de puesta a tierra locales.
8. **Dial selector de combustible:** se usa para activar la fuente de combustible gasolina o propano (GLP), manejar la placa de estrangulación y detener el motor.

TOMAS DE CORRIENTE		
A		**220 V CA 16 A** Permite suministrar corriente para el funcionamiento de cargas eléctricas de 220 voltios CA, 16 A, monofásicas, de 50 Hz.
B	DC	**12 V CC, 8 A (automoción)** Permite suministrar corriente para el funcionamiento de cargas eléctricas de 12 voltios CC, 8 amperios.

ADVERTENCIA

No utilice un aparato mientras esté conectado a la salida de 12 V CC. La exposición prolongada a los gases de escape del motor puede provocar lesiones graves o la muerte. Al cargar un aparato, no lo coloque en el lado de los gases de escape del generador. El calor extremo generado por los gases de escape puede dañar el aparato y crear un riesgo de incendio potencial.

ES

Piezas incluidas

Accesorios

Manguera de GLP con regulador	1
Aceite del motor	16.9 fl. oz. (500 ml)
Embudo para aceite	1
Cable de carga de baterías de 12 V CC	1
Adaptador USB de 12 V CC	1
Llave para bujías	1

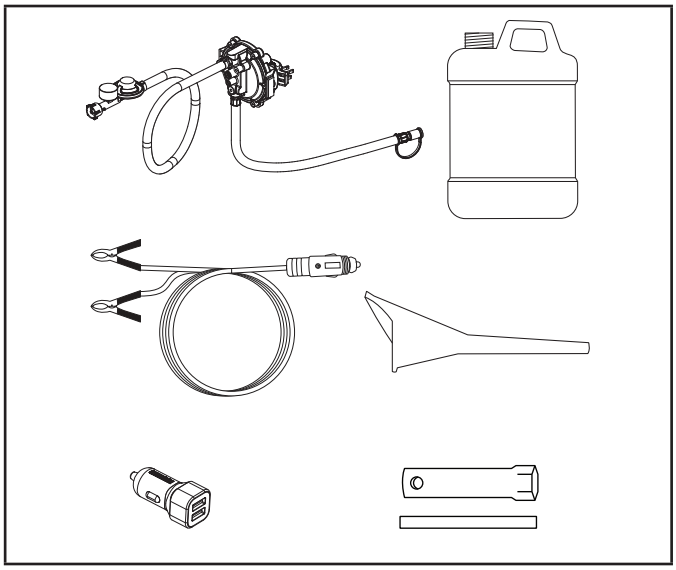

INSTALACIÓN

Su generador requiere cierto grado de instalación. Esta unidad sale de fábrica sin aceite. Debe rellenarse debidamente con combustible y aceite antes de su uso.

Para cualquier pregunta sobre la instalación de su generador, llame a nuestro Technical Support Team en el 44(0)-1942-715-407. Durante la consulta, tenga a mano su número de serie y número de modelo.

Desembalaje

1. Deposite la caja de transporte sobre una superficie firme y nivelada.
2. Extraiga de la caja todo menos el generador.
3. Extraiga con cuidado el generador por sus asas de transporte (se recomienda elevarlo entre dos personas).

Llenado de aceite del motor (incluido)

PRECAUCIÓN

NO intente hacer girar ni arrancar el motor antes de haberlo llenado debidamente con el tipo y la cantidad de aceite recomendados. Cualquier daño al generador debido a la inobservancia de estas instrucciones invalidará su garantía.

NOTA

El rotor del generador incorpora un rodamiento de bolas prelubricado sellado que no requiere lubricación adicional durante toda la vida útil del rodamiento.

NOTA

El tipo de aceite recomendado para el uso típico es el**aceite de automoción 10W-30 suministrado**.

Si va a utilizar el generador a temperaturas extremas, consulte el tipo de aceite recomendado en la siguiente tabla.

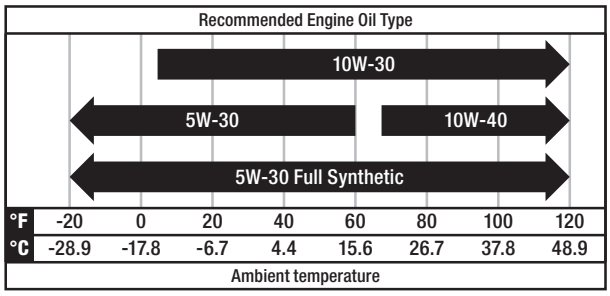

1. Coloque el generador sobre una superficie plana y nivelada.
2. Suelte los tornillos de la tapa y retire la tapa de mantenimiento.

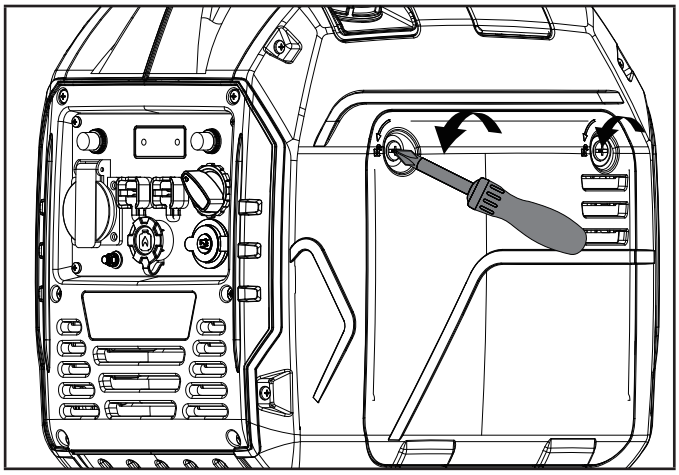

3. Retire la tapa de llenado de aceite/varilla de nivel para añadir aceite.
4. Utilizando un embudo, llene hasta 16.9 fl. oz. (500 ml) de aceite (incluido). NO LLENE EN EXCESO. Reinstale la tapa de llenado de aceite/varilla de nivel y asegure la tapa de mantenimiento.

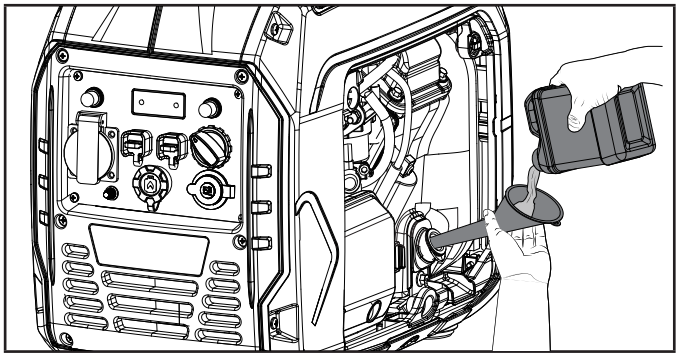

5. Compruebe a diario el nivel de aceite del motor y repóngalo según se requiera.

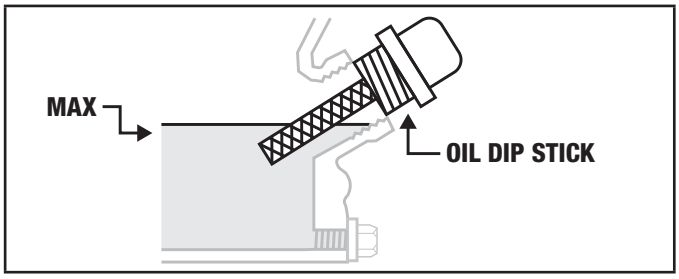

NOTA

Una vez añadido el aceite, una inspección visual debería mostrar el aceite a 1-2 filetes de rosca de salir por el orificio de llenado.

Si usa la varilla para comprobar el nivel de aceite, NO enrosque la varilla durante la comprobación.

PRECAUCIÓN

NO llene una cantidad de aceite excesiva, ya que de lo contrario podrían producirse daños al motor y fugas desde la parte superior.

ES

NOTA

Compruebe con frecuencia el nivel de aceite con frecuencia durante el periodo de rodaje. Consulte los intervalos de servicio recomendados en el apartado Mantenimiento.

PRECAUCIÓN

Este motor incorpora un sistema de parada por falta de aceite, y se detendrá si el nivel de aceite en el cárter del cigüeñal desciende por debajo del mínimo.

NOTA

Las primeras 5 horas de funcionamiento son el periodo de rodaje de la unidad. Durante el periodo de rodaje, no supere el 50 % de la potencia nominal en vatios y varíe ocasionalmente la carga para que las bobinas del estator se calienten y enfríen. La variación de la carga también modifica ligeramente la velocidad del motor y ayuda a asentar los segmentos del pistón. Una vez pasadas las 5 horas de rodaje, cambie el aceite.

NOTA

Se puede utilizar aceite sintético tras el periodo inicial de rodaje de 5 horas. El uso de aceite sintético no reduce el intervalo de cambio de aceite recomendado. Un aceite 5W-30 totalmente sintético facilitará el arranque a temperaturas ambientales bajas <5 °C.

Llenado de combustible: gasolina

Utilice gasolina normal sin plomo nueva y limpia, con un octanaje mínimo de 85 y un contenido máximo en etanol del 10 % en volumen. E10 E15 E85

NO mezcle aceite con la gasolina.

1. Retire el tapón de la gasolina.
2. Vierta lentamente la gasolina en el depósito. El depósito estará lleno cuando la gasolina alcance el círculo rojo en la pantalla. NO LLENE EN EXCESO. La gasolina puede expandirse tras el llenado. Se requiere un espacio mínimo restante de 6,4 mm en el depósito para la expansión de la gasolina, aunque se recomienda dejar más de 6,4 mm. Si se llena en exceso, la expansión puede expulsar la gasolina del depósito, lo cual puede afectar a la estabilidad de funcionamiento del generador.

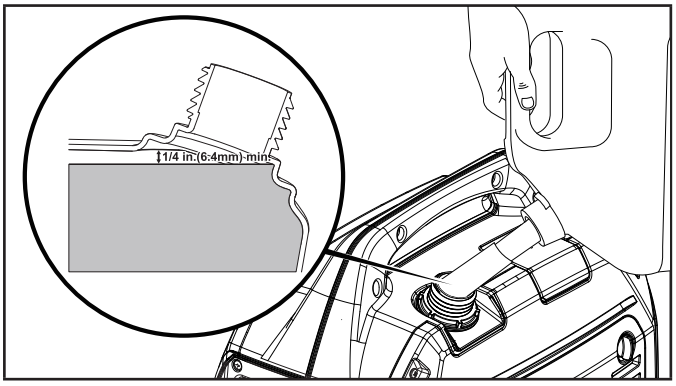

3. Enrosque el tapón de la gasolina y limpie cualquier combustible derramado.

PRECAUCIÓN

Utilice gasolina sin plomo con un octanaje mínimo de 85 y un contenido máximo en etanol del 10 % en volumen.

NO encienda ni fume cigarrillos mientras llena el depósito.

NO mezcle aceite con la gasolina.

NO llene el depósito en exceso. Llene el depósito hasta aprox. 6,4 mm por debajo de su borde superior, para permitir la expansión de la gasolina.

NO bombee gasolina directamente al generador en el surtidor. Utilice un envase para combustible homologado para transferir la gasolina al generador.

NO llene el depósito en interiores.

No llene el depósito mientras el motor esté en funcionamiento o caliente.

ADVERTENCIA

Si se vierte gasolina con demasiada rapidez a través del tamiz de combustible, pueden producirse salpicaduras de gasolina sobre el generador y el usuario durante el llenado.

NOTA

El motor del generador funciona bien con una mezcla de gasolina y un máximo de un 10 % de etanol. Al utilizar mezclas de gasolina y etanol deben considerarse algunos aspectos:

- Las mezclas de gasolina y etanol pueden absorber más agua que la gasolina pura.
- Estas mezclas pueden llegar a separarse con el tiempo, dejando agua o una sustancia viscosa acuosa en el depósito, la válvula de combustible y el carburador. La gasolina deteriorada puede penetrar en el carburador y provocar daños al motor y/o riesgos potenciales.
- Si se utiliza un estabilizador de combustible, asegúrese de que está formulado para funcionar con mezclas de gasolina y etanol.
- Cualquier daño o peligro causado por el uso de gasolina deteriorada, gasolina conservada de forma incorrecta y/o estabilizadores con una formulación inadecuada, quedará fuera de la cobertura de la garantía del fabricante.

Después de cada uso, es recomendable cerrar siempre el suministro de gasolina y hacer funcionar el motor hasta que se agote la gasolina. En caso de periodos de inactividad prolongados, véase Instrucciones de almacenamiento.

Llenado de combustible: propano (GLP)

1. Confirme que el dial esté en la posición OFF.
2. Si utiliza un nuevo cilindro de propano, retire el tapón de plástico de la válvula del cilindro.
3. Conecte el conjunto de manguera de GLP (incluido) a la válvula del cilindro de propano y apriételo con la mano.
4. Retire la funda de goma que cubre el puerto de conexión de propano en el inversor.
5. Alinee el dedo de plástico del conector macho de la manguera en el conjunto de manguera de GLP con la ranura situada junto al acoplamiento hembra de conexión rápida en el inversor.
6. Inserte el conector de manguera en el acoplamiento de conexión rápida y presione hasta que oiga un chasquido y el collar exterior del acoplamiento de conexión rápida se mueva hacia delante.

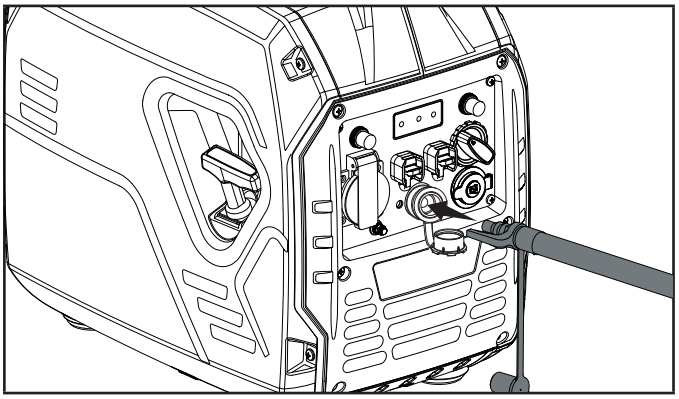

7. Compruebe todas las conexiones en busca de fugas, humedeciendo los conectores con agua jabonosa. La aparición o la expansión de burbujas indica la existencia de una fuga. Si existe una fuga en un conector, cierre la válvula en el cilindro y apriete el conector. Abra de nuevo la válvula y vuelva a comprobar el conector con la solución jabonosa. Si la fuga continúa o no se encuentra en un conector, no utilice el generador y póngase en contacto con el servicio de atención al cliente.

NOTA

- La manguera de GLP incluida con esta unidad funciona con depósitos estándar de GLP de 9 y 13,5 kg.
- Compruebe que no haya expirado la fecha de recalificación del cilindro.
- Antes del llenado, es preciso purgar de aire y humedad todos los cilindros nuevos. También deberán purgarse los cilindros usados que no se haya taponado o mantenido cerrados.
- El proceso de purga debería ser realizado por un proveedor de GLP (los cilindros de un proveedor de sustitución ya deberían haber sido purgados y llenados correctamente).
- Coloque siempre el cilindro de manera que la conexión entre la válvula del cilindro y la entrada del generador no provoque dobleces ni pliegues pronunciados en la manguera de GLP.

PRECAUCIÓN

No permita que los niños manipulen ni jueguen con el cilindro de GLP o las conexiones de manguera.

PRECAUCIÓN

Utilice cilindros de GLP homologados provistos de una válvula OPD (dispositivo de prevención de sobrellenado). Mantenga el cilindro siempre en posición vertical con la válvula arriba, e instalado a nivel del suelo sobre una superficie plana. No deben instalarse cilindros cerca de ninguna fuente de calor, y no deberían exponerse al sol, la lluvia y el polvo. Antes de transportar y almacenar, cierre la válvula del cilindro y la válvula de GLP del generador y desconecte el cilindro. Tapone la toma, normalmente con un tapón protector de plástico si se dispone de uno. Mantenga los cilindros alejados del calor y ventilados cuando estén en un vehículo.

ADVERTENCIA

Si nota un fuerte olor a GLP: cierre la válvula del cilindro. Compruebe todas las conexiones en busca de fugas, humedeciendo los conectores con agua jabonosa. La aparición o la expansión de burbujas indica la existencia de una fuga. No fume ni encienda cigarrillos, ni busque fugas alumbrándose con una cerilla, una llama abierta o un encendedor. Si localiza una fuga, póngase en contacto con un técnico cualificado para inspeccionar y reparar un sistema GLP antes de utilizar el generador.

ES

Puesta a tierra

Su generador debe conectarse correctamente a una tierra adecuada para ayudar a prevenir descargas eléctricas.

ADVERTENCIA

En caso de no poner a tierra debidamente el generador, pueden producirse descargas eléctricas.

Se ha previsto un borne de puesta a tierra conectado al bastidor del generador (véase Controles y características para localizar el borne). Para la puesta a tierra remota, conecte un tramo de alambre de cobre de gran calibre (como mínimo 12 AWG) entre el borne de tierra del generador y una barra de cobre clavada en la tierra. Recomendamos encarecidamente que consulte a un electricista cualificado para garantizar el cumplimiento de la normativa eléctrica local.

Neutro flotante*

- El circuito neutro **NO ESTÁ** conectado eléctricamente al bastidor/la tierra del generador.
- El generador (bobina del estator) está aislado del bastidor y de la clavija de puesta a tierra de la toma de CA.

– Los aparatos eléctricos que requieran una clavija de toma puesta a tierra no funcionarán si la clavija de puesta a tierra de la toma no es funcional.

Neutro conectado al bastidor*

– El circuito neutro **ESTÁ** conectado eléctricamente al bastidor/la tierra del generador.

– El sistema de puesta a tierra del generador conecta el travesaño inferior del bastidor por debajo del alternador. El sistema de puesta a tierra está conectado al conductor neutro de CA.

** Consulte el tipo de puesta a tierra especificado en el apartado Especificaciones.*

FUNCIONAMIENTO

Ubicación del generador

ADVERTENCIA

NUNCA utilice el generador en el interior de edificios, garajes, sótanos, vanos técnicos y cobertizos, cerramientos o compartimentos, espacios confinados o vehículos, incluido el compartimento del generador en un vehículo recreativo.

NUNCA utilice ni ponga en marcha el generador en la parte trasera de un SUV, una cámper o remolque, en la plataforma de un camión (costados normales, plana o con otra configuración), bajo escaleras, junto a paredes o edificios o en cualquier otro lugar que impida la refrigeración adecuada del generador o la salida libre del flujo de gases de escape desde el sistema silenciador.

NO utilice ni almacene el generador en condiciones meteorológicas húmedas, tales como lluvia o nieve. El uso de un generador en condiciones húmedas podría dar lugar a lesiones graves o mortales debido a electrocución.

En algunas áreas, es obligatorio registrar los generadores ante la compañía eléctrica local si se utilizan en obras de construcción, y pueden estar sujetos a reglas y normativas adicionales (consulte a sus autoridades municipales locales).

Los generadores deberían permanecer en todo momento sobre una superficie plana y nivelada (aunque no estén en funcionamiento).

Los generadores deben tener como mínimo 1,5 m de separación respecto de cualquier material combustible.

Además, los generadores deben tener como mínimo 91,4 cm de espacio libre para el flujo de aire por todos los lados, para permitir una refrigeración y un mantenimiento adecuados.

Coloque siempre el generador en un zona bien ventilada. NUNCA coloque el generador cerca de respiraderos o allí donde los gases de escape pudieran aspirarse al interior de espacios ocupados o confinados.

Considere siempre cuidadosamente el viento y las corrientes de aire al ubicar el generador.

Deje siempre que los generadores se enfríen debidamente antes de transportarlos o almacenarlos.

La inobservancia de las precauciones de seguridad adecuadas podría ocasionar lesiones personales y daños al generador, así como invalidar la garantía del fabricante.

ADVERTENCIA

Durante el funcionamiento, el silenciador y los gases de escape se calientan mucho. Si no se garantizan una refrigeración y un espacio libre adecuados, o si se bloquea o encierra el generador, pueden alcanzarse temperaturas extremadamente elevadas con el consiguiente riesgo de incendio.

Protección contra sobretensión

Los aparatos electrónicos, incluidos ordenadores y muchos dispositivos programables, incorporan componentes diseñados para funcionar en un rango de tensión estrecho y pueden verse afectados por fluctuaciones momentáneas de la tensión. Aunque no es posible prevenir fluctuaciones de la tensión, puede adoptar medidas para proteger equipos electrónicos sensibles.

– Instale supresores de sobretensión enchufables con certificación UL1449 o CSA en las tomas que alimentan sus equipos sensibles. Los supresores de sobretensión están disponibles en ejecución para una o varias tomas. Están diseñados para proteger contra la práctica totalidad de fluctuaciones de tensión de corta duración.

Puesta en marcha del motor: gasolina

1. Asegúrese de que el generador se encuentre sobre una superficie plana y nivelada.
2. Desconecte del generador todas las cargas eléctricas. Nunca arranque ni detenga el generador mientras haya dispositivos eléctricos enchufados o encendidos.
3. Gire a la posición «ON» la palanca de la válvula de combustible.

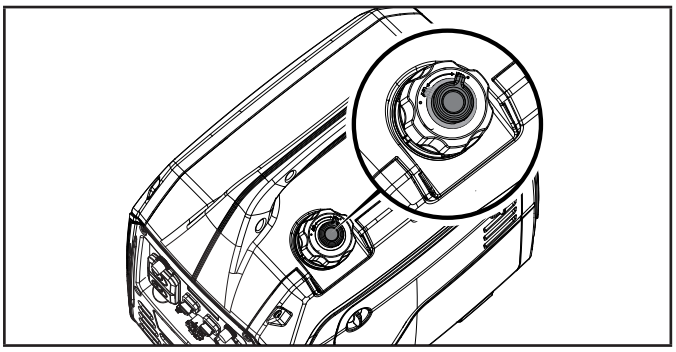

Arranque en frío del motor

4. Gire el dial a la posición «ESTRANGULACIÓN».

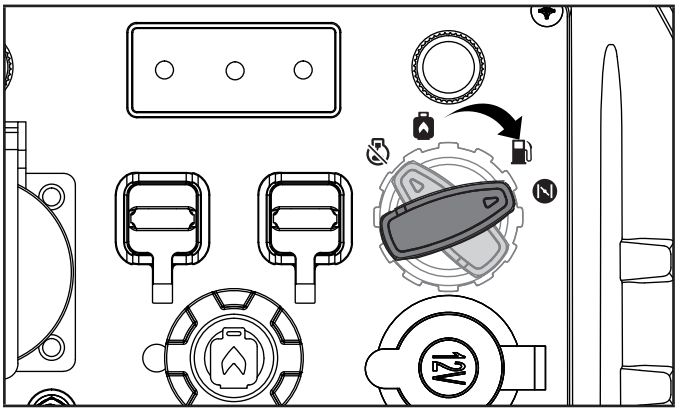

5. Tire lentamente de la cuerda retráctil hasta notar resistencia, y entonces tire rápidamente.

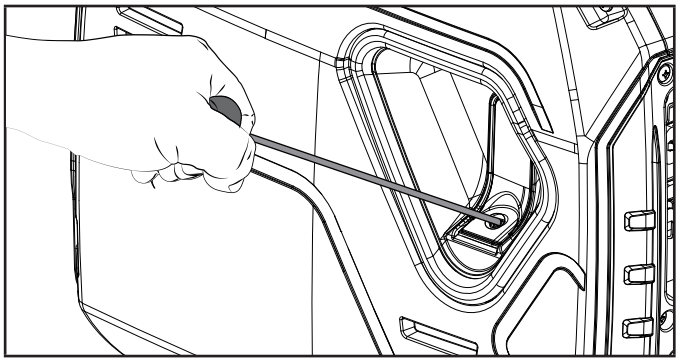

6. Cuando el motor se haya calentado, gire el dial a la posición «FUNCIONAMIENTO» con gasolina.

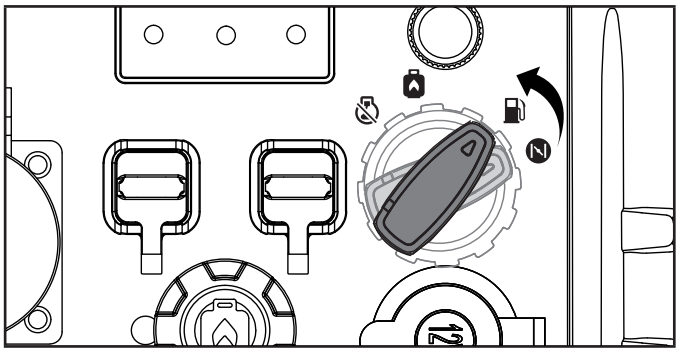

Arranque en caliente del motor

7. Gire el dial a la posición «FUNCIONAMIENTO» con gasolina.

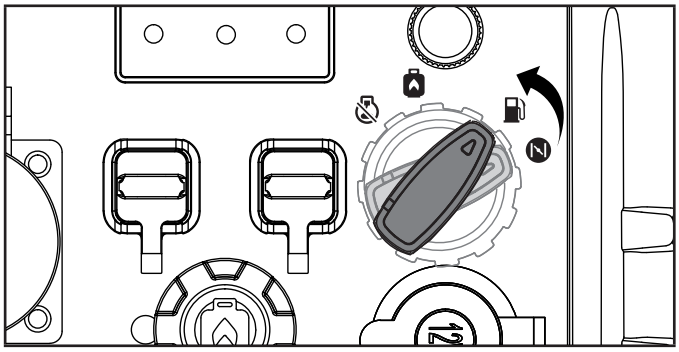

8. Tire lentamente de la cuerda retráctil hasta notar resistencia, y entonces tire rápidamente.

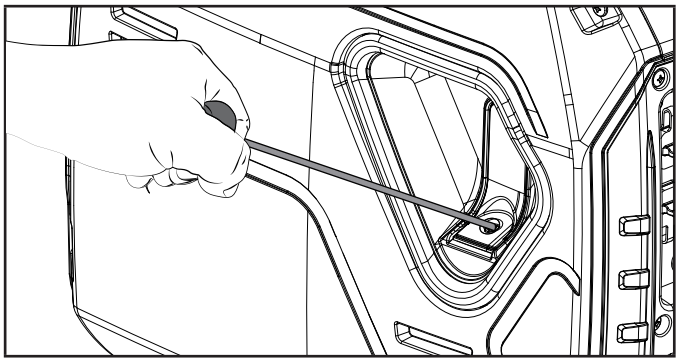

ES

NOTA

Mantenga el dial en la posición de «ESTRANGULACIÓN» para un solo tirón de la cuerda retráctil. Si el generador no arranca tras el primer tirón, gire el dial a la posición «FUNCIONAMIENTO» con gasolina para los tres tirones siguientes. Una estrangulación excesiva provoca la contaminación de la bujía y el ahogamiento del motor. Como consecuencia, el motor no arrancará.

NOTA

Para arranque con gasolina en ambiente frío <15 °C: El dial debe estar en la posición «ESTRANGULACIÓN». No estrangule en exceso. En cuanto el motor arranque, gire el dial a la posición «FUNCIONAMIENTO» con gasolina.

NOTA

Si el motor arranca pero no continúa funcionando, asegúrese de que el generador esté sobre una superficie plana y nivelada. El motor incorpora un sensor de nivel de aceite bajo que evitará que el motor funcione cuando el nivel de aceite descienda por debajo de un umbral crítico.

Puesta en marcha del motor: propano (GLP)

1. Asegúrese de que el generador se encuentre sobre una superficie plana y nivelada.
2. Desconecte del generador todas las cargas eléctricas. Nunca arranque ni detenga el generador mientras haya dispositivos eléctricos enchufados o encendidos.
3. Conecte la manguera de GLP al generador y al cilindro de GLP. Consulte el apartado *«Llenado de combustible: propano (GLP)»* del manual.
4. Abra por completo la válvula del cilindro de GLP.

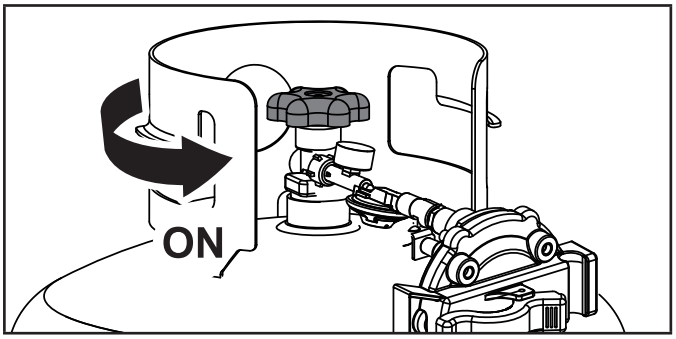

5. Gire el dial a la posición «ESTRANGULACIÓN».

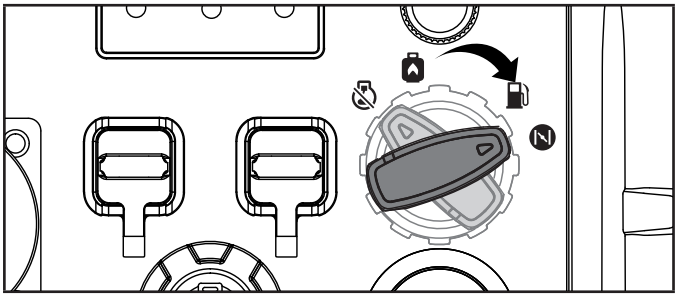

7. Tire de la cuerda retráctil 2 o 3 veces.

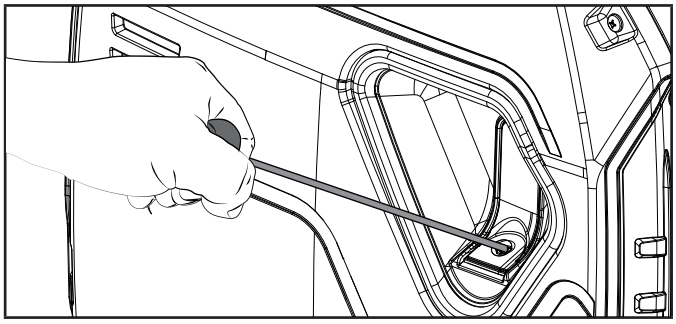

8. Gire el dial a la posición «FUNCIONAMIENTO» con propano.

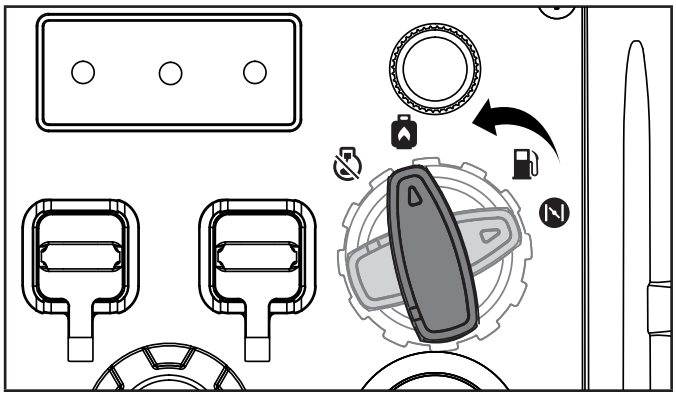

9. Tire lentamente de la cuerda retráctil hasta notar resistencia, y entonces tire rápidamente.

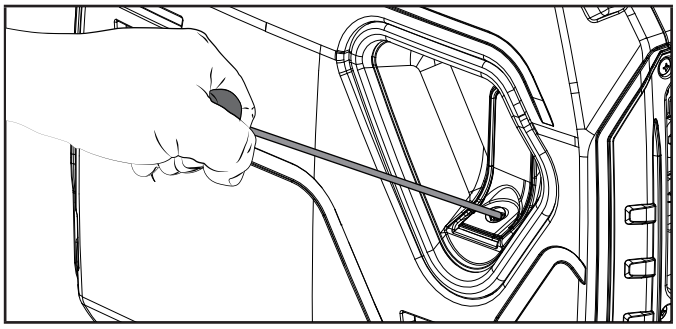

10. Conecte los aparatos.

NOTA

Si el motor arranca pero no continúa funcionando, asegúrese de que el generador esté sobre una superficie plana y nivelada. El motor incorpora un sensor de nivel de aceite bajo que evitará que el motor funcione cuando el nivel de aceite descienda por debajo de un umbral crítico.

NOTA

La acumulación de escarcha sobre el cilindro de GLP y los reguladores es habitual durante el funcionamiento, y normalmente no indica un problema. El GLP se expande a medida que se vaporiza y se desplaza desde el cilindro al motor del generador. La cantidad de escarcha que se forme dependerá del tamaño del cilindro, la cantidad de GLP utilizada, la humedad del aire y otras condiciones operativas.

En situaciones inusuales, esta escarcha podría llegar a restringir el flujo de GLP al generador, con el consiguiente deterioro del funcionamiento. Por ejemplo, si se reduce a un nivel muy bajo la temperatura del cilindro, se reducirá también la velocidad de vaporización del GLP y podría no suministrar un flujo suficiente al motor. Esto no indica un problema en el generador, sino simplemente un problema con el flujo de GLP desde el cilindro. Si el rendimiento del generador parece deteriorarse al mismo tiempo que se observa formación de hielo sobre la válvula del cilindro, la manguera o el regulador, pueden adoptarse algunas medidas para eliminar este síntoma.

En estas situaciones infrecuentes, puede ser conveniente reducir o eliminar los efectos del sistema de combustible frío de una de las siguientes maneras:

- Sustituir los cilindros de combustible para permitir que el primer cilindro se caliente, repitiendo el proceso tantas veces como sea necesario.
- Colocar el cilindro en el extremo del generador junto al asa, donde el aire del ventilador del motor sale del generador. Este aire sale ligeramente caliente tras fluir por encima del motor. No debería colocarse el cilindro en la trayectoria de la salida del silenciador.
- Puede calentarse temporalmente el cilindro vertiendo agua caliente sobre su parte superior.

Conexión de cargas eléctricas

Deje que el motor se estabilice y caliente durante unos minutos tras el arranque.

Enchufe y encienda las cargas eléctricas deseadas de 220 voltios CA monofásicas de 50 Hz.

- NO conecte cargas trifásicas al generador.
- NO sobrecargue el generador.

ADVERTENCIA

Recuerde conectar siempre sus aparatos directamente al generador y no enchufar el cable de alimentación del generador a ninguna toma eléctrica ni al panel de disyuntores de su vivienda. La conexión de un generador a la red de su compañía eléctrica en su vivienda o a otra fuente de alimentación eléctrica (lo que se conoce como «retroalimentación») es una práctica peligrosa e ilegal en muchas áreas y municipios.

Si no se realiza correctamente, esta acción podría dañar su generador y sus aparatos y provocarle lesiones graves o incluso la muerte a usted o a un empleado de la compañía eléctrica que pudiera estar tratando de restablecer el suministro eléctrico durante un apagón en el vecindario, y que se encontraría de forma imprevista alta tensión en la red eléctrica y sufriría una electrocución fatal.

Se produzcan o no lesiones, en caso de que utilización forma incorrecta y no conforme a las leyes y códigos aplicables, podría imponérsele una multa o la compañía eléctrica podría desconectarle de la red si se descubriera esta práctica en su vivienda.

Si se va a conectar el generador al sistema eléctrico de un edificio, tales conexiones deberán aislar la corriente del generador de la corriente de la red. Es usted responsable de asegurarse de que la electricidad de su generador no se retroalimente a la red de la compañía eléctrica. Estas conexiones deben cumplir todas las leyes y reglamentos aplicables. Consulte a su compañía eléctrica local o a un electricista cualificado para instalar correctamente esta conexión.

ES

No sobrecargue el generador

Capacidad

Siga estos sencillos pasos para calcular los vatios de funcionamiento y de arranque necesarios para sus fines:

1. Seleccione los aparatos eléctricos que tenga previsto utilizar al mismo tiempo.
2. Determine el total de vatios de funcionamiento de dichos aparatos. Esta es la cantidad de potencia que necesita para mantener sus aparatos en funcionamiento.
3. Identifique el vataje de arranque más alto de entre todos los aparatos identificados en el paso 1. Sume esta cifra a la calculada en el paso 2. El vataje de arranque es la potencia adicional necesaria para poner en marcha algunos aparatos alimentados por electricidad. Si se siguen los pasos enumerados en «Gestión de la potencia», se asegurará de que solo un aparato se ponga en marcha cada vez.

Gestión de la potencia

Aplique la siguiente fórmula para convertir el voltaje y el amperaje a vatios:

voltios × amperios = vatios

Para prolongar la vida útil de su generador y de los aparatos conectados, siga estos pasos para añadir carga eléctrica:

1. Arranque el generador sin cargas eléctricas conectadas.
2. Deje que el motor funcione durante unos minutos hasta adquirir temperatura.
3. Enchufe y encienda el primer aparato. Es aconsejable conectar primero el aparato con la mayor carga.
4. Deje que el motor se estabilice.
5. Enchufe y encienda el siguiente aparato.
6. Deje que el motor se estabilice.
7. Repita los pasos 5-6 para cada aparato adicional.

NOTA

Nunca exceda la capacidad especificada al añadir cargas al generador.

Modo Eco (económico)

Puede pulsar el botón del modo Eco para activar el control económico, a fin de minimizar el consumo de combustible y el ruido al utilizar la unidad en momentos de generación eléctrica reducida. El modo Eco permite que la velocidad del motor se mantenga al ralentí durante periodos sin consumo.

La velocidad del motor volverá a la normalidad al conectar una carga eléctrica. Al apagar el interruptor del modo Eco, el motor funcionará continuamente a velocidad normal.

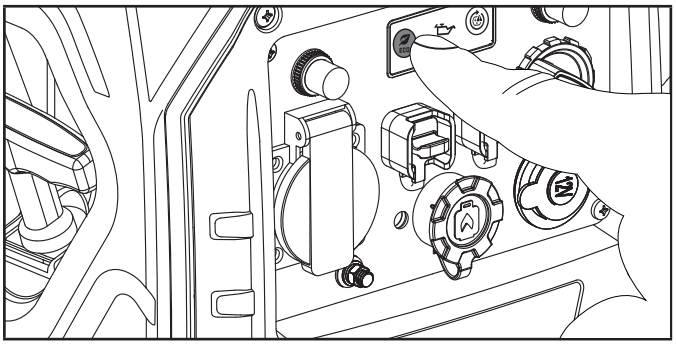

PRECAUCIÓN

El modo Eco debería estar desactivado durante periodos de carga eléctrica elevada o fluctuaciones momentáneas.

Toma de 12 V CC de tipo automoción

La(s) toma(s) de 12 V CC pueden utilizarse con los accesorios suministrados y otros enchufes de 12 V CC de tipo automoción comercialmente disponibles. La toma de CC no está regulada y puede dañar algunos productos. Confirme que el rango de tensión de entrada de su aparato sea de 12-24 V CC como mínimo. Cuando utilice la toma de CC, gire el interruptor del modo Eco a la posición «OFF».

ADVERTENCIA

NO utilice CA y CC al mismo tiempo, ya que de lo contrario dañará el generador y posiblemente el aparato.

NO haga funcionar un aparato mientras esté conectado a la toma de 12 V CC, ya que no está regulada y dañará el aparato.

Esta toma de 12 V CC está diseñada para la carga de baterías y no está regulada.

La exposición prolongada a los gases de escape del motor puede provocar lesiones graves o la muerte.

PRECAUCIÓN

Al cargar un aparato, no lo coloque en el lado de los gases de escape del generador. El calor extremo generado por los gases de escape puede dañar el aparato y crear un riesgo de incendio potencial.

Carga de baterías

8. Antes de conectar el cable de carga de baterías (no incluido) a una batería instalada en un vehículo, desconecte el cable de tierra de la batería del vehículo del borne negativo (–) de la batería.
9. Conecte el cable de carga de baterías a la toma de 12 V CC del generador.
10. Conecte el cable rojo (+) del cargador de baterías al borne rojo (+) de la batería.
11. Conecte el cable negro (–) del cargador de baterías al borne negro (–) de la batería.
12. Ponga en marcha el generador.

Importante: La toma de 12 V CC debe utilizarse EXCLUSIVAMENTE con un cable para carga de baterías de 12 V CC. La toma de 12 V CC no está regulada y dañará otros aparatos de 12 V CC. Cuando utilice la toma de 12 V CC, gire el interruptor del modo Eco a la posición «OFF». Antes de la conexión al generador, asegúrese de que todos los dispositivos eléctricos, incluidos los cables y las conexiones de enchufe, estén en buen estado.

PRECAUCIÓN

No ponga en marcha el vehículo mientras el cable de carga de baterías esté conectado y el generador esté funcionando. No proporcionará a la batería un impulso de potencia. El vehículo o el generador pueden sufrir daños. Cargue exclusivamente baterías de plomo-ácido húmedas ventiladas. Otros tipos de baterías podrían reventar y provocar lesiones personales o daños.

NOTA

Antes de la conexión al generador, asegúrese de que todos los dispositivos eléctricos, incluidos los cables y las conexiones de enchufe, estén en buen estado.

Funcionamiento en paralelo

El modelo 92001i-DF-EU de Champion está preparado y puede utilizarse en paralelo a otro generador Champion para aumentar la potencia eléctrica disponible total. Para el funcionamiento en paralelo se requiere un kit paralelo Champion (vendido por separado). Para ver una lista de modelos compatibles o para pedir un kit paralelo, llame al servicio de atención al cliente o visite www.championpowerequipment.co.uk

En el manual del usuario del kit paralelo se incluyen instrucciones detalladas para su instalación y para la utilización de los generadores conectados.

Detención del motor

gasolina

1. Apague y desenchufe todas las cargas eléctricas. Nunca arranque ni detenga el generador mientras haya dispositivos eléctricos enchufados o encendidos.
2. Deje funcionar el generador sin carga durante varios minutos para estabilizar las temperaturas internas del motor y del generador.
3. Gire a la posición «OFF» la palanca de la válvula de combustible.

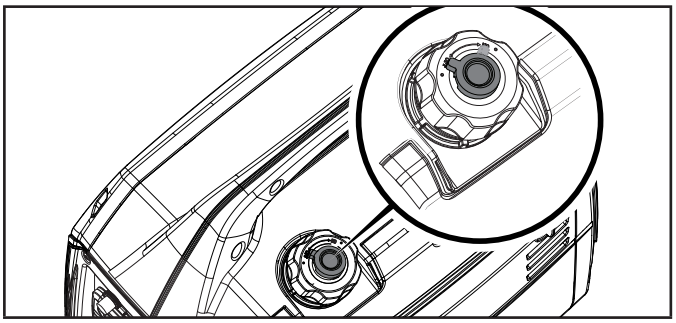

4. Gire el dial en sentido antihorario a la posición «STOP».

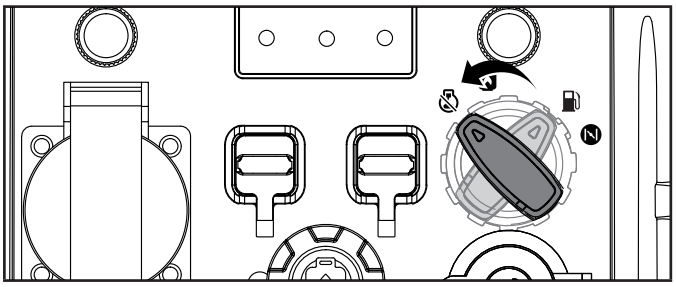

Importante: Asegúrese siempre de que el dial y la válvula de combustible en el tapón de combustible estén en la posición «OFF» cuando el generador no esté en uso.

Propano

1. Apague y desenchufe todas las cargas eléctricas. Nunca arranque ni detenga el generador mientras haya dispositivos eléctricos enchufados o encendidos.
2. Deje funcionar el generador sin carga durante varios minutos para estabilizar las temperaturas internas del motor y del generador.
3. Cierre la válvula de combustible del cilindro de propano.

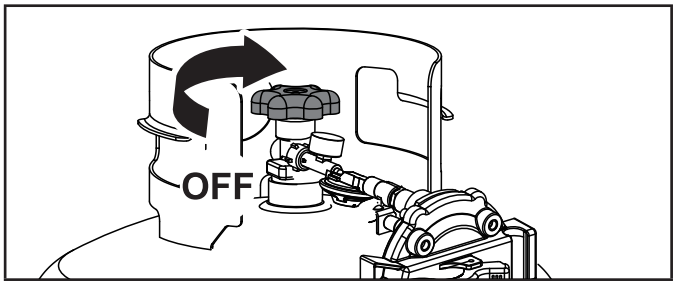

4. Gire el dial en sentido antihorario a la posición «STOP».

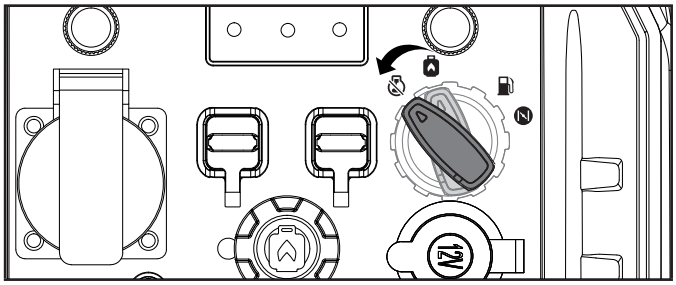

NOTA

Si no se va a utilizar el generador durante un periodo de dos (2) semanas o más, consulte el apartado Almacenamiento donde se describe el almacenamiento correcto del motor y del combustible.

ES

Transporte del generador

- Apague SIEMPRE el generador y asegúrese de que la válvula de combustible esté cerrada.
- Asegúrese SIEMPRE de que el motor y el silenciador se hayan enfriado para poder manipular el generador de forma segura (normalmente 15-30 minutos).
- Levante la unidad por el asa de transporte y transpórtela a la ubicación deseada.
- No deje caer la unidad, no la golpee ni la coloque bajo objetos pesados.
- La inobservancia de estas instrucciones podría ocasionar lesiones personales o daños al generador.

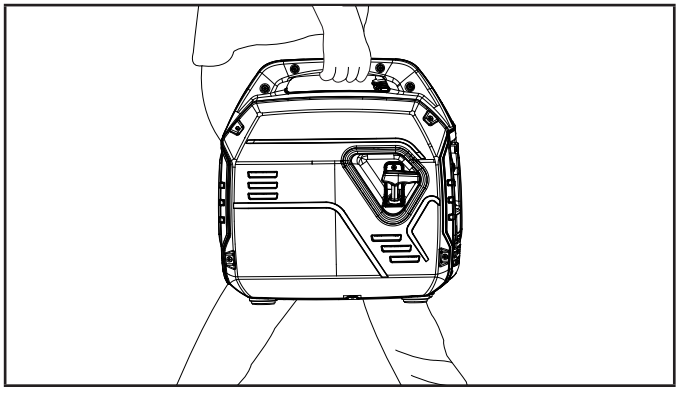

Funcionamiento a gran altitud

La densidad del aire a grandes altitudes es menor que al nivel del mar. La potencia del motor se reduce a medida que disminuye la masa del aire y la proporción de aire/combustible. La potencia del motor y la salida del generador se reducirán en aproximadamente un 3,5 % por cada 305 metros de elevación sobre el nivel del mar. A grandes altitudes, también pueden incrementarse las emisiones de gases de escape debido al enriquecimiento de la proporción de combustible/aire. Otros problemas a altitudes elevadas pueden incluir dificultades de arranque, her aumento del consumo de combustible y contaminación de la bujía.

Para mitigar problemas de gran altitud más allá de la pérdida natural de potencia, CPE puede proporcionar un surtidor principal del carburador para gran altitud. El surtidor principal alternativo y las instrucciones de instalación pueden obtenerse contactando con nuestro Technical Support Team. Las instrucciones de instalación también están disponibles en el área Technical Bulletin del sitio web de CPE.

La referencia y la altitud mínima recomendada para la utilización del surtidor principal del carburador para gran altitud se recogen en la siguiente tabla.

A fin de seleccionar el surtidor principal para gran altitud correcto, es necesario identificar el modelo del carburador. A tal fin, hay un código estampado en el costado del carburador. Seleccione la referencia del surtidor para gran altitud correcto correspondiente al código indicado en su carburador concreto.

Cód. carb.	Ref. surt. gran altitud	Altitud mín.
100160764	100005742	914 m
	100030032	1829 m

ADVERTENCIA

El funcionamiento con el surtidor principal alternativo a altitudes inferiores a la altitud mínima recomendada puede dañar el motor. Para el funcionamiento a altitudes menores, debe utilizarse el surtidor principal estándar suministrado originalmente. El funcionamiento del motor con la configuración incorrecta a una altitud determinada puede incrementar sus emisiones y reducir la eficiencia del combustible y el rendimiento.

MANTENIMIENTO

Asegúrese de mantener limpio el generador y almacenarlo de forma adecuada. Utilice la unidad exclusivamente sobre una superficie plana y nivelada, en un entorno de funcionamiento limpio y seco. NO exponga la unidad a condiciones extremas, exceso de polvo, suciedad o humedad o vapores corrosivos.

ADVERTENCIA

Nunca haga funcionar un generador dañado o defectuoso.

ADVERTENCIA

Un mantenimiento incorrecto invalidará su garantía.

NOTA

Para dispositivos y sistemas de control de emisiones, lea y entienda sus responsabilidades de mantenimiento establecidas en la Declaración de garantía de control de emisiones de este manual.

El propietario/usuario es responsable de todo el mantenimiento periódico.

Complete a su debido tiempo todas las tareas de mantenimiento previstas.

Subsane cualquier problema antes de utilizar el generador.

Para asistencia de servicio o piezas, póngase en contacto con nuestro Technical Support Team llamando al +44(0)-1942-715-407.

Limpieza del generador

PRECAUCIÓN

NO pulverice agua directamente sobre el generador.

El agua puede penetrar en el generador por las ranuras de refrigeración y dañar las bobinas del generador. También puede contaminar el sistema de combustible.

1. Utilice un paño húmedo para limpiar las superficies exteriores del generador.
2. Utilice un cepillo de cerdas suaves para eliminar la suciedad y el aceite.
3. Utilice un compresor de aire (25 psi) para eliminar la suciedad y los residuos del generador.
4. Inspeccione todos las rendijas de ventilación y ranuras de refrigeración para asegurarse de que estén limpias y no obstruidas.

A fin de prevenir la puesta en marcha accidental, desconecte y ponga a tierra el cable de la bujía antes de realizar cualquier tarea de mantenimiento.

Cambio del aceite del motor

Cambie el aceite mientras el motor esté caliente. Consulte la especificación del aceite para seleccionar el grado adecuado para su entorno de funcionamiento.

1. Coloque el generador sobre un banco de trabajo o una mesa.
2. Suelte los tornillos de la tapa y retire la tapa de mantenimiento.
3. Retire la tapa de llenado de aceite/varilla de nivel.

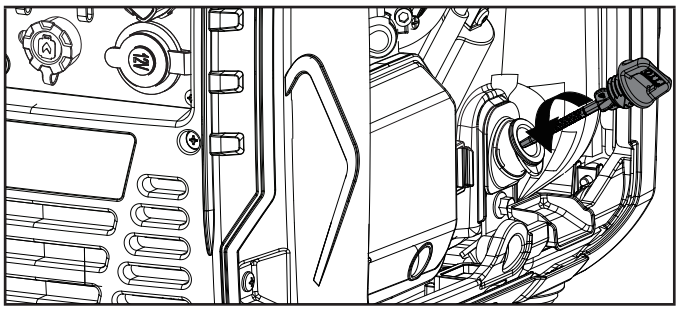

4. Incline el generador hacia un costado y permita que el aceite se vacíe por completo.

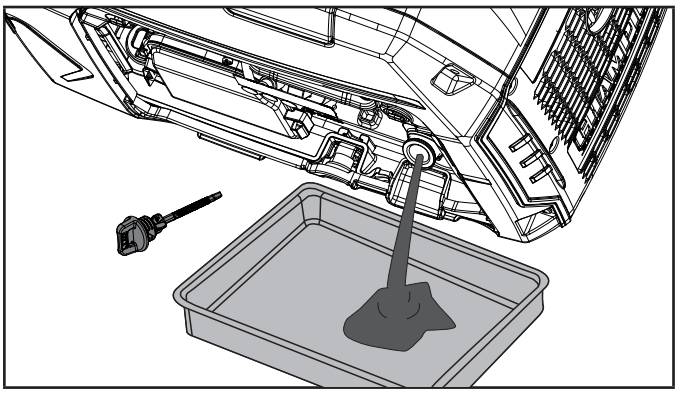

5. Reponga aceite conforme según lo descrito en *Llenado de aceite del motor* en el apartado *Instalación*.
   NO LLENE EN EXCESO. El aceite para el mantenimiento rutinario no está incluido.
6. Reinstale la tapa de llenado de aceite/varilla de nivel y asegure la tapa de mantenimiento.
7. Elimine al aceite usado a través de un centro de gestión de residuos autorizado.

NOTA

Una vez añadido el aceite, una inspección visual debería mostrar el aceite a 1-2 filetes de rosca de salir por el orificio de llenado. Si usa la varilla para comprobar el nivel de aceite, NO enrosque la varilla durante la comprobación.

Limpieza y ajuste de la bujía

1. Retire la tapa de mantenimiento.
2. Retire del panel superior la tapa de acceso a la bujía.

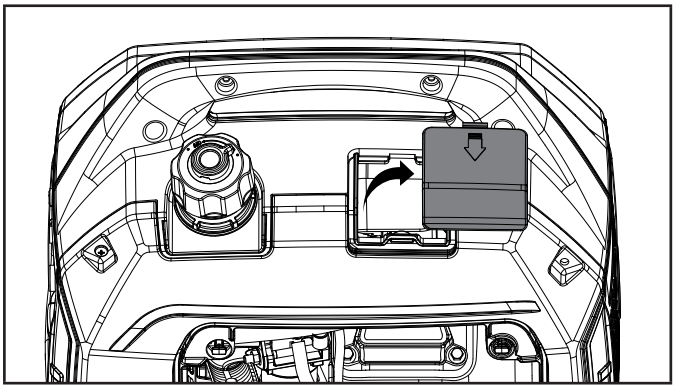

3. Retire de la bujía el cable de la bujía.
4. Utilice una llave para bujías (no incluida) o una llave de tubo de 13/16 in. (21 mm) (no incluida) para desmontar la bujía.

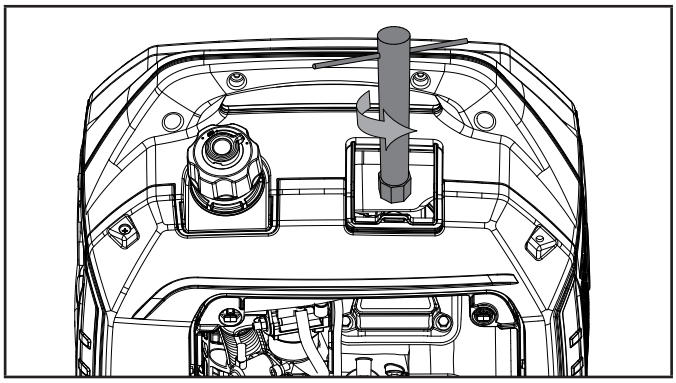

5. Inspeccione el electrodo de la bujía. Para generar la chispa requerida para la ignición, debe estar limpio y no desgastado.
6. Asegúrese de que el entrehierro de la bujía sea de 0.024-0.031 in. (0.6-0.8 mm).

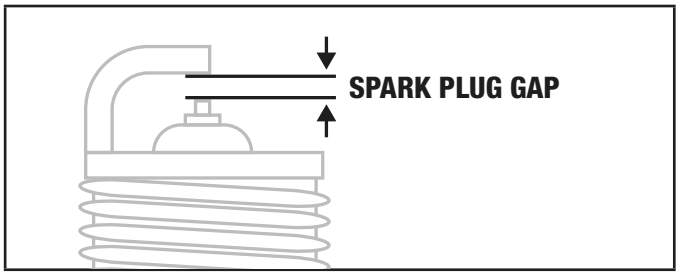

7. Al sustituir la bujía, consulte los tipos de bujías en Especificaciones.
8. Reinstale firmemente la bujía.
9. Conecte a la bujía el cable de la bujía.
10. Reinstale la tapa de acceso a la bujía y la tapa de mantenimiento.

Limpieza del filtro de aire

1. Retire la tapa de mantenimiento.
2. Localice la tapa de plástico del filtro de aire y retírela presionando las grapas.

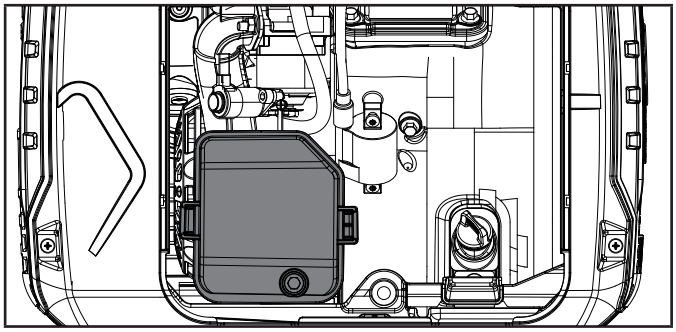

3. Retire el elemento de espuma.
4. Lávelo en detergente líquido y agua. Séquelo bien estrujándolo en un paño limpio.
5. Empápelo en aceite del motor limpio.
6. Estrújelo en un paño absorbente limpio para eliminar el exceso de aceite.

ES

7. Monte el filtro en el conjunto.
8. Reinstale la cubierta del filtro de aire.
9. Reinstale la tapa de mantenimiento y apriete firmemente el tornillo de la tapa.

Limpieza del supresor de chispas

1. Deje que el motor se enfríe por completo antes de realizar el mantenimiento del supresor de chispas.
2. Retire los 6 tornillos que fijan la placa de recubrimiento en el lado del silenciador del generador.
3. Retire el tornillo que fija el supresor de chispas al silenciador.
4. Retire la malla del supresor de chispas.
5. Utilice un cepillo de alambre apra eliminar con cuidado los depósitos de carbón de la malla del supresor de chispas.

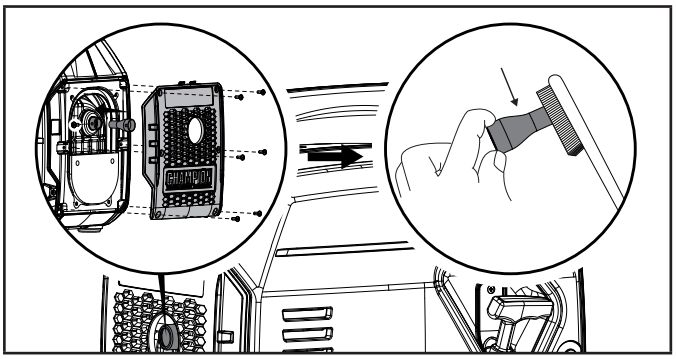

6. Sustituya el supresor de chispas si está dañado.
7. Coloque el supresor de chispas sobre el silenciador y fíjelo siguiendo en orden inverso los descritos.

PRECAUCIÓN

Si no se limpia el supresor de chispas, se producirá una disminución del rendimiento del motor.

NOTA

Las leyes estatales y locales y los reglamentos administrativos indican cuándo se requieren supresores de chispas. Si así se ordena, se requiere el uso de supresores de chispas para utilizar este generador en terrenos forestales nacionales. En California, no debe utilizarse este generador en ninguna zona forestal, de arbustos o de pasto a menos que el motor incorpore un supresor de chispas.

Ajuste del regulador de velocidad

ADVERTENCIA

La manipulación del regulador de velocidad ajustado de fábrica invalidará su garantía.

La mezcla de aire-combustible no es ajustable. La manipulación del regulador de velocidad puede dañar su generador y sus aparatos eléctricos e invalidará su garantía. Póngase en contacto con nuestro Technical Support Team llamando al +44(0)-1942-715-407 para cualquier otra necesidad de servicio y/o ajuste.

Plan de mantenimiento

Respete los intervalos establecidos en el siguiente plan de mantenimiento.

Aumente la frecuencia de mantenimiento de su generador si este funciona en condiciones adversas.

Póngase en contacto con nuestro Technical Support Team llamando al +44(0)-1942-715-407 para localizar el taller de servicio técnico certificado por CPE más cercano para las necesidades de mantenimiento de su generador o motor.

CADA 8 HORAS O ANTES DE CADA USO

- Comprobar el nivel de aceite
- Limpiar alrededor de la toma de aire y el silenciador
- Comprobar si la manguera de propano (GLP) presenta fugas

PRIMERAS 5 HORAS (RODAJE)

- Cambiar el aceite

CADA 50 HORAS O ANUALMENTE

- Limpiar el filtro de aire
- Cambiar el aceite si se utiliza con un nivel de carga elevado o en entornos calurosos

CADA 100 HORAS O ANUALMENTE

- Cambiar el aceite
- Limpiar/ajustar la bujía
- Limpiar el supresor de chispas
- Limpiar el filtro de la válvula de combustible*

CADA 250 HORAS

- Limpiar la cámara de combustión*
- Comprobar/ajustar la holgura de válvulas*

CADA 3 AÑOS

- Sustituir el conducto de combustible
- Sustituir la manguera de GLP

** Debe ser realizado por propietarios expertos y con conocimientos o centros de servicio certificados por CPE.*

ALMACENAMIENTO

PELIGRO

Los vapores de gasolina son altamente inflamables y extremadamente explosivos.

NO encienda ni fume cigarrillos. El fuego o una explosión pueden provocar quemaduras graves o la muerte.

Reposte o purgue combustible al aire libre en una zona bien ventilada. NO bombee gasolina directamente al generador. Utilice un envase homologado para transferir el combustible al generador.

Nunca utilice un recipiente de gasolina, depósito de gasolina ni cualquier otro elemento para combustible que esté roto, cortado, rasgado o dañado.

NO llene en exceso el depósito de gasolina. Mantenga el combustible siempre alejado de chispas, llamas abiertas, luces piloto, calor y otras fuentes de ignición.

Almacenamiento a corto plazo (hasta 30 días)

La gasolina en el depósito de gasolina tiene una vida útil máxima de hasta 1 año si se le añaden estabilizadores de combustible con la formulación adecuada y se almacena en un lugar fresco y seco. Sin embargo, la gasolina en el carburador puede resinificarse y obstruir el carburador si no se utiliza o purga en un plazo de 2-4 semanas. Recomendamos purgar siempre el combustible si no se va a utilizar el generador durante 30 días.

Si se va a utilizar el generador en un plazo de 2 semanas, siga los pasos descritos en el apartado *Detención del motor.*

1. Si no se va a utilizar el generador durante 2-4 semanas, empiece por asegurarse de que todos los aparatos estén desconectados del generador.
2. Arranque el generador conforme al apartado *Puesta en marcha del motor.*
3. Deje el motor en funcionamiento hasta que se detenga por el agotamiento del combustible.
4. Una vez se haya parado el motor, gire el dial en sentido antihorario a la posición «STOP».

Almacenamiento a medio plazo (30 días – 1 año)

La gasolina en el depósito tiene una vida útil máxima de hasta 1 año si se le añade un estabilizador de combustible con la formulación adecuada y se almacena en un lugar fresco y seco.

1. Asegúrese de que todos los aparatos estén desconectados del generador.
2. Añada al depósito de gasolina un estabilizador de combustible con la formulación adecuada.
3. Arranque el motor siguiendo las instrucciones del apartado *Puesta en marcha del motor.*
4. Haga funcionar el generador durante 10 minutos para que la gasolina tratada circule por el sistema de combustible y el carburador.
5. Deje el motor en funcionamiento hasta que se detenga por el agotamiento del combustible.
6. Una vez se haya parado el motor, gire el dial en sentido antihorario a la posición «STOP».
7. Una vez se haya agotado el combustible y se haya detenido el motor, deje que el motor se enfríe.
8. Retire la tapa de mantenimiento.
9. Retire la bujía y vierta aproximadamente una cucharada de aceite en el cilindro.
10. Tire LENTAMENTE de la cuerda de arranque para hacer girar el motor de modo que el aceite se distribuya y lubrique el cilindro.
11. Reinstale la bujía y el cable de la bujía.
12. Reinstale la tapa de mantenimiento.
13. Limpie el generador confirme al apartado *Limpieza del generador.*
14. Almacene el generador en un lugar fresco y seco no expuesto a la luz solar directa.

Almacenamiento a largo plazo (más de 1 año)

Para el almacenamiento durante más de 1 año, es preciso purgar por completo el depósito de gasolina y el carburador.

1. Asegúrese de que todos los aparatos estén desconectados del generador.
2. Coloque el inversor sobre bloques para poder situar bajo este una cubeta o recipiente adecuado para recoger la gasolina.
3. Retire la tapa de mantenimiento.
4. Gire el dial a la posición «FUNCIONAMIENTO» con gasolina.
5. Utilizando un destornillador de estrella, gire el tornillo de purga tres (3) vueltas completas en sentido antihorario. La gasolina se drenará por la parte inferior del inversor a través del tubo transparente. Asegúrese de que la gasolina drenada se recoja en un recipiente adecuado.

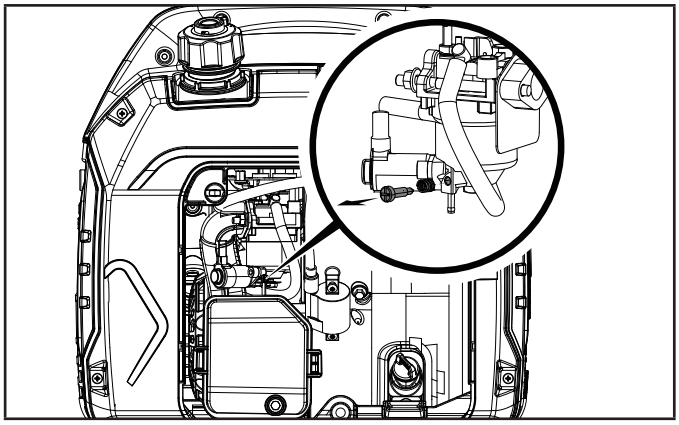

6. Cuando deje de fluir gasolina por el tubo transparente, gire el tornillo de purga en sentido horario hasta que quede apretado. Siga las normativas o directrices locales para desechar la gasolina drenada.
7. Gire el dial a la posición «STOP».
8. Siga los pasos 8-12 descritos en Almacenamiento a corto plazo.

ES

Transporte

Para prevenir el vertido de combustible durante el transporte o el almacenamiento temporal, debería asegurarse el generador en vertical en su posición de funcionamiento normal, con el interruptor del motor en OFF. Debería situarse en OFF la palanca de la válvula de combustible.

ADVERTENCIA

Durante el transporte:

No llene el depósito en exceso. No utilice el generador mientras esté en el vehículo. Saque el generador del vehículo y utilícelo en un lugar bien ventilado. Si se transporta el generador en un vehículo, evite lugares expuestos a la luz solar directa. Si se deja el generador durante muchas horas en un vehículo cerrado, la temperatura elevada en el interior del vehículo podría provocar la vaporización del combustible, con el consiguiente riesgo de explosión. No circule por carreteras en mal estado durante mucho tiempo con el generador a bordo. Si debe transportar el generador por una carretera en mal estado, purgue antes el combustible del generador.

Retirada del almacenamiento

Si se ha almacenado el generador de manera inadecuada durante un periodo prolongado, con gasolina en el depósito y/o en el carburador, será preciso purgar todo el combustible y limpiar a fondo el carburador. Este proceso implica tareas técnicamente avanzadas. Si necesita asistencia, llame a nuestro Technical Support Team en el +44(0)-1942-715-407.

Si antes de almacenar el generador se purgó correctamente toda la gasolina del depósito de gasolina y del carburador, siga los pasos descritos a continuación para su retirarlo del almacenamiento.

1. Asegúrese de que el dial de combustible esté en la posición «STOP».
2. Añada gasolina al generador conforme al apartado *Llenado de combustible.*
3. Gire el dial a la posición «FUNCIONAMIENTO» con gasolina.
4. Al cabo de 5 minutos, inspeccione las áreas del carburador y del filtro de aire en busca de fugas de gasolina. Si encuentra alguna fuga, será preciso desmontar y limpiar el carburador o sustituirlo. Si no se encuentran fugas de gasolina, gire el dial de combustible a la posición «STOP».
5. Compruebe el nivel de aceite del motor y reponga aceite nuevo limpio si fuera necesario. Consulte el tipo de aceite correcto en Especificaciones del aceite.
6. Compruebe el filtro de aire y retire cualquier obstrucción, tales como insectos o telarañas. Si fuera necesario, limpie el filtro de aire conforme al apartado Limpieza del filtro de aire.
7. Ponga en marcha el generador conforme al apartado Puesta en marcha del motor.

PELIGRO

Los gases de escape del generador contienen monóxido de carbono, un gas inodoro e incoloro. La inhalación de monóxido de carbono provoca náuseas, mareos, desmayos o la muerte. Si empieza a sentirse mareado o débil, salga inmediatamente al aire libre.

Para evitar la ignición accidental o no intencional de su generador durante periodos de almacenamiento, deberían adoptarse las siguientes precauciones:

– Antes de almacenar el generador, asegúrese de que el dial de combustible esté en la posición «STOP».

ESPECIFICACIONES

Especificaciones del generador

Modelo de generador	92001i-DF-EU
Tipo de arranque	Manual
Vatios (máx./funcionamiento)	2200/1900
Vatios (máx./funcionamiento)	2200/1710
Voltios CA	220
Amperios CA a 220 V	8.6
Voltios CC	12
Amperios CC	8.3
Frecuencia	50 Hz
Fase	Monofásico
Tipo de puesta a tierra	Neutral Floating
Peso	39.lb. (17.9 kg)
Longitud	17.3 in. (44 cm)
Anchura	11.5 in. (29.2 cm)
Altura	17.7 in. (45 cm)
Nivel de presión acústica medido (7 m modo Eco)	58 dB(A)
Nivel de potencia acústica garantizado	93 dB(A)
Incertidumbre de medición de ruido	≤1,5 dB(A)

Especificaciones del motor

Modelo	148F-D/148FS-D
Cilindrada	79 cc
Tipo	OHV de 4 tiempos

Bujía

Tipo OEM	E6RTC
Tipo de repuesto	NGK BPR5HS o equivalente
Entrehierro	0.024-0.031 in. (0.6-0.8 mm)

Válvula

Holgura de admisión	0.004-0.006 in. (0.10-0.15 mm)
Holgura de escape	0.006-0.008 in. (0.15-0.20 mm)

NOTA

Encontrará un boletín técnico relativo a procedimientos de ajustes de las válvulas en www.championpowerequipment.co.uk

Especificaciones del aceite

NO LLENE EN EXCESO.

Tipo	* Véase el siguiente gráfico
Capacidad	16.9 fl. oz. (500 ml)

* El vataje de arranque especificado en su generador es el vataje que el generador puede suministrar durante un promedio de 6 segundos (inversor) o 10 minutos (tipo bastidor abierto).

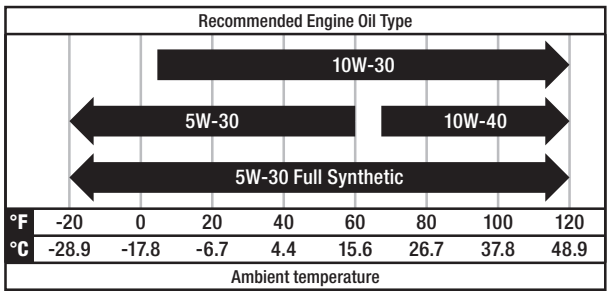

NOTA

La temperatura afecta al aceite del motor y al rendimiento del motor. Cambie el tipo de aceite del motor utilizado en función de la temperatura indicada en la tabla *«Tipo de aceite del motor recomendado»*.

Especificaciones del combustible

Utilice gasolina sin plomo con un octanaje mínimo de 85 y un contenido máximo en etanol del 10 % en volumen. NO UTILICE E15 ni E85. NO LLENE EN EXCESO.

Capacidad de gasolina	1.1 gal. (4 L)

Propano (GLP)

– Utilice exclusivamente cilindros de GLP homologados provistos de una válvula OPD (dispositivo de prevención de sobrellenado).

Especificaciones de temperatura

Rango de temperaturas de arranque (°C)	-15 a 40

NOTA

Nota importante relativa a la temperatura: Su producto está diseñado y dimensionado para el funcionamiento continuo a temperaturas ambientales de hasta 40 °C. Si es necesario, puede utilizarlo a temperaturas de entre -15 °C y 50 °C durante periodos breves. Si durante su almacenamiento está expuesto a temperaturas fuera de este rango, debería devolverse al rango antes de utilizarlo. En cualquier caso, el producto debe utilizarse siempre al aire libre, en una zona bien ventilada y alejada de puertas, ventanas y respiraderos.

ADVERTENCIA

El funcionamiento con el surtidor principal alternativo a altitudes inferiores a la altitud mínima recomendada puede dañar el motor. Para el funcionamiento a altitudes menores, debe utilizarse el surtidor principal estándar suministrado originalmente. El funcionamiento del motor con la configuración incorrecta a una altitud determinada puede incrementar sus emisiones y reducir la eficiencia del combustible y el rendimiento.

ES

SOLUCIÓN DE PROBLEMAS

Problema	Causa	Solución
El motor no arranca.	No hay combustible.	Reponga combustible.
	Bujía defectuosa.	Limpie y ajuste la bujía o sustitúyala.
	Nivel de aceite bajo.	Llene el cárter del cigüeñal hasta el nivel correcto.
		Coloque el generador sobre una superficie plana y nivelada.
	El cable de la bujía está suelto.	Conecte el cable a la bujía.
	La válvula de combustible está cerrada.	Abra la válvula de combustible.
	Combustible viejo o agua en el combustible.	Purgue el combustible y sustitúyalo por combustible nuevo.
	Ahogado en combustible.	Deje reposar la unidad durante 10 min.
El motor arranca pero funciona con dificultad.	El estrangulador está en la posición incorrecta.	Mueva el estrangulador hasta que se detenga en la posición FUNCIONAMIENTO o presiónelo por completo.
	El filtro de aire está sucio.	Limpie o sustituya el filtro de aire.
	La válvula de combustible está sucia.	Limpie la válvula de combustible.
	Supresor de chispas obstruido.	Limpie el supresor de chispas.
El motor se para durante el funcionamiento.	Combustible agotado.	Llene el depósito de combustible.
	Nivel de aceite bajo.	Llene el cárter del cigüeñal hasta el nivel correcto. Coloque el generador sobre una superficie plana y nivelada.
	Supresor de chispas obstruido.	Limpie el supresor de chispas.
El generador no puede suministrar suficiente corriente o se sobrecalienta.	El generador está sobrecargado.	Revise y ajuste la carga. Véase «Conexión de cargas eléctricas».
	El filtro de aire está sucio.	Limpie o sustituya el filtro de aire.
	El estrangulador está en la posición incorrecta.	Mueva el estrangulador hasta que se detenga en la posición FUNCIONAMIENTO o presiónelo por completo.
El motor funciona pero no hay salida de CA.	Conexión defectuosa del cable.	Compruebe todas las conexiones.
	El disyuntor está abierto.	Rearme el disyuntor.
	Cableado suelto.	Inspeccione y reapriete las conexiones del cableado.
	Sobrecarga de CA: botón iluminado en rojo.	Reduzca la carga de CA y pulse el botón de rearme tras sobrecarga hasta que se ilumine en verde.
	Otros.	Póngase en contacto con el servicio de asistencia.
El motor funciona a tirones vacila.	Regulador de velocidad del motor defectuoso.	Póngase en contacto con el servicio de asistencia.
	La válvula de combustible está sucia.	Limpie la válvula de combustible.
	El carburador está sucio y funciona con mezcla magra.	Póngase en contacto con el servicio de asistencia.
	El estrangulador está en la posición incorrecta.	Mueva el estrangulador hasta que se detenga en la posición FUNCIONAMIENTO o presiónelo por completo.
SOLO MODELOS DE COMBUSTIBLE DUAL: El motor no se detiene.	La válvula de propano sigue abierta.	Gire la válvula de propano a la posición CERRADA en el cilindro.
Disparos repetidos del disyuntor.	Sobrecarga.	Revise y ajuste la carga. Véase «Conexión de cargas eléctricas».
	Cables de alimentación o aparato defectuosos.	Compruebe que no haya cables dañados, desnudos o pelados. Sustituya el aparato averiado.
	El disyuntor continúa demasiado caliente.	Deje reposar la unidad durante 5 min.

Para otros problemas y asistencia técnica:

GARANTÍA*

GARANTÍA LIMITADA DE 3 AÑOS DE
CHAMPION POWER EQUIPMENT

Requisitos para la garantía

Para registrar su producto para la garantía y la línea de asistencia técnica GRATUITA de por vida, visite:
https://www.championpowerequipment.co.uk
Para completar el registro, deberá incluir una copia del recibo de compra como comprobante de la compra original. Para el servicio de garantía se requiere comprobante de compra. Registre el producto en un plazo de diez (10) días desde la fecha de compra.

Garantía de reparación/sustitución

CPE garantiza al comprador original que los componentes mecánicos y eléctricos estarán libres de defectos de material y mano de obra durante un periodo de tres (3) años en caso de uso doméstico o 1000 horas, lo que ocurra antes, y de un (1) año en caso de uso comercial e industrial o 1000 horas, lo que ocurra antes. Los gastos de transporte de productos enviados para reparación o sustitución bajo esta garantía correrán exclusivamente a cargo del comprador. Esta garantía es aplicable exclusivamente al comprador original y no es transferible. Para consultar los términos y condiciones completos, visite
www.championpowerequipment.co.uk.

No devuelva la unidad al establecimiento de su compra

Póngase en contacto con el servicio técnico de CPE y CPE le ayudará a subsanar cualquier problema por teléfono o correo electrónico. Si este método no permitiera solucionar el problema, CPE, a su discreción, autorizará la evaluación, reparación o sustitución de la pieza o el componente defectuoso en un Centro de Servicio de CPE. CPE le asignará un número de caso para el servicio de garantía. Conserve dicho número para referencia futura. Esta garantía no cubrirá reparaciones o sustituciones realizadas sin autorización previa o en un centro de reparación no autorizado.

Exclusiones de la garantía

Esta garantía no cubre las siguientes reparaciones y equipos:

Desgaste normal

Los productos con componentes mecánicos y eléctricos requieren repuestos y mantenimiento periódicos para funcionar correctamente. Esta garantía no cubre la reparación en caso de que el uso normal haya agotado la vida útil de una pieza o del equipo en su conjunto.

Instalación, uso y mantenimiento

Esta garantía no cubrirá piezas ni mano de obra si se determina que el producto ha sido objeto de uso indebido o descuidado, ha estado implicado en un accidente, ha sido maltratado, cargado por encima de sus límites, modificado, instalado de forma incorrecta o conectado de forma incorrecta a cualquier componente eléctrico. El mantenimiento normal no está cubierto por esta garantía y no es obligatorio realizarlo en un centro o por una persona autorizados por CPE.

Otras exclusiones

Esta garantía excluye:

- Defectos cosméticos tales como pintura, pegatinas, etc.
- Piezas de desgaste tales como elementos de filtro, juntas tóricas, etc.
- Accesorios tales como baterías de arranque, segmentos de pistón y fundas de almacenamiento.
- Fallos debidos a casos fortuitos y otras causas de fuerza mayor fuera del control del fabricante.
- Problemas causados por piezas que no sean piezas originales de Champion Power Equipment.

Cualquier pieza que se determine que ha sido dañada por el usuario. Cuando sea aplicable, esta garantía no cubrirá productos utilizados como fuente de electricidad principal en lugar de la red eléctrica.

Límites de la garantía implícita y daños consecuentes

Champion Power Equipment rechaza cualquier obligación de cubrir cualquier pérdida de tiempo, uso de este producto, transporte o reclamación por daño emergente o consecuente por cualquier usuario de este producto. ESTA GARANTÍA Y LAS GARANTÍAS ADJUNTAS DEL SISTEMA DE CONTROL DE EMISIÓN DE CARBONO DE UK EPA y/o CARB (CUANDO SEA APLICABLE) SUSTITUYEN A TODAS LAS DEMÁS GARANTÍAS, EXPRESAS O IMPLÍCITAS, INCLUIDAS LAS GARANTÍAS DE COMERCIABILIDAD O IDONEIDAD PARA UN FIN CONCRETO.

Toda unidad suministrada como reemplazo estará sujeta a la garantía de la unidad original. La duración de la garantía aplicable a la unidad suministrada como reemplazo se calculará tomando como referencia la fecha de compra de la unidad original.

Esta garantía le otorga ciertos derechos legales que podrían variar entre estados o provincias. Su estado o provincia también podría aplicar otros derechos que podrían asistirle que no estén contemplados en esta garantía.

INTRODUKTION

Gratulerar till ditt köp av en Champion Power Equipment-produkt (CPE). CPE konstruerar, bygger och stödjer alla våra produkter enligt strikta specifikationer och riktlinjer. Med rätt produktkunskap, säker användning och regelbundet underhåll bör denna produkt ge år av tillfredsställande service.

Alla ansträngningar har vidtagits för att säkerställa informationens noggrannhet och fullständighet i den här bruksanvisning vid publiceringen, och vi förbehåller oss rätten att ändra, modifiera och/eller förbättra produkten och detta dokument när som helst utan föregående meddelande.

För CPE är det både av stort värde hur våra produkter utformas, tillverkas, används och servas och att vi ger säkerhet för operatören och människor runt generatorn. Därför är det VIKTIGT att innan produkten används gå igenom produktens bruksanvisning och annat produktmaterial noga och ha fullständig kontroll på och kunskap om montering, drift, faror och underhåll av produkten. Bekanta dig med, och se till att andra som planerar att använda produkten, också bekantar sig med de korrekta säkerhets- och driftsförfarandena före varje användning. Använd alltid sunt förnuft och var försiktig när du använder produkten för att säkerställa att inga olyckshändelser, egendoms- eller personskador uppstår. Vi vill att du ska fortsätta använda och vara nöjd med din CPE-produkt under de kommande åren.

Du måste uppge fullständiga modell- och serienummer på din produkt när du kontaktar CPE om delar och/eller service. Skriv ner informationen som finns på din produkts typskylt i tabellen nedan.

CPE TEKNISKT SUPPORTTEAM
+46 (0)31280985
MODELLNUMMER
92001i-DF-EU
SERIENUMMER
INKÖPSDATUM
INKÖPSPLATS

SÄKERHETSDEFINITIONER

Syftet med säkerhetssymboler är att uppmärksamma dig på eventuella faror. Säkerhetssymbolerna och deras förklaringar förtjänar din noggranna uppmärksamhet och förståelse. Säkerhetsvarningarna eliminerar inte i sig någon fara. De instruktioner eller varningar de ger ersätter inte lämpliga åtgärder för att förebygga olyckshändelser.

⚠ FARA

FARA anger en farlig situation som, om den inte undviks, kommer att leda till dödsfall eller allvarlig personskada.

⚠ VARNING

VARNING betecknar en farlig situation som, om den inte undviks, kan leda till dödsfall eller allvarliga personskador.

⚠ FÖRSIKTIGHET

FÖRSIKTIGHET betecknar en farlig situation som, om den inte undviks, kan leda till mindre eller måttliga personskador.

OBSERVERA

OBSERVERA betecknar information som anses viktig, men inte är farorelaterad (t.ex. meddelanden som avser egendomsskada).

VIKTIGA SÄKERHETSANVISNINGAR

⚠ FARA

Generatoravgaser innehåller kolmonoxid som är en färglös, doftfri, giftig gas. Att andas in kolmonoxid kommer att orsaka illamående, yrsel, svimning eller död. Om du börjar känna dig yr eller svag, se till att få frisk luft omedelbart.

ANVÄND GENERATORN ENDAST UTOMHUS OCH PÅ EN VÄL VENTILERAD PLATS MED AVGASRÖRET RIKTAT UTÅT.

Använd INTE generatorn inomhus, inklusive garage, fordon, källare, kryputrymmen och skjul, inhägnader eller utrymmen samt generatorutrymmen i husbilar eller husvagnar.

Låt INTE avgaser tränga in i stängda utrymmen genom fönster, dörrar, ventiler eller andra öppningar.

⚠ FARA

Om en generator används inomhus **KAN DU DÖ INOM NÅGRA MINUTER**. Generatoravgaserna innehåller kolmonoxid. Du kan varken se eller känna lukten av giftet.

ÄVEN OM DÖRRAR OCH FÖNSTER ÄR ÖPPNA OCH UTRYMMET VÄLVENTILERAT FÅR DEN ALDRIG användas inomhus, i ekonomibyggnader, skjul, garage, fordon eller stängda utrymmen.

ANVÄND ENDAST generatorn **UTOMHUS** och på långt avstånd från fönster, dörrar
och ventiler.

Använd **ALDRIG**generatorn med ljuddämparförlängning eller extra avgassystem då detta gör garantin ogiltig.

Installera batteriförsörjda kolmonoxidlarm eller inpluggningsbara kolmonoxidlarm med reservbatteri enligt tillverkarens anvisningar.

⚠ VARNING

Även om generatorn har ett gnistskydd ska ett minsta avstånd på ca 1,5 m (5 fot) hållas från torr växtlighet för att förebygga bränder.

⚠ FARA

Använd utrustning med skydd på plats.

Roterande delar kan fastna i händer, fötter, hår, kläder och/eller accessoarer. Traumatiska amputationer eller allvarliga skärsår kan uppstå.

Se till att hålla händer och fötter borta från roterande delar.

Sätt upp långt hår och ta bort smycken.

Använd INTE löst sittande kläder, hängande snören eller andra saker som kan fastna.

⚠ FARA

Generatorn genererar högspänning.

Rör INTE frilagda sladdar eller uttag.

Använd INTE elkablar som är slitna, skadade eller trasiga. För att utrustningen ska fungera ordentligt ska endast Champion-elkablar användas.

Använd INTE generatorn i våt väderlek, dvs regn och snö.

Tillåt INTE att barn under 18 år eller obehöriga använder eller utför underhåll på generatorn

Använd en jordfelsbrytare (GFCI) på fuktiga platser eller i områden med ledande material såsom metallunderlag.

För att ditt hems elsystem ska kunna anslutas ska en behörig elektriker installera en godkänd 30 A nätomkopplare. Dessutom ska installationen godkännas av den lokala behöriga myndigheten. Anslutningen måste isolera generatorn från kraften i elnätet och ska följa alla gällande lagar och elsäkerhetsregler.

⚠ VARNING

Använd inte generatorn för medicinska eller livsuppehållande ändamål.

Kontakta larmassistans omedelbart i händelse av en olycka.

Använd ALDRIG den här produkten för att driva livsuppehållande enheter eller apparater.

Använd ALDRIG den här produkten för att driva medicintekniska produkter eller apparater.

Informera din elleverantör omedelbart om någon i ditt hushåll är beroende av elektrisk utrustning för att överleva.

Informera din elleverantör omedelbart om någon i ditt hushåll skulle drabbas av en medicinsk kris vid ett strömavbrott.

SE

⚠ VARNING

Gnistor från en borttagen tändkabel kan orsaka en brand eller elektrisk stöt.

Vid underhåll av generatorn:

Dra ur sladden till tändstiftet och lägg den där den inte kan komma i kontakt med tändstiftet eller andra metallföremål.

Undersök INTE om det bildas gnistor när tändstiftet är borttaget.

Använd endast godkända tändstiftsprovare.

⚠ VARNING

När motorer är i drift bildas värme. Allvarliga skador kan uppstå vid kontakt. Brännbart material kan fatta eld vid kontakt.

Rör INTE heta ytor.

Undvik kontakt med heta avgaser.

Låt utrustningen svalna innan den vidrörs.

Se till att hålla ett avstånd på minst 91,4 (3 fot) på alla sidor för att säkerställa adekvat avsvalning.

Se till att hålla ett avstånd på minst 1,5 m (5 fot) från brännbart material.

⚠ VARNING

I och med att startsnöret dras tillbaka så snabbt dras hand och arm mot motorn snabbare än du hinner släppa taget. Brutna ben, frakturer, blåmärken eller stukningar kan bli resultatet. Oavsiktlig start kan resultera i intrassling, traumatisk amputation eller skärsår. Startsnöremonteringar ingår inte i någon erbjuden garanti.

När du ska starta motorn drar du i startsnöret långsamt tills du känner motstånd och då drar du snabbt för att undvika rekyl.

Starta eller stanna INTE motorn när elektrisk utrustning är ansluten och påslagen.

Dra INTE hårt i startsnöret eftersom det skadar mekanismen och gör att erbjuden garanti inte gäller.

⚠ FÖRSIKTIGHET

Att överstiga generatorns driftkapacitet kan skada generatorn och/eller den elektriska utrustning som är ansluten till den.

Överbelasta INTE generatorn.

Ändra INTE med den reglerade hastigheten.

Modifiera INTE generatorn på något sätt.

⚠ FÖRSIKTIGHET

Starta generatorn och låt motorn stabiliseras innan du ansluter någon elektrisk last.

Anslut elektrisk utrustning när generatorn är avstängd och sätt sedan på den efter anslutning.

Stäng av och koppla ur elektrisk utrustning innan du stänger av generatorn.

⚠ FÖRSIKTIGHET

Olämplig hantering eller användning av generatorn kan skadad den, förkorta dess livslängd och göra garantin ogiltig.

Använd endast generatorn på avsett sätt.

Använd endast på jämn och platt mark.

Utsätt INTE generatorn för onormalt mycket fukt, damm, smuts eller vatten.

Låt INTE något material blockera ventilationsöppningarna.

Om anslutna enheter överhettas ska de stängas av och kopplas bort från generatorn.

Använd INTE generatorn om:

- den inte alstrar någon elektricitet
- utrustningen ger gnistor, rök eller eld
- utrustningen vibrerar överdrivet.

Bränslesäkerhet

⚠ FARA

BENSIN, BENSINÅNGOR OCH PROPAN (GASOL) ÄR MYCKET BRANDFARLIGA OCH EXPLOSIVA.

Brand eller explosion kan orsaka allvarliga brännskador eller död.

Bensin och bensinångor:

- Bensin är mycket brandfarligt och explosivt.
- Bensin kan orsaka eldsvåda eller explosion vid antändning.
- Bensin är ett flytande bränsle men dess ångor kan antändas.
- Bensin är irriterande för huden och måste tvättas bort omedelbart om den spillts på hud eller kläder.
- Bensin har en distinkt lukt, vilket hjälper till att upptäcka potentiella läckor snabbt.
- Vid petroleumgasbrand får flammorna inte släckas om man inte först kan stänga AV bränsleförsörjningsventilen. Detta beror på att det kan föreligga explosionsrisk om en eldsvåda släcks utan att bränsleförsörjningen stängts av.

– Bensin expanderar eller dras ihop beroende på omgivningstemperaturen. Fyll aldrig bensintanken helt, eftersom bensin behöver utrymme att expandera om temperaturen stiger.

LPG (gasol):

– Gasol är mycket brandfarligt och explosivt.
– Gasol är under tryck och kan orsaka brand eller explosion vid antändning.
– Gasol är tyngre än luft och kan ansamlas på låga ställen när den släpps ut.
– Gasol har getts en distinkt lukt, vilket hjälper till att upptäcka potentiella läckor snabbt.
– Vid petroleumgasbrand får flammorna inte släckas om inte bränsleförsörjningsventilen är avstängd. Detta beror på att det kan föreligga explosionsrisk om en eldsvåda släcks utan att bränsleförsörjningen stängts av.
– Kontrollera att cylinderventilen är av samma typ vid byte av gasolcylindrar.
– Håll alltid gasolflaskan i upprätt läge.
– Gasol bränner huden om den kommer i kontakt med den. Håll alltid gasol borta från huden.

Vid påfyllning eller avtappning av bensin:

Att tända eller röka cigaretter i närheten av generatorn är INTE tillåtet.

Stäng av generatorn och låt den svalna i minst tio minuter innan bensinlocket tas av. Lossa försiktigt på locket för att släppa ut trycket ur tanken.

Fyll eller tappa endast av bensin utomhus på en väl ventilerad plats.

Pumpa INTE in bensin direkt i generatorn på bensinstationen. Använd en godkänd behållare för att fylla på bränslet i generatorn.

Överfyll INTE bensintanken.

Försök INTE att fylla på bränsle medan motorn är varm eller igång.

Se alltid till att hålla bensin borta från gnistor, öppen eld, glöd, hetta eller andra antändningskällor.

När generatorn startas:

Försök ALDRIG att starta en skadad generator.

Se till att bensinlocket, luftfiltret, tändstiftet, bränsleslangarna och avgassystemet sitter ordentligt på plats.

Låt utspilld bensin dunsta bort ordentligt innan du försöker starta motorn.

Se till att generatorn står stadigt på ett plant underlag.

Vid användning av generatorn:

Flytta eller tippa INTE generatorn under användning.

Tippa INTE generatorn och låt inte bränsle eller olja spillas ut.

Försök INTE att fylla på bränsle medan motorn är varm eller igång.

Vid transport eller underhåll av generatorn:

Se till att bränsleventilen är stängd och att bensintanken är tom.

För gasolkompatibla modeller ska du kontrollera att gasolflaskan är frånkopplad och att den förvaras på säkert avstånd från generatorn.

Koppla ifrån sladden till tändstiftet.

Vid förvaring av generatorn:

Förvara skyddad från gnistor, öppen eld, glöd, hetta eller andra antändningskällor.

Förvara inte generatorn, bensin eller gasolflaskor nära ugnar, varmvattenberedare eller andra apparater som producerar värme eller som tänds automatiskt.

⚠ VARNING

Använd aldrig en bensindunk, bensintank, gasolanslutningssladd, gasolflaska eller annan bränsleförvaring som är trasig på något sätt.

SE

Dekaler om säkerhet och dataplåtar

Dessa dekaler varnar dig för potentiella faror som kan leda till allvarliga skador. Läs dem noga.

Om en dekal lossnar eller blir svårläslig ska du kontakta Technical Support Team för att få en ny om möjligt.

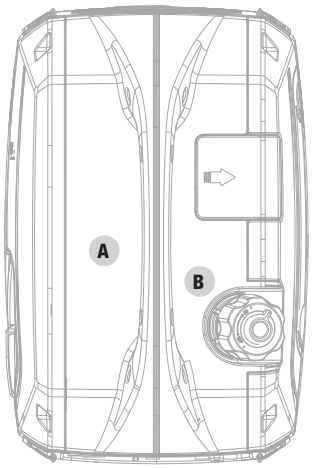

Övre

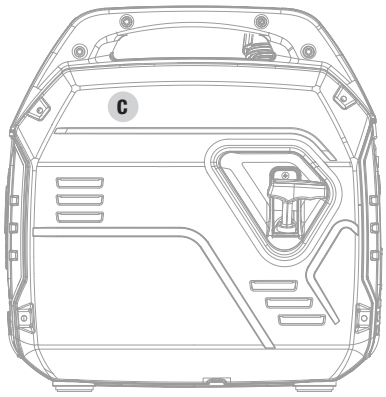

Sida

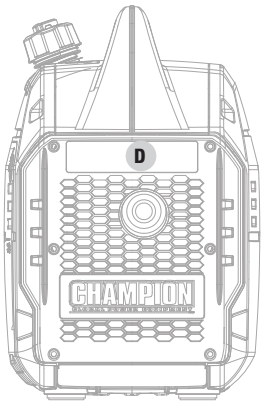

Ljuddämpare

	DEKAL	BESKRIVNING
A	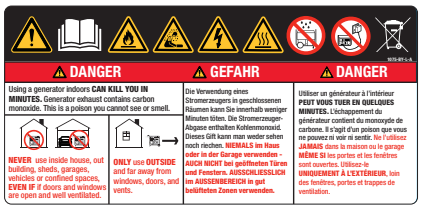	Säkerhetssymboler/ kolmonoxidfara
B	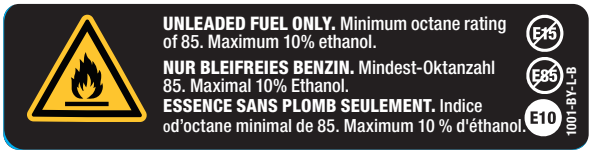	Bränsle
C	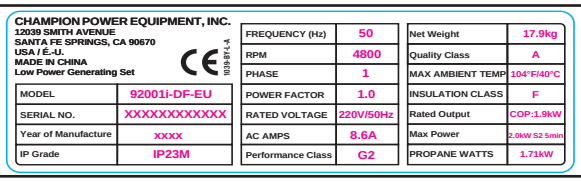 CHAMPION POWER EQUIPMENT, INC. 12039 SMITH AVENUE SANTA FE SPRINGS, CA 90670 USA / É.-U. MADE IN CHINA Low Power Generating Set 1039-BY-L-A MODEL 92001i-DF-EU SERIAL NO. XXXXXXXXXXXX Year of Manufacture XXXX IP Grade IP23M FREQUENCY (Hz) 50 RPM 4800 PHASE 1 POWER FACTOR 1.0 RATED VOLTAGE 220V/50Hz AC AMPS 8.6A Performance Class G2 Net Weight 17.9kg Quality Class A MAX AMBIENT TEMP 104°F/40°C INSULATION CLASS F Rated Output COP:1.9kW Max Power 2.0kW S2 5min PROPANE WATTS 1.71kW	Dataplåt
D	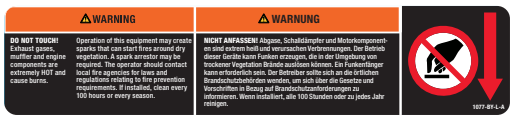	Het yta

Säkerhetssymboler

Några av följande symboler kan användas på denna produkt. Studera dem och lär dig vad de betyder. Korrekt tolkning av dessa symboler gör att du kan använda produkten på ett säkrare sätt.

SYMBOL	BETYDELSE
	Försiktighet.
	Läs bruksanvisningen före användning. För att minska risken för skador måste användaren läsa och förstå bruksanvisningen innan han eller hon använder produkten.
	Måste lämnas in på en återvinningsstation. Får ej slängas i vanliga sopor.
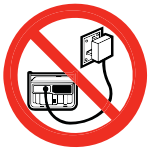	Elverket får aldrig kopplas in i, eller mot, en annan strömkälla så som t.ex. det vanliga elnätet.
	Elektrisk fara. Underlåtenhet att använda produkten i torra förhållanden och följa säker praxis kan leda till elektrisk stöt. Felaktiga anslutningar till en byggnad kan göra att strömmen backmatas in i ledningar och då skapas en risk för dödlig elstöt. En nätomkopplare måste användas vid anslutning till en byggnad.
	Eldfara. Bränsle och bränsleångor är mycket brandfarliga och explosiva. Brand eller explosion kan orsaka allvarliga brännskador eller död. Håll generatorn på ett avstånd på minst 1,5 m (5 fot) från alla föremål för att förhindra förbränning.
	Risk för brännskador. För att minska risken för kropps- eller egendomsskada ska kontakt med heta ytor undvikas.
	Kolmonoxidfara.
	Varning för våta förhållanden. Får inte utsättas för regn eller användas i fuktiga platser förutom enligt följande: Om du måste använda generatorn i regn eller på fuktiga platser får den INTE användas utan att de elektriska komponenterna har skyddats ordentligt. Ett brandhärdigt regnskydd som ger ordentlig ventilation för motoravgaserna kan användas. Håll alltid alla föremål på ett minsta avstånd på 1,5 m (5 fot) från generatorn. Värme från ljuddämparen och avgaserna kan antända brännbara material.

SE

Användningssymboler

Några av följande symboler kan användas på denna produkt. Studera dem och lär dig vad de betyder. Korrekt tolkning av dessa symboler gör att du kan använda produkten på ett säkrare sätt.

SYMBOL	BETYDELSE
	Propangasinlopp
	Motordrift: propan
	Motordrift: bensin
	Choke
	Stopp eller avstängd
ECO	**Ekonomilägesknapp**
	Låg oljenivå

SYMBOL	BETYDELSE
	Återställningsknapp för överlast
	Återställning av kretsbrytaren: Tryck
	Jordanslutning
N	**Flytande neutral krets.** Den neutrala kretsen **är INTE** elektriskt ansluten till generatorns ram/jord.
	Parallellkoppling(ar)
12 V	**12 V likström**

Dekalsymboler för snabbstart

Några av följande symboler kan användas på denna produkt. Studera dem och lär dig vad de betyder. Korrekt tolkning av dessa symboler gör att du kan använda produkten på ett säkrare sätt.

Att starta motorn

⚠ FARA

Flytta ut generatorn utomhus och långt bort från fönster, dörrar och avluftarskydd.

1. **Kontrollera oljenivån.**
   Rekommenderad olja är 10W-30.
2. **Fyll på bränsle.** Kontrollera bensinnivån. Vid påfyllning av bensin ska vanlig blyfri bensin med ett lägsta oktantal på 85 och en etanolhalt på högst 10 % per volym användas.
3. Vrid bränsleventilationsspaken till läget **”ON”**
4. Vrid vredet till läget **”CHOKE”**.
5. Dra i startsnöret.
6. Välj bränsleväljaren till bensinikonen för **”RUN”** med bensin.
7. Koppla in önskad enhet.

Stänga av motorn

1. Stäng av och koppla ur alla anslutna elektriska laster.
2. Vrid bränsleventilationsspaken till läget **”OFF”**
3. Vrid vredet till läget**”STOP”**.

När bränsle ska fyllas på och motorn startas med gasol se då *Fylla på bränsle: propan (LPG)* i avsnittet*Montering* och *Starta motorn: propan (LPG)* i avsnittet *Användning*.

SE

KONTROLLER OCH FUNKTIONER

Läs denna bruksanvisning innan du använder generatorn. Bekanta dig med kontrollernas och funktionernas placering och funktion. Spara denna bruksanvisning för framtida behov.

Generator

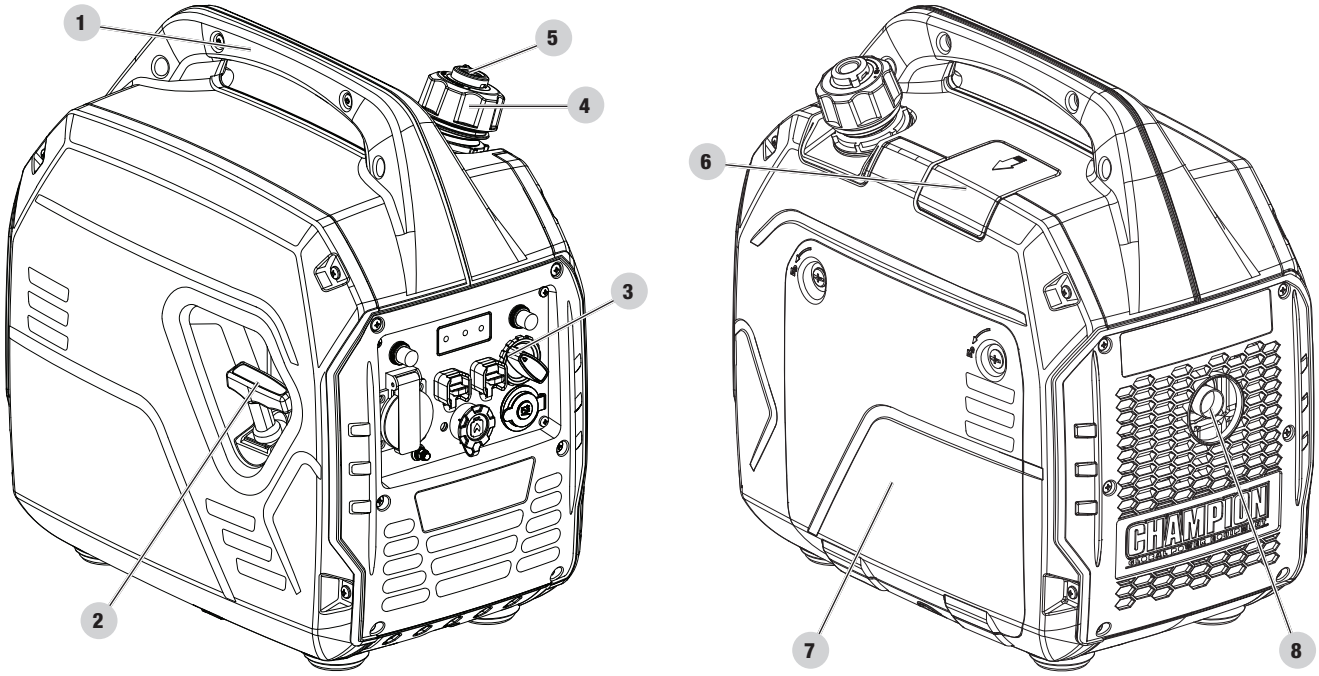

1. **Bärhandtag** – Används för att lyfta eller bära enheten.
2. **Start med dragsnöre** – Används för att starta motorn manuellt.
3. **Kontrollpanel** – Se avsnittet *Kontrollpanel*.
4. **Bränslelock** – Tas bort när bränsle ska fyllas på.
5. **Bränslespaksventil** – Vrid ventilen till läget ”ON” för att tillföra luft till tanken.
6. **Åtkomstskydd för tändstift**
7. **Underhållsskydd**
8. **Ljuddämpare**

Kontrollpanel

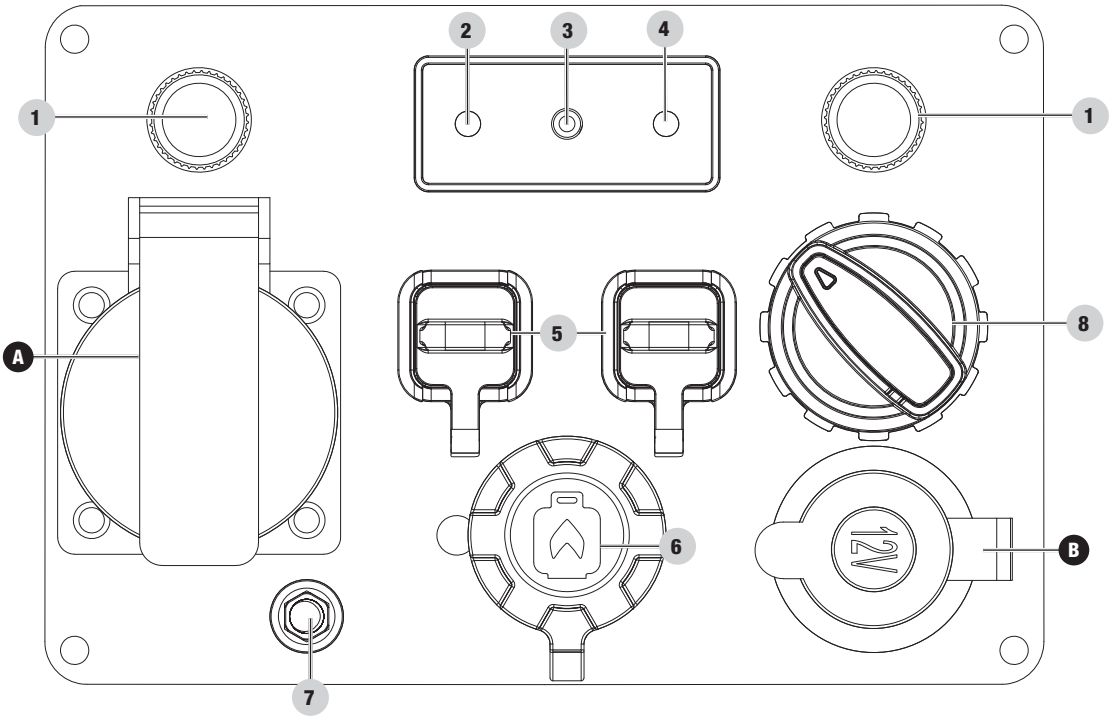

1. **Kretsbrytare (tryckåterställning)** – Skyddar generatorn mot elektrisk överbelastning.
2. **Knapp för ekonomiläge** – aktiverar/inaktiverar automatisk tomgångsreglering.
3. **Varningslampa för låg oljenivå** – När den lyser stängs motorn av. Kontrollera oljenivån.
4. **Återställningsknapp för växelströmsöverbelastning** – Används för att åter strömsätta uttag efter överbelastningsfel.
5. **Parallella utgångar** – används för att göra två växelriktare parallella tillsammans för att öka uteffekten (parallellsats säljs separat).
6. **Gasolintag** – Används för att ansluta gasolkällan till generatorn.
7. **Jordanslutning** – Hör med en elektriker om lokala bestämmelser för jordning.
8. **Dekal för bränsleväljare** – Används för att slå på bensin- eller gasolkällan, använda chokeplåten och stänga motorn

UTTAG		
A		**220 V AC, 16 A** Får användas för matning av elström för drift av 220 V AC, 16 A, enfas, 50 Hz elektriska laster.
B	DC	**12 V DC, 8 A (bilar)** Får användas för matning av elström för drift av 12 V DC, 8 A elektriska laster.

⚠ VARNING

Använd inte enheten när den är ansluten till 12 V DC-uttaget. Långvarig exponering för motoravgaser kan orsaka allvarliga skador och död. När en enhet laddas ska den inte placeras på generatorns avgassida. Extrem hetta som orsakas av avgaser kan skada enheten och utgöra en möjlig brandrisk.

SE

Delar som ingår

Tillbehör

0,7 m (2,3 fot) gasolslang med regulator	1
regulator	1
Motorolja	16.9 fl. oz. (500 ml)
Oljetratt	1
12 V DC batteriladdningskabel	1
12 V DC USB-adapter	1
Tändstiftsuttag	1

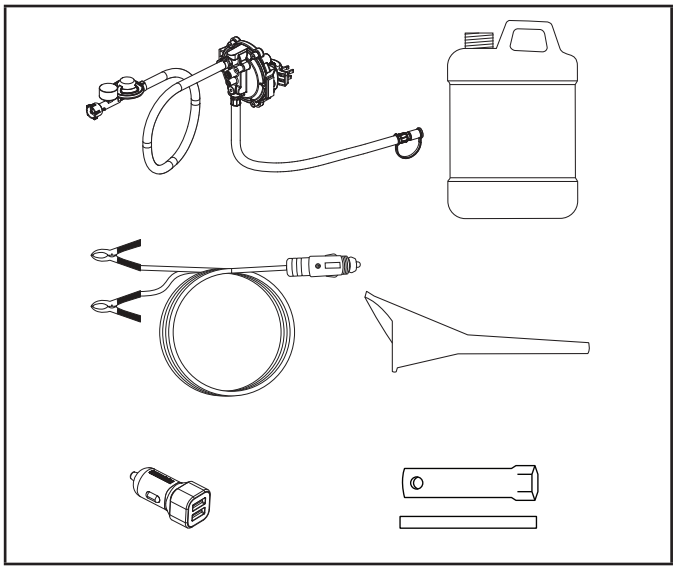

MONTERING

Generatorn kräver en viss montering. Denna enhet levereras från vår fabrik utan olja. Den måste servas ordentligt med bränsle och olja innan den används.

Om du har några frågor om monteringen av generatorn, vänligen kontakta vår Technical Support Team på 44(0)-1942-715-407. Se till att ha ditt serienummer och modellnummer till hands.

Uppackning

1. Lägg leveransförpackningen på ett stabilt och plant underlag.
2. Ta bort allting ur kartongen förutom generatorn.
3. Använd bärhandtagen på enheten för att försiktigt lyfta ut generatorn ur lådan. Det rekommenderas att två personer lyfter samtidigt.

Fyll på motolja (medföljer)

⚠ FÖRSIKTIGHET

Försök INTE starta eller dra igång motorn innan den har fyllts på ordentligt med rekommenderad mängd och typ av olja. Skador på generatorn till följd av att dessa instruktioner inte har följts gör garantin ogiltig.

OBSERVERA

Generatorns rotor har ett förseglat, smörjt kullager som inte kräver någon ytterligare smörjning under kullagrets hela livslängd.

OBSERVERA

Rekommenderad oljetyp för vanlig användning är **10 W-30-motorolja som medföljer**.

Om generator körs i extrema temperaturer, se följande tabell för rekommenderad motoroljetyp.

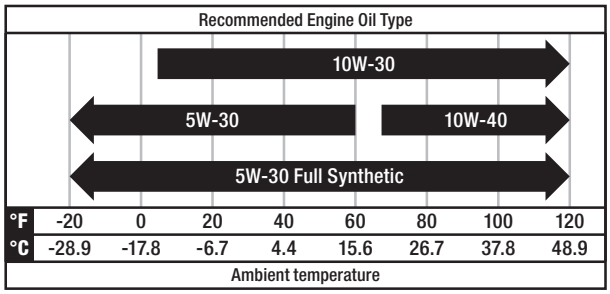

1. Placera generatorn på ett plant och jämnt underlag.
2. Lossa på skyddets fästen och ta bort underhållsskyddet.

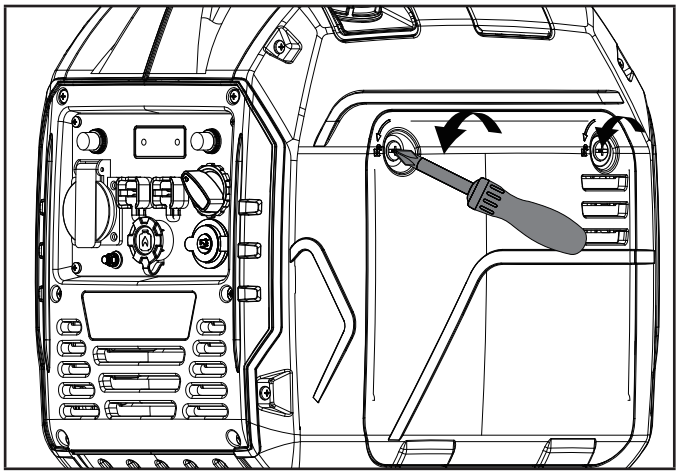

3. Ta bort oljelocket/oljestickan när olja ska fyllas på.
4. Använd en tratt och fyll på 16.9 fl. oz. (500 ml) olja (medföljer). ÖVERFYLL INTE. Sätt tillbaka oljelocket/oljestickan och fäst underhållsskyddet.

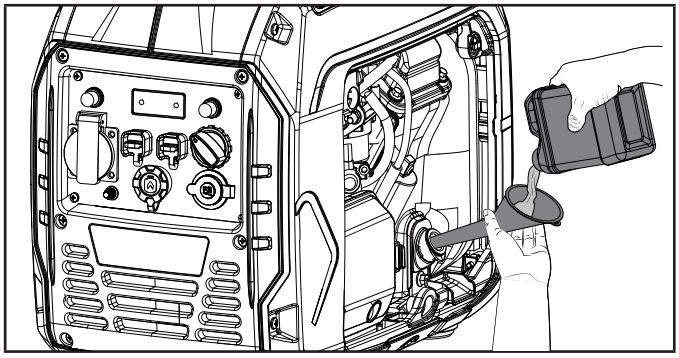

5. Kontrollera oljenivåerna dagligen och fyll på vid behov.

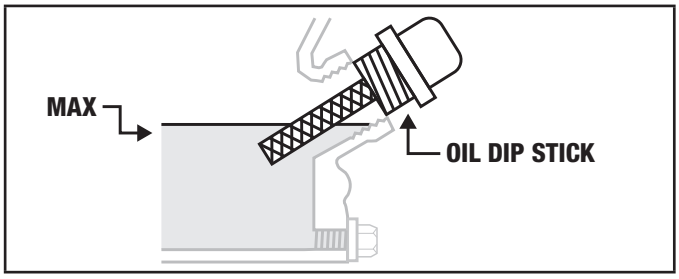

OBSERVERA

När oljan har fyllts på bör en avsyning visa olja upp till ca 1–2 gängor från att rinna ut ur påfyllningshålet.

Om du använder en oljesticka för att kontrollera oljenivån ska du INTE skruva in oljestickan när du gör kontrollen.

⚠ FÖRSIKTIGHET

Fyll INTE på för mycket olja eftersom det kan leda till att motorn skadas och läckage från toppen.

SE

OBSERVERA

Kontrollera oljenivån ofta under inkörningsperioden.
Se avsnittet Underhåll för rekommenderat underhållsintervall.

FÖRSIKTIGHET

Motorn är försedd med en lågnivåavstängning och kommer att stanna när oljenivån i växellådan kommer under gränsnivån.

OBSERVERA

De första fem körtimmarna är enhetens inkörningsperiod. Kör på eller under 50 % av den nominella effekten under inkörningsperioden och variera lasten då och då så att statorlindningen blir varm och svalnar. Genom att variera lasten alterneras motorvarvtalet aningen, vilket hjälper kolvringarna att sätta sig. Byt olja efter de första fem timmarnas inkörningsperiod.

OBSERVERA

Syntetisk olja får användas efter de första fem timmarnas inkörningsperiod. Användning av syntetisk olja minskar inte det rekommenderade intervallet för oljebyte. Helsyntetisk 5 W-30-olja underlättar start i kalla miljöer < 5 ºC (41 ºF).

Fyll på bränsle: Bensin

Använd ren, ny, blyfri bensin av standardtyp med ett lägsta oktantal på 85 och en etanolhalt på högst 10 % per volym.
E10 E15 E85

Blanda INTE olja med bensin.

1. Ta av bensinlocket.
2. Fyll långsamt på bensin i tanken. Tanken är full när bensin når upp till den röda cirkeln på skärmen. ÖVERFYLL INTE. Bensin kan expandera efter påfyllning. Minst 6,4 mm (1/4 tum) fritt utrymme i tanken krävs för expansion även om mer än 6,4 mm (1/4 tum) rekommenderas. Bensin kan strömma ut ur tanken till följd av expansion om tanken överfylls och det kan påverka generatorns driftstabilitet.

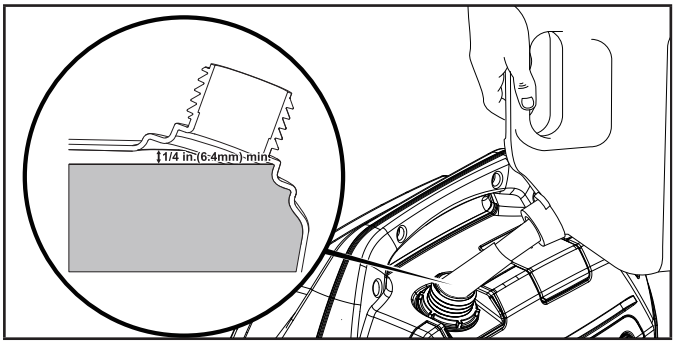

3. Skruva på bensinlocket och torka bort eventuellt spill.

FÖRSIKTIGHET

Använd vanlig blyfri bensin med ett lägsta oktantal på 85 och en etanolhalt på högst 10 % per volym.

Tänd INTE cigaretter och rök inte när du fyller tanken.

Blanda INTE olja och bensin.

Överfyll INTE tanken. Fyll upp tanken till ca 6,4 mm (1/4 tum) från tankens överdel så att bensinen kan expandera.

Pumpa INTE in bensin direkt i generatorn vid pumpen. Använd en godkänd bränslebehållare för att fylla på bensin i generatorn.

Fyll INTE på tanken inomhus.

Fyll INTE tanken när motorn är igång eller är varm.

VARNING

Att fylla på bensin för fort genom bränslesilen kan leda till att bensin sprutar ut på generatorn och användaren under påfyllning.

OBSERVERA

Generatorn fungerar bra med 10 % eller mindre etanolblandad bensin. Vid användning av etanolbensinblandningar är några saker värda att notera:

- Etanol-/bensinblandningar kan absorbera mer vatten än ren bensin.
- Dessa blandningar kan eventuellt separera och lämna vatten eller en vattenliknande gegga i tanken, bränsleventilen och förgasaren. Den förorenade bensinen kan sugas in i förgasaren och orsaka skada på motorn och/eller orsaka potentiell fara.
- Om en bränslestabilisator används måste du bekräfta att den är gjord för att fungera med etanolbensinblandningar.
- Tillverkarens garanti täcker inte skador eller faror som uppkommit genom användning av olämplig bensin, felaktigt förvarad bensin och/eller olämpligt sammansatta stabilisatorer.

Efter varje användning bör bensintillförseln alltid stängas av och motorn köras tills bensinen är slut.
Se Förvaringsinstruktioner vid längre period utan användning.

Fyll på bränsle: Propan (LPG)

1. Bekräfta att vredet är i läget OFF.
2. Om det är en ny gasolflaska som används ska plastlocket tas bort från flaskventilen.
3. Anslut gasolslangmonteringen (medföljer) till gasolflaskans ventil och spänn för hand.
4. Ta bort gummistöveln som täcker propananslutningsporten på växelriktaren.
5. Linjera plastfingret på hanslangsbeslaget på gasolslangmonteringen med springan bredvid honsnabbanslutningskopplingen på växelriktaren.
6. För in slangbeslaget i snabbanslutningskopplingen och tryck in den tills ett klick hörs och utsidans krage på snabbanslutningskopplingen flyttas framåt.

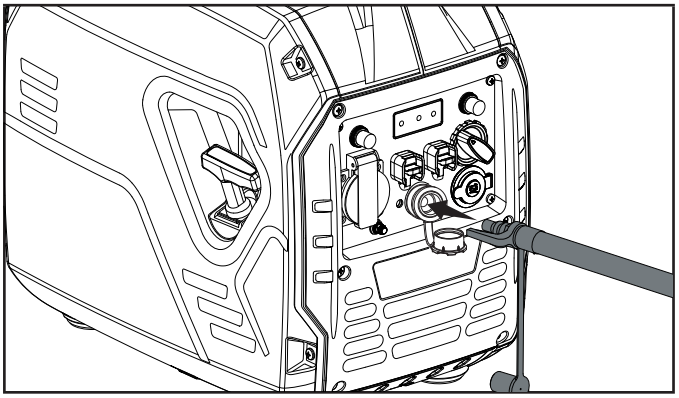

7. Kontrollera alla anslutningar för läckage genom att applicera en lösning av tvål och vatten på beslagen. Bubblor som uppträder eller bubblor som växer indikerar att det finns en läcka. Om det finns en läcka vid ett beslag stänger du av ventilen på flaskan och drar åt beslaget. Öppna ventilen igen och kontrollera beslaget med tvål- och vattenlösning. Du får inte använda generatorn och ska kontakta kundtjänst om läckan finns kvar eller den inte finns vid ett beslag.

OBSERVERA

- Den gasolslang som medföljer enheten fungerar med gasoltankar om 9 och 13,6 kg (9 och 30 pund).
- Verifiera att nykvalificeringsdatumet på flaskan inte har förfallit.
- Alla nya flaskor måste tömmas på luft och fukt före fyllning. Använda flaskor som inte har täppts igen eller hållits stängda måste också rengöras.
- Tömningen ska utföras av en gasolleverantör. (Flaskor från en bytesleverantör bör redan ha tömts och fyllts på korrekt).
- Placera alltid flaskan så att anslutningen mellan flaskans ventil och generatorns inlopp inte orsakar tvära böjningar eller veck i gasolslangen.

⚠ FÖRSIKTIGHET

Låt inte barn manipulera eller leka med gasolflaskan eller slanganslutningarna.

⚠ FÖRSIKTIGHET

Använd godkända gasolflaskor utrustade med en OPD-ventil (överfyllningsskydd). Håll alltid flaskan i vertikalt läge med ventilen högst upp och installerad på marknivå på en plan yta. Flaskor får inte installeras nära någon värmekälla och bör inte utsättas för sol, regn eller damm. Stäng av flaskventilen och generatorns gasolventil samt koppla bort flaskan vid transport och lagring. Täpp igen utloppet, vanligtvis med ett plastlock, om sådant finns. Håll flaskor borta från värme och i ett ventilerat utrymme när de är i ett fordon.

⚠ VARNING

Om det finns en stark lukt av gasol: Stäng flaskans ventil. Kontrollera alla anslutningar för läckage genom att applicera en lösning av tvål och vatten på beslagen. Bubblor som uppträder eller bubblor som växer indikerar att det finns en läcka. Du får varken röka eller tända en cigarett. Kontrollera inte heller läckor med hjälp av en tändsticka, öppen eldkälla eller tändare. Om ett läckage upptäcks ska en kvalificerad tekniker kontaktas för att inspektera och reparera gasolsystemet innan generatorn används.

Jordning

Generatorn måste vara korrekt ansluten till lämplig jord för att förhindra elstötar.

⚠ VARNING

Om generatorn inte jordas ordentligt kan det leda till elstötar.

Det finns en jordanslutning som är ansluten till generatorns panel (se Reglage och funktioner för information om var anslutningen sitter). Vid fjärrjordning ska en kraftig koppartråd (minst 12 AWG) anslutas mellan generatorns jordanslutning och en kopparstång nerkörd i marken. Vi rekommenderar starkt att du anlitar en behörig elektriker för att säkerställa att lokala elektriska standarder följs.

Flytande neutral krets*

- Den neutrala kretsen **ÄR INTE** elektriskt ansluten till generatorns ram/jord.
- Generatorn (statorlindningen) är isolerad från ramen och från växelströmsuttagets jordningsstift.
- Elektriska enheter som kräver en anslutning med jordningsstift kommer inte att fungera om jordningsstiftet inte fungerar.

SE

Neutral kopplad till ramen*

– Den neutrala kretsen **ÄR** elektriskt ansluten till generatorns ram/jord.

– Generatorns systemjord kopplas till det nedre tvärstaget under växelströmsgeneratorn. Systemjorden är ansluten till AC-neutralledaren.

**Se avsnittet för specifikationer avseende typ av jordning.*

DRIFT

Placering av generatorn

⚠ VARNING

Använd ALDRIG generatorn inomhus. Detta innefattar byggnader, garage, källare, kryputrymmen, förråd, inhägnader eller bås, slutna utrymmen eller fordon, inklusive generatorutrymmen i husbilar eller husvagnar.

Generatorn får ALDRIG startas eller användas baktill på en SUV, husbil, släpvagn, lastbilsflak (vanligt, platt eller på annat sätt), under trappor, i trapphus, bredvid väggar eller byggnader eller på någon annan plats som inte möjliggör tillräcklig kylning av generatorn och/eller att avgaser från ljuddämparen har fritt utlopp.

Generatorn får INTE användas eller förvaras under våta väderförhållanden som regn eller snö. Om en generator används i våta förhållanden kan det leda till allvarlig skada eller döden på grund av dödlig elstöt.

I en del länder måste generatorn registreras hos det lokala allmännyttiga företaget när den används på byggplatser och kan lyda under fler regler och förordningar. Hör därför med de kommunala myndigheterna om vad som gäller där du bor.

Generatorer ska alltid stå på en plan och jämn yta (även om de inte är i drift).

Generatorer måste ha minst 1,5 m (5 fot) fritt avstånd från allt brännbart material.

Generatorer måste även ha minst 91,4 cm (3 fot) fritt luftflöde på alla sidor för att tillräcklig kylning, underhåll och service ska kunna ske/ges.

Ställ alltid generatorn på en välventilerad plats. Placera ALDRIG generatorn nära ventiler eller insug där avgaser kan sugas in i bebodda eller slutna utrymmen.

Ta alltid hänsyn till vind- och luftströmmar när du placerar generatorn.

Låt alltid generatorer svalna ordentligt före transport eller förvaring.

Om inte säkerhetsåtgärderna följs ordentligt kan det leda till personskador, skador på generatorn och göra tillverkarens garanti ogiltig.

⚠ VARNING

Under användning kommer ljuddämparen och avgaserna att bli varma. Om avkylningen och luftutrymmet inte är tillräckligt eller om generatorn är blockerad eller instängd kan temperaturerna bli extremt höga och orsaka eldsvåda.

Spänningsskydd

Elektroniska enheter, inklusive datorer och många programmerbara apparater, använder komponenter som är utformade för att fungera inom ett begränsat spänningsintervall, och de kan påverkas av tillfälliga variationer i spänningen. Trots att det inte finns något sätt att förhindra tillfälliga variationer i spänningen finns det sätt att skydda känslig utrustning.

– Installera ett UL1449-godkänt (SS-EN 61643-11) överspänningsskydd på de uttag som matar ström till känslig utrustning. Överspänningsskydd finns som enkeluttag eller multiuttag. De är konstruerade för att skydda mot i princip alla kortvariga spänningsvariationer.

Att starta motorn: bensin

1. Se till att generatorn står på ett plant och jämnt underlag.
2. Koppla ur alla elektrisk laster från generatorn. Starta eller stanna inte generatorn när elektrisk utrustning är ansluten och påslagen.
3. Vrid bränsleventilationsspaken till läget ”ON”.

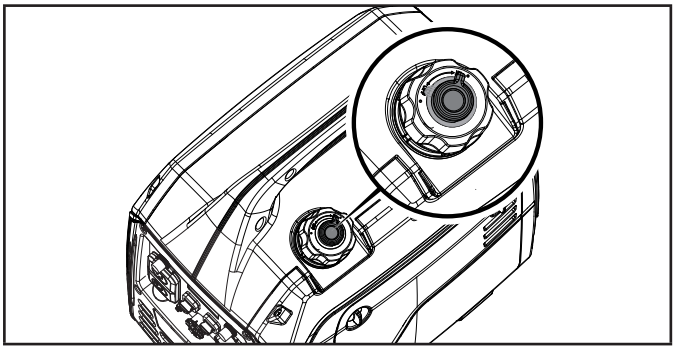

Start av kall motor

4. Vrid vredet till läget ”CHOKE”.

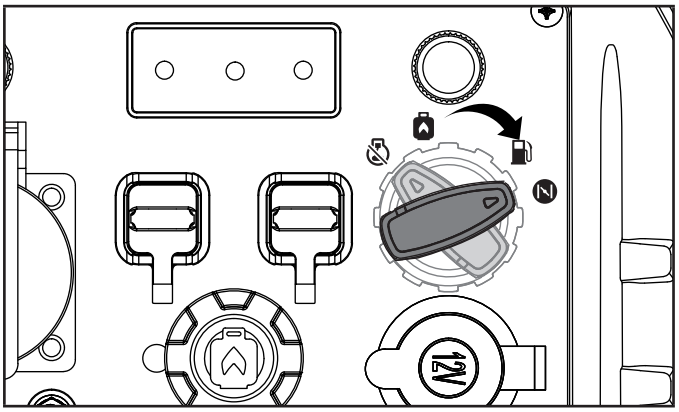

5. Dra långsamt i startsnöret tills du känner motstånd och dra då snabbt.

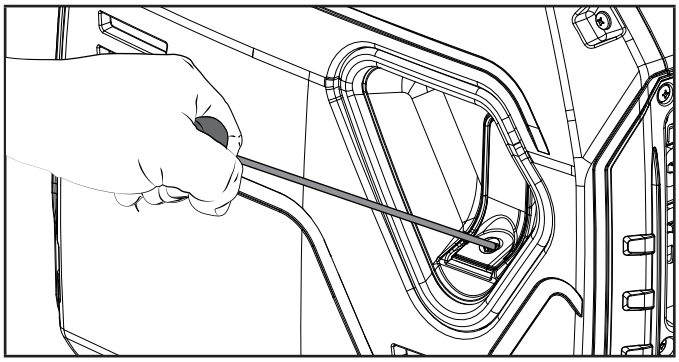

6. Medan motorn blir varm vrider du vredet till läget ”RUN” med bensin.

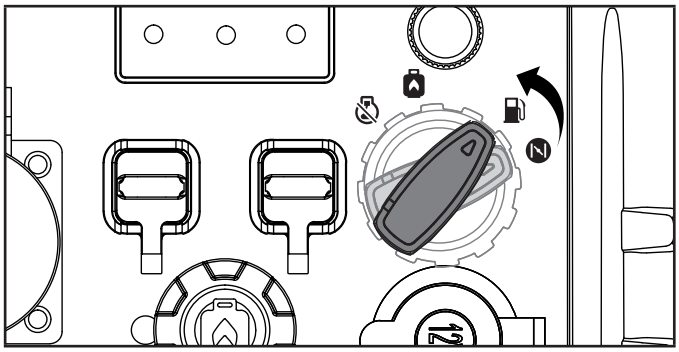

Start av varm motor

7. Vrid vredet till läget ”RUN” med bensin.

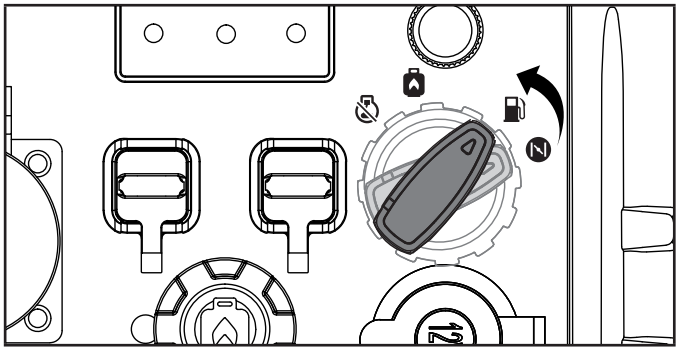

8. Dra långsamt i startsnöret tills du känner motstånd och dra då snabbt.

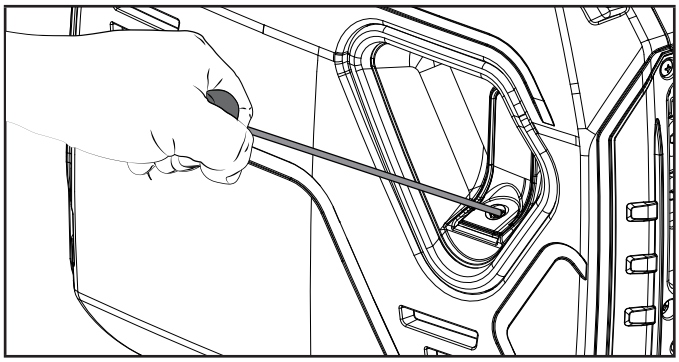

SE

OBSERVERA

Håll vredet i läget ”CHOKE” för endast en dragning med dragsnöret. Om generatorn inte startar vid första försöket ska vredet vridas till läget ”RUN” med bensin under de nästföljande tre startförsöken. För mycket choke leder till problem med tändstiftet och att motorn flödas för mycket. Det leder till att motorn inte startar.

OBSERVERA

För start med bensin i kall väderlek < 59 °C (15 °F): måste vredet vara i läget ”CHOKE”. Choka inte för mycket. Så snart som motorn startat för du vredet till läget ”RUN” med bensin.

OBSERVERA

Om motorn startar, men inte fortsätter att gå, ska du kontrollera att generatorn verkligen står på ett plant och jämnt underlag. Motorn är försedd med en sensor för låg oljenivå som förhindrar att motorn körs när oljenivån kommer under den kritiska nivån.

Att starta motorn: propan (LPG)

1. Se till att generatorn står på ett plant och jämnt underlag.
2. Koppla ur alla elektrisk laster från generatorn. Starta eller stanna inte generatorn när elektrisk utrustning är ansluten och påslagen.
3. Anslut gasolslangen till generatorn och gasolflaskan. Se avsnittet *”Fyll på bränsle: propan (LPG)”* i bruksanvisningen.
4. Öppna gasolflaskans ventil helt.

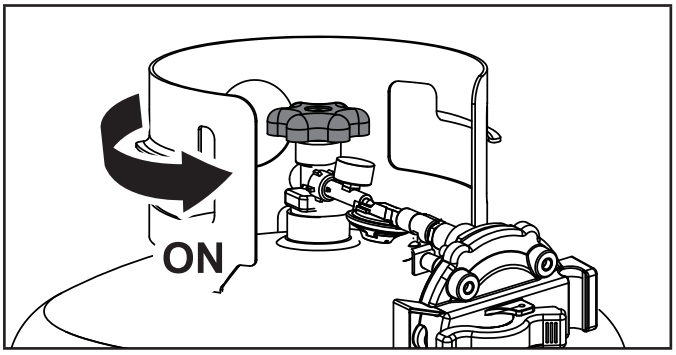

5. Vrid vredet till läget ”CHOKE”.

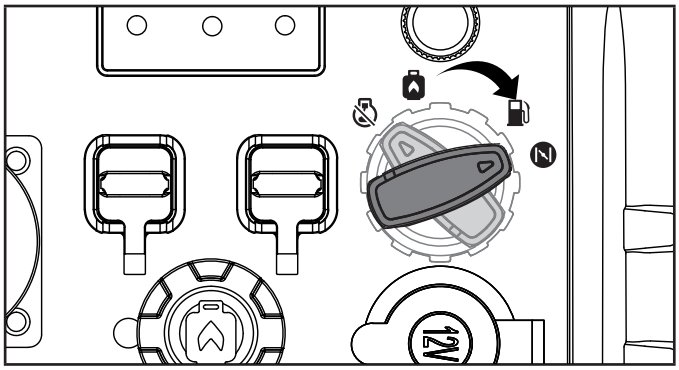

7. Dra i startsnöret två eller tre gånger

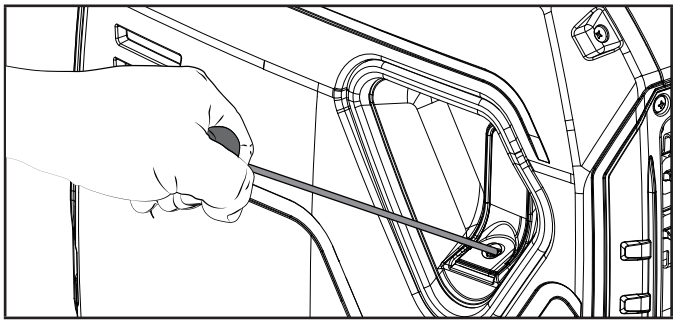

8. Vrid vredet till läget ”RUN” med propan.

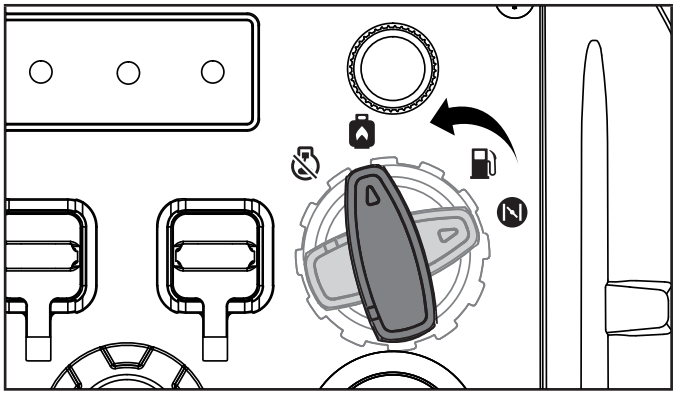

9. Dra långsamt i startsnöret tills du känner motstånd och dra då snabbt.

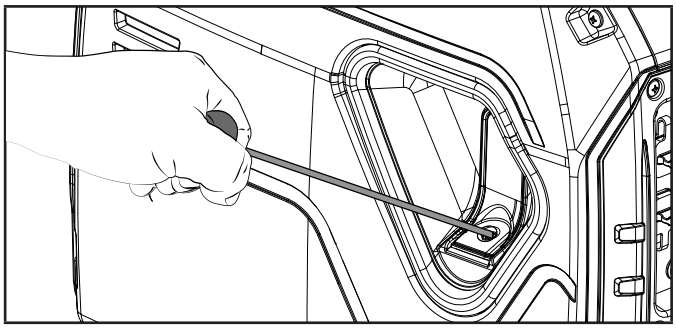

10. Anslut enheterna.

OBSERVERA

Om motorn startar, men inte fortsätter att gå, se till att generatorn verkligen står på en platt jämn yta. Motorn är försedd med en sensor för låg oljenivå som förhindrar att motorn körs när oljenivån kommer under den kritiska nivån.

OBSERVERA

Notera att frost på gasolflaskor och regulatorer är vanligt under drift och är normalt inte en indikation på ett problem. Gasol expanderar när den förångas och stiger från flaskan till generatorns motor. Den mängd frost som bildas kan påverkas av flaskans storlek, mängden gasol som används, luftfuktighet och andra driftsförhållanden.

I ovanliga situationer kan frosten begränsa gasolflödet till generatorn vilket resulterar i försämrad prestanda. Om flaskans temperatur exempelvis sjunker till en mycket låg nivå minskar också den hastighet vid vilken gasolen förångas, och då kan inte tillräckligt med bränsle ges till motorn. Detta är inte en indikation på ett problem med generatorn, utan endast ett problem med gasolflödet från flaskan. Om generatorns prestanda verkar försämras samtidigt som isbildning upptäcks på tankventil, slang eller regulator, kan vissa åtgärder vidtas för att eliminera detta symptom.

I dessa sällsynta situationer kan det vara till hjälp att minska eller eliminera effekterna av det kalla bränslesystemet genom att göra något av följande:

- Byt bränsleflaskor för att låta den första flaskan värmas upp och upprepa sedan detta vid behov.
- Placera flaskan i slutet av generatorn nära handtaget, där luft från motorfläkten strömmar ut från generatorn. Denna luft upphettas en aning när den flödar över motorn. Flaskan får inte placeras i ljuddämparens utloppsväg.
- Flaskan kan värmas tillfälligt genom att hälla varmt vatten över dess ovansida.

Anslutning av elektriska laster

Låt motorn stabiliseras och varmköras i några minuter efter start.

Koppla in och starta de önskade elektriska lasterna på 220 V, AC enkelfas, 50 Hz.

- Anslut INTE trefaslaster till generatorn.
- Överbelasta INTE generatorn.

VARNING

Glöm inte att apparaterna ska kopplas direkt till generatorn och att generatorns elkabel aldrig får kopplas till ett eluttag eller anslutas till strömbrytarpanelen i ditt hem. Att ansluta en generator till ditt hems elbolags elledningar eller till en annan kraftkälla, vilket kallas ”återmatning”, är ett farligt tillvägagångssätt som är olagligt i många länder.

Om detta görs på felaktigt sätt kan det skada generatorn och apparaterna samt orsaka att du eller underhållsarbetare får allvarliga skador eller dör när de försöker återställa strömmen under ett driftsavbrott i grannskapet och då oväntat kan stöta på högspänning på ledningen och få en dödlig elstöt.

Oavsett om några skador sker eller inte kan du få böter och elbolaget kan stänga av elleveranserna till ditt hem om det visar sig att detta tillvägagångssätt har skett i ditt hem och du då inte har följt gällande lagar och regler.

Om generatorn ansluts till en byggnads elsystem måste dessa anslutningar isolera generatorns el från bolagets el. Du är ansvarig för att se till att din generators elektricitet inte återmatas in i elbolagets elledningar. Dessa anslutningar måste uppfylla alla gällande lagar och regler – rådgör med ditt elbolag eller en behörig elektriker om vad som gäller vid installation av denna anslutning.

Överlasta inte generatorn

Kapacitet

Följ dessa enkla steg för att räkna ut vilken mängd watt som krävs för drift och start av den utrustning du vill köra:

1. Välj de elektriska enheter som du tänker köra samtidigt.
2. Summera effektvärdena för dessa enheter. Detta är den effekt du behöver för att hålla dina enheter igång.
3. Fastställ den högsta starteffekten för alla enheter som identifierades under steg 1. Lägg till detta tal till summan du fick ihop i steg 2. Starteffekten är den extra effekt som behövs för att starta viss elektriskt driven utrustning. Följ stegen i stycket ”Effekthantering” för att säkerställa att endast en enhet i taget startas.

Strömhantering

Använd följande formel för att omvandla spänning och strömstyrka till watt:

Volt × ampere = watt

SE

Följ dessa steg för att förlänga livslängden på din generator och på inkopplade enheter när du ökar på den elektriska lasten:

1. Starta generatorn utan någon elektrisk last inkopplad.
2. Låt motorn gå i några minuter för att bli varm.
3. Koppla in och starta den första enheten. Det är bäst att ansluta den enhet som ger störst last först.
4. Låt motorn stabilisera sig.
5. Koppla in och starta nästa enhet.
6. Låt motorn stabilisera sig.
7. Upprepa steg 5–6 för varje extra enhet.

OBSERVERA

Överskrid aldrig den angivna kapaciteten när du kopplar in laster till generatorn.

Ekoläge (ekonomiläge)

Omkopplaren för ekoläge kan aktiveras för att slå på ekonomikontrollen för att minimera bränsleförbrukning och buller när du använder enheten under perioder med minskad elektrisk uteffekt. Med ekoläget går motorn på tomgång under perioder då den inte används.

Motorvarvtalet återgår till normal nivå när en elektrisk last ansluts. När omkopplaren för ekoläge stängs av går motorn kontinuerligt med normalt varvtal.

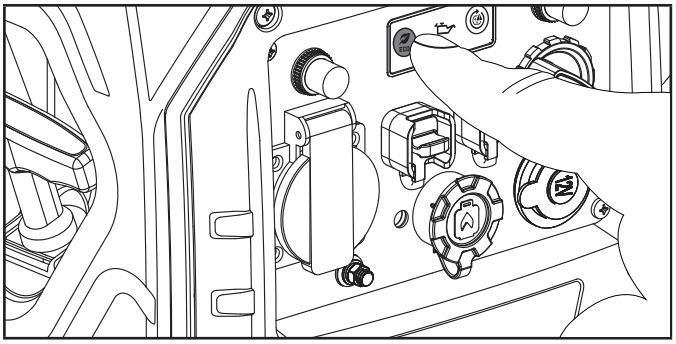

FÖRSIKTIGHET

Under perioder med hög elektrisk belastning eller tillfälliga strömvariationer ska ekoläget vara avstängt.

12 V DC-uttag av biltyp

12 V DC-uttaget/uttagen kan användas med tillhandahållna tillbehör och andra 12 V DC-kontakter för bilar som finns i handeln. Likströmsuttaget är oreglerat och kan skada vissa produkter. Kontrollera att enhetens inspänningsintervall är minst 12–24 V DC. Stäng av ekonomiläget när du använder likströmsuttaget.

VARNING

Använd INTE både AC och DC tillsammans. Det skadar generatorn och antagligen utrustningen.

Använd INTE en enhet när den är inpluggad i ett uttag på 12 V DC eftersom det är oreglerat och kommer att skada utrustningen.

Denna port för 12 V DC är avsedd för batteriladdning och är oreglerad.

Långvarig exponering för motoravgaser kan orsaka allvarliga skador och död.

FÖRSIKTIGHET

När en enhet laddas ska den inte placeras på generatorns avgassida. Extrem hetta som orsakas av avgaser kan skada enheten och utgöra en möjlig brandrisk.

Batteriladdning

8. Innan batteriladdningskabeln (medföljer inte) ansluts till ett batteri som är installerat i ett fordon ska batterijordkabeln kopplas från den negativa batteripolen (-).
9. Anslut batteriladdningskabeln till generatorns 12 V DC-uttag.
10. Anslut den röda (+) batteriladdningskabeln till den röda (+) batteripolen.
11. Anslut den svarta (-) batteriladdningskabeln till den svarta (-) batteripolen.
12. Starta generatorn.

Viktigt: Uttaget på 12 V DC får ENDAST användas med en 12 V DC batteriladdningskabel. 12 V DC-uttaget är oreglerat och kan skada andra 12 V DC-produkter. När 12 V DC-uttaget används ska omkopplaren för ekonomiläget vridas till läget ”OFF”. Se till att alla elektriska enheter inklusive ledningarna och kontaktanslutningarna är i gott skick innan de ansluts till generatorn.

FÖRSIKTIGHET

Starta inte fordonet medan batteriladdningskabeln är ansluten och generatorn är igång. Batteriet får inte ett effekttillskott. Fordonet eller generatorn kan skadas. Ladda endast ventilerade våta blysyrebatterier. Andra typer av batterier kan spricka och orsaka personskador eller materiella skador.

OBSERVERA

Se till att alla elektriska enheter inklusive ledningarna och kontaktanslutningarna är i gott skick innan de ansluts till generatorn.

Parallell användning

Denna Champion-modell 92001i-DF-EU är redo för parallell användning och kan användas parallellt med en annan Champion-enhet för att öka den sammanlagda tillgängliga effekten. Ett parallellpaket (säljs separat) krävs för parallell användning. Om du vill få en lista över kompatibla modeller eller beställa ett parallellpaket kan du ringa kundtjänst eller besöka www.championpowerequipment.co.uk

Detaljerade anvisningar för installation av parallellpaket och drift av de anslutna generatorerna finns i parallellpaketets bruksanvisning.

Stänga av motorn

Bensin

1. Stäng av och koppla ur alla elektriska laster. Starta eller stanna inte generatorn när elektrisk utrustning är ansluten och påslagen.
2. Låt generatorn köras utan last i några minuter för att stabilisera den interna temperaturen i motorn och generatorn.
3. Vrid bränsleventilationsspaken till läget ”OFF”.

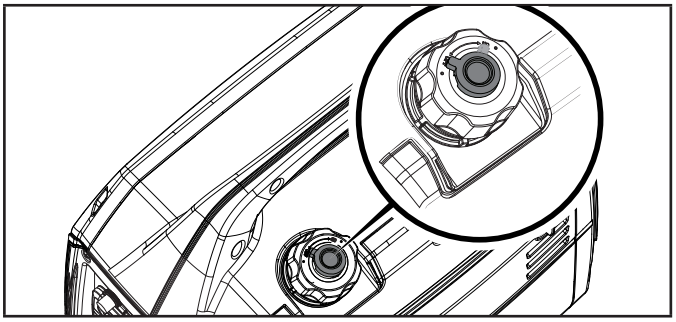

4. Vrid vredet moturs till läget ”STOP”.

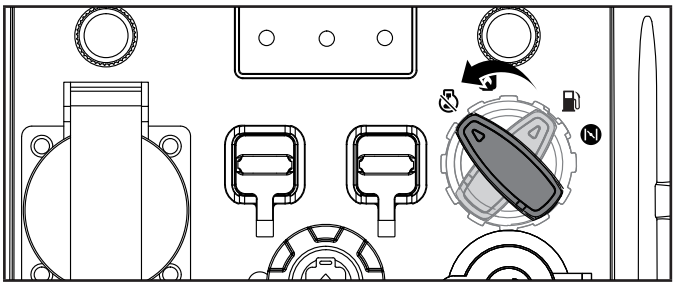

Viktigt! Se alltid till att vredet och bränsleventilen ´på bränslelocket är i läget ”OFF” när generatorn inte används.

Propan

1. Stäng av och koppla ur alla elektriska laster. Starta eller stanna inte generatorn när elektrisk utrustning är ansluten och påslagen.
2. Låt generatorn köras utan last i några minuter för att stabilisera den interna temperaturen i motorn och generatorn.
3. Stäng bränsleventilen på gasolflaskan.

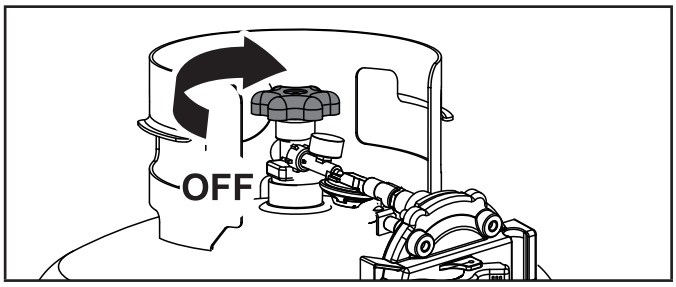

4. Vrid vredet moturs till läget ”STOP”.

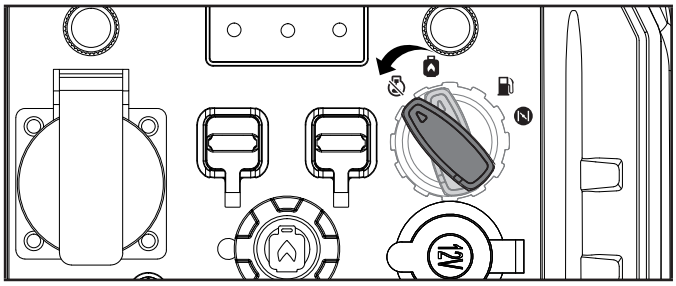

OBSERVERA

Se avsnittet Förvaring för information om korrekt förvaring av motor och bränsle om motorn inte ska användas under period på två (2) veckor eller längre.

Att flytta generatorn

- Slå ALLTID av generatorn och se till att bränsleventilen är stängd.
- För att generatorn ska kunna hanteras säkert ska du ALLTID se till att motorn och ljuddämparen får svalna (oftast 15–30 minuter).
- Lyft upp enheten i bärhandtaget och flytta den till önskad plats.
- Se till att du inte tappar enheten eller slår till den. Den får inte heller placeras under tunga föremål.
- Om inte dessa instruktioner följs kan det leda till personskada eller att generatorn skadas.

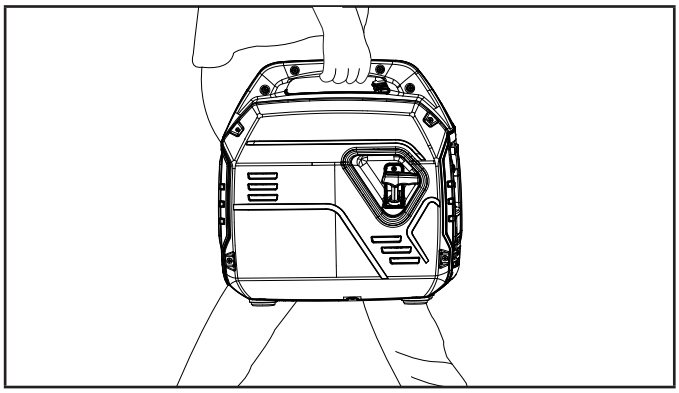

SE

Drift vid hög höjd

Lufttätheten vid hög höjd är lägre än vid havsnivån. Motoreffekten minskar när luftmassan och luftbränsleförhållandet minskar. Motoreffekten och generatorns effekt minskar cirka 3,5 % för varje 300 meters (1 000 fot) höjd över havet. Vid höga höjder kan även avgasutsläppen öka på grund av ökad anrikning av luftbränsleförhållandet. Andra effekter av hög höjd kan vara svår start, ökad bränsleförbrukning och nedsmutsade tändstift.

För att mildra andra problem med hög höjd än den naturliga effektförlusten kan CPE tillhandahålla ett förgasarhuvudmunstycke för höga höjder. Du kan få det alternativa huvudmunstycket och installationsinstruktioner genom att kontakta vår Technical Support Team. Installationsinstruktionerna finns också där Teknisk bulletin finns på CPE:s webbplats.

Artikelnummer och rekommenderad lägsta höjd för användningen av förgasarhuvudmunstycket på hög höjd listas i följande tabell.

För att kunna välja rätt huvudmunstycke för höga höjder måste förgasarmodellen kunna identifieras. Därför finns en kod stämplad på förgasarens sida. Välj rätt artikelnummer för munstycke på hög nivå som motsvarar den förgasarkod som finns just på din förgasare.

Förgasar-kod	Hög höjd Munstyckets artikelnummer	Minimi- höjd
100160764	100005742	3 000 m (914 fot)
	100030032	6 000 m (1 829 fot)

⚠ VARNING

Att använda det alternativa huvudmunstycket vid höjder som är lägre än den rekommenderade minimihöjden kan skada motorn. För användning vid lägre höjder måste det levererade huvudmunstycket användas. Att använda motorn med fel motorkonfiguration på en given höjd kan öka dess utsläpp och minska bränsleeffektivitet och prestanda.

UNDERHÅLL

Se till att generatorn hålls ren och att den förvaras på lämpligt sätt. Använd endast enheten på ett plant, jämnt underlag i en ren, torr användningsmiljö. Utsätt INTE enheten för extrema förhållanden, onormalt mycket damm, smuts, fukt eller korrosiva ångor.

⚠ VARNING

Använd eller kör aldrig en skadad eller trasig generator.

⚠ VARNING

Olämpligt underhåll medför att garantin slutar gälla.

OBSERVERA

När det gäller utsläppskontrollenheter och -system ska du läsa och förstå ditt ansvar för service enligt med vad som anges i garantivillkoren för utsläppskontroll i denna bruksanvisning.

Ägaren/användaren är ansvarig för allt periodiskt underhåll.

Genomför allt underhåll på utsatt tid.

Åtgärda alla problem innan generatorn används.

För service av eller hjälp med delar kan du kontakta vår Technical Support Team på +46 (0)31280985.

Rengöring av generatorn

⚠ FÖRSIKTIGHET

Spruta INTE vatten direkt på generatorn.

Vatten kan komma in i generatorn via kylöppningarna och skada generatorns lindningar. Vatten kan även förorena bränslesystemet.

1. Använd en fuktig trasa för att rengöra utsidan av generatorn.
2. Använd en mjuk borste för att ta bort smuts och olja.
3. Använd en luftkompressor (25 PSI) för att ta bort smuts och skräp från generatorn.
4. Inspektera alla luftventiler och kylöppningarna för att säkerställa att de är rena och inte är blockerade.

För att förebygga oavsiktlig start av motorn, ta bort och jorda sladden till tändstiftet innan underhåll genomförs.

Byte av motorolja

Byt olja när motorn är varm. Se oljespecifikationen för att välja rätt oljekvalitet för din användningsmiljö.

1. Ställ generatorn på en arbetsbänk eller ett bord.
2. Lossa på skyddets skruvar och ta bort underhållsskyddet.
3. Ta bort oljelocket/oljestickan.

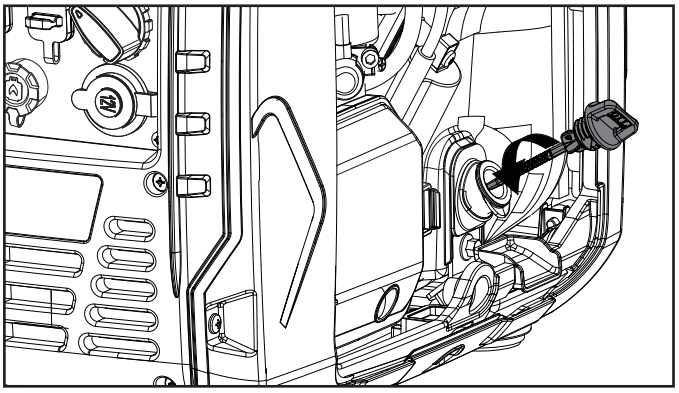

4. Luta generatorn åt ena sidan och låt all olja rinna ut.

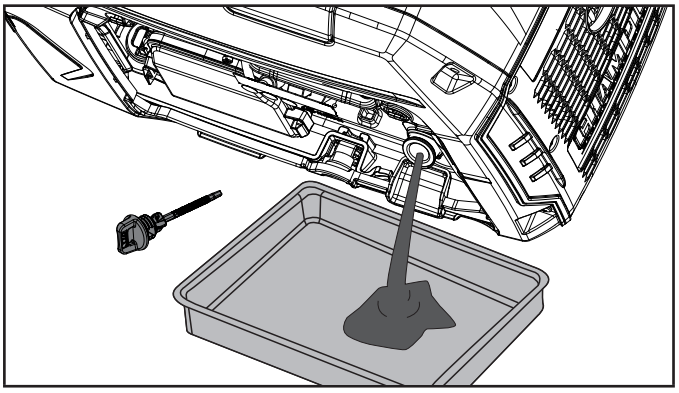

5. Fyll på olja enligt *Fylla på motorolja* i avsnittet *Montering*. ÖVERFYLL INTE. Olja för rutinunderhåll ingår inte.
6. Sätt tillbaka oljelocket/oljestickan och fäst underhållsskyddet.
7. Avfallshantera använd olja vid en godkänd avfallshanteringsstation.

OBSERVERA

När oljan har fyllts på bör en avsyning visa olja upp till ca 1–2 gängor från att rinna ut ur påfyllningshålet. Om du använder oljestickan för att kontrollera oljenivån ska du INTE skruva in oljestickan när du gör kontrollen.

Rengöring och justering av tändstift

1. Ta bort underhållsskyddet.
2. Ta bort tändstiftets åtkomstlock från den övre panelen.

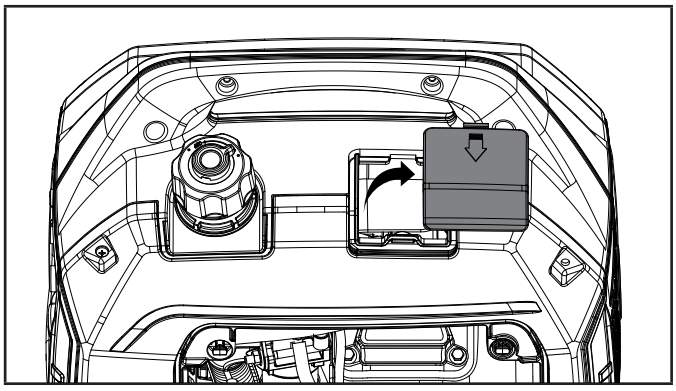

3. Ta bort sladden till tändstiftet från tändstiftet.
4. Använd en tändstiftsnyckel (medföljer inte) eller en 13/16 in. (21 mm) hylsa (medföljer inte) för att ta bort tändstiftet.

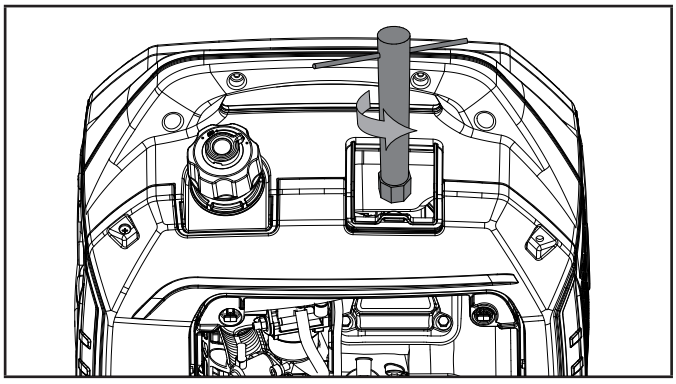

5. Kontrollera elektroden på tändstiftet. Den måste vara ren och får inte vara sliten för att kunna alstra den gnista som krävs för tändning.
6. Kontrollera att tändstiftsgapet är 0.024-0.031 in. (0.6-0.8 mm).

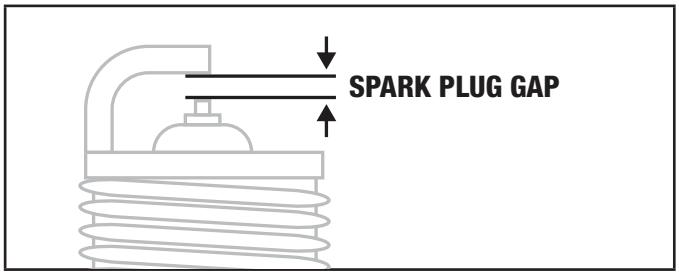

7. Se tändstiftstyper i Specifikationer vid byte av tändstift.
8. Dra åt tändstiftet ordentligt igen.
9. Fäst tändstiftskabeln vid tändstiftet.
10. Sätt tillbaka tändstiftets åtkomstlock och underhållsskydd.

Rengöring av luftfilter

1. Ta bort underhållsskyddet.
2. Hitta luftfiltrets plastskydd och ta bort det genom att nypa samman klämmorna och dra av skyddet.

SE

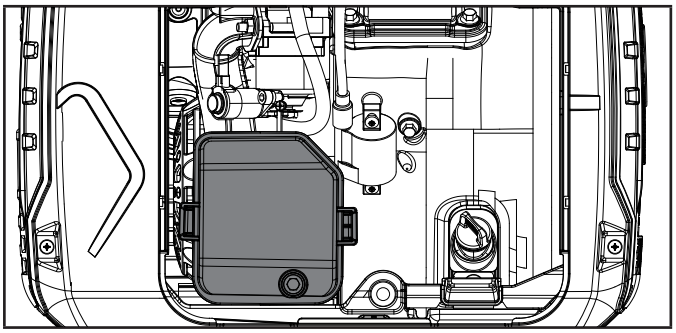

3. Ta bort skumelementet.
4. Tvätta i flytande rengöringsmedel och vatten. Vrid ur ordentligt i en torr trasa.
5. Dränk i ren motorolja.
6. Kläm ihop i en torr, sugande trasa för att ta bort all överflödig olja.
7. Sätt tillbaka filtret i komponenten.
8. Montera luftfilterlocket igen.
9. Sätt tillbaka underhållslocket och dra åt lockets skruvar.

Rengöring av gnistskyddet

1. Låt motorn svalna helt innan underhåll görs på gnistskyddet.
2. Skruva ur de sex skruvar som håller locket på generatorns ljuddämparsida.
3. Skruva ur skruven som håller fast gnistskyddet vid ljuddämparen.
4. Ta bort gnistskyddssilen.
5. Ta försiktigt bort kolrester från gnistskyddets sil med en stålborste.

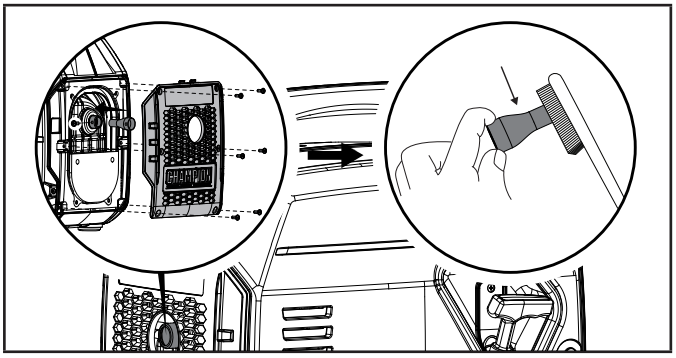

6. Ersätt gnistskyddet om det är skadat.
7. Sätt gnistskyddet på ljuddämparen och sätt fast genom att utföra ovanstående steg i omvänd ordning.

⚠ FÖRSIKTIGHET

Om gnistskyddet inte rengörs påverkas motorns prestanda negativt.

OBSERVERA

Federala och lokala lagar och administrativa krav anger när och var gnistskydd ska användas. Om så anges, krävs gnistskydd om den här generatorn används i National Forest-länder. I Kalifornien får denna generator inte användas på platser med skog, buskar eller gräs om inte motorn är utrustad med gnistskydd.

Justering av regulatorn

⚠ VARNING

Om den fabriksinställda regulatorn manipuleras slutar garantin att gälla.

Luft-/bränsleblandningen är inte justerbar. Om regulatorn manipuleras kan det skada din generator och dina elektriska apparater och det gör garantin ogiltig. Kontakta vår Technical Support Team på +46 (0)31280985 för alla övriga service- och/eller justeringsbehov.

Underhållsschema

Följ de underhållsintervall som anges i följande underhållsschema.

Genomför underhåll på din generator oftare om den används under ogynnsamma förhållanden.

Kontakta vår Technical Support Team på +46 (0)31280985för att få reda på vara närmaste CPE-certifierad servicesäljare finns för de underhållsbehov som din generator eller motor har.

VAR ÅTTONDE TIMME ELLER FÖRE VARJE ANVÄNDNING

- Kontrollera oljenivån
- Rengör runt luftintaget och ljuddämparen
- Kontrollera om det finns läckage på gasolslangen

FÖRSTA FEM TIMMARNA (INKÖRNING)

- Byt olja

VAR 50:E TIMME ELLER ÅRLIGEN

- Rengör luftfiltret
- Byt olja om generatorn används med kraftig last eller i varma miljöer

VAR 100:E TIMME ELLER ÅRLIGEN

- Byt olja
- Rengör/justera tändstiftet
- Rengör gnistskyddet
- Rengör bränsleventilens filter*

VAR 250:E TIMME

- Rengör förbränningskammaren*
- Kontrollera/justera ventilspelet*

VART TREDJE ÅR

- Byt ut bränsleslangen*
- Byt ut gasolslangen

**Ska utföras av kunniga, rutinerade ägare eller av CPE-certifierade serviceverkstäder.*

FÖRVARING

⚠ FARA

Bensinångor är mycket brandfarliga och extremt explosiva.

Att tända eller röka cigaretter är INTE tillåtet. Brand eller explosion kan orsaka allvarliga brännskador eller död.

Bränsle får endast fyllas på och tappas av utomhus på en väl ventilerad plats. Pumpa INTE in bensin direkt i generatorn. Använd en godkänd behållare för att fylla på bränslet i generatorn.

Använd aldrig en bensindunk, bensintank eller annan bränsleförvaring som är trasig på något sätt.

Överfyll INTE bensintanken. Se alltid till att hålla bränsle borta från gnistor, öppen eld, glöd, hetta eller andra antändningskällor.

Kortvarig förvaring (upp till 30 dagar)

Bensin i bensintanken har en maximal livslängd på ett år vid tillsättning av lämpliga bränslestabilisatorer och vid förvaring på en sval och torr plats. Bensin i förgasaren kan emellertid stelna och sätta igen den om den inte används eller töms inom två till fyra veckor. Vi rekommenderar att bränsle alltid töms ut om enheten inte ska användas på 30 dagar.

Om generatorn ska användas inom två veckor ska följande steg enligt avsnittet *Stänga av motorn* följas.

1. Om generatorn inte ska användas under två till fyra veckor ska du börja med att kontrollera att alla apparater är frånkopplade från generatorn.
2. Starta generatorn enligt instruktionerna i avsnittet *Starta motorn* .
3. Låt motorn köra tills bristen på bränsle stoppar motorn.
4. När motorn har stannat vrider du vredet moturs till läget ”STOP”.

Medellång förvaring (30 dagar till ett år)

Bensin i tanken har en maximal hållbarhet på ett år vid tillsättning av lämpliga bränslestabilisatorer och vid förvaring på en sval och torr plats.

1. Se till att alla apparater är frånkopplade från generatorn.
2. Fyll på en lämplig bränslestabilisator i bensintanken.
3. Starta motorn enligt anvisningarna i avsnittet *”Starta motorn”*.
4. Kör generatorn i 10 minuter så att den behandlade bensinen cirkulerar i bränslesystemet och förgasaren.
5. Låt motorn köra tills bristen på bränsle stoppar motorn.
6. När motorn har stannat vrider du vredet moturs till läget ”STOP”.
7. När bränslet har tagit slut och motorn har stannat ska den svalna.
8. Ta bort underhållsskyddet.
9. Ta bort tändstiftet och häll i ca en matsked olja i cylindern.
10. Dra LÅNGSAMT i dragsnöret för att motorn ska rotera och fördela smörjmedel och smörja cylindern.
11. Sätt tillbaka tändstiftet och tändstiftskabeln.
12. Sätt tillbaka underhållsskyddet.
13. Rengör generatorn enligt avsnittet *Rengöra generatorn*.
14. Förvara generatorn på en sval och torr plats där den inte utsätts för direkt solljus.

Långvarig förvaring (mer än ett år)

Vid förvaring i mer än ett år ska bensintanken och förgasaren tömmas helt på bensin.

1. Se till att alla apparater är frånkopplade från generatorn.
2. Sätt växelriktaren på block så att en lämplig bensinbehållare eller ett tråg kan skjutas in under växelriktaren.
3. Ta bort underhållsskyddet.
4. Vrid vredet till läget ”RUN” med bensin.
5. Skruva avtappningsskruven moturs (3) hela varv med en stjärnskruvmejsel. Bensin rinner ut ur den genomskinliga slangen under växelriktaren. Se till att den utrinnande bensinen samlas upp i en lämplig behållare.

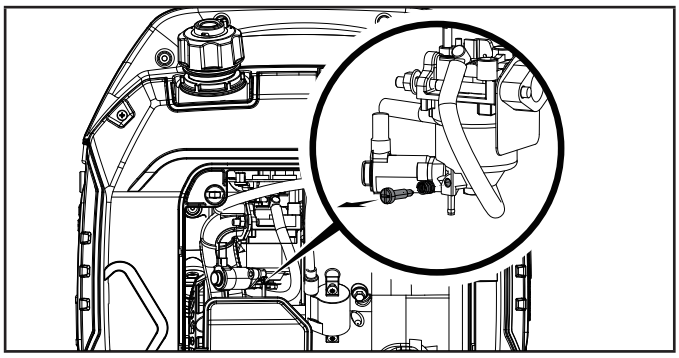

SE

6. När bensinen slutar att rinna ur den genomskinliga slangen ska avtappningsskruven vridas medurs tills den sitter tätt. Avtappad bensin ska avfallshanteras enligt lokala bestämmelser eller riktlinjer.
7. Vrid bränslevredet till läget”STOP”.
8. Följ steg 8–12 enligt Kortvarig lagring.

Transport

För att förhindra bränsleläckage under transport eller förvaring skall elverket förvaras upprätt i dess normala position. Samtliga strömbrytare, inkl bränslekran bör också ställas i läge OFF. Tips! Om du vet att det dröjer innan du skall använda elverket bör du sista gången stänga av elverket genom att vrida bränslekranen till OFF och låta den gå tills den självdör. Då finns det inget bränsle kvar i förgasaren som kan skapa problem.

⚠ VARNING

Vid transport Överfyll inte tanken. Använd inte elverket när det är lastat på ett fordon. Undvik att utsätta elverket för direkt solljus när det står lastat på ett fordon. Om elverket förvaras i ett stängt fordon kan höga temperaturer orsaka bränslet att förångas vilket kan leda till brand eller explosion. Undvik dåliga vägar med elverket ombord utan att först dränera all dess bränsle.

Ta ut ur lagring

Om generatorn har varit felaktigt lagrad under en lång tid med bensin i bensintanken och/eller förgasaren måste allt bränsle tappas av och förgasaren rengöras noggrant. Denna process innefattar tekniskt avancerade arbetsuppgifter. Om du behöver hjälp kan du ringa vår Technical Support Team på +44(0)-1942-715-407.

Om bensintanken och förgasaren har tömts ordentligt på all bensin innan generatorn började förvaras ska nedanstående steg utföras när utrustningen tas ur förvaring.

1. Se till att bränslevredet är i läget ”STOP”.
2. Fyll på bensin till generatorn enligt *Fylla på bränsle.*
3. Vrid vredet till läget ”RUN” med bensin.
4. Efter fem minuter kontrolleras området vid förgasaren och luftfiltret avseende bensinläckage. Om läckage konstateras ska förgasaren tas bort och rengöras eller bytas. Om inga bensinläckor konstateras ska bränslevredet vridas till läget ”STOP”.
5. Kontrollera motoroljenivån och fyll på ren, ny olja vid behov. Se Oljespecifikationer för att se vilken typ av olja som behövs.
6. Kontrollera och rengör luftfiltret beträffande igensättning genom till exempel skalbaggar eller spindelnät. Vid behov ska luftfiltret rengöras enligt Rengöring av luftfiltret.
7. Starta generatorn enligt Starta motorn.

⚠ FARA

Generatoravgaser innehåller kolmonoxid som är en färglös, doftfri och giftig gas. Att andas in kolmonoxid kommer att orsaka illamående, yrsel, svimning eller död. Om du börjar känna dig yr eller svag, se till att få frisk luft omedelbart.

För att undvika oavsiktlig tändning av generatorn under förvaring ska följande försiktighetsåtgärder vidtas:

– När generatorn förvaras måste du se till att bränslevredet är i läget ”OFF”.

SPECIFIKATIONER

Specifikationer för generatorn

Generatormodell	92001i-DF-EU
Starttyp	Manual
Watt (Max/drifteffekt)	2200/1900
Watt (gasol) (Max/drifteffekt)	2200/1710
Volt AC	220
AC ampere vid 220 V	8.6
Volt DC	12
DC ampere	8.3
Frekvens	50 Hz
Fas	en
Jordningstyp	Neutral Floating
Vikt	39.lb. (17.9 kg)
Längd	17.3 in. (44 cm)
Bredd	11.5 in. (29.2 cm)
Höjd	17.7 in. (45 cm)
Uppmätt ljudtrycksnivå (7 m ekoläge)	58 dB(A)
Garanterad ljudeffektnivå	93 dB(A)
Bullermätningsosäkerhet	≤ 1,5 dB(A)

Motorspecifikationer

Modell	148F-D/148FS-D
Cylindervolym	79 cc
Typ	fyrtakts OHV

Tändstift

OEM-typ	E6RTC
Ersättningstyp	NGK BPR5HS eller motsvarande
Gap	0.024-0.031 in. (0.6-0.8 mm)

Ventil

Insugsspel	0.004-0.006 in. (0.10-0.15 mm)
Avgasspel	0.006-0.008 in. (0.15-0.20 mm)

OBSERVERA

En teknisk bulletin angående ventiljusteringsförfaranden finns på www.championpowerequipment.co.uk

Oljespecifikationer

ÖVERFYLL INTE.

Typ	*Se följande tabell
Kapacitet	16.9 fl. oz. (500 ml)

*De startwatt som står på generatorn är det wattal som generator kan ge i medeltal i sex sekunder (växelriktare) eller tio minuter (av typen öppen ram).

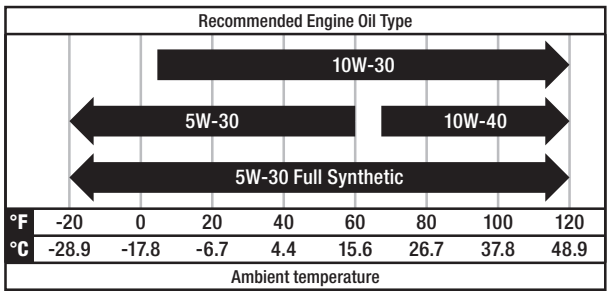

OBSERVERA

Temperaturen påverkar motoroljan och dess prestanda. Byt typ av motorolja som används utifrån den temperatur som visas i tabellen *"Rekommenderad typ av motorolja"*.

Bränslespecifikationer

Använd vanlig blyfri bensin med ett lägsta oktantal på 85 och en etanolhalt på högst 10 % per volym. ANVÄND INTE E15 eller E85. ÖVERFYLL INTE.

Bensinkapacitet	1.1 gal. (4 L)

Propan (LPG)

– Använd endast godkända gasolflaskor utrustade med en OPD-ventil (överfyllningsskydd).

Temperaturspecifikationer

Starttemperaturintervall (°F/°C)	5 till 104/-15 till 40

OBSERVERA

Viktig information om temperatur: Din produkt är konstruerad och klassad för kontinuerlig drift vid omgivningstemperaturer upp till 40 °C (104 °F). Vid behov kan din enhet användas vid temperaturer från -15 °C (5 °F) till 50 °C (122 °F) under korta tidsperioder. Om den utsätts för temperaturer utanför detta intervall under förvaring ska den återföras till detta temperaturintervall innan den används. Produkten ska alltid användas utomhus, på en välventilerad plats och på avstånd från dörrar, fönster och ventiler.

VARNING

Att använda det alternativa huvudmunstycket vid höjder som är lägre än den rekommenderade minimihöjden kan skada motorn. För användning vid lägre höjder måste det levererade huvudmunstycket användas. Att använda motorn med fel motorkonfiguration på en given höjd kan öka dess utsläpp och minska bränsleeffektivitet och prestanda.

SE

FELSÖKNING

Problem	Orsak	Lösning
Motorn startar inte.	Inget bränsle.	Fyll på bränsle.
	Defekt tändstift.	Rengör och justera tändstiftet eller byt ut det.
	Låg oljenivå.	Fyll på vevhuset till lämplig nivå.
		Ställ generatorn på ett plant och jämnt underlag.
	Tändstiftskabeln sitter löst.	Fäst kabeln på tändstiftet.
	Bränsleventilen är stängd.	Öppna bränsleventilen.
	Gammalt bränsle eller vatten i bränslet.	Tappa av bränslet och byt ut till nytt bränsle.
	För mycket bränsle.	Låt enheten stå 10 minuter.
Motorn startar men går ojämnt.	Choken står i fel läge.	Flytta choken tills den stannar i KÖR-läget eller tryck in den helt.
	Smutsigt luftfilter.	Rengör eller byt ut filtret.
	Smutsig bränsleventil.	Rengör bränsleventilen.
	Igensatt gnistskydd.	Rengör gnistskyddet.
Motorn stängs av under drift.	Slut på bränsle.	Fyll bränsletanken.
	Låg oljenivå.	Fyll på vevhuset till lämplig nivå. Ställ generatorn på ett plant och jämnt underlag.
	Igensatt gnistskydd.	Rengör gnistskyddet.
Generatorn alstrar inte tillräckligt med ström eller överhettas.	Generatorn är överlastad.	Kontrollera lasten och justera. Se ”Anslutning av elektriska laster”.
	Smutsigt luftfilter.	Rengör eller byt ut filtret.
	Choken står i fel läge.	Flytta choken tills den stannar i KÖR-läget eller tryck in den helt.
Motorn går men ingen växelströmsutmatning.	Dålig kabelanslutning.	Kontrollera alla anslutningar.
	Kretsbrytaren är öppen.	Återställ kretsbrytaren.
	Lösa kablar.	Kontrollera och sätt fast kabelanslutningarna.
	Överlast växelström: Knappen lyser röd	Minska växelströmslasten och tryck på återställningsknappen för överlast tills den lyser grön.
	Övrigt.	Kontakta hjälplinjen.
Motorn svänger och hackar.	Motorregulatorn är defekt.	Kontakta hjälplinjen.
	Smutsig bränsleventil.	Rengör bränsleventilen.
	Förgasaren är smutsig och bränsleblandningen till motorn är mager.	Kontakta hjälplinjen.
	Choken står i fel läge.	Flytta choken tills den stannar i KÖR-läget eller tryck in den helt.
ENDAST FÖR MODELLER MED DUBBELT BRÄNSLE: Motorn stannar inte.	Propanventilen är fortfarande öppen.	Vrid propanventilen till läget STÄNGD på tanken.
Kretsbrytaren utlöses upprepade gånger.	Överlast.	Kontrollera lasten och justera. Se ”Anslutning av elektriska laster”.
	Defekta elkablar eller defekt enhet.	Kontrollera beträffande skadade, frilagda eller fransiga kablar. Byt ut den defekta enheten.
	Kretsbrytaren är fortfarande för varm.	Låt enheten stå fem minuter.

För andra problem och teknisk support.

GARANTI*

CHAMPION POWER EQUIPMENT TREÅRIG
BEGRÄNSAD GARANTI

Garantikvalifikationer

För att registrera produkten för garanti och GRATIS teknisk support via ett call center under dess livstid kan du besöka: https://www.championpowerequipment.co.uk
För att slutföra registreringen måste du bifoga en kopia av inköpskvittot som bevis på ursprungsköpet. För att få garantiservice krävs ett inköpsbevis. Registrera inom tio (10) dagar från inköpsdatumet.

Reparations-/bytesgaranti

CPE garanterar den ursprungliga köparen att de mekaniska och elektriska komponenterna är fria från defekter i material och utförande under en period av tre (3) år för hemmabruk eller 1000 drifttimmar (beroende på vad som kommer först) och 1 år för kommersiellt och industriellt bruk eller 1000 drifttimmar (beroende på vad som kommer först). Transportkostnaderna för en produkt som lämnas in för reparation eller byte enligt denna garanti är köparens ansvar. Denna garanti gäller endast den ursprungliga köparen och kan inte överföras. Fullständiga villkor finns på www.championpowerequipment.co.uk.

Returnera inte enheten till inköpsplatsen

Kontakta CPE:s tekniska service så kommer CPE att felsöka eventuella problem via telefon eller e-post. Om problemet inte kan åtgärdas på detta sätt kommer CPE själv avgöra om den defekta delen eller komponenten ska utvärderas, repareras eller bytas på ett CPE-servicecenter. CPE kommer att ge dig ett ärendenummer för garantiservice. Behåll detta för framtida referens. Reparationer eller byten som görs utan föregående godkännande eller hos en obehörig reparationsverkstad täcks inte av denna garanti.

Garantiundantag

Denna garanti täcker inte följande reparationer och utrustning:

Normalt slitage

Produkter med mekaniska och elektriska komponenter behöver byte av delar och service regelbundet för att fungera väl. Denna garanti täcker inte reparationer när normal användning har förbrukat en dels eller hela utrustningens livstid.

Installation, användning och underhåll

Denna garanti täcker inte delar och/eller arbete om denna produkt anses vara felanvänd, försummad, inblandad i en olycka, missbrukad, lastad utöver produktens gränser, modifierad, felaktigt installerad eller felaktigt ansluten till en elektrisk komponent. Normalt underhåll täcks inte av denna garanti och behöver inte utföras på någon anläggning eller person som CPE har godkänt.

Övriga undantag

Denna garanti täcker inte:

- Kosmetiska defekter som färg, dekaler, etc.
- Slitagedelar, exempelvis filterelement, o-ringar etc.
- Tillbehörsdelar som startbatterier, kolvringar och förvaringsöverdrag.
- Fel på grund av force majeure som är bortom tillverkarens kontroll.
- Problem orsakade av delar som inte är originaldelar från Champion Power Equipment.

Alla delar som anses vara skadade av användaren.
I förekommande fall gäller denna garanti inte för produkter som använts som primär strömkälla i stället för elnätet.

Begränsningar av underförstådd garanti och följdskada

Champion Power Equipment frånsäger sig all skyldighet att täcka förlust av tid, användning av denna produkt, frakt eller krav avseende en oavsiktlig skada eller en följdskada från någon som använder denna produkt. DENNA GARANTI OCH DEN BIFOGADE UK EPA och/eller CARB:S UTSLÄPPSKONTROLLSYSTEMSGARANTI (I TILLÄMPLIGA FALL) GÄLLER I STÄLLET FÖR ALLA ANDRA GARANTIER (UTTRYCKLIGA ELLER UNDERFÖRSTÅDDA), INKLUSIVE GARANTIER FÖR SÄLJBARHET ELLER LÄMPLIGHET FÖR ETT SÄRSKILT ÄNDAMÅL.

En enhet som tillhandahålls som byte omfattas av samma garanti som den ursprungliga enheten. Garantiperioden för den utbytta enheten kommer att beräknas från inköpsdatumet för den ursprungliga enheten.

Denna garanti ger dig vissa lagliga rättigheter som kan skifta från land till land. I ditt land kan det också finnas andra rättigheter som du kanske har rätt till och som inte nämns i denna garanti.

INTRODUCTIE

Gefeliciteerd met uw aankoop van een Champion Power Equipment (CPE) product. CPE ontwerpt, bouwt en ondersteunt al onze producten volgens strikte specificaties en richtlijnen. Met de juiste productkennis, veilig gebruik, en regelmatig onderhoud, moet dit product jarenlang bevredigende dienst kunnen bewijzen.

Alles is in het werk gesteld om de juistheid en volledigheid van de informatie in deze handleiding op het moment van publicatie te waarborgen, enwij behouden ons het recht voor om het product en dit document op elk moment zonder voorafgaande kennisgeving te wijzigen, aan te passen en/of te verbeteren.

CPE hecht veel belang aan het ontwerp, de fabricage, het gebruik en het onderhoud van onze producten, en aan de veiligheid van de gebruiker en de mensen rond de generator. Daarom is het BELANGRIJK deze producthandleiding en ander productmateriaal grondig door te nemen en vóór gebruik volledig op de hoogte te zijn van de montage, de bediening, de gevaren en het onderhoud van het product. Maak uzelf volledig vertrouwd, en zorg ervoor dat anderen die het product willen gebruiken zich ook volledig vertrouwd maken, met de juiste veiligheids- en bedieningsprocedures vóór elk gebruik. Gebruik altijd uw gezond verstand en neem altijd de nodige voorzichtigheid in acht wanneer u het product gebruikt, om ongelukken, schade of verwondingen te voorkomen. Wij willen dat u uw CPE-product nog jarenlang blijft gebruiken en er tevreden over bent.

Wanneer u contact opneemt met CPE over onderdelen en/of service, moet u het volledige model- en serienummer van uw product opgeven. Kopieer de informatie die u op het etiket van het typeplaatje van uw product vindt in de onderstaande tabel

CPE TECHNISCH ONDERSTEUNINGSTEAM
+44(0)-1942-715-407
MODELNUMMER
92001i-DF-EU
SERIENUMMER
AANKOOPDATUM
PLAATS VAN AANKOOP

VEILIGHEIDSDEFINITIES

Veiligheidssymbolen zijn bedoeld om uw aandacht te vestigen op mogelijke gevaren. De veiligheidssymbolen, en hun uitleg, verdienen uw zorgvuldige aandacht en begrip. De veiligheidswaarschuwingen nemen op zichzelf geen gevaar weg. De instructies of waarschuwingen die zij geven, zijn geen vervanging van de juiste maatregelen om ongevallen te voorkomen.

GEVAAR

GEVAAR wijst op een gevaarlijke situatie die, indien zij niet vermeden wordt, de dood of ernstig letsel tot gevolg zal hebben.

WAARSCHUWING

WAARSCHUWING wijst op een gevaarlijke situatie die, indien zij niet vermeden wordt, de dood of ernstig letsel tot gevolg kan hebben.

OPGELET

PAS OP wijst op een gevaarlijke situatie die, indien zij niet vermeden wordt, de dood of ernstig letsel tot gevolg kan hebben.

OPMERKING

LET OP geeft informatie aan die belangrijk geacht wordt, maar geen verband houdt met gevaar (bv. berichten over materiële schade).

BELANGRIJKE VEILIGHEIDSINSTRUCTIES

GEVAAR

Uitlaatgassen van generatoren bevatten koolmonoxide, een kleurloos, reukloos, giftig gas. Het inademen van koolmonoxide veroorzaakt misselijkheid, duizeligheid, flauwvallen of de dood. Als u zich duizelig of zwak begint te voelen, ga dan onmiddellijk naar de frisse lucht.

GEBRUIK DE GENERATOR ALLEEN BUITENSHUIS OP EEN GOED GEVENTILEERDE PLAATS EN RICHT DE UITLAAT WEG.

Laat de generator NIET werken in een gebouw, met inbegrip van garages, voertuigen, kelders, kruipruimten en schuurtjes, behuizing of compartiment, met inbegrip van het generatorcompartiment van een recreatievoertuig of andere voertuigen.

Laat uitlaatgassen NIET via ramen, deuren, ventilatieopeningen of andere openingen in een afgesloten ruimte terechtkomen.

GEVAAR

Het gebruik van een generator binnenshuis **KAN U IN ENKELE MINUTEN DODEN**. Uitlaatgassen van generatoren bevatten koolmonoxide. Dit is een vergif dat u niet kunt zien of ruiken.

GEBRUIK nooit in huis, bijgebouwen, schuren, garages, voertuigen of afgesloten ruimten, ZELFS NIET ALS deuren en ramen open en goed geventileerd zijn.

GEBRUIK alleen **BUITEN** en ver weg van ramen, deuren en ventilatieopeningen.

Gebruik **NOOIT** een generator met uitlaatverlenging of toegevoegde afzuigsystemen; hierdoor vervalt de garantie.

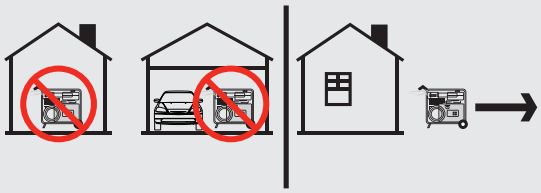

Installeer koolmonoxidemelders die op batterijen werken of plug-in koolmonoxidemelders met batterijreserve volgens de instructies van de fabrikant.

WAARSCHUWING

Hoewel de generator een vonkenvanger bevat, dient u een minimum afstand aan te houden van 1,5 m van droge vegetatie om branden te voorkomen.

GEVAAR

Bedien de apparatuur met de afschermingen op hun plaats.

Ronddraaiende delen kunnen handen, voeten, haar, kleding en/of accessoires verstrikken. Traumatische amputatie of ernstige snijwonden kunnen het gevolg zijn.

Houd handen en voeten uit de buurt van draaiende delen.

Doe lang haar op een staart en verwijder sieraden.

Draag GEEN loszittende kleding, bungelende trekkoorden of voorwerpen die bekneld kunnen raken.

GEVAAR

Generator produceert krachtige spanning.

Raak kale draden of stopcontacten NIET aan.

Gebruik GEEN elektrische snoeren die versleten, beschadigd of gerafeld zijn. Gebruik alleen elektrische snoeren van Champion voor de juiste toepassing.

Laat de generator NIET werken bij nat weer inclusief regen en sneeuw.

Sta NIET toe dat kinderen onder de 18 jaar of niet-gekwalificeerde personen de generator bedienen of onderhouden.

Gebruik een aardlekschakelaar (GFCI) in vochtige ruimten en in ruimten met geleidend materiaal, zoals metalen vloeren.

Voor de aansluiting op het elektriciteitsnet van uw huis is een 30A-transferschakelaar nodig, die geïnstalleerd is door een erkende elektricien en goedgekeurd is door de bevoegde plaatselijke autoriteiten. De aansluiting moet de generator isoleren van het elektriciteitsnet en moet voldoen aan alle toepasselijke wetten en elektrische voorschriften.

WAARSCHUWING

Gebruik de generator niet voor medische en levensondersteunende toepassingen.

Bel in geval van nood onmiddellijk de hulpdiensten.

Gebruik dit product NOOIT om levensondersteunende apparaten of - toestellen van stroom te voorzien.

Gebruik dit product NOOIT om medische apparaten of medische toestellen van stroom te voorzien.

Breng uw elektriciteitsleverancier onmiddellijk op de hoogte als u of iemand anders in uw huishouden afhankelijk is van elektrische apparatuur om te leven.

Breng uw elektriciteitsleverancier onmiddellijk op de hoogte als een stroomonderbreking u of iemand in uw huishouden in een medisch noodgeval zou brengen.

WAARSCHUWING

Vonken uit een verwijderde bougiedraad kunnen brand of een elektrische schok veroorzaken.

Bij onderhoud aan de generator:

Maak de bougiekabel los en plaats hem op een plaats waar hij niet in contact kan komen met de bougie of een ander metalen voorwerp.

Controleer NIET op vonk terwijl de bougie verwijderd is.

Gebruik alleen goedgekeurde bougie testers.

WAARSCHUWING

Lopende motoren produceren warmte. Er kunnen ernstige brandwonden ontstaan bij contact. Brandbaar materiaal kan bij aanraking vlam vatten.

Raak geen hete oppervlakken aan.

Vermijd contact met hete uitlaatgassen.

Laat de apparatuur afkoelen alvorens aan te raken.

Houd ten minste 91,4 cm vrije ruimte aan alle kanten om voor voldoende koeling te zorgen.

Houd ten minste 1,5 m vrije ruimte van brandbare materialen.

WAARSCHUWING

Snelle terugtrekking van het terugslagkoord zal hand en arm sneller naar de motor trekken dan u kunt loslaten. Gebroken botten, breuken, kneuzingen of verstuikingen kunnen het gevolg zijn. Onopzettelijk starten kan leiden tot verstrikking, traumatische amputatie of snijwonden. Terugslagassemblages maken geen deel uit van de aangeboden garantie.

Trek bij het starten van de motor langzaam aan het terugslagkoord totdat u weerstand voelt en trek dan snel om terugslag te voorkomen.

Start of stop de motor NIET als er elektrische apparaten zijn aangesloten en ingeschakeld.

Trek NIET hard aan het terugslagkoord, hierdoor beschadigt u het mechanisme en vervalt de garantie.

OPGELET

Overschrijding van de bedrijfscapaciteit van de generator kan schade toebrengen aan de generator en/of de erop aangesloten elektrische apparaten.

Overbelast de generator NIET.

Knoei NIET met de geregelde snelheid.

Wijzig de generator op GEEN enkele wijze.

OPGELET

Start de generator en laat de motor stabiliseren alvorens elektrische belastingen aan te sluiten.

Sluit elektrische apparatuur aan in de uit-stand, en zet ze daarna aan voor gebruik.

Schakel elektrische apparatuur uit en verbreek de verbinding voordat u de generator stopt.

OPGELET

Onjuiste behandeling of onjuist gebruik van de generator kan deze beschadigen, de levensduur verkorten of de garantie ongeldig maken.

Gebruik de generator alleen voor het bedoelde gebruik.

Alleen gebruiken op vlakke ondergronden.

Stel de generator NIET bloot aan overmatig vocht, stof, vuil of water

Laat GEEN materiaal de koelsleuven blokkeren.

Als aangesloten apparaten oververhit raken, schakel ze dan uit en koppel ze los van de generator.

Gebruik de generator NIET als:

- Elektrisch vermogen verloren gaat
- De apparatuur vonkt, rookt of vlammen afgeeft
- De apparatuur overmatig trilt

Brandstofveiligheid

GEVAAR

BENZINE, BENZINEDAMPEN EN PROPAAN (LPG) ZIJN LICHT ONTVLAMBAAR EN EXPLOSIEF.

Brand of explosie kunnen ernstige brandwonden of de dood veroorzaken.

Benzine en benzinedampen:

- Benzine is licht ontvlambaar en explosief.
- Benzine kan brand of een explosie veroorzaken als het ontbrandt.
- Benzine is een vloeibare brandstof, maar de dampen kunnen ontbranden.
- Benzine is irriterend voor de huid en moet onmiddellijk worden verwijderd als het op de huid of kleding terechtkomt.
- Benzine heeft een kenmerkende geur, dit zal helpen om eventuele lekken snel op te sporen.
- Bij een petroleumgasbrand mogen de vlammen niet worden gedoofd, tenzij daardoor de brandstoftoevoerkraan kan worden DICHTGEDRAAID. Als een brand wordt geblust en de brandstoftoevoer niet wordt uitgeschakeld, kan er namelijk een explosiegevaar ontstaan.

– Benzine zet uit of krimpt met de omgevingstemperatuur. Vul de benzinetank nooit helemaal, omdat benzine ruimte nodig heeft om uit te zetten als de temperatuur stijgt.

LPG:

– LPG is licht ontvlambaar en explosief.
– LPG staat onder druk en kan bij ontsteking brand of een explosie veroorzaken.
– LPG is zwaarder dan lucht en kan op lage plaatsen neerslaan terwijl het ontsnapt.
– LPG heeft een kenmerkende toegevoegde geur, dit zal helpen om eventuele lekken snel op te sporen.
– Bij een petroleumgasbrand mogen de vlammen niet worden gedoofd tenzij de brandstoftoevoerkraan is DICHTGEDRAAID. Als een brand wordt geblust en de brandstoftoevoer niet wordt uitgeschakeld, kan er namelijk een explosiegevaar ontstaan.
– Let er bij het verwisselen van LPG-cilinders op dat de cilinderklep van hetzelfde type is.
– Houd de LPG-cilinder altijd rechtop.
– LPG zal de huid verbranden bij contact. Houd alle LPG te allen tijde uit de buurt van de huid.

Bij het toevoegen of verwijderen van benzine:

Steek GEEN sigaretten aan en rook ze niet in de buurt van de generator.

Zet de generator uit en laat hem minimaal tien minuten afkoelen voordat u de benzinedop verwijdert. Draai de dop langzaam los om de druk in de tank te verlichten.

Vul of tap benzine alleen buitenshuis af in een goed geventileerde ruimte.

Pomp bij een benzinestation GEEN benzine rechtstreeks in de generator. Gebruik een goedgekeurde tank om de brandstof naar de generator over te hevelen.

Vul de benzinetank NIET te vol.

Probeer GEEN brandstof toe te voegen terwijl de motor warm is of loopt.

Houd benzine altijd uit de buurt van vonken, open vuur, waakvlammen, hitte en andere ontstekingsbronnen.

Bij het starten van de generator:

Probeer NOOIT een beschadigde generator te starten.

Controleer of de benzinedop, de luchtfilter, de bougie, de brandstofleidingen en het uitlaatsysteem goed op hun plaats zitten.

Laat gemorste benzine volledig verdampen voordat u de motor probeert te starten.

Zorg ervoor dat de generator stevig op een vlakke ondergrond staat.

Bij het bedienen van de generator:

Verplaats of kantel de generator NIET tijdens de werking.

Kantel de generator NIET en zorg dat er GEEN brandstof of olie uitloopt.

Probeer GEEN brandstof toe te voegen terwijl de motor warm is of loopt.

Bij transport of onderhoud van de generator:

Zorg ervoor dat de brandstofklep in de stand UIT staat en dat de benzinetank leeg is.

Bij modellen die op LPG werken, moet u ervoor zorgen dat de LPG-cilinder is losgekoppeld en veilig is opgeborgen, uit de buurt van de generator.

Maak de bougiekabel los.

Bij het opslaan van de generator:

Sla benzine altijd uit de buurt van vonken, open vuur, waakvlammen, hitte en andere ontstekingsbronnen op.

Bewaar de generator, benzine of LPG-flessen niet in de buurt van ovens, boilers of andere apparaten die warmte produceren of automatische ontsteking hebben.

WAARSCHUWING

Gebruik nooit een benzinecontainer, een benzinetank, LPG-verbindingsslang, LPG-fles of een ander brandstofartikel dat gebroken, gesneden, gescheurd of beschadigd is.

Veiligheids- en gegevensplaatlabels

Deze etiketten waarschuwen u voor mogelijke gevaren die ernstig letsel kunnen veroorzaken. Lees ze zorgvuldig.

Als een etiket loslaat of moeilijk leesbaar wordt, neem dan contact op met Technical Support Team voor eventuele vervanging.

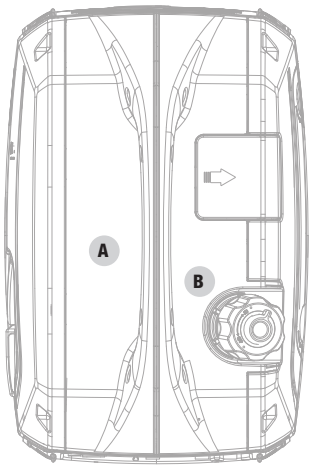

Top

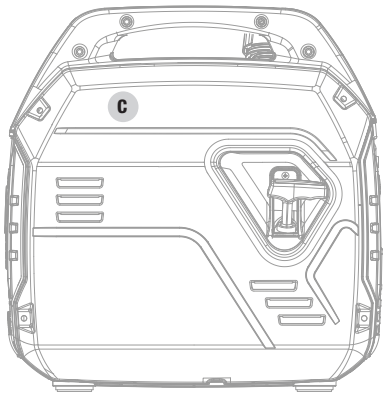

Zijkant

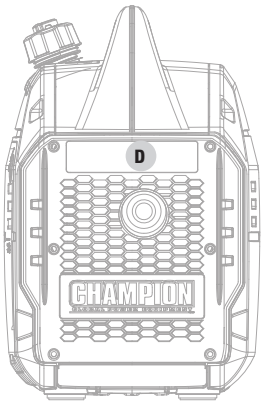

Uitlaat

	LABEL	BESCHRIJVING
A	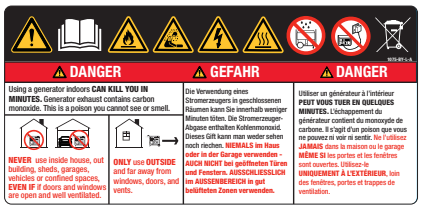	Veiligheidssymbolen/ CO-gevaar
B		Brandstof
C	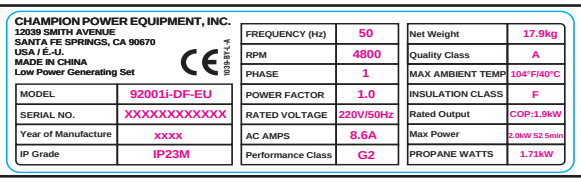	Typeplaatje
D	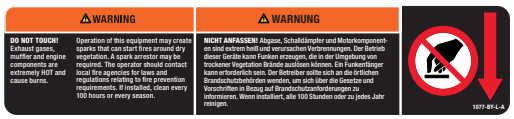	Heet oppervlak

Veiligheidssymbolen

Sommige van de volgende symbolen kunnen op dit product worden gebruikt. Bestudeer ze en leer hun betekenis. Een juiste interpretatie van deze symbolen zal u in staat stellen het product veiliger te bedienen.

SYMBOOL	BETEKENIS
	Pas op.
	Lees voor gebruik de gebruiksaanwijzing. Om het risico op letsel te verminderen, moet de gebruiker de gebruiksaanwijzing lezen en begrijpen alvorens dit product te gebruiken.
	Niet voor algemene afvalverwijdering.
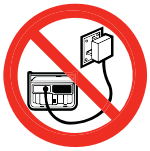	De generator mag niet worden aangesloten op andere stroombronnen, zoals het elektriciteitsnet van het energiebedrijf.
	Elektrisch gevaar. Het niet gebruiken in droge omstandigheden en het niet in acht nemen van veilige praktijken kan leiden tot elektrische schokken. Onjuiste aansluitingen op een gebouw kunnen ertoe leiden dat stroom terugvloeit in de elektriciteitsleidingen, waardoor gevaar voor elektrocutie ontstaat. Bij aansluiting op een gebouw moet een transferschakelaar gebruikt worden.
	Brandgevaar. Brandstof en zijn dampen zijn uiterst ontvlambaar en explosief. Brand of explosie kunnen ernstige brandwonden of de dood veroorzaken. Houd de generator op minstens 1,5 m afstand van alle voorwerpen om verbranding te voorkomen.
	Risico om verbrand te worden. Vermijd contact met een heet oppervlak om het risico van verwonding of beschadiging te verminderen.
	Koolmonoxide(co)-gevaar.
	Alarm voor natte omstandigheden. Niet blootstellen aan regen en niet gebruiken in vochtige ruimten, behalve als volgt: Als u in de regen of in een vochtige omgeving moet werken, doe dat dan NIET zonder de elektrische onderdelen goed te beschermen. Er kan gebruik gemaakt worden van een veiligheidsoverkapping die brandvertragend is en een goede luchtventilatie voor de uitlaatstroom van de motor. Houd alle voorwerpen te allen tijde minstens 1,5 m van de generator vandaan. Warmte van het uitlaatoppervlak en de uitlaatstroom kan brandbare materialen doen ontbranden.

NL

Bedieningssymbolen

Sommige van de volgende symbolen kunnen op dit product worden gebruikt. Bestudeer ze en leer hun betekenis. Een juiste interpretatie van deze symbolen zal u in staat stellen het product veiliger te bedienen.

SYMBOOL	BETEKENIS
	Propaan slang inlaat
	Motor draait: Propaan
	Motor draait: Benzine
	Choke
	Stop of uit
ECO	**Spaarstandknop**
	Laag oliepeil

SYMBOOL	BETEKENIS
	Overbelastingsresetknop
	Reset stroomonderbreker: Duwen
	Aardklem
N	**Neutraal zwevend.** De neutrale stroomkring **IS NIET** elektrisch verbonden met het frame/de aarde van de generator.
	Parallelle aansluiting(en)
12 V	**12 V directe stroom**

Labels voor snelstart

Sommige van de volgende symbolen kunnen op dit product worden gebruikt. Bestudeer ze en leer hun betekenis. Een juiste interpretatie van deze symbolen zal u in staat stellen het product veiliger te bedienen.

Starten van de motor

GEVAAR

Zet de generator buiten en ver weg van ramen, deuren en inlaatventilatiedeksels.

1. **Check het oliepeil.**
   Aanbevolen olie is 10W-30.
2. **Brandstof toevoegen.** Controleer de benzineniveau. Wanneer u benzine toevoegt, moet u een octaangehalte van ten minste 85 en een ethanolgehalte van ten hoogste 10% gebruiken.
3. Zet de ontluchtingshendel van de brandstoftankdop in de stand **'AAN'**.
4. Zet de draaiknop in de stand **'CHOKE'**.
5. Trek aan het terugslagkoord.
6. Draai de brandstofkeuzeknop naar het benzinepictogram voor benzine **'RUN'**.
7. Sluit het gewenste apparaat aan.

De motor stoppen

1. Schakel alle aangesloten elektrische verbruikers uit en trek de stekker uit het stopcontact.
2. Zet de brandstofontluchtingshendel in de stand **'UIT'**.
3. Draai de brandstofknop naar de stand **'STOP'**.

Voor het bijvullen van brandstof en het starten van de motor met LPG zie *Brandstof toevoegen: Propaan (LPG)* in de hoofdstukken *Montage* en *Starten van de motor: Propaan (LPG)* in het hoofdstuk *Bediening*.

NL

BEDIENINGSELEMENTEN EN KENMERKEN

Lees deze gebruiksaanwijzing voordat u uw generator in gebruik neemt. Maak u vertrouwd met de plaats en de werking van de bedieningselementen en functies. Bewaar deze handleiding voor toekomstig gebruik.

Generator

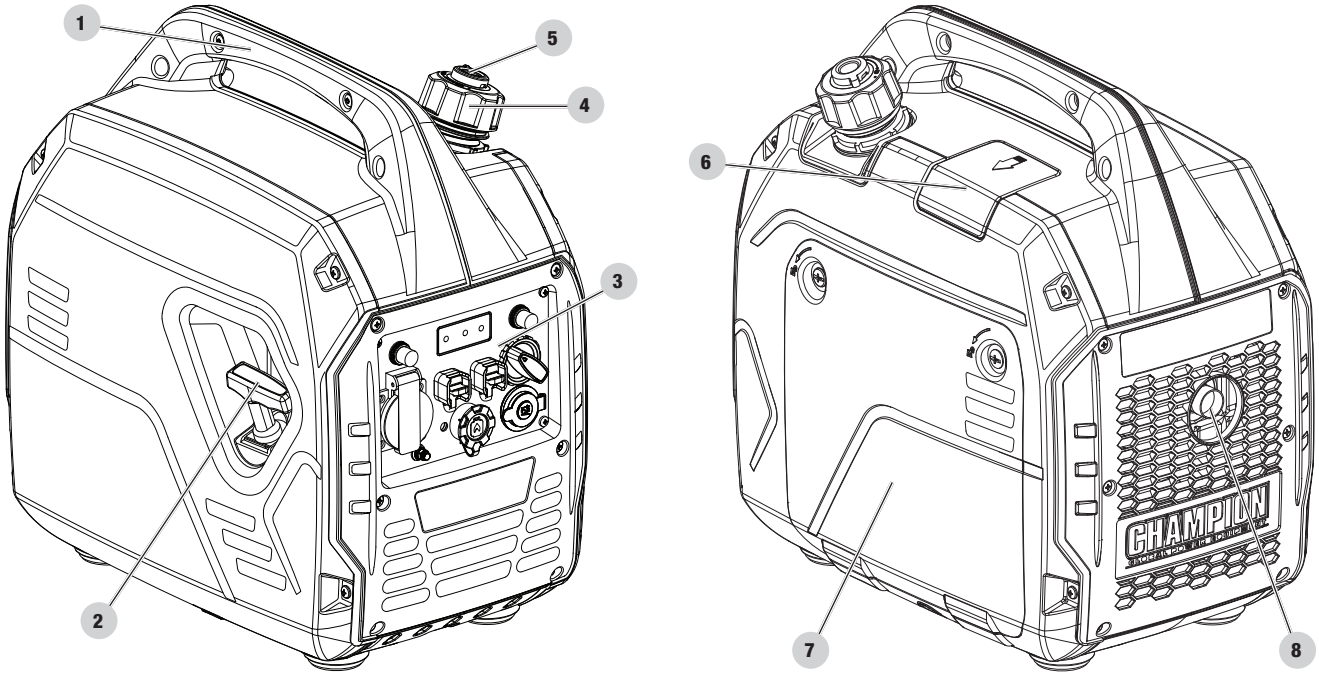

1. **Draaggrepen** – Worden gebruikt om het toestel op te tillen of te dragen.
2. **Terugspoelstarter** – Wordt gebruikt om de motor handmatig te starten
3. **Bedieningspaneel**– Zie *hoofdstuk*Bedieningspaneel.
4. **Brandstofdop** – Verwijder om brandstof toe te voegen.
5. **Brandstofhendel ontluchting** – Zet dit ventiel in de stand 'AAN' om lucht naar de tank te voeren.
6. **Bougie toegangsdeksel**
7. **Onderhoudsdeksel**
8. **Uitlaat**

Bedieningspaneel

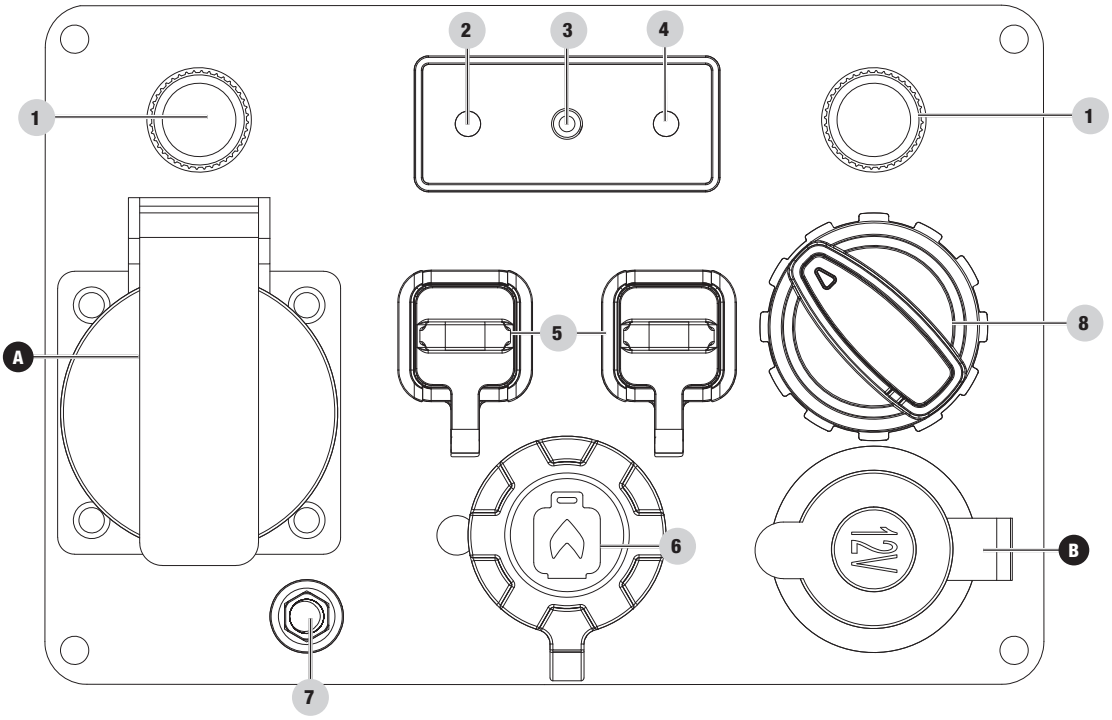

1. **Stroomonderbrekers (Push Reset)** - Beschermen de generator tegen elektrische overbelasting.
2. **Spaarstandknop** - Schakelt de automatische stationaire regeling in of uit.
3. **Laag olie waarschuwingslampje** - Wanneer dit brandt, zal de motor afslaan en niet lopen. Check het oliepeil.
4. **AC overbelastingsresetknop** - Wordt gebruikt om contrastekkers weer onder spanning te zetten na een overbelastingsfout.
5. **Parallelle uitgangen** - Gebruikt om twee omvormers parallel te schakelen voor meer vermogen. (parallelle kit wordt apart verkocht).
6. **LPG-inlaat** - Wordt gebruikt om de LPG-brandstofbron met de generator te verbinden.
7. **Aardklem** - Raadpleeg een elektricien voor de plaatselijke aardingsvoorschriften.
8. **Brandstof keuzeknop**- Wordt gebruikt om de benzine of propaan (LPG) brandstofbron aan te zetten, de chokeplaat te bedienen en de motor te stoppen.

STOPCONTACTEN		
A		**220V AC, 16A** Kan gebruikt worden voor de stroomvoorziening van 220 Volt AC, 16 Amp, enkelfasige, 50 Hz elektrische belastingen.
B	DC	**12V gelijkstroom, 8 A (auto)** Kan worden gebruikt om elektrische stroom te leveren voor de werking van 12 Volt gelijkstroom, 8 Ampère elektrische belastingen.

WAARSCHUWING

Bedien geen apparaat terwijl het in het 12V-gelijkstroom stopcontact zit. Langdurige blootstelling aan motoruitlaatgassen kan ernstig letsel of de dood tot gevolg hebben. Tijdens het opladen van een apparaat, plaats dit niet aan de uitlaatzijde van de generator. Extreme hitte veroorzaakt door uitlaatgassen kan het apparaat beschadigen en mogelijk brand veroorzaken.

NL

Inbegrepen onderdelen

Accessoires

LPG-slang met regelaar	1
Motorolie	16.9 fl. oz. (500 ml)
Olietrechter	1
12V DC oplaadkabel voor batterijen	1
12V DC USB-adapter	1
Bougiestekkerdoos	1

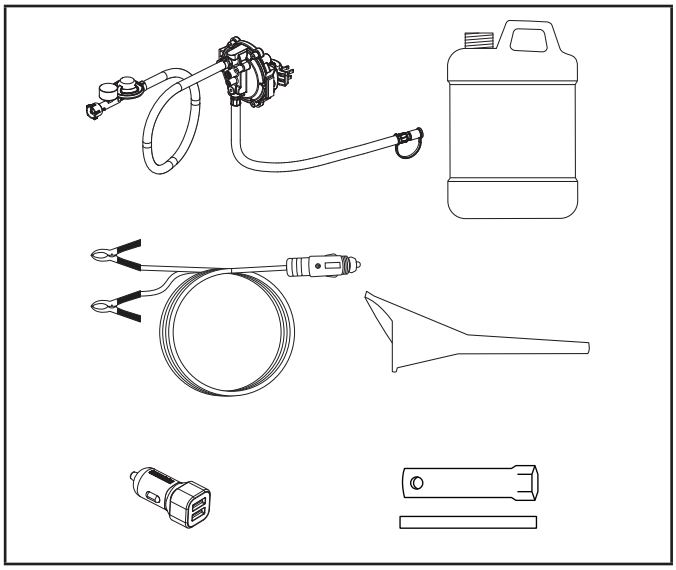

MONTAGE

Uw generator moet enigszins geassembleerd worden. Dit toestel komt zonder olie uit onze fabriek. Het moet goed voorzien worden van brandstof en olie voordat het in gebruik wordt genomen.

Als u vragen heeft over de montage van uw generator, bel dan onze Technical Support Team op 44(0)-1942-715-407. Houd a.u.b. uw serie- en modelnummer bij de hand.

Uitpakken

1. Zet de verzenddoos op een stevige, vlakke ondergrond.
2. Haal alles uit de doos behalve de generator.
3. Neem de generator met behulp van de draaggrepen van het toestel voorzichtig uit de doos (twee personen worden aanbevolen voor het tillen).

Voeg motorolie toe (inbegrepen)

OPGELET

Probeer de motor NIET aan te zwengelen of te starten voordat hij goed gevuld is met de aanbevolen soort en hoeveelheid olie. Schade aan de generator als gevolg van het niet opvolgen van deze instructies maakt uw garantie ongeldig.

OPMERKING

De rotor van de generator heeft een afgedicht, voorgesmeerd kogellager dat gedurende de hele levensduur van het lager geen extra smering nodig heeft.

OPMERKING

Het aanbevolen olietype voor normaal gebruik is **10W-30 auto-olie geleverd**.

Raadpleeg bij gebruik van de generator in extreme temperaturen de volgende tabel voor aanbevolen oliesoort.

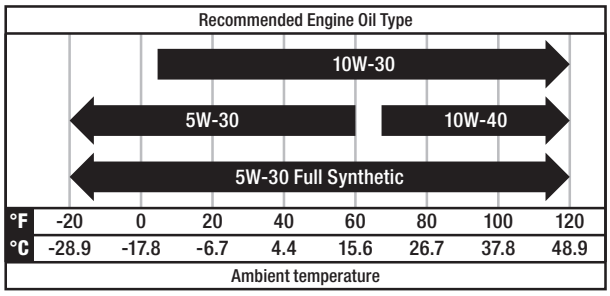

1. Zet de generator op een vlakke, horizontale ondergrond.
2. Draai de bevestigingen van het deksel los en verwijder het onderhoudsdeksel.

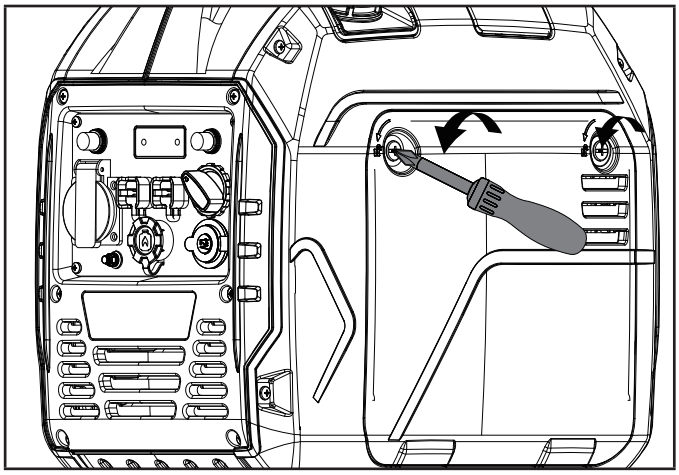

3. Verwijder olievuldop/peilstok om olie toe te voegen.
4. Voeg met een trechter tot 16.9 fl. oz. (500 ml) van olie (inbegrepen) toe. VUL NIET TE VOL. Plaats de olievuldop/peilstok terug en zet het onderhoudsdeksel vast.

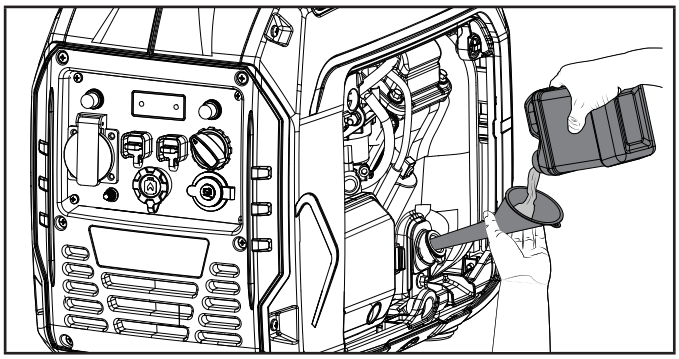

5. Controleer dagelijks het motoroliepeil en voeg zo nodig toe.

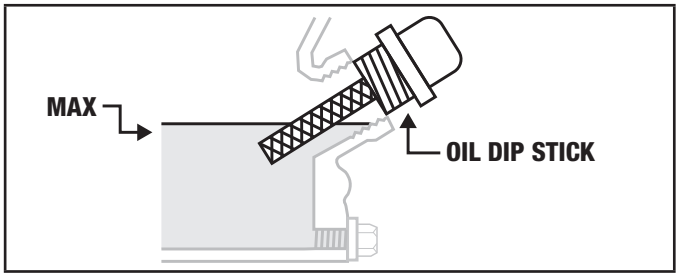

OPMERKING

Als de olie is toegevoegd, moet uit een visuele controle blijken dat olie tot ongeveer 1-2 strepen voor het uitlopen uit de vulopening gevuld is.

Wanneer u de peilstok gebruikt om het oliepeil te controleren, mag u de peilstok NIET indraaien tijdens het controleren.

OPGELET

Vul de olie NIET te vol, want dit kan leiden tot schade aan de motor en lekkage uit de bovenkant.

NL

OPMERKING

Controleer het oliepeil vaak tijdens de periode van ingebruikname. Raadpleeg het hoofdstuk Onderhoud voor de aanbevolen onderhoudsintervallen.

OPGELET

Deze motor is uitgerust met een lage-olie-afsluiter en zal stoppen wanneer het oliepeil in het carter onder het drempelniveau komt.

OPMERKING

De eerste 5 draaiuren zijn de inloopperiode van het toestel. Blijf tijdens de inloopperiode op of onder 50% van het lopende vermogen en varieer de belasting af en toe om de statorwikkelingen te laten opwarmen en afkoelen. Door de belasting aan te passen zal ook het toerental van de motor iets variëren en zullen de zuigerveren beter gaan zitten. Na de inloopperiode van 5 uur moet u de olie verversen.

OPMERKING

Synthetische olie mag gebruikt worden na de inloopperiode van 5 uur. Het gebruik van synthetische olie verlaagt het aanbevolen olieverversingsinterval niet. Volsynthetische 5W-30 olie helpt bij het starten bij koude omgevingstemperaturen < 5º C.

Brandstof toevoegen: Benzine

Gebruik schone, verse, gewone loodvrije benzine met een minimumoctaangehalte van 85 en een ethanolgehalte van 10% of minder. E10 E15 E85

Meng GEEN olie met benzine.

1. Verwijder de benzinedop.
2. Voeg langzaam benzine toe aan de tank. De tank is vol als de benzine de rode cirkel op het scherm bereikt. VUL NIET TE VOL. Benzine kan uitzetten na het vullen. In de tank moet ten minste 6,4 mm (¼ in.) ruimte gelaten worden voor de uitzetting van de benzine, hoewel meer dan 6,4 mm. (¼ in.) aanbevolen wordt. Benzine kan uit de tank geperst worden als gevolg van expansie, als het te vol is, en kan de stabiele bedrijfstoestand van de generator beïnvloeden.

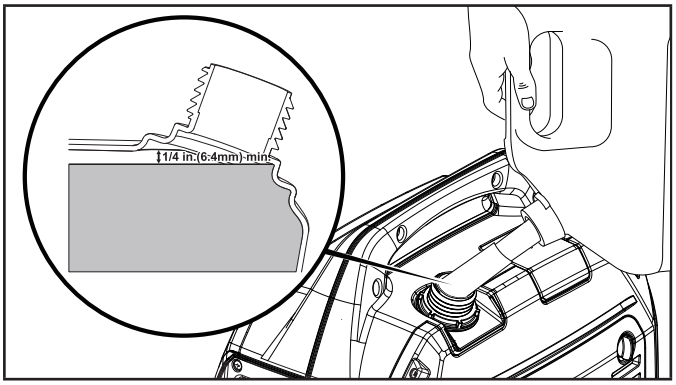

3. Schroef de benzinedop erop en veeg gemorste brandstof weg.

OPGELET

Gebruik loodvrije benzine met een minimum octaangetal van 85 en een ethanolgehalte van 10% of minder per volume.

Steek GEEN sigaretten aan en rook NIET als u de tank vult.

Meng GEEN olie en benzine.

Vul de tank NIET te vol. Vul de tank tot ongeveer 6,4 mm (¼ inch) onder de bovenkant van de tank, zodat de benzine kan uitzetten.

Pomp GEEN benzine rechtstreeks in de generator bij de pomp. Gebruik een goedgekeurde brandstoftank om de benzine naar de generator over te hevelen.

Vul de tank NIET binnenshuis.

Vul de tank NIET als de motor loopt of warm is.

WAARSCHUWING

Als u de benzine te snel door de brandstoffilter giet, kan er tijdens het vullen benzine over de generator en de bediener spatten.

OPMERKING

De motor van de generator werkt goed met 10% of minder benzine van een ethanolmengsel. Bij het gebruik van ethanol-benzinemengsels zijn er enkele aandachtspunten:

- Ethanol-benzinemengsels kunnen meer water absorberen dan benzine alleen.
- Deze mengsels kunnen zich uiteindelijk afscheiden, waardoor er water of een waterige smurrie in de tank, de brandstofklep en de carburateur achterblijft. De aangetaste benzine kan in de carburateur gezogen worden en schade aan de motor en/of mogelijke gevaren veroorzaken.
- Als een brandstofstabilisator wordt gebruikt, controleer dan of die is samengesteld om met ethanol-benzinemengsels te werken.
- Schade of gevaren veroorzaakt door het gebruik van onjuiste benzine, onjuist opgeslagen benzine, en/of onjuist geformuleerde stabilisatoren, vallen niet onder de garantie van de fabrikant.

Het is raadzaam om na elk gebruik altijd de benzinetoevoer af te sluiten en de motor te laten draaien totdat deze door brandstofgebrek is gestopt. Zie de instructies voor de opslag als het toestel langere tijd niet gebruikt wordt.

Brandstof toevoegen: Propaan (LPG)

1. Bevestig dat de draaiknop in de stand UIT staat.
2. Als u een nieuwe propaanfles gebruikt, verwijder dan de plastic dop van de flesafsluiter.
3. Bevestig de LPG slangassemblage (bijgeleverd) aan de propaangasflesklep en draai hem met de hand vast.
4. Verwijder de rubber hoes die de propaanaansluitpoort op de omvormer bedekt.
5. Breng de plastic vinger op de mannelijke slangfitting van de LPG-slangassemblage op één lijn met de gleuf naast de vrouwelijke snelkoppeling op de omvormer.
6. Steek de slangfitting in de snelkoppeling en duw naar binnen tot u een 'klik' hoort en de buitenkraag van de snelkoppeling naar voren schuift.

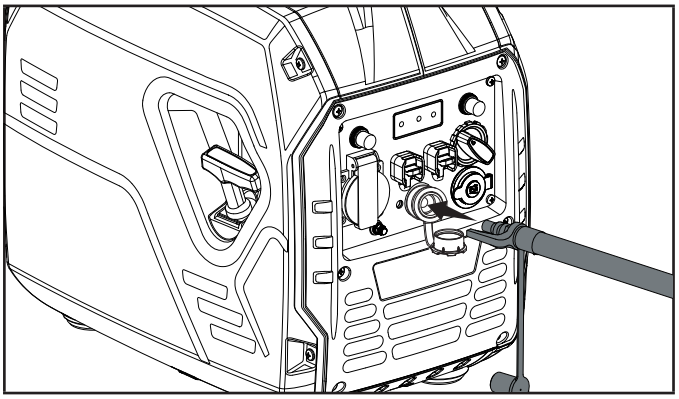

7. Controleer alle aansluitingen op lekken door ze nat te maken met een oplossing van zeep en water. Bubbels die verschijnen of bubbels die groeien wijzen op een lek. Als er een lek is bij een fitting, draai dan de kraan op de fles dicht en draai de fitting vast. Zet de kraan weer aan en controleer de fitting opnieuw met de oplossing van zeep en water. Als de lek blijft of als de lek niet bij een fitting zit, gebruik de generator dan niet en neem contact op met de klantendienst.

OPMERKING

- De LPG-slang die bij dit toestel wordt geleverd werkt met standaard LPG-tanks van 9 en 13,5 kg.
- Controleer of de herkwalificatie datum op de fles niet verstreken is.
- Alle nieuwe flessen moeten voor het vullen ontdaan worden van lucht en vocht. Gebruikte flessen die niet zijn dichtgestopt of dichtgehouden moeten ook worden doorgeblazen.
- Het zuiveren moet door een LPG-leverancier gedaan worden. (Flessen van een ruilleverancier moeten al goed gezuiverd en gevuld zijn).
- Plaats de gasfles altijd zo dat de verbinding tussen de flesklep en de generatorinlaat geen scherpe bochten of knikken in de LPG-slang veroorzaakt.

OPGELET

Sta niet toe dat kinderen met de LPG-gasfles of slangaansluitingen knoeien of spelen.

OPGELET

Gebruik goedgekeurde LPG-gasflessen die voorzien zijn van een OPD (overvulbeveiliging) klep. Houd de gasfles altijd in verticale positie met het ventiel bovenop en geïnstalleerd op grondniveau op een vlakke ondergrond. Gasflessen mogen niet in de buurt van een warmtebron geïnstalleerd worden en mogen niet blootgesteld worden aan zon, regen en stof. Draai bij vervoer en opslag de gasflesklep en de LPG klep van de generator dicht, en koppel de gasfles los. Sluit de afvoer af, meestal met een plastic beschermdop, als deze voor handen is. Houd gasflessen uit de buurt van hitte en geventileerd bij vervoer in een voertuig.

WAARSCHUWING

Als er een sterke geur van LPG is: Sluit de klep van de gasfles. Controleer alle aansluitingen op lekken door ze nat te maken met een oplossing van zeep en water. Bubbels die verschijnen of bubbels die groeien wijzen op een lek. Rook of steek geen sigaret aan, en controleer niet op lekkages met een lucifer, open vuurbron of aansteker. Neem contact op met een gekwalificeerde technicus om een LPG-systeem te inspecteren en te repareren als er een lek wordt gevonden, voordat u de generator gebruikt.

Aarding

Uw generator moet goed op een geschikte aarding aangesloten zijn om elektrische schokken te helpen voorkomen.

WAARSCHUWING

Als de generator niet goed geaard is, kan dat een elektrische schok tot gevolg hebben.

Er is een aardingsterminal voorzien die met het paneel van de generator verbonden is (zie Bedieningselementen en kenmerken voor de plaats van de klemmen). Voor aarding op afstand verbindt u een stuk koperdraad van zware kwaliteit (minstens 12 AWG) tussen de aardklem van de generator en een koperen staaf die in de grond gedreven wordt. Wij raden u ten sterkste aan een gekwalificeerde elektricien te raadplegen om zeker te zijn dat de plaatselijke elektrische voorschriften worden nageleefd.

Neutraal zwevend*

- De neutrale stroomkring **IS NIET** elektrisch verbonden met het frame/de aarde van de generator.
- De generator (statorwikkeling) is geïsoleerd van het frame en van de aardingspin van het wisselstroomcontact.

NL

– Elektrische apparaten die een geaarde aansluiting op een contactdoos nodig hebben, zullen niet werken als de aardingspin van de contactdoos niet functioneert.

Neutraal Gebonden aan Frame*

– De neutrale stroomkring **IS** elektrisch verbonden met het frame/bodem van de generator.

– De massa van het generatorsysteem verbindt de onderste framedwarsbalk onder de dynamo. De aarding van het systeem wordt verbonden met de neutrale stroomwissel draad.

** Zie het hoofdstuk Specificaties voor de voorgeschreven aarding.*

BEDIENING

Plaats van de generator

WAARSCHUWING

Gebruik de generator NOOIT binnen een gebouw, garage, kelder, kruipruimte, schuur, omheining of compartiment, afgesloten ruimten, voertuigen, inclusief een generatorcompartiment van een recreatievoertuig.

Gebruik of start de generator NOOIT achterin een SUV, camper, aanhangwagen, de laadruimte van een vrachtwagen (gewone zijwanden, vlakke of andere opstelling), onder trappen, in trappenhuizen, naast muren of gebouwen of op een andere plaats waar de generator niet voldoende kan koelen of de uitlaatgasstroom niet goed uit het uitlaatsysteem kan wegstromen.

Gebruik of bewaar de generator NIET bij nat weer, zoals regen of sneeuw. Het gebruik van een generator in natte omstandigheden kan ernstig letsel of de dood tot gevolg hebben door elektrocutie.

In sommige staten moeten generatoren bij gebruik op bouwplaatsen bij het plaatselijke elektriciteitsbedrijf geregistreerd zijn en kunnen ze aan bijkomende regels en voorschriften onderworpen zijn, raadpleeg uw plaatselijk gemeentebestuur.

Generatoren moeten altijd op een vlakke, horizontale ondergrond staan (ook als ze niet in bedrijf zijn).

Generatoren moeten minstens 1,5 m van alle brandbare materialen verwijderd zijn.

Generatoren moeten ook aan alle kanten een minimum van 91,4 cm vrije luchtstroom hebben om voldoende koeling van de prestaties, onderhoud en service mogelijk te maken.

Plaats de generator altijd in een goed geventileerde ruimte. Plaats de generator NOOIT in de buurt van luchtinlaatopeningen of waar uitlaatgassen in bewoonde of besloten ruimten kunnen worden gezogen.

Houd altijd zorgvuldig rekening met wind en luchtstromingen bij het plaatsen van de generator.

Laat generatoren altijd goed afkoelen voor ze vervoerd of opgeslagen worden.

Het niet in acht nemen van de juiste veiligheidsmaatregelen kan leiden tot persoonlijk letsel, schade aan de generator en het vervallen van de garantie van de fabrikant.

WAARSCHUWING

Tijdens het gebruik worden de uitlaat en de uitlaatgassen heet. Als er niet voldoende koeling en ademruimte is, of als de generator geblokkeerd of afgesloten is, kunnen de temperaturen extreem hoog oplopen en tot brand leiden.

Overspanningsbeveiliging

Elektronische apparatuur, waaronder computers en veel programmeerbare apparaten, gebruiken componenten die ontworpen zijn om binnen een smal spanningsbereik te werken en kunnen beïnvloed worden door kortstondige spanningsschommelingen. Hoewel er geen manier is om spanningsschommelingen te voorkomen, kunt u wel maatregelen nemen om gevoelige elektronische apparatuur te beschermen.

– Installeer UL1449, CSA-genoteerde, plug-in overspanningsbeveiligingen op de stopcontacten die uw gevoelige apparatuur voeden.
  Overspanningsafleiders zijn er in enkelvoudige of meervoudige uitvoering. Ze zijn ontworpen om te beschermen tegen vrijwel alle kortstondige spanningsschommelingen.

Starten van de motor: Benzine

1. Zorg ervoor dat de generator op een vlakke, horizontale ondergrond staat.
2. Koppel alle elektrische verbruikers los van de generator. Start of stop de generator nooit met ingeplugde of ingeschakelde elektrische apparaten.
3. Zet de brandstofontluchtingshendel in de stand 'AAN'.

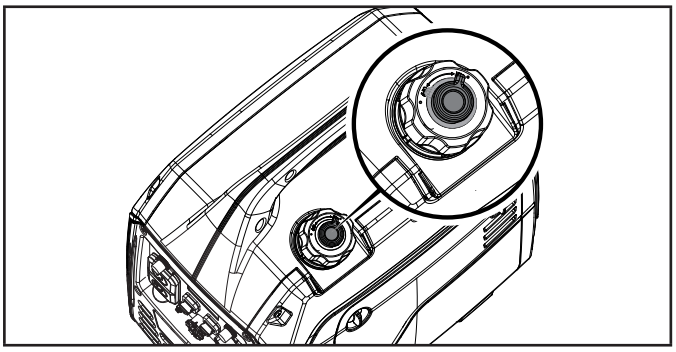

Koude motor starten

4. Zet de draaiknop in de stand 'CHOKE'.

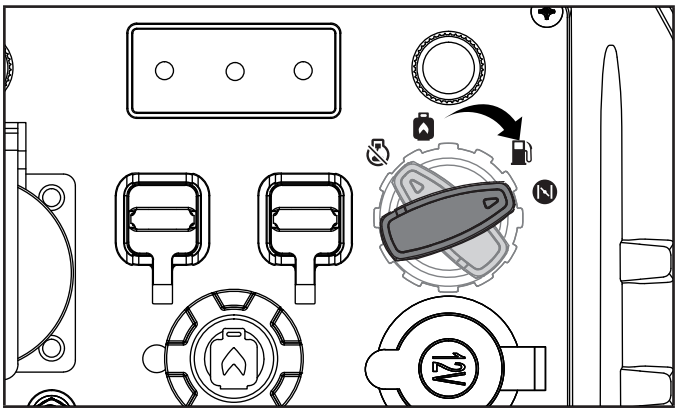

5. Trek langzaam aan het terugslagkoord totdat u weerstand voelt en trek dan snel.

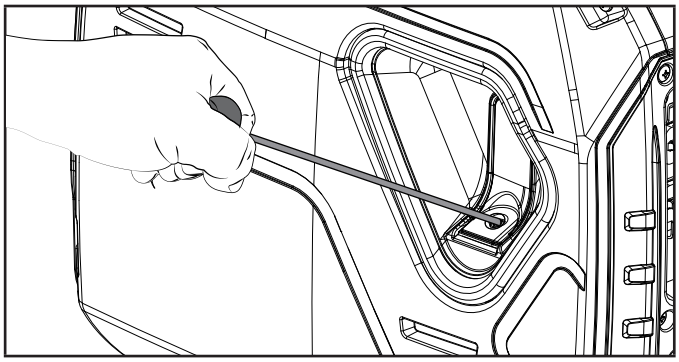

6. Terwijl de motor opwarmt, zet u de draaiknop naar de stand benzine 'RUN'.

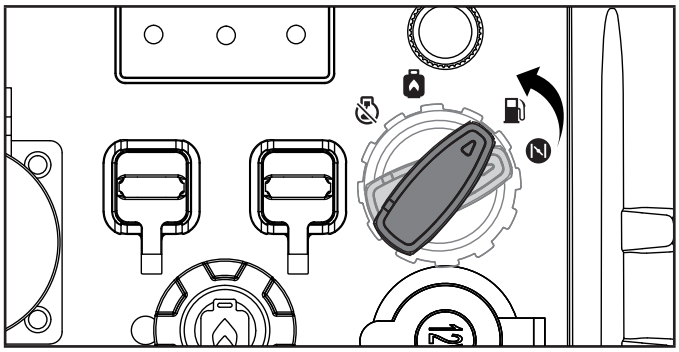

Warme motor starten

7. Draai de brandstofknop naar de stand 'RUN'.

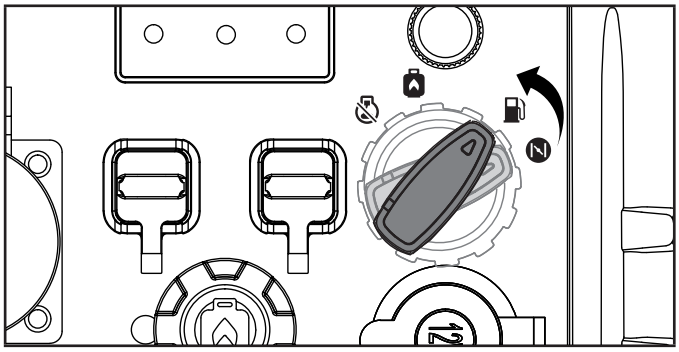

8. Trek langzaam aan het terugslagkoord totdat u weerstand voelt en trek dan snel.

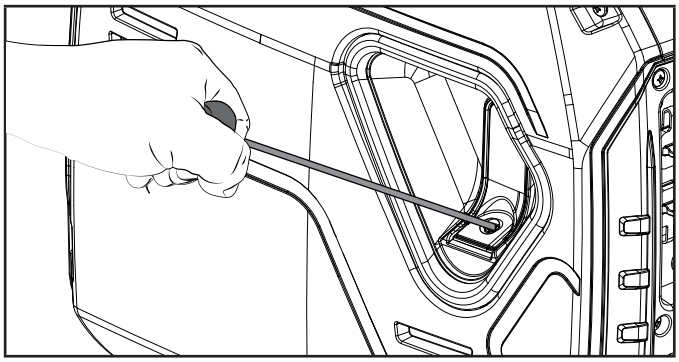

NL

OPMERKING

Houd de knop in de 'CHOKE'-stand voor slechts 1 trekbeweging aan het terugslagkoord. Als de generator na de eerste trek niet start, zet u de draaiknop in de stand benzine 'RUN' voor de volgende drie trekbewegingen. Te veel choke leidt tot vervuiling van de bougie en overstroming van de motor. Hierdoor zal de motor niet starten.

OPMERKING

Voor het starten van benzine in een koude omgeving < 15 °C: De draaiknop moet in de stand 'CHOKE' staan. Niet te veel choke. Zodra de motor start, drukt u de draaiknop in de stand benzine 'RUN'.

OPMERKING

Als de motor aanslaat maar niet blijft draaien, controleer dan of de generator op een vlakke, horizontale ondergrond staat. De motor is uitgerust met een sensor voor laag oliepeil die voorkomt dat de motor draait wanneer het oliepeil onder een kritieke drempel komt.

Starten van de motor: Propaan (LPG)

1. Zorg ervoor dat de generator op een vlakke, horizontale ondergrond staat.
2. Koppel alle elektrische verbruikers los van de generator. Start of stop de generator nooit met ingeplugde of ingeschakelde elektrische apparaten.
3. Verbind de LPG-slang met de generator en de LPG-gasfles. Zie hoofdstuk *'Brandstof toevoegen: propaan (LPG)'* van de handleiding.
4. Draai de kraan van de LPG-gasfles helemaal open.

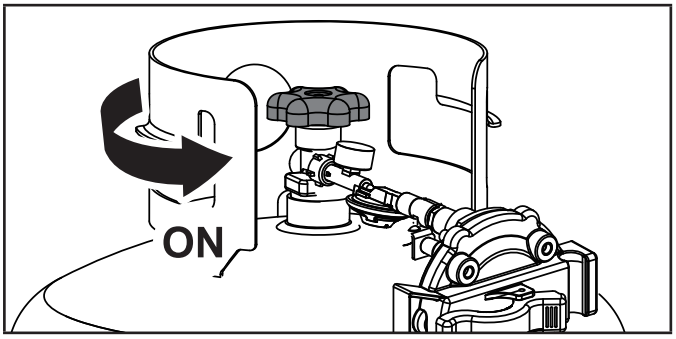

5. Zet de draaiknop in de stand 'CHOKE'.

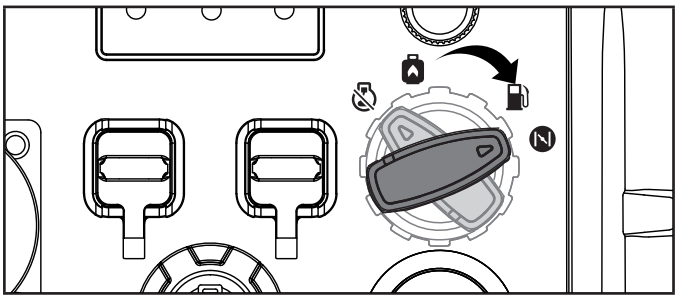

7. Trek 2-3 keer aan het terugslagkoord.

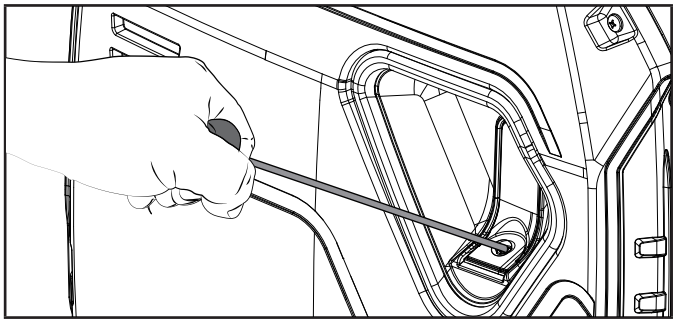

8. Zet de draaiknop in de stand propaan 'RUN'.

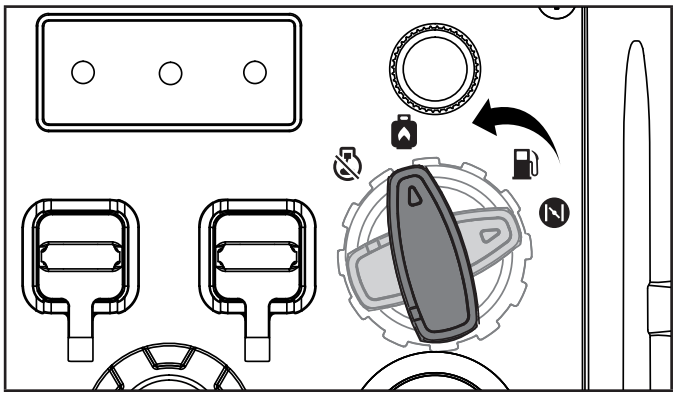

9. Trek langzaam aan het terugslagkoord totdat u weerstand voelt en trek dan snel.

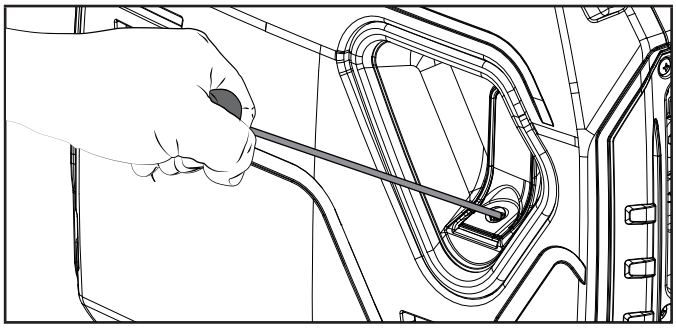

10. Apparaten verbinden.

OPMERKING

Als de motor aanslaat maar niet draait, controleer dan of de generator op een vlakke, horizontale ondergrond staat. De motor is uitgerust met een sensor voor laag oliepeil die voorkomt dat de motor draait wanneer het oliepeil onder een kritieke drempel komt.

OPMERKING

Ophoping van rijp op LPG-gasfles en regelaars is gebruikelijk tijdens het gebruik en is gewoonlijk geen aanwijzing voor een probleem. Terwijl LPG verdampt en zich van de gasfles naar de generatormotor verplaatst, zet het uit. De hoeveelheid vorst die zich vormt kan beïnvloed worden door de grootte van de gasfles, de hoeveelheid LPG die gebruikt wordt, de vochtigheid van de lucht en andere bedrijfsomstandigheden.

In ongewone situaties kan deze vorst uiteindelijk de toevoer van LPG naar de generator beperken, waardoor de prestaties verslechteren. Bijvoorbeeld, als de gasflestemperatuur tot een zeer laag niveau wordt verlaagd, wordt ook de snelheid waarmee het LPG verdampt verlaagd en kan de motor niet voldoende doorstroming krijgen. Dit wijst niet op een probleem met de generator, maar alleen op een probleem met de stroom van LPG uit de gasfles. Als de prestaties van de generator lijken te verslechteren op hetzelfde moment dat ijsvorming op tankklep, slang of regelaar wordt waargenomen, dan kunnen enkele maatregelen genomen worden om dit symptoom te verhelpen.

In deze zeldzame situaties kan het nuttig zijn om de effecten van het koude brandstofsysteem te verminderen of op te heffen door een van de volgende dingen te doen:

- Wissel van brandstofgasfles om de eerste gasfles te laten opwarmen, en herhaal dit zo nodig.
- Plaats de gasfles aan het uiteinde van de generator bij de handgreep, waar de lucht van de motorventilator uit de generator stroomt. Deze lucht wordt licht verwarmd doordat hij over de motor stroomt. De gasfles mag niet in de baan van de uitlaat staan.
- De gasfles kan tijdelijk verwarmd worden door warm water over de bovenkant van de gasfles te gieten.

Aansluiten van elektrische belastingen

Laat de motor na het starten een paar minuten stabiliseren en opwarmen.

Steek de stekker in het stopcontact en schakel de gewenste 220 Volt AC enkele fase, 50 Hz elektrische belastingen in.

- Sluit GEEN 3-fasige belastingen aan op de generator.
- Overbelast de generator NIET.

WAARSCHUWING

Denk er altijd aan uw apparaten rechtstreeks op de generator aan te sluiten, en steek het netsnoer van de generator niet in een stopcontact en sluit het niet aan op het stroomonderbrekerpaneel in uw huis. Een generator aansluiten op de elektriciteitsleidingen van uw huis, of op een andere stroombron, 'backfeeding' genoemd, is een gevaarlijke praktijk die in veel staten en gemeenten illegaal is.

Als u dit verkeerd doet, kunt u uw generator en uw apparaten beschadigen en ernstig letsel of de dood veroorzaken bij u of een arbeider van het elektriciteitsbedrijf, wanneer hij tijdens een stroomstoring in de buurt de stroom probeert te herstellen, dan onverwacht op hoogspanning op de elektriciteitsleiding kan stuiten en een dodelijke schok kan krijgen.

Of er nu gewonden vallen of niet, als het verkeerd geïnstalleerd is en niet volgens de geldende wetten en verordeningen, kunt u boetes krijgen of kan het elektriciteitsbedrijf de stroom van uw huis afsluiten, mocht deze praktijk in uw huis aangetroffen worden.

Als de generator op het elektrische systeem van een gebouw wordt aangesloten, moeten die aansluitingen de stroom van de generator isoleren van die van het elektriciteitsnet. U moet ervoor zorgen dat de elektriciteit van uw generator niet terugvloeit naar de elektriciteitsleidingen van het elektriciteitsbedrijf. Deze aansluitingen moeten voldoen aan alle geldende wetten en verordeningen - Raadpleeg uw plaatselijke elektriciteitsbedrijf of een gekwalificeerde elektricien om deze aansluiting op de juiste manier te installeren.

Overbelast de Generator niet

Capaciteit

Volg deze eenvoudige stappen om het benodigde loop- en startvermogen te berekenen voor uw doeleinden:

1. Selecteer de elektrische apparaten die u tegelijkertijd wilt gebruiken.
2. Tel het aantal watt van deze items bij elkaar op. Dit is de hoeveelheid stroom die u nodig hebt om uw artikelen te laten werken.
3. Bepaal het hoogste startvermogen van alle in stap 1 geïdentificeerde apparaten. Voeg dit getal toe aan het in stap 2 berekende getal. Het startvermogen is de stroomstoot die nodig is om bepaalde elektrisch aangedreven apparatuur te starten. Als u de stappen onder 'Stroombeheer' volgt, wordt gegarandeerd dat slechts één apparaat tegelijk wordt opgestart.

Stroombeheer

Gebruik de volgende formule om spanning en stroomsterkte om te zetten in watt:

Volts × Ampères = Watts

NL

Om de levensduur van uw generator en aangesloten apparaten te verlengen, volgt u deze stappen om elektrische belasting toe te voegen:

1. Start de generator zonder elektrische belasting.
2. Laat de motor enkele minuten draaien om op temperatuur te komen.
3. Sluit aan en zet het eerste item aan. Het is het beste om het voorwerp met de grootste lading eerst te bevestigen.
4. Laat de motor stabiliseren.
5. Sluit aan en zet het volgende item aan.
6. Laat de motor stabiliseren.
7. Herhaal stap 5-6 voor elk extra item.

OPMERKING

Overschrijd nooit de opgegeven capaciteit wanneer u lasten aan de generator toevoegt.

Spaarstand

De Spaarstandknop kan worden geactiveerd om de zuinigheidsregeling in te schakelen, zodat het brandstofverbruik en het lawaai tot een minimum worden beperkt wanneer het toestel werkt in tijden van verminderd elektrisch vermogen. In de Spaarstand kan het motortoerental stationair draaien tijdens perioden waarin de motor niet wordt gebruikt.

Het motortoerental keert terug naar normaal wanneer een elektrische belasting wordt aangesloten. Als de Spaarstand uit staat, draait de motor continu op normaal toerental.

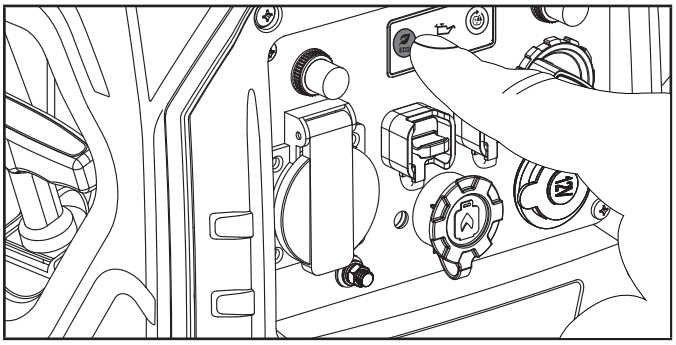

OPGELET

Bij periodes van hoge elektrische belasting of kortstondige schommelingen moet de Spaarstand uit staan.

12V-gelijkstroomstopcontact in auto-stijl

De 12V-gelijkstroomaansluiting(en) kan (kunnen) worden gebruikt met bijgeleverde accessoires en andere in de handel verkrijgbare 12V-gelijkstroomstekkers in auto-stijl. De gelijkstroomuitgang is ongereguleerd en kan sommige producten beschadigen. Controleer of het ingangsspanningsbereik van uw toestel minstens 12-24 V DC bedraagt. Wanneer u het gelijkstroomstopcontact gebruikt, zet u de spaarstandschakelaar in de stand 'UIT'.

WAARSCHUWING

Gebruik GEEN AC & DC tegelijk, door dat wel te doen zult u de generator en eventueel de apparatuur beschadigen.

Gebruik GEEN apparaat terwijl het in het 12V-gelijkstroomstopcontact zit, want het is ongereguleerd en zal de apparatuur beschadigen.

Deze 12V-gelijkstroompoort is bedoeld voor het opladen van batterijen en is ongereguleerd.

Langdurige blootstelling aan motoruitlaatgassen kan ernstig letsel of de dood tot gevolg hebben.

OPGELET

Plaats tijdens het opladen van een apparaat niet aan de uitlaatzijde van de generator. Extreme hitte veroorzaakt door uitlaatgassen kan het apparaat beschadigen en mogelijk brand veroorzaken.

Opladen van de accu

8. Voordat u de acculaadkabel (niet bijgeleverd) aansluit op een accu die in een voertuig is geïnstalleerd, moet u de massakabel van de autoaccu loskoppelen van de negatieve (-) accupool.
9. Steek de laadkabel van de accu in de 12V gelijkstroomaansluiting van de generator.
10. Sluit de rode (+) acculaderkabel aan op de rode (+) accupool.
11. Sluit de zwarte (-) acculaderkabel aan op de zwarte (-) accupool.
12. Start de generator.

Belangrijk: De 12V-gelijkstroomaansluiting is ALLEEN bedoeld voor gebruik met een 12V-gelijkstroomkabel batterij oplaadkabel. De 12V-gelijkstroomuitgang is ongereguleerd en zal andere 12V-gelijkstroomproducten beschadigen. Wanneer u het 12V-gelijkstroomstopcontact gebruikt, zet u de spaarstandschakelaar in de stand 'UIT'. Zorg ervoor dat alle elektrische apparaten, met inbegrip van de leidingen en de stekkerverbindingen, in goede staat zijn voordat u ze op de generator aansluit.

OPGELET

Start het voertuig niet terwijl de acculaadkabel is aangesloten en de generator draait. Het zal de accu geen energiestoot geven. Het voertuig of de generator kunnen beschadigd raken. Laad alleen geventileerde natte loodzuuraccu's. Andere soorten accu's kunnen barsten en persoonlijk letsel of schade veroorzaken.

OPMERKING

Zorg ervoor dat alle elektrische apparaten, met inbegrip van de leidingen en de stekkerverbindingen, in goede staat zijn voordat u ze op de generator aansluit.

Parallelle werking

Het Champion-model 92001i-DF-EU is parallelgeschakeld en kan parallel met een andere Champion-eenheid worden gebruikt om het totale beschikbare elektrische vermogen te verhogen. Voor parallelle werking is een Champion parallelset (apart verkrijgbaar) nodig. Voor een lijst van compatibele modellen of om een parallelset te bestellen, kunt u de klantenservice bellen of bezoek www.championpowerequipment.co.uk

Gedetailleerde instructies voor de installatie van de parallelle kit en de werking van de aangesloten generatoren zijn te vinden in de gebruikershandleiding van de parallelle kit.

De motor stoppen

Benzine

1. Schakel alle elektrische apparaten uit en trek de stekker uit het stopcontact. Start of stop de generator nooit met ingeplugde of ingeschakelde elektrische apparaten.
2. Laat de generator enkele minuten onbelast draaien om de inwendige temperatuur van de motor en de generator te stabiliseren.
3. Zet de brandstofontluchtingshendel in de stand 'UIT'.

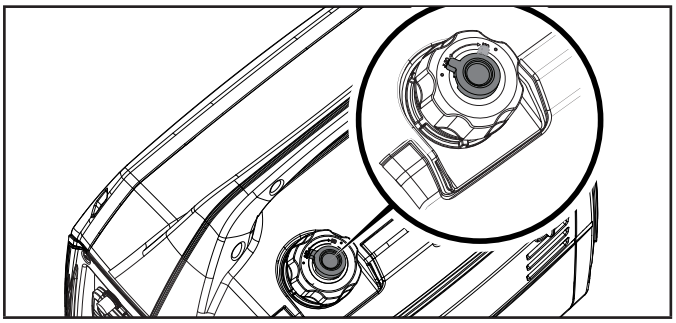

4. Draai de draaiknop tegen de klok in naar de 'STOP'-stand.

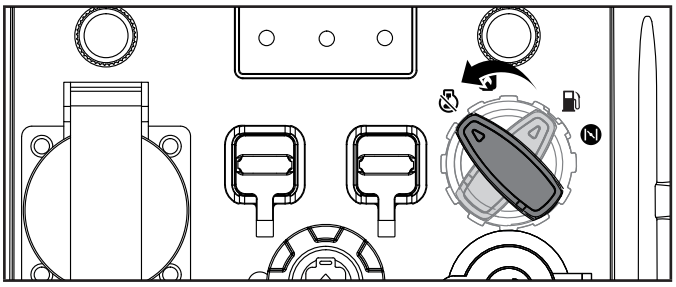

Belangrijk: Zorg er altijd voor dat de draaiknop en de brandstofontluchting op de brandstofdop in de stand 'UIT' staan als de generator niet gebruikt wordt.

Propaan

1. Schakel alle elektrische apparaten uit en trek de stekker uit het stopcontact. Start of stop de generator nooit met ingeplugde of ingeschakelde elektrische apparaten.
2. Laat de generator enkele minuten onbelast draaien om de inwendige temperatuur van de motor en de generator te stabiliseren.
3. Sluit de brandstofkraan op de propaangasfles.

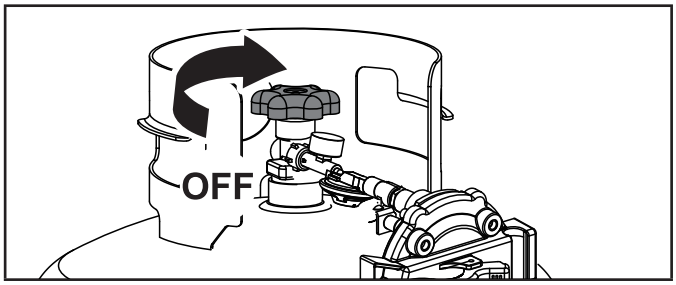

4. Draai de draaiknop tegen de klok in naar de 'STOP'-stand.

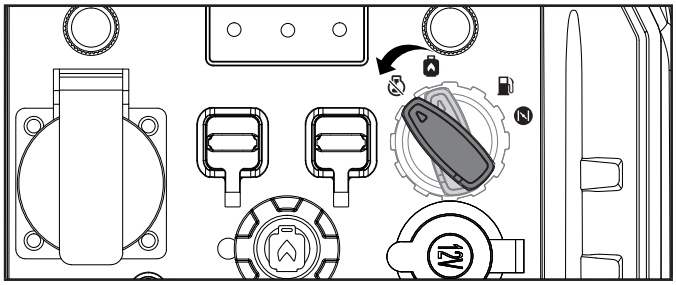

OPMERKING

Indien de generator gedurende een periode van twee (2) weken of langer niet zal worden gebruikt, zie dan het hoofdstuk Opslag voor de juiste opslag van motor en brandstof.

Verplaatsen van de Generator

- Zet de generator ALTIJD uit en zorg ervoor dat de brandstofklep gesloten is.
- Zorg er ALTIJD voor dat motor en uitlaat afgekoeld zijn voordat de generator veilig kan worden gehanteerd (doorgaans 15-30 minuten).
- Til het toestel op aan de draaggreep en verplaats het naar de gewenste plaats.
- Laat het toestel niet vallen, sla er niet tegen en plaats het niet onder zware voorwerpen.
- Het niet opvolgen van deze instructies kan leiden tot persoonlijk letsel of schade aan de generator.

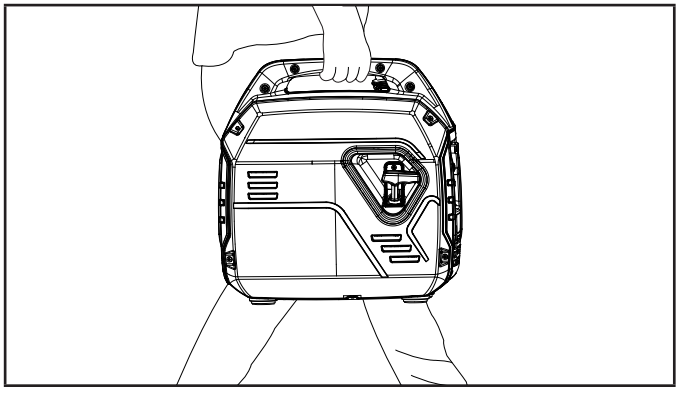

NL

Werking op grote hoogte

De dichtheid van lucht op grote hoogten is lager dan op zeeniveau. Het motorvermogen neemt af naarmate de luchtmassa en de lucht-brandstofverhouding afnemen. Het motor- en generatorvermogen zal met ongeveer 3½% afnemen voor elke 304,8 meter (1000 ft.) hoogte boven zeeniveau. Op grote hoogten kunnen ook verhoogde uitlaatemissies ontstaan door de grotere verrijking van de lucht-brandstofverhouding. Andere problemen op grote hoogte zijn moeilijk starten, hoger brandstofverbruik en vervuiling van de bougie.

Om andere problemen op grote hoogte dan het natuurlijke vermogensverlies te verlichten, kan CPE een hoofdsproeier voor de carburateur op grote hoogte leveren. De alternatieve hoofdsproeier en de installatie-instructies kunnen worden verkregen door contact op te nemen met onze Technical Support Team. Installatie-instructies zijn ook beschikbaar in het gedeelte Technische Bulletins van de CPE-website.

Het onderdeelnummer en de aanbevolen minimumhoogte voor de toepassing van de hoofdsproeier van de carburateur op grote hoogte wordt weergegeven in de volgende tabel.

Om de juiste hoofdsproeier voor grote hoogtes te kiezen, moet het carburateurmodel worden geïdentificeerd. Daartoe is een code op de zijkant van de carburateur gestempeld. Selecteer het juiste onderdeelnummer van de sproeier op grote hoogte dat overeenkomt met de carburateurcode die u op uw specifieke carburateur aantreft.

Carb. Code	Op grote hoogte Jet onderdeelnummer	Min. Hoogte
100160764	100005742	914 m (3000 ft.)
	100030032	1829 m (6000 ft.)

WAARSCHUWING

Het gebruik van de alternatieve hoofdsproeier op hoogtes lager dan de aanbevolen minimumhoogte kan de motor beschadigen. Voor gebruik op lagere hoogten moet de oorspronkelijk geleverde standaard hoofdsproeier worden gebruikt. Het gebruik van de motor met de verkeerde motorconfiguratie op een bepaalde hoogte kan de emissies verhogen en de brandstofefficiëntie en de prestaties verlagen.

ONDERHOUD

Zorg ervoor dat de generator schoon wordt gehouden en goed wordt opgeborgen. Gebruik het toestel alleen op een vlakke, horizontale ondergrond in een schone, droge omgeving. Stel het toestel NIET bloot aan extreme omstandigheden, overmatig stof, vuil, vocht of corrosieve dampen.

WAARSCHUWING

Gebruik nooit een beschadigde of defecte generator.

WAARSCHUWING

Bij onjuist onderhoud vervalt de garantie.

OPMERKING

Voor emissiebeperking van apparaten en systemen, lees en begrijp uw verantwoordelijkheden voor service zoals vermeld in de Garantieverklaring Emissiebeperking in deze handleiding.

De eigenaar/exploitant is verantwoordelijk voor al het periodieke onderhoud.

Al het geplande onderhoud op tijd afronden.

Verhelp elk probleem voordat u de generator gebruikt.

Voor hulp met service of onderdelen, neem contact op met onze Technical Support Team op +44(0)-1942-715-407.

Het reinigen van de Generator

OPGELET

Besproei de generator NIET rechtstreeks met water.

Water kan de generator binnendringen via de koelsleuven en de generatorwikkelingen beschadigen. Het kan ook het brandstofsysteem verontreinigen.

1. Gebruik een vochtige doek om de buitenkant van de generator te reinigen.
2. Gebruik een zachte borstel om vuil en olie te verwijderen.
3. Gebruik een luchtcompressor (25 PSI) om vuil en puin van de generator te verwijderen.
4. Controleer alle luchtgaten en koelsleuven om er zeker van te zijn dat ze schoon zijn en niet geblokkeerd worden.

Om onbedoeld starten te voorkomen, dient u de bougiekabel te verwijderen en te aarden voordat u onderhoud uitvoert.

Motorolie verversen

Ververs de olie als de motor warm is. Raadpleeg de oliespecificatie om de juiste kwaliteit voor uw bedrijfsomgeving te kiezen.

1. Zet de generator boven op een werkbank of tafel.
2. Draai de schroeven van het deksel los en verwijder het onderhoudsdeksel.
3. Verwijder olievuldop/peilstok.

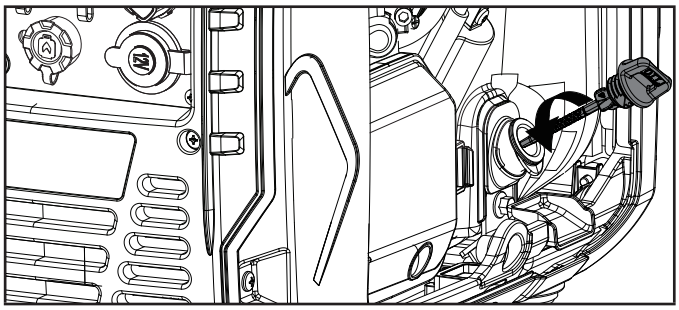

4. Kantel de generator op zijn kant en laat de olie volledig weglopen.

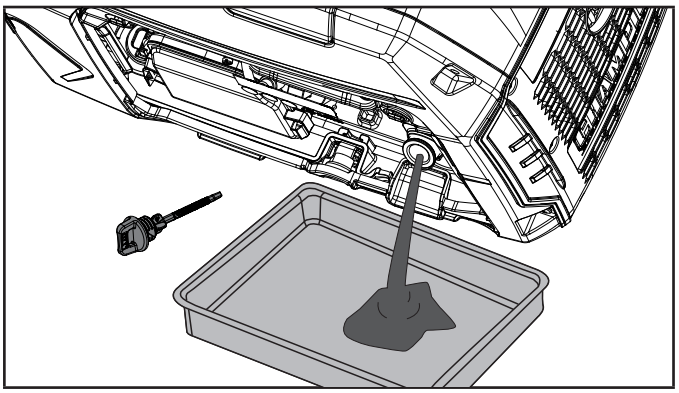

5. Voeg olie toe volgens het hoofdstuk *Motorolie toevoegen* in het hoofdstuk *Montage*.
   VUL NIET TE VOL. Olie niet inbegrepen voor routine-onderhoud.
6. Plaats de olievuldop/peilstok terug en zet het onderhoudsdeksel vast.
7. Afgewerkte olie afvoeren naar een erkende afvalverwerkingsinstallatie.

OPMERKING

Als de olie is toegevoegd, moet uit een visuele controle blijken dat olie tot ongeveer 1-2 strepen voor het uitlopen uit de vulopening gevuld is. Indien u de peilstok gebruikt om het oliepeil te controleren, mag u de peilstok NIET indraaien tijdens het controleren.

Bougie reinigen en afstellen

1. Verwijder het onderhoudsdeksel.
2. Verwijder de bougiekap van het bovenpaneel.

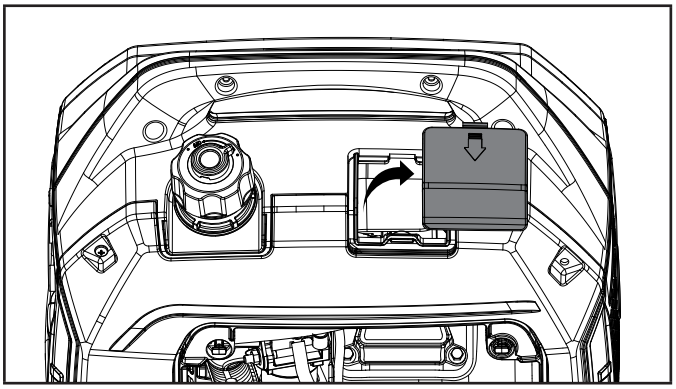

3. Verwijder de bougiekabel van de bougie.
4. Gebruik een bougiesleutel (niet bijgeleverd), of een 13/16 in. (21 mm) dopsleutel (niet bijgeleverd) om de bougie te verwijderen.

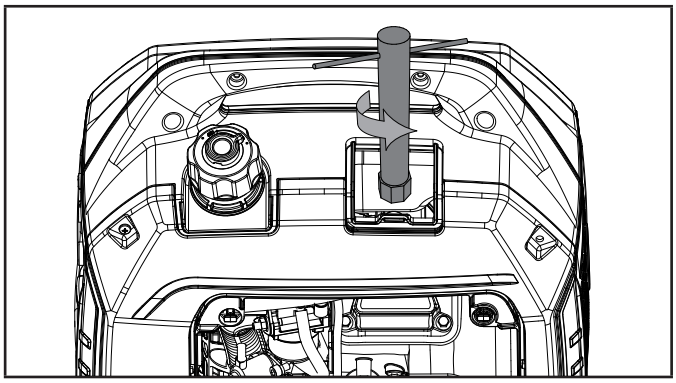

5. Inspecteer de elektrode op de stekker. Hij moet schoon en niet versleten zijn om de voor ontsteking vereiste vonk te produceren.
6. Controleer of de afstand tussen de bougies 0.024-0.031 in. (0.6-0.8 mm) is.

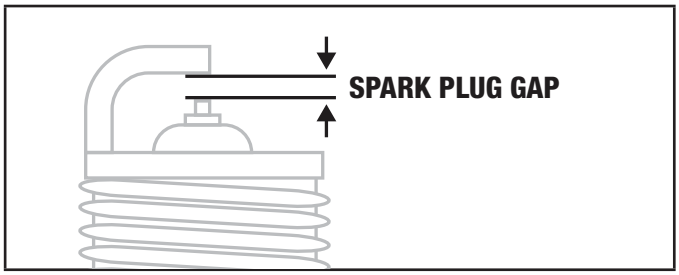

7. Raadpleeg de types bougie in Specificaties bij het vervangen van de bougie.
8. Plaats de stekker stevig terug.
9. Bevestig de bougiekabel aan de bougie.
10. Monteer de toegangskap van de bougie en het onderhoudsdeksel weer.

De luchtfilter reinigen

1. Verwijder het onderhoudsdeksel.
2. Zoek het plastic deksel van de luchtfilter en verwijder het door de clips samen te knijpen en het deksel eraf te trekken.

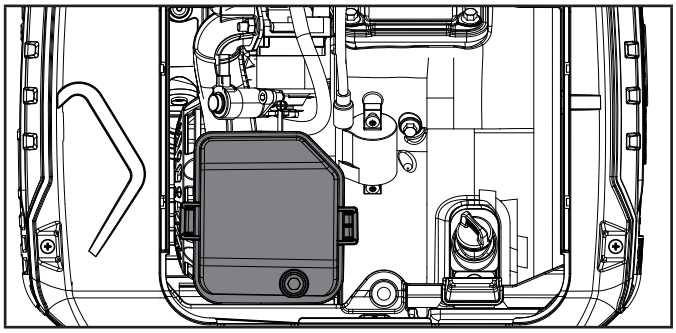

3. Verwijder het schuimelement.
4. Wassen in vloeibaar wasmiddel en water. Knijp goed droog in een schone doek.
5. Verzadig in schone motorolie.
6. Knijp uit in een schone, absorberende doek om alle overtollige olie te verwijderen.

NL

7. Plaats de filter in de assemblage.
8. Bevestig het deksel van de luchtfilter weer.
9. Plaats het onderhoudsdeksel terug en draai de schroef van het deksel stevig vast.

De vonkenvanger schoonmaken

1. Laat de motor volledig afkoelen voordat u onderhoud aan de vonkenvanger pleegt.
2. Verwijder de 6 schroeven waarmee de afdekplaat aan de zijde van de uitlaat van de generator is bevestigd.
3. Verwijder de schroef waarmee de vonkenvanger aan de uitlaat bevestigd is.
4. Verwijder het scherm van de vonkenvanger.
5. Verwijder voorzichtig de koolstofafzetting van het scherm van de vonkenvanger met een staalborstel.

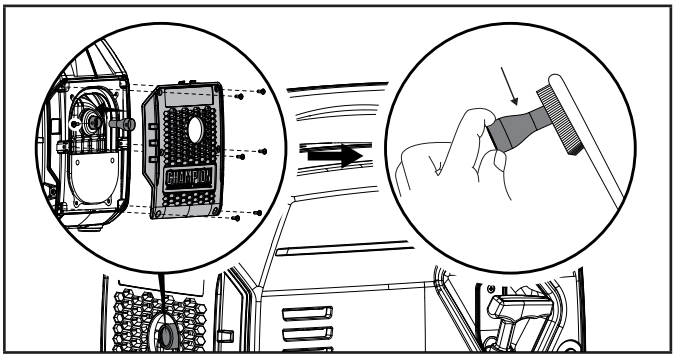

6. Vervang de vonkenvanger als deze beschadigd is.
7. Plaats de vonkenvanger op de uitlaat en bevestig hem door de stappen van hierboven om te keren.

OPGELET

Als u de vonkenvanger niet schoonmaakt, zal dat tot slechte motorprestaties leiden.

OPMERKING

Federale en plaatselijke wetten en administratieve voorschriften geven aan wanneer en waar vonkenvangers vereist zijn. Indien bevolen, zijn vonkenvangers vereist voor het gebruik van deze generator in nationale bosgebieden. In Californië mag deze generator niet worden gebruikt op met bos bedekte grond, of met struiken of gras begroeide grond, tenzij de motor is uitgerust met een vonkenvanger.

Afstellen van de regulateur

WAARSCHUWING

Knoeien met de in de fabriek ingestelde regulateur maakt uw garantie ongeldig.

Het lucht-brandstofmengsel is niet instelbaar. Knoeien met de regulateur kan uw generator en uw elektrische apparaten beschadigen en maakt uw garantie ongeldig. Neem contact met onze Technical Support Team op +44(0)-1942-715-407voor alle andere service- en/of aanpassingsbehoeften.

Onderhoudsschema

Volg de onderhoudsintervallen die in het volgende onderhoudsschema worden aangegeven.

Onderhoud uw generator vaker wanneer deze in ongunstige omstandigheden werkt.

Neem contact met onze Technical Support Team op +44(0)-1942-715-407 om de dichtstbijzijnde CPE-gecertificeerde servicedealer te vinden voor uw generator- of motoronderhoudsbehoeften.

ELKE 8 UUR OF VOOR ELK GEBRUIK

- Check het oliepeil
- Schoonmaken rond luchtinlaat en uitlaat
- Controleer de propaan (LPG)-slang op lekken

EERSTE 5 UUR (WARMDRAAIEN)

- Olie verversen

ELKE 50 UUR OF JAARLIJKS

- Maak de luchtfilter schoon
- Ververs de olie bij gebruik onder zware belasting of in een hete omgeving

ELKE 100 UUR OF JAARLIJKS

- Olie verversen
- Bougie reinigen/afstellen
- Reinig de vonkenvanger
- Reinig de filter van de brandstofklep*

ELKE 250 UUR

- Reinig de verbrandingskamer*
- Klepspeling controleren/afstellen*

ELKE 3 JAAR

- Brandstofleiding vervangen*
- Vervang de LPG-slang

** Uit te voeren door goed geïnformeerde, ervaren eigenaars of door CPE-gecertificeerde servicecentra.*

OPSLAG

GEVAAR

Benzinedampen zijn licht ontvlambaar en uiterst explosief.

GEEN sigaretten aansteken of roken. Brand of explosie kunnen ernstige brandwonden of de dood veroorzaken.

Vul of tap brandstof alleen buitenshuis af in een goed geventileerde ruimte. Pomp GEEN benzine rechtstreeks in de generator. Gebruik een goedgekeurde tank om de brandstof naar de generator over te hevelen.

Gebruik nooit een benzinecontainer, een benzinetank of een ander brandstofartikel dat gebroken, gesneden, gescheurd of beschadigd is.

Vul de benzinetank NIET te vol. Houd brandstof altijd uit de buurt van vonken, open vuur, waakvlammen, hitte en andere ontstekingsbronnen.

Opslag op korte termijn (tot 30 dagen)

Benzine in de benzinetank heeft een maximale houdbaarheid van 1 jaar met de toevoeging van juist geformuleerde brandstofstabilisatoren en indien opgeslagen op een koele, droge plaats. Benzine in de carburateur kan echter gaan gommen en de carburateur verstoppen als het niet binnen 2-4 weken gebruikt of afgetapt wordt. Wij raden aan de brandstof altijd te verwijderen als hij 30 dagen niet gebruikt wordt.

Als u de generator binnen 2 weken gebruikt, volg dan de stappen volgens het hoofdstuk *Stoppen van de motor*.

1. Als u de generator 2-4 weken niet gebruikt, begin dan met ervoor te zorgen dat alle apparaten losgekoppeld zijn van de generator.
2. Start de generator volgens de instructies in het hoofdstuk *Starten van de motor*.
3. Laat de motor draaien totdat de motor door brandstofgebrek is gestopt.
4. Nadat de motor gestopt is, draait u de draaiknop tegen de klok in naar de stand 'STOP'.

Opslag op middellange termijn (30 dagen - 1 jaar)

Benzine in de tank heeft een maximale houdbaarheid van 1 jaar met de toevoeging van een juist geformuleerde brandstofstabilisator en opgeslagen op een koele, droge plaats.

1. Zorg ervoor dat alle apparaten losgekoppeld zijn van de generator.
2. Voeg een juist geformuleerde brandstofstabilisator toe aan de benzinetank.
3. Start de motor volgens de aanwijzingen in het hoofdstuk *'Starten van de motor'*.
4. Laat de generator 10 minuten draaien, zodat de behandelde benzine door het brandstofsysteem en de carburateur circuleert.
5. Laat de motor draaien totdat de motor door brandstofgebrek is gestopt.
6. Nadat de motor gestopt is, draait u de draaiknop tegen de klok in naar de stand 'STOP'.
7. Nadat de brandstof op is en de motor is gestopt, laat u de motor afkoelen.
8. Verwijder het onderhoudsdeksel.
9. Verwijder de bougie en giet ongeveer een eetlepel olie in de cylinder.
10. Trek LANGZAAM aan de terugslag om de motor te laten draaien en de cilinder te verdelen en te smeren.
11. Monteer de bougie en de bougiekabel weer.
12. Plaats het onderhoudsdeksel weer terug.
13. Maak de generator schoon volgens het hoofdstuk *De generator schoonmaken*.
14. Bewaar de generator op een koele, droge plaats buiten direct zonlicht.

Opslag op lange termijn (meer dan 1 jaar)

Bij opslag langer dan 1 jaar moeten de benzinetank en de carburateur volledig van benzine ontdaan zijn.

1. Zorg ervoor dat alle apparaten losgekoppeld zijn van de generator.
2. Plaats de omvormer op blokken, zodat een geschikte benzinetank of pan onder de omvormer kan worden geschoven.
3. Verwijder het onderhoudsdeksel.
4. Draai de brandstofknop naar de stand 'RUN'.
5. Draai met een kruiskopschroevendraaier de aftapschroef tegen de klok in (3) hele slagen. De benzine loopt via een doorzichtig slangetje onder de omvormer uit. Zorg ervoor dat de afgetapte benzine in een geschikte bak leegloopt.

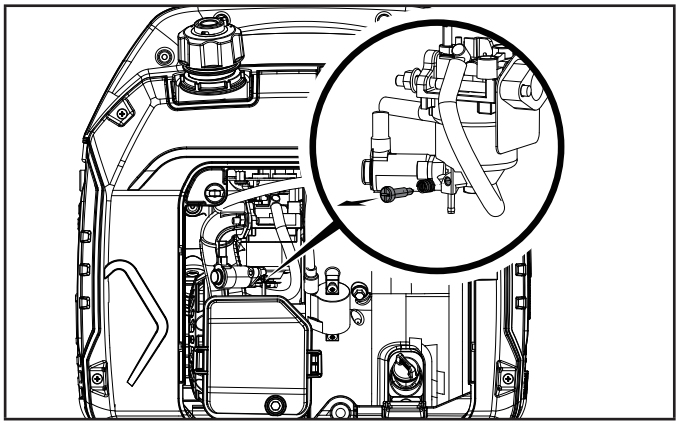

6. Wanneer er geen benzine meer uit de doorzichtige buis stroomt, draait u de aftapschroef met de klok mee tot hij vastzit. Gooi de afgetapte benzine op de juiste manier weg volgens de plaatselijke voorschriften of richtlijnen.
7. Draai de brandstofknop naar de stand 'STOP'.
8. Volg de stappen 8-12 volgens Opslag op korte termijn.

NL

Transport

Om brandstofverspilling tijdens transport of tijdelijke opslag te voorkomen, moet de generator rechtop worden vastgezet in zijn normale werkpositie, met de motorschakelaar UIT. De brandstofklephendel moet UIT staan.

WAARSCHUWING

Bij vervoer:

Vul de tank niet te vol. Bedien de generator niet als hij op het voertuig zit. Haal de generator van het voertuig en gebruik hem op een goed geventileerde plaats. Vermijd een plaats die blootgesteld is aan direct zonlicht wanneer u de generator op een voertuig zet. Als de generator gedurende vele uren in een afgesloten voertuig wordt achtergelaten, kan de hoge temperatuur in het voertuig ertoe leiden dat de brandstof verdampt, wat een explosie tot gevolg kan hebben. Rijd niet gedurende langere tijd over een ruwe weg met de generator aan boord. Als u de generator over een ruwe weg moet vervoeren, laat dan van tevoren de brandstof uit de generator lopen.

Uit de opslag halen

Indien de generator gedurende lange tijd verkeerd is opgeslagen met benzine in de benzinetank en/of carburateur, moet alle brandstof worden afgetapt en moet de carburateur grondig worden gereinigd. Dit proces omvat technisch geavanceerde taken. Voor hulp kunt u onze Technical Support Team bellen op +44(0)-1942-715-407.

Als de benzinetank en de carburateur goed leeggemaakt zijn van alle benzine voordat de generator opgeslagen werd, volg dan de onderstaande stappen bij het uit de opslag halen.

1. Zorg ervoor dat de brandstofknop in de 'STOP'-stand staat.
2. Voeg benzine toe aan de generator volgens *Brandstof toevoegen.*
3. Draai de brandstofknop naar de stand 'RUN'.
4. Na 5 minuten controleert u de carburateur en de luchtfilter op eventueel lekkende benzine. Als er lekken worden gevonden, zal de carburateur gedemonteerd en schoongemaakt of vervangen moeten worden. Als er geen benzinelekkage wordt geconstateerd, zet u de brandstofknop in de stand 'STOP'.
5. Controleer het motoroliepeil en voeg zo nodig schone, verse olie toe. Zie Oliespecificaties voor het juiste olietype.
6. Controleer de luchtfilter en maak hem vrij van obstructies, zoals insecten of spinnenwebben. Indien nodig, reinig de luchtfilter volgens De luchtfilter reinigen.
7. Start de generator volgens Starten van de motor.

GEVAAR

Uitlaatgassen van generatoren bevatten reukloos en kleurloos koolmonoxidegas. Het inademen van koolmonoxide veroorzaakt misselijkheid, duizeligheid, flauwvallen of de dood. Als u zich duizelig of zwak begint te voelen, ga dan onmiddellijk naar de frisse lucht.

Om te voorkomen dat uw generator per ongeluk of onbedoeld ontbrandt tijdens perioden van opslag, moeten de volgende voorzorgsmaatregelen in acht genomen worden:

– Als u de generator opbergt, zorg er dan voor dat de brandstofknop in de 'STOP'-stand staat.

SPECIFICATIES

Specificaties generator

Generatormodel	92001i-DF-EU
Starttype	Manual
Watts (max/lopend)	2200/1900
Watts (LPG) (max/lopend)	2200/1710
Volts AC	220
AC Amps @ 220V	8.6
Volts DC	12
DC Amps	8.3
Frequentie	50 Hz
Fase	Enkel
Aardingstype	Neutral Floating
Gewicht	39.lb. (17.9 kg)
Lengte	17.3 in. (44 cm)
Breedte	11.5 in. (29.2 cm)
Hoogte	17.7 in. (45 cm)
Gemeten geluidsdrukniveau (7 m spaarstand)	58 dB(A)
Gegarandeerd geluidsvermogensniveau	93 dB(A)
Meetonzekerheid ruis	≤1,5 dB(A)

Motorspecificaties

Model	148F-D/148FS-D
Verplaatsing	79 cc
Type	viertakt motor OHV

Bougie

OEM-type	E6RTC
Vervangingstype	NGK BPR5HS of gelijkwaardig
Gap	0.024-0.031 in. (0.6-0.8 mm)

Klep

Inlaatspeling	0.004-0.006 in. (0.10-0.15 mm)
Uitlaatspeling	0.006-0.008 in. (0.15-0.20 mm)

OPMERKING

Een technisch bulletin over klepafstelprocedures is beschikbaar op www.championpowerequipment.co.uk

Oliespecificaties

VUL NIET TE VOL.

Type	*Zie onderstaande tabel
Capaciteit	16.9 fl. oz. (500 ml)

*De op uw generator vermelde startwatt is het vermogen dat de generator gemiddeld gedurende 6 seconden (Inverter) of 10 minuten (Open frametype) kan leveren.

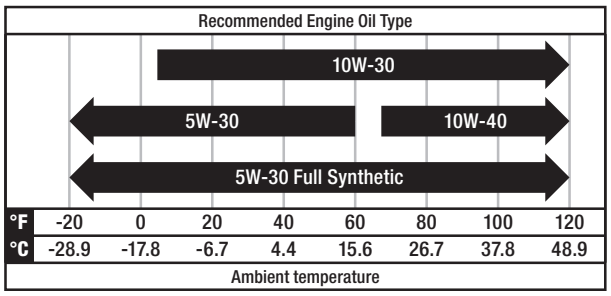

OPMERKING

De temperatuur heeft invloed op de motorolie en de motorprestaties. Verander het type motorolie dat gebruikt wordt op basis van de temperatuur zoals aangegeven in de tabel *'Aanbevolen type motorolie'*.

Brandstofspecificaties

Gebruik loodvrije benzine met een minimum octaangetal van 85 en een ethanolgehalte van 10% of minder per volume. GEBRUIK GEEN E15 of E85. VUL NIET TE VOL.

Benzinecapaciteit	1.1 gal. (4 L)

Propaan (LPG)

– Gebruik alleen een goedgekeurde LPG-gasfles die voorzien zijn van een OPD (overvulbeveiliging)-klep.

Temperatuurspecificaties

Starttemperatuurbereik (°C)	-15 tot 40

OPMERKING

Een belangrijk mededeling over temperatuur: Uw product is ontworpen en berekend voor continu gebruik bij omgevingstemperaturen tot 40 °C. Indien nodig kan het gedurende korte perioden worden gebruikt bij temperaturen van -15 °C tot 50 °C. Als het toestel tijdens de opslag aan temperaturen buiten dit bereik wordt blootgesteld, moet het vóór gebruik weer binnen dit bereik worden gebracht. In ieder geval moet het product altijd buiten, in een goed geventileerde ruimte en uit de buurt van deuren, ramen en ventilatieopeningen worden gebruikt.

WAARSCHUWING

Het gebruik van de alternatieve hoofdsproeier op hoogtes lager dan de aanbevolen minimumhoogte kan de motor beschadigen. Voor gebruik op lagere hoogten moet de oorspronkelijk geleverde standaard hoofdsproeier worden gebruikt. Het gebruik van de motor met de verkeerde motorconfiguratie op een bepaalde hoogte kan de emissies verhogen en de brandstofefficiëntie en de prestaties verlagen.

PROBLEEMOPLOSSING

Probleem	Oorzaak	Oplossing
De motor start niet.	Geen brandstof.	Brandstof toevoegen
	Defecte bougie.	Bougie reinigen en afstellen of vervangen.
	Laag oliepeil	Vul het carter tot het juiste peil.
		Zet de generator op een vlakke, horizontale ondergrond.
	De bougiekabel is los.	Bevestig de draad aan de bougie.
	Brandstofklep is gesloten.	Open de brandstofklep.
	Oude brandstof of water in de brandstof.	Tap de brandstof af en vervang door verse brandstof.
	Overladen met brandstof.	Laat het toestel 10 min. staan.
De motor start maar loopt stroef.	Choke in de verkeerde stand.	Verplaats de choke tot hij stopt onder de RUN-stand of duw hem helemaal in.
	Vervuilde luchtfilter.	Maak de luchtfilter schoon of vervang hem.
	Vervuilde brandstofklep.	Maak de brandstofklep schoon.
	Verstopte vonkenvanger.	Maak de vonkenvanger schoon.
De motor slaat af tijdens bedrijf.	Geen brandstof meer.	Vul de brandstoftank
	Laag oliepeil	Vul het carter tot het juiste peil. Zet de generator op een vlakke, horizontale ondergrond.
	Verstopte vonkenvanger.	Maak de vonkenvanger schoon.
Generator kan niet genoeg stroom leveren of raakt oververhit.	De generator is overbelast.	Beoordeel de belasting en stel bij. Zie 'Aansluiten van elektrische belastingen.'
	Vervuilde luchtfilter.	Maak de luchtfilter schoon of vervang hem.
	Choke in de verkeerde stand.	Verplaats de choke tot hij stopt onder de RUN-stand of duw hem helemaal in.
Motor draait, maar geen wisselstroom.	Slechte kabelverbinding.	Controleer alle verbindingen.
	Stroomonderbreker is open.	Reset stroomonderbreker.
	Losse bedrading.	Controleer de bedrading en maak deze vast.
	Stroomwissel overbelasting: Knop licht rood op	Verminder de stroomwissel belasting en druk op de Overbelastingsresetknop tot hij groen oplicht.
	Overig.	Neem contact op met de hulplijn.
Motor jaagt of hapert.	Motorgouverneur defect.	Neem contact op met de hulplijn.
	Vervuilde brandstofklep.	Maak de brandstofklep schoon.
	De carburateur is vuil en loopt te zuinig.	Neem contact op met de hulplijn.
	Choke in de verkeerde stand.	Verplaats de choke tot hij stopt onder de RUN-stand of duw hem helemaal in.
ALLEEN DUALBRANDSTOFMODELLEN: De motor stopt niet.	De propaankraan staat nog open.	Draai de propaangasafsluiter op de tank in de stand DICHT.
Herhaaldelijk uitschakelen van de stroomonderbreker.	Overbelasting.	Beoordeel de belasting en stel bij. Zie 'Aansluiten van elektrische belastingen.'
	Defecte stroomkabels of apparaat.	Controleer op beschadigde, kale of gerafelde draden. Vervang het defecte apparaat.
	Stroomonderbreker nog steeds te heet.	Laat het toestel 5 minuten rusten.

Voor andere problemen en technische ondersteuning.

GARANTIE*

CHAMPION POWER EQUIPMENT
3 JAAR BEPERKTE GARANTIE

Garantiekwalificaties

Om uw product te registreren voor garantie en GRATIS levenslange technische ondersteuning van het call center, gaat u naar:
https://www.championpowerequipment.co.uk
Om de registratie te voltooien dient u een kopie van het aankoopbewijs bij te voegen als bewijs van de oorspronkelijke aankoop. Een bewijs van aankoop is vereist voor garantieservice. Gelieve te registreren binnen tien (10) dagen na datum van aankoop.

Garantie op reparatie/vervanging

CPE garandeert de oorspronkelijke koper dat de mechanische en elektrische onderdelen vrij zijn van materiaal- en fabricagefouten gedurende een periode van drie (3) jaar voor huishoudelijk gebruik of 1000 uur, welke het eerst komt en één (1) jaar voor commercieel en industrieel gebruik of 1000 uur, welke het eerst komt. Transportkosten voor producten die ter reparatie of vervanging worden aangeboden onder deze garantie zijn geheel voor rekening van de koper. Deze garantie geldt alleen voor de oorspronkelijke koper en is niet overdraagbaar. Ga voor de volledige voorwaarden naar
www.championpowerequipment.co.uk.

Breng het apparaat niet terug naar de plaats van aankoop

Neem contact op met de technische dienst van CPE en CPE zal elk probleem via telefoon of e-mail oplossen. Indien het probleem op deze wijze niet wordt verholpen, zal CPE, naar eigen keuze, toestemming geven voor evaluatie, reparatie of vervanging van het defecte onderdeel of component bij een CPE Service Center. CPE zal u een casusnummer geven voor garantieservice. Bewaar het voor toekomstig gebruik. Reparaties of vervangingen zonder voorafgaande toestemming, of bij een niet-erkend reparatiebedrijf, worden niet gedekt door deze garantie.

Uitsluitingen garantie

Deze garantie dekt de volgende reparaties en apparatuur niet:

Normale slijtage

Producten met mechanische en elektrische onderdelen hebben periodiek onderdelen en onderhoud nodig om goed te presteren. Deze garantie dekt geen reparatie wanneer het normale gebruik de levensduur van een onderdeel of van de apparatuur als geheel heeft uitgeput.

Installatie, gebruik en onderhoud

Deze garantie is niet van toepassing op onderdelen en/of arbeid indien het product verkeerd lijkt te zijn gebruikt, verwaarloosd, betrokken te zijn geweest bij een ongeval, misbruikt, over de grenzen van het product te zijn belast, gewijzigd, onjuist geïnstalleerd of onjuist aangesloten te zijn op een elektrisch onderdeel. Normaal onderhoud valt niet onder deze garantie en hoeft niet te worden uitgevoerd in een faciliteit of door een persoon die door CPE is geautoriseerd.

Andere uitsluitingen

Deze garantie sluit uit:

- Cosmetische defecten zoals verf, stickers, enz.
- Slijtageonderdelen zoals filterelementen, o-ringen, enz.
- Accessoire-onderdelen zoals startaccu's, zuigerveren en opbergkappen.
- Storingen die te wijten zijn aan overmacht en andere gevallen van overmacht waarop de fabrikant geen invloed heeft.
- Problemen veroorzaakt door onderdelen die geen originele Champion Power Equipment-onderdelen zijn.

Elk onderdeel dat door de gebruiker als beschadigd wordt beschouwd. Indien van toepassing, is deze garantie niet van toepassing op producten die worden gebruikt voor primaire stroomvoorziening in plaats van een elektriciteitsnet.

Limieten van stilzwijgende garantie en gevolgschade.

Champion Power Equipment wijst elke verplichting af om enig tijdverlies, gebruik van dit product, vracht, of enige incidentele of gevolgschade te dekken door wie dan ook die voortvloeit uit het gebruik van dit product. DEZE GARANTIE EN DE BIJGEVOEGDE UK EPA en/of DE GARANTIES VAN HET CARB-EMISSIEBEPERKINGSSYSTEEM (INDIEN VAN TOEPASSING) KOMEN IN DE PLAATS VAN ALLE ANDERE GARANTIES, UITDRUKKELIJK OF IMPLICIET, MET INBEGRIP VAN GARANTIES VAN VERKOOPBAARHEID OF GESCHIKTHEID VOOR EEN BEPAALD DOEL.

Op een toestel dat als vervanging wordt geleverd, is de garantie van het oorspronkelijke toestel van toepassing. De duur van de garantie voor het omgeruilde toestel blijft berekend op basis van de aankoopdatum van het oorspronkelijke toestel.

Deze garantie geeft u bepaalde wettelijke rechten die van staat tot staat of van provincie tot provincie kunnen verschillen. Uw staat of provincie kan ook andere rechten hebben waarop u aanspraak kunt maken die niet in deze garantie zijn vermeld.

PARTS DIAGRAM

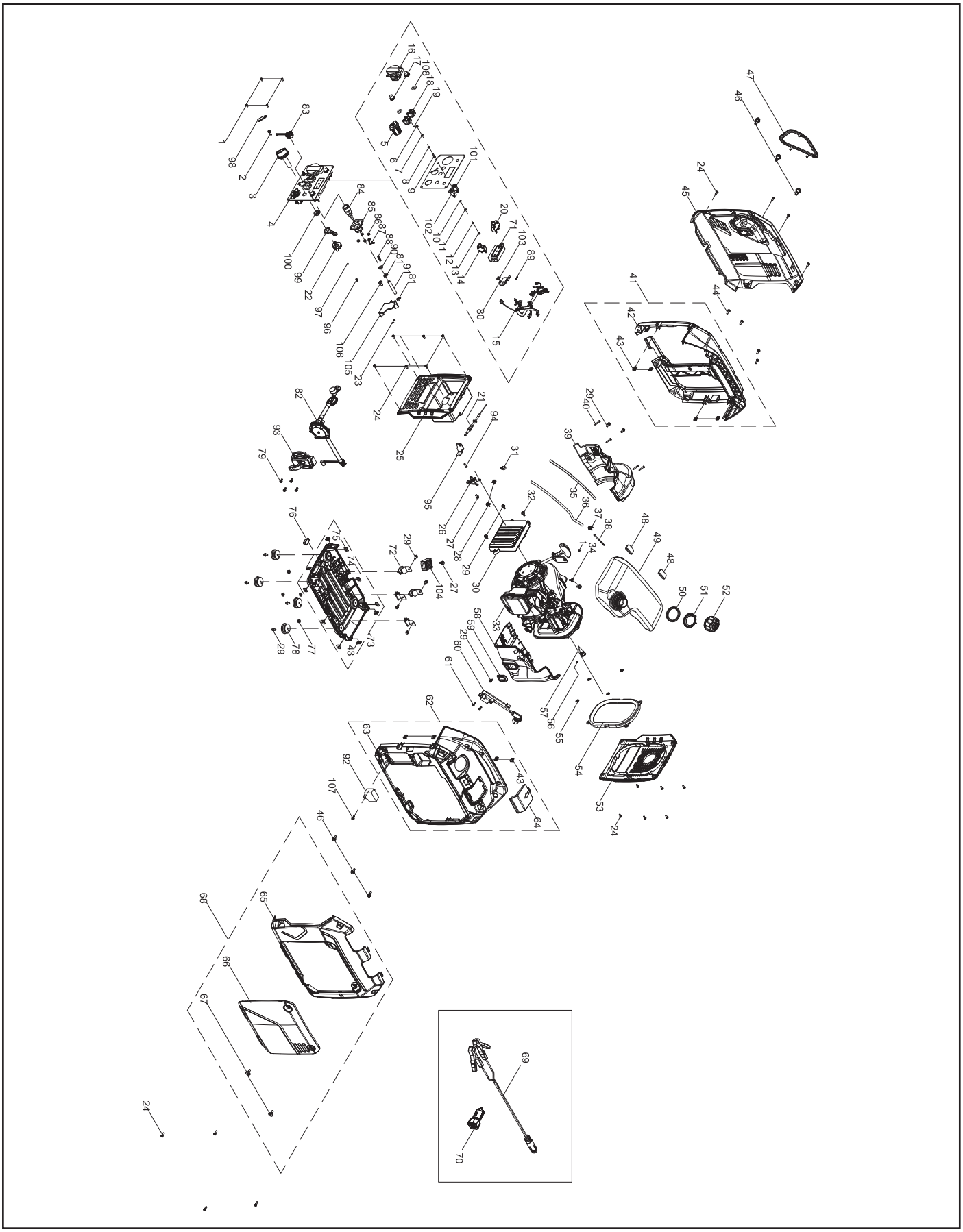

Parts List

#	Part Number	Description	Qty.
1	100010946-0001	Screw M4 x 10	5
2	100137684-0003	Bolt M4 x 16	1
3	100715787-0001	Fuel Valve Lever	1
4	100725964-0001	Panel Assembly	1
5	100019782-0001	Receptacle, 12 VDC	1
6	100011421-0013	Flange Nut M6	1
7	100010886-0004	Spring Washer Ø6	1
8	100010910-0003	Flat Washer Ø6	1
9	100092320-0001	Ground Stud	1
10	100011025-0001	Lock Washer Ø6, Toothed	1
11	100010919-0002	Flat Washer Ø5	1
12	100010885-0003	Spring Washer Ø5	1
13	100011419-0007	Nut M5	1
14	100719032-0001	8Amp Circuit Breaker, Push Button	1
15	100715673	Wire Harness Assembly	1
16	100020028-0003	16A EU-Type Receptacle	1
17	100120180-0001	Cover, Circuit Breaker	2
18	100735685-0001	Parallel Port Cover, Square, Red	1
19	100735685-0002	Parallel Port Cover, Square, Black	1
20	100019758-0001	16Amp Circuit Breaker, Push Button	1
21	100714541	Cable	1
22	100712960	Switch Block	1
23	100091757	Circlip, Bearing Holder, Ø1.8 x Ø6	2
24	100081995-0001	Step Bolt	20
25	100142063-0001	Front Panel, Black	1
26	100141146-0001	Fuel Valve, Angle 45°	1
27	100011571-0002	Big Flange Bolt M6 x 14	2
28	100005149	Clamp 1, Ø7.5	2
29	100011570-0008	Big Flange Bolt M6 x 12	13
30	100725963	Inverter, 230V 50Hz	1
31	100000671	Clip Ø13	1
32	100011249-0004	Bolt M5 x 12	1
33	1ZC7DFS06	Engine 79cc	1
34	100033099-0008	Big Flange Bolt M6 x 18	2
35	100131884	Tube Sheath, Silicon Resin	1
36	100131883-0001	Fuel Tube, L=275mm	1
37	100090871	Clamp 2, Ø9.7 x 8	1
38	100009020	Fuel Strainer	1

#	Part Number	Description	Qty.
39	100072874	Rear Air Guide	1
40	100011004-0003	Self-tapping Screw ST4.2 x 25	4
41	100092440-0007	Housing Assembly, Left Handle, Black	1
42	100139137-0001	Housing, Left Handle, Black	1
43	100050562	Threaded Clamp	12
44	100033079-0005	Screw M5 x 16	4
45	100142060-0011	Side Cover Plate, Left, Yellow	1
46	100081994-0001	Shaft Locating Bolt	6
47	100092446-0001	Deco Trim, Recoil	1
48	100072727-0001	Rubber Pad	2
49	100072725	Fuel Tank	1
50	100073150	Rubber Washer	1
51	100008887	Lock Nut	1
52	100072726-0005	Fuel Tank Cap	1
53	100142062-0001	Rear Panel, Muffler, Black	1
54	100072722	O-ring Seal	1
55	100087972	Retainer Ring	4
56	100011000-0002	Self-tapping Screw ST4.2 x 9.5	1
57	100085794	Spark Arrester Assembly	1
58	100072875-0001	Front Air Guide	1
59	100072878	Oil Seal	1
60	100097811-0001	Ignition Coil	1
61	100093250-0005	Self-tapping Screw ST4.8 x 20	2
62	100092441-0007	Housing Assembly, Right Handle, Black	1
63	100139138-0001	Housing, Right Handle, Black	1
64	100092444-0005	Spark Plug Maintenance Plate, Black	1
65	100157709-0001	Housing Cover, Right, Yellow	1
66	100163095-0004	Maintenance Panel, Yellow	1
67	100072713-0002	Screw	2
68	100720667-0006	Right Hull Assembly	1
69	100155004-0001	12VDC Battery Charging Cable	1
70	100155005-0001	12VDC USB Adapter	1

#	Part Number	Description	Qty.
71	100715356-0001	LED Display Module	1
72	100072715-0001	Vibration Mount, Support	4
73	100088546	Housing Assembly, Bottom, Black	1
74	100072711	Housing, Bottom, Black	1
75	100072994-0001	Step Nut M6	6
76	100072710-0001	Rubber Damper	1
77	100011452-0010	Nut M6	4
78	100072712	Foot, Bottom Housing	4
79	100011570-0009	Big Flange Bolt M6 x 12, GB16674	4
80	100157215-0001	Mounting Plate	1
81	100159468-0001	Clamp, Fuel Hose	2
82	100731729-0002	LPG Hose with Regulator	1
83	100158478-0001	Protector Cover, Quick Connector	1
84	100157219-0001	Self-locking Quick Connector, Female	1
85	100157218-0001	Mounting Seat, Self-locking Quick Connector	1
86	100011450-0003	Nut M4	4
87	100157217-0001	Sliding Block, Mounting Seat	1
88	100157221-0001	Spring, Mounting Seat	1
89	100096063-0002	Flange Nut M2.5	2
90	100160807-0001	Nut M12	1
91	100160808-0001	Gas Hose	1
92	100715460-0001	Fuel Solenoid Valve Controller	1
93	100715007	Mounting Cover, Gas Pressure Valve	1
94	100032967-0004	Self-tapping Screw ST4.2 x 16	1
95	100714544	Mounting Plate, Recoil Cord	1
96	100098271	Switch Spring	1
97	100099173	Steel Ball	1
98	100715786-0002	Cover, Fuel Switch Handle	1
99	100714543	Swing Arm	1
100	100714542	Block, Swing Arm	1
101	100746006-0001	Parallel Port, Square, Red	1
102	100746006-0002	Parallel Port, Square, Black	1
103	100719040-0002	Screw M2.5 x 18	2
104	100716268-0001	Rectifier Bridge, Capacitance	1

#	Part Number	Description	Qty.
105	100714558	Wire Stop Block	1
106	100011001-0005	Self-tapping Screw ST4.2 x 10	1
107	100011264-0008	Flange Bolt M6 x 16	1
108	100031552	O-Ring	2

Engine Parts Diagram

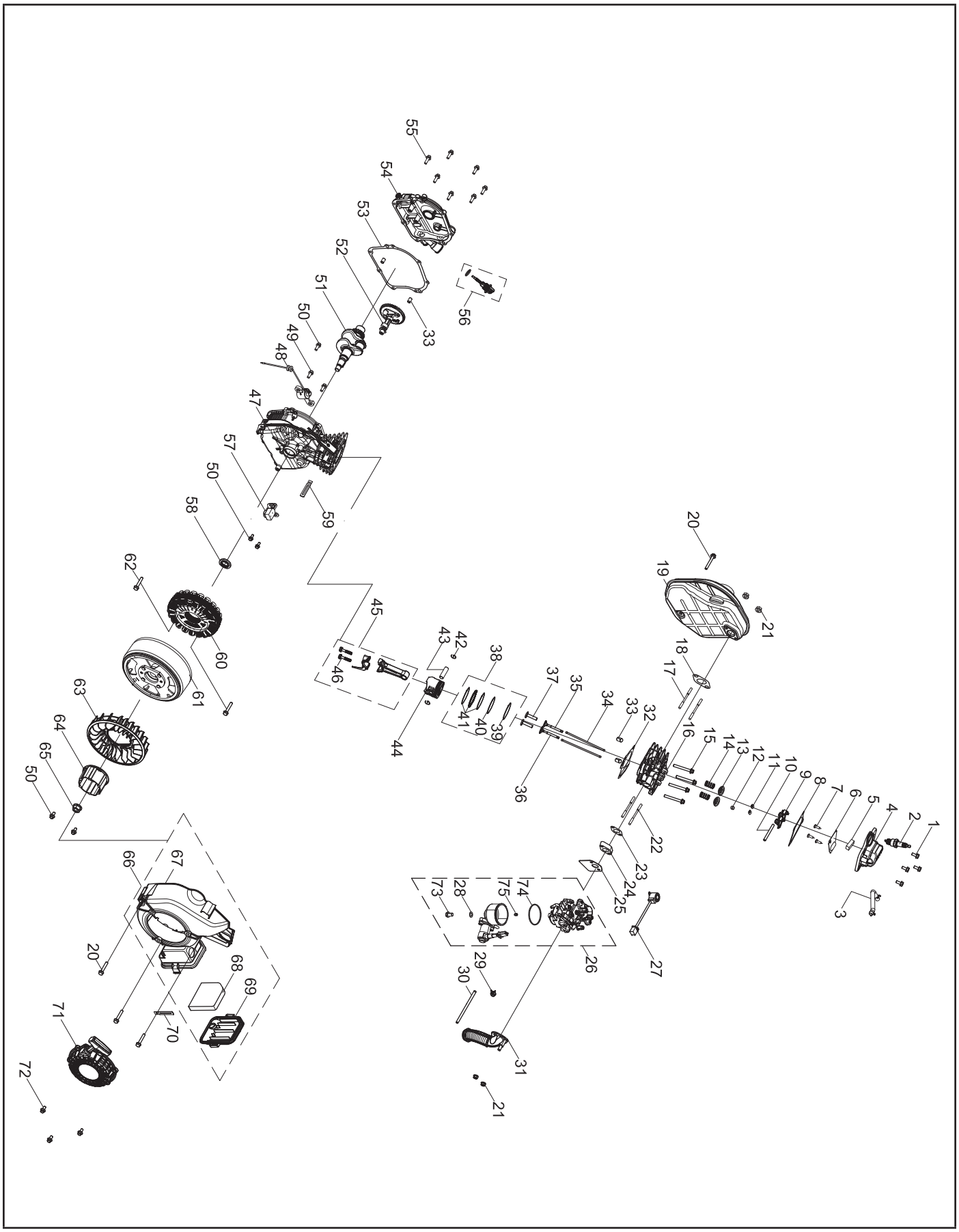

Engine Parts List

#	Part Number	Description	Qty.
1	100033099-0008	Big Flange Bolt M6 x 18	4
2	100097810	Spark Plug(E6RTC)	1
3	100154528-0001	Breather Tube	1
4	100072876-0001	Cylinder Head Cover Assembly	1
5	100085696	Strainer, Cylinder Head Cover	1
6	100085695	Inner Cover, Cylinder Head Cover	1
7	100005133-0001	Cross Screw M3 x 6	3
8	100075052	Gasket, Cylinder Head Cover	1
9	100075054	Rocker Arm Assembly	2
10	100075053	Shaft, Rocker Arm	1
11	100075055	Valve Collet	2
12	100075058	Oil Drip Pan	1
13	100075056	Valve Spring Seat, 182F	2
14	100159357	Spring Valve	2
15	100011275-0005	Flange Bolt M6 x 50, GB5789	4
16	100160845	Cylinder Head	1
17	100088412-0001	Stud Bolt M6 x 73	2
18	100075043	Muffler Pad	1
19	100065662-0001	Exhaust Muffler Assembly	1
20	100011277-0004	Flange Bolt M6 x 60, GB5789	4
21	100011452-0010	Lock Nut M6, Flange	4
22	100010348-0001	Stud Bolt M6 x 87	2
23	100075048	Gasket, Insulator	1
24	100075049	Insulator, Carburetor	1
25	100075050	Gasket, Carburetor	1
26	100160764	Carburetor	1
27	100061512	Stepping Motor	1
28	100715796	Fuel Bowl Mounting Bolt Gasket	1
29	100005149	Clamp 1, Ø7.5	1
30	100087351-0001	Oil Tube	1
31	100075035	Air Filter Hose	1
32	100085694	Gasket, Cylinder Head	1
33	100010549	Dowel Pin Ø8 x 12	4
34	100075061	Push Rod	2
35	100075059	Valve Exhaust	1
36	100159354	Valve Intake	1
37	100075036	Lifter, Valve	2
38	100075040	Piston Ring Set	1

#	Part Number	Description	Qty.
39	100088147	1st Piston Ring	1
40	100088148	2nd Piston Ring	1
41	100088146	Oil Ring	1
42	100075038	Circlip	2
43	100075039	Wrist Pin	1
44	100159355	Piston	1
45	100075037	Connecting Rod	1
46	100091043	Bolt, Connecting Rod	2
47	100085410	Crankcase	1
48	100075063-0002	Oil Level Sensor	1
49	100031967-0008	Big Flange Bolt M6 x 16	2
50	100011570-0008	Big Flange Bolt M6 x 12	5
51	100065663	Crankshaft	1
52	100159356	Camshaft	1
53	100075062	Gasket, Crankcase Cover	1
54	100072617	Cover, Crankcase	1
55	100031968-0003	Big Flange Bolt M6 x 20	7
56	100084322-0004	Oil Dipstick Assembly, Black	1
57	100092649-0001	Trigger	1
58	100085697	Oil Seal Ø20 x Ø32 x 6	1
59	100000656	Wire Clip C	1
60	100158711-0001	Stator Assembly, Fe, Ø120 x 21 mm	1
61	100085871-0001	Rotor Assembly, Permanent Magneto, Ø150 x 44.5 mm	1
62	100011223-0002	Flange Bolt M6 x 32	2
63	100072871	Cooling Fan	1
64	100159015	Pulley, Starter	1
65	100033063-0002	Flange Nut M12 x 1.25	1
66	100072873	Fan Cover Assembly	1
67	100085054	Fan Cover, Black	1
68	100075483-0001	Air Filter Element	1
69	100075482-0001	Air Filter Cover	1
70	100000655	Wire Clip B	1
71	100748946-0002	Recoil Starter Assembly, Black	1
72	100011571-0002	Big Flange Bolt M6 x 14	3
73	100715797	Fuel Bowl Mounting Bolt	1
74	100131960	Fuel Bowl O-Ring	1
75	100005736	Main Jet Standard (61)	1
	100005742	Main Jet Altitude 1000-2000m (60)	/
	100030032	Main Jet Altitude 2000-3000m (58)	/

Wiring Diagram

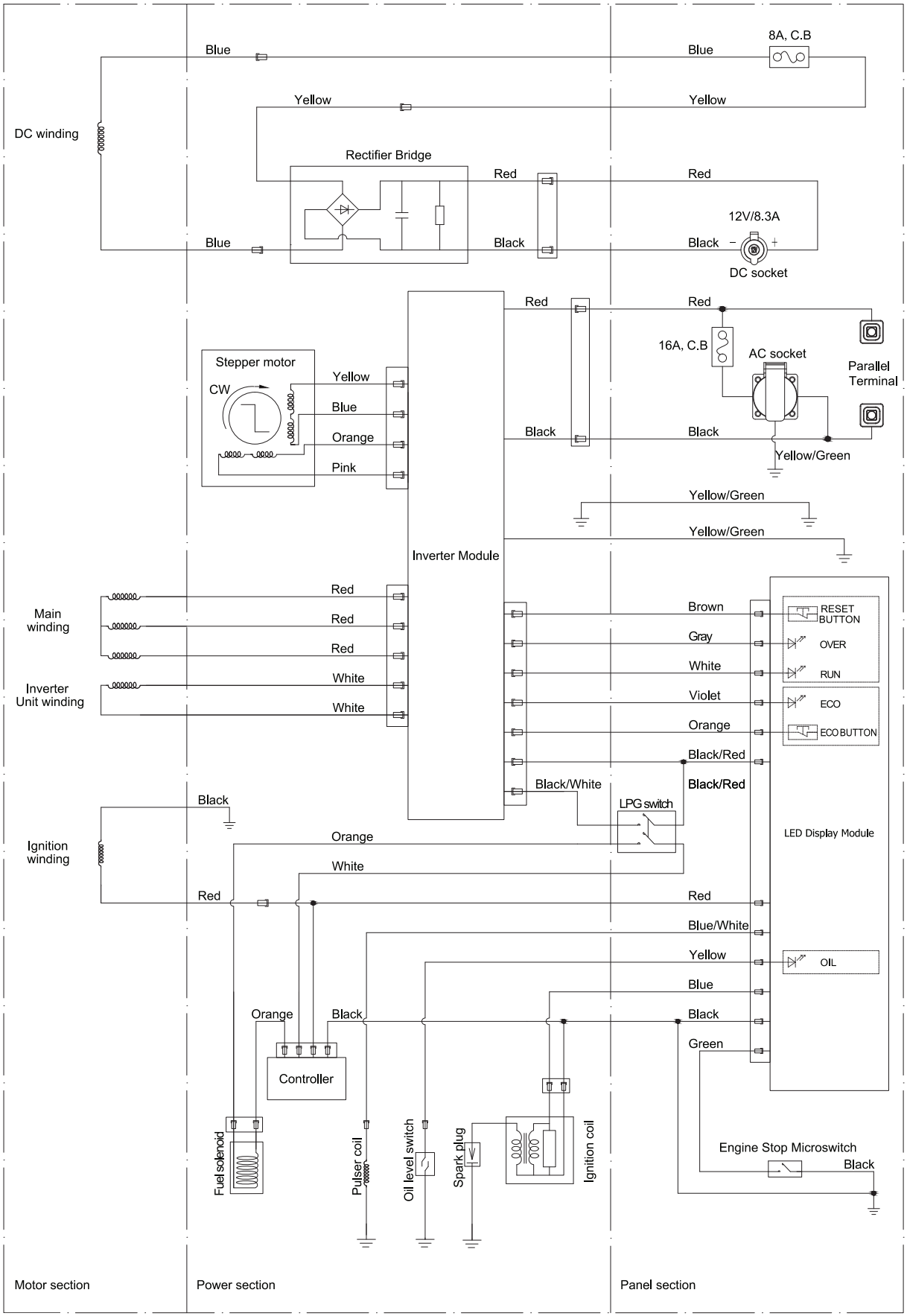

EC DECLARATION OF CONFORMITY

We: CHAMPION POWER EQUIPMENT, INC.
12039 SMITH AVENUE, SANTA FE SPRINGS,
CA 90670, USA

Hereby declare that the following Appliance complies with the appropriate basic safety and health requirements of the EC Directives (see item 3 & 4) based on its design and type, as brought into circulation by us.

This declaration relates exclusively to the machinery in the state in which it was placed on the market, and excludes components which are added and/or operations carried out subsequently by the final user.

Designation / Function: Gasoline generating set

1. Type: 92001i-DF-EU,92001i-DF-UK,92001i-DF-SC

2. Serial number: xxxxxxx – xxxxxxx (on Dataplate Label)

3. Used harmonized standards:
   - ISO 8528-13:2016

4. Applicable EC Directives:
   - Machinery Directive 2006/42/EC
   - Directive (EU) 2016/1628
   - Noise Directive 2000/14/EC (Amended by 2005/88/EC)
   - Low Voltage Directive 2014/35/EU
   - EMC Directive 2014/30/EU
   - RoHS Directive 2011/65/EU
   - REACH Regulations (EC) NO. 1907/2006

   Guaranteed sound power level:
   - 93 dB(A) for 92001i-DF-EU,92001i-DF-UK,92001i-DF-SC

5. Responsible for documentation: CHAMPION POWER EQUIPMENT, INC.
   Address: 12039 SMITH AVENUE, SANTA FE SPRINGS, CA 90670, USA

6. Person responsible for compiling the technical files established within the EU Name, Surname: Winch Solutions LTD
   Address: Unit 17-18 Bradley Trading Estate, Bradley lane, Standish, Greater Manchester, WN6 0XQ, UK

7. Date/Place/Authorized Signature: June 26TH 2020/HANGZHOU/LI JIE

8. Title of Signatory: GENERAL MANAGER

Note:

The person importing the products becomes responsible for ensuring that they comply with the directives which apply to them. At the very last, it is recommended that the importer obtain a copy of the original Declaration of conformity from manufacturer.

Champion Power Equipment Europe
Service & Technical Contacts

United Kingdom:
BPE Holdings
Unit 17-18
Bradley Hall Trading Estate
Bradley Lane, Standish
Wigan, WN6 0XQ, UK
Tel: +44 (0) 1942 715 407
technical@bpeholdings.co.uk

Germany:
BPE Solutions Deutschland GmbH
Altrottstraße 31
D-69190 Walldorf
Germany
Tel: +49 6227/655996-3
support@bpeholdings.de

France:
BPE Solutions France SAS
3 Boulevard de Belfort
59000 Lille
France
sav@bpeholdings.fr

Sweden:
BPE Nordic AB
Valnäsgatan 2
44252 Ytterby
Sweden
Tel: +46 (0)31280985
info@championgenerators.se