LAUDEL by INVICTA

MAXIMUS 12

P681003

Notice particulière d'utilisation et d'installation
Special instructions for use and installation
Besondere Gebrauchs- und Installationsanleitung
Specifieke gebruiks- en installatiehandleiding
Osobitný návod na používanie a inštaláciu
Zvláštní návod k použití a instalaci
Instrucțiuni speciale de utilizare și instalare

LAUDEL est une marque fabriquée par **Invicta**, principal fabricant européen de poêles en fonte depuis plus de 100 ans. Spécialisé dans les appareils de chauffage au bois en fonte massive, Invicta conçoit et fabrique ses produits en France, dans sa fonderie située dans les Ardennes. Chaque appareil LAUDEL est développé selon un savoir-faire industriel éprouvé, garantissant une production maîtrisée et un haut niveau de qualité.

LAUDEL is a brand manufactured by **Invicta**, Europe's leading manufacturer of cast iron stoves for over 100 years. Specializing in solid cast iron wood-burning heating appliances, Invicta designs and manufactures its products in France, at its foundry located in the Ardennes. Each LAUDEL appliance is developed using proven industrial expertise, ensuring controlled production and a high level of quality.

LAUDEL ist eine Marke, die von **Invicta**, dem führenden europäischen Hersteller von Gusseisenöfen seit über 100 Jahren, hergestellt wird. Invicta ist auf Heizgeräte für Holzfeuerung aus massivem Gusseisen spezialisiert und entwickelt sowie produziert seine Produkte in Frankreich, in seiner Gießerei in den Ardennen. Jedes LAUDEL-Gerät wird auf Grundlage eines bewährten industriellen Know-hows entwickelt und garantiert eine kontrollierte Produktion sowie ein hohes Qualitätsniveau.

LAUDEL is een merk dat wordt geproduceerd door **Invicta**, de toonaangevende Europese fabrikant van gietijzeren kachels met meer dan 100 jaar ervaring. Invicta is gespecialiseerd in houtgestookte verwarmingsapparaten van massief gietijzer en ontwerpt en produceert zijn producten in Frankrijk, in zijn gieterij in de Ardennen. Elk LAUDEL-toestel wordt ontwikkeld volgens beproefde industriële expertise, wat een gecontroleerde productie en een hoog kwaliteitsniveau garandeert.

LAUDEL je značka vyrábaná spoločnosťou **Invicta**, popredným európskym výrobcom liatinových kachlí s viac ako 100-ročnou tradíciou. Spoločnosť Invicta sa špecializuje na vykurovacie zariadenia na drevo z masívnej liatiny a svoje produkty navrhuje a vyrába vo Francúzsku, vo svojej zlievarni v regióne Ardeny. Každé zariadenie LAUDEL je vyvinuté na základe osvedčeného priemyselného know-how, ktoré zaručuje kontrolovanú výrobu a vysokú úroveň kvality.

LAUDEL je značka vyráběná společností **Invicta**, předním evropským výrobcem litinových kamen s více než 100letou tradicí. Společnost Invicta se specializuje na topná zařízení na dřevo z masivní litiny a své produkty navrhuje a vyrábí ve Francii, ve své slévárně v regionu Ardeny. Každé zařízení LAUDEL je vyvíjeno na základě osvědčeného průmyslového know-how, které zaručuje kontrolovanou výrobu a vysokou úroveň kvality.

LAUDEL este o marcă produsă de **Invicta**, principalul producător european de sobe din fontă de peste 100 de ani. Specializată în aparate de încălzire pe lemne din fontă masivă, Invicta își proiectează și produce produsele în Franța, în turnătoria sa situată în Ardeni. Fiecare aparat LAUDEL este dezvoltat pe baza unui know-how industrial dovedit, garantând o producție controlată și un nivel ridicat de calitate.

Consulter attentivement ce complément notice particulière ainsi que la notice génrérale également livrée avec l'appareil.

	PENDANT LE FONCTIONNEMENT TOUTES LES SURFACES DE L'APPAREIL SONT CHAUDES. **ATTENTION AUX BRÛLURES !** EVITER D'INSTALLER L'APPAREIL DANS UN ENDROIT OÙ IL Y A BEAUCOUP DE PASSAGE.

CONFORME A LA NORME EUROPEENNE

Tous nos appareils sont conformes aux normes en vigueur et répondent aux exigences de sécurité. L'installation de nos appareils doit être effectuée par du personnel compétent, en respect avec le D.T.U. 24.2.2.

TABLE DES MATIERES

1. Données techniques
2. Schéma technique
3. Montage du déflecteur
4. Installation & Distances de sécurité spécifiques
5. Allumage du poêle
6. Réglages du poêle
7. Information pour le recyclage / la fin de vie du produit

ANNEXES

1. Vue éclatée et nomenclature des pièces détachées
2. Règlement délégué (UE) 2015/1186, Annexe IV - FICHE PRODUIT

1. Données techniques

Caractéristiques de constructions :

Chambre de combustion	Avec système de post combustion	
Dimensions de la vitre	h **516** mm	lg **321** mm
Plaque signalétique	Gravée sous le cendrier	

2. Schéma technique

(Cf. Schéma technique à la fin du livret)

3. Montage du déflecteur

Le déflecteur doit être obligatoirement mis en place avant la mise en service du poêle.
(Cf. Schéma technique à la fin du livret)

4. Installation & Distances de sécurité spécifiques

Un calcul de dimensionnement des conduits est obligatoire pour toute installation d'un poêle.

5. Allumage

Placer sur la grille du papier froissé (ou 1 à 2 morceaux d'allume feu) et environ 3 kg de petit bois sec (des petites branches bien sèches ou du bois fendu finement). Enflammer la charge d'allumage, fermer la porte de l'appareil et ouvrir entièrement l'arrivée d'air. Lorsque le bois est bien enflammé, vous pouvez charger votre appareil et commencer à réduire l'arrivée d'air en s'assurant :

- que la réduction d'air n'éteigne pas les flammes. Si c'est le cas, rouvrir en peu plus longtemps l'arrivée d'air.
- que l'embrasement de la charge ne devienne pas trop intense (avec des flammes atteignant majoritairement le haut de la chambre de combustion). Si c'est le cas, réduire l'arrivée d'air.

Il est possible de laisser la porte entre-ouverte pour faciliter cette phase d'allumage, mais en maintenant toujours l'appareil sous surveillance.

6. Réglages du poêle

a. Fonctionnement à puissance nominale

Le fonctionnement à « puissance nominale » nécessite un rechargement toutes les 30 à 45 minutes avec de petites quantités de bois. Il faut privilégier ce mode de fonctionnement particulièrement performant et respectueux de l'environnement.

il est obtenu :

- En maintenant un lit de braises d'environ 3 cm.
- En mettant le réglage d'allure en position « puissance nominale ».

Une baisse d'activité peut se produire à cause d'une évolution défavorable de la combustion, d'une géométrie inadaptée des bûches, de l'utilisation d'un bois dur ou humide. Ces phénomènes de ralentissement, qui ne sont ni exceptionnels ni totalement prévisibles, se traduisent par la diminution du rideau de flamme (le combustible forme une voûte et n'est plus en contact avec la braise), la diminution progressive de la réserve de braise et le refroidissement du foyer. Ils s'accompagnent d'une chute de puissance et d'une baisse des performances.

Pour l'éviter : ouvrir la porte du foyer avec précaution, réorganiser la charge sur le lit de braise en procédant par piquage et déplacement du combustible avec un tisonnier en prenant garde à ne pas faire chuter de braise hors du foyer, puis refermer la porte. L'activité reprend immédiatement après la fermeture de porte

Utiliser systématiquement le gant anti-chaleur fourni avec l'appareil pour manipuler les éléments de réglages qui peuvent être très chauds.

b. Registre de réglage d'allure

Situé en façade, ce registre est utilisé pour moduler l'allure de l'appareil entre « puissance nominale » et « combustion prolongée » (registre fermé).

c. Registre d'allumage

L'action sur le registre de réglage d'allure, au-delà de la position « puissance nominale » permet d'obtenir un supplément d'air pour l'allumage. Cette position est réservée aux opérations d'allumage et de reprise et ne doit pas être maintenue plus de 30 minutes sous peine de dommages sur l'appareil et son environnement. L'appareil doit rester sous surveillance pendant toute la durée d'utilisation de cette position.

d. Registre d'air secondaire

Ce registre doit rester ouvert au maximum pour obtenir un fonctionnement performant et une combustion propre. L'action de réglage de ce registre n'est justifiée que si les tirages sont plus ou moins élevés que ceux qui sont recommandés (voir ci avant). Dans ce cas, ce registre peut être réglé pour obtenir un fonctionnement satisfaisant. Une fois cette adaptation effectuée, ne plus agir sur ce registre d'air secondaire, et utiliser exclusivement le registre de réglage d'allure pour faire varier la puissance de l'appareil.

7. Information pour le recyclage / la fin de vie du produit

Veuillez-vous munir des pages « Eclaté » et « Nomenclature » afin de visualiser les numéros et les références des différentes pièces composants le produit.

Le tableau suivant répertorie les composants de l'appareil et les indications pour une séparation et un dépôt dans les filières de recyclage/valorisation appropriées suivant la réglementation en vigueur :

Référence de la pièce commençant par	**A mettre avec les**
AS, AV, AT F	Métaux
AI, AX	Encombrants
AL	DEEE (Déchets d'Equipements Electriques et Electroniques)

De même, les déchets d'emballage (bois, carton, plastique) doivent être triés suivant les dispositions en application dans le pays.

FR

La plaque signalétique du produit

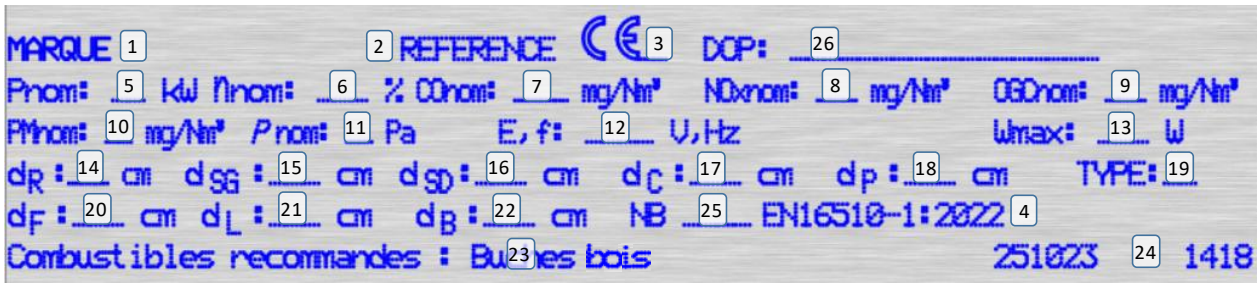

1. Marque
2. Référence du produit
3. Marque de conformité CE et les chiffres indiquant l'année de délivrance du certificat
4. Norme en vigueur
5. P_{nom} : Puissance nominale
6. η_{nom} : Rendement nominal
7. CO_{nom} : CO à 13% d'O_2
8. NOx_{nom} Nox à 13% d'O2
9. OGC_{nom} OGC à 13% d'O2
10. PM_{nom} : Poussières à 13% d'O2
11. p_{nom} : Tirage de conduit de fumée
12. E,f : Tension d'alimentation et Fréquence
13. W_{max} : Puissance électrique maxi absorbée
14. d_R : Distance de sécurité arrière
15. d_{SG} : Distance de sécurité côté gauche
16. d_{SD} : Distance de sécurité côté droit
17. d_C : Distance de sécurité plafond
18. d_p : Distance de sécurité avant
19. Type : Classification de l'appareil
20. d_F : Sol à l'avant
21. d_L : Zone de rayonnement latéral
22. d_B : Dessous
23. Combustible recommandé
24. Code traçabilité interne
25. Organisme notifié
26. Numéro de DoP

Caractéristiques déclarées du produit

Normes(s) Européennes	EN13240	√	EN16510		DIN+		
	EN13229	√	Ecodesign	√	Bimsch 2		
Classification de l'appareil						Type	B
Rendement énergétique (ηnom)						77,0	%
Rendement saisonnier (ηs)						67,0	%
L'indice d'efficacité énergétique EEI						102	
Label énergétique						A	
Combustible						Bûche bois	
Longueur recommandée de bûches - Longueur maximale possible						330-450	mm
Consommation moyenne de combustible						3,8	kg/h
Charge en bois autorisé						4,3	kg/h
Intervalle entre les chargements de combustible						1 heure	
Débit massique des fumées						9,39	g/s
Puissance nominale (Pnon)						12,0	kW
Puissance nominale de l'échangeur (PWnom)						---	kW
Pression maximale de service de l'eau (pw)						---	bar
Température des fumées à la puissance nominale à la buse (Tsnom)						397	°C
Tirage de conduit de fumée (pnom)						12	Pa
Classe de température						T450	
Raccordement à une cheminée collective						Non	
Poussière O2 = 13 % (PMnom)						25	mg/Nm³
Résidus de combustion émis (CO dans les résidus de combustion pour O2 = 13 %) (COnom)						0,10	%
						1250	mg/Nm³
OGC O2 = 13 % (OGCnom)						95	mg/Nm³
NOx O2 = 13 % (NOxnom)						160	mg/Nm³
Régulation automatique de la combustion						---	
La consommation d'électricité (W)						---	W
Fonctionnement par intermittence (INT) / Fonctionnement en continu (CON)						INT	

Données techniques de base

Dimensions principales	Hauteur (H)	1130	mm
	Largeur (W)	550	mm
	Profondeur (L)	439	mm
Dimensions de la porte (du foyer)	Hauteur (H)	680,5	mm
	Largeur (W)	421	mm
Hauteur de l'axe de la sortie arrière (latérale)		---	mm
Diamètre du conduit de fumée d_{buse}		150	mm
Diamètre de l'arrivée d'air centrale		---	mm
Poids		125	kg
Section d'entrée d'air de convection		---	cm^2
Section de sortie d'air de convection		---	cm^2

Protection de sol :

L'appareil ne doit pas être posé directement sur un sol en matériaux combustible ou se dégradant sous l'effet de la chaleur. Si le cas se présente, placer l'appareil sur une dalle en béton de largeur 100 cm, longueur 100 cm, épaisseur 45mm recouverte d'une face réfléchissante côté appareil (plaque métallique type inox, ou face céramisée brillante), l'appareil étant placé au centre de cette dalle.

Distances de sécurité :

Distance aux matériaux combustibles			
Arrière (d_R)		1000	mm
Avant (d_P)		1200	mm
Avant (par rapport au sol) (d_F)		1500	mm
Latéral (d_{SD})		1000	mm
Latéral (d_{SG})		1000	mm
Plafond (d_C)		750	mm
Rayonnement latéral (d_L)		1500	mm
Dessous (d_B)	Utilisation d'une dalle en béton de 1000 x 1000 x ép 45 (en mm)	0	mm
Isolant (s)		---	mm
Distance aux matériaux non combustibles (arrières et latérales)			
dnon		150	mm

Si les parois adjacentes sont en matériaux incombustible et ne se dégradent pas sous l'action de la chaleur (la température du mur pouvant atteindre 200 °C), ces dimensions peuvent être réduites à la valeur dnon *****

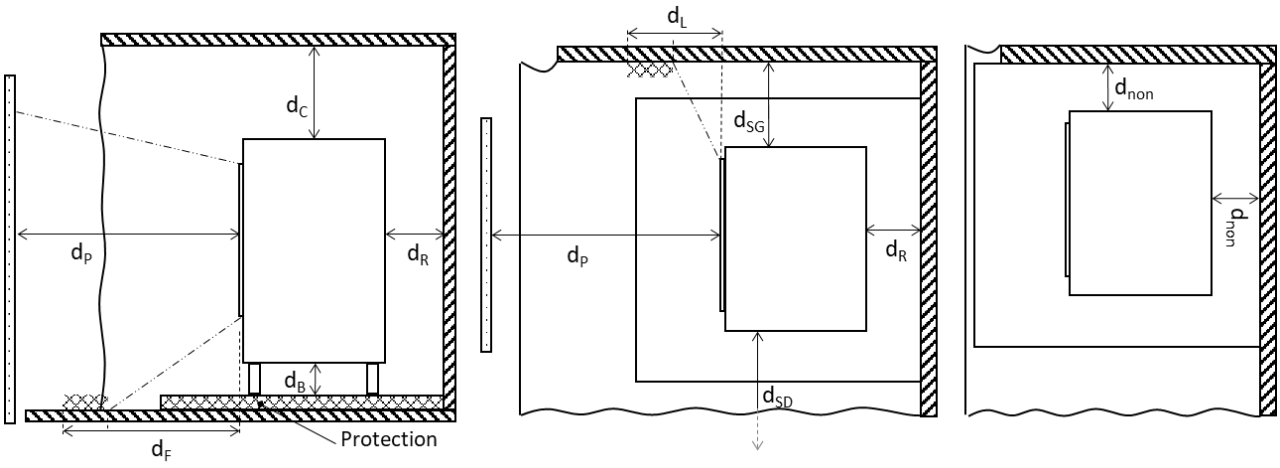

***** Toutes les règlementations locales et nationales ainsi que les normes Européennes doivent être respectées lors de l'installation et l'utilisation de l'appareil.

Please read these additional instructions carefully, as well as the general instructions supplied with the appliance.

	WHEN IN USE, ALL THE APPLIANCE SURFACES ARE HOT. **BEWARE OF BURNS!** AVOID INSTALLING THE APPLIANCE IN A LOCATION WHERE THERE IS FREQUENT PASSAGE.

COMPLIANT WITH EUROPEAN STANDARD

All our appliances are compliant with applicable standards and safety requirements. Our appliances must be installed by competent personnel, in accordance with D.T.U. 24.2.2.

TABLE OF CONTENTS

1. Technical data
2. Technical diagram
3. Wood burner assembly
4. Lighting the wood burner
5. Wood burner controls
6. Information on recycling / end of life of product

ANNEXES

1. Exploded view and spare parts list
2. Delegated Regulation (EU) 2015/1186, Annex IV - PRODUCT DATA SHEET

1. Technical data

Construction specifications :

Combustion chamber	With afterburner system	
Windows dimensions	h **516** mm	lg **321** mm
Identification plate	Engraved under the ash pan	

2. Technical diagram

(*See technical diagram at the end of the booklet)*

3. Deflector assembly

It is compulsory to fit the deflector before the wood burner is commissioned.
(*See technical diagram at the end of the booklet)*

4. Lighting

Place scrunched up paper on the grate (or 1 or 2 pieces of fire-lighter) plus about 3 kg of tinder (very dry small branches or thinly chopped wood). Light the load, close the appliance door and fully open the air intake. When the wood is in flames, you can load your appliance and begin reducing the air intake, making sure:

- That the reduced air does not put out the flames. If this were the case, re-open the air intake for a little longer.
- That the firing up of the load is not too intense (with most flames reaching the top of the combustion chamber). If this were the case, reduce the air intake.

The door can be left partially open to facilitate the lighting phase, in which case the appliance should be kept under surveillance.

5. Wood burner controls

a. Operating at rated power

"Rated power'' use requires re-loading every 30 to 45 minutes using small amounts of wood. This especially efficient and environmentally friendly operating mode should be preferred.

This can be obtained:

- By maintaining a layer of embers about 3 cm deep.
- By putting the firing rate control in the "Rated power" position".

Activity may be reduced as a result of unfavourable combustion conditions, unsuitable log shapes or the use of hard or damp wood. These slowing phenomena, which are neither exceptional nor totally foreseeable, result in a reduction of the flames (the fuel forms an arch and is no longer in contact with the embers), the gradual loss of the stock of embers and the cooling of the insert. They are accompanied by a loss of power and efficiency.

To avoid this: carefully open the insert door, rearrange the load on the bed of embers using a poker to move the fuel taking care not to allow any embers to fall from the fire box, then close the door. Activity resumes as soon as the door is closed.

Systematically use the heat resistant glove supplied with the appliance to operate the controls which can be very hot.

b. Firing rate control

Located on the front, this control is used to modulate the appliance firing rate between "Normal rate" (control open 1 turn) and "slow combustion" (control closed).

c. Lighting control

Using the firing rate control beyond the "rated firing rate" position provides additional air for lighting. This position is reserved for lighting and re-starting operations and must not be used for more than 30 minutes as this may cause damage to the appliance and its surroundings. The appliance must be kept under surveillance the entire time this position is used.

d. Secondary air control

This control should remain open to its maximum for effective performance and clean combustion. Adjusting this control is only justified if the draught is higher or lower than recommended (see above). In that case, the control can be set to obtain performances. Once this adaptation has been made, do not use the secondary air control. Only use the firing rate control to vary the appliance power.

6. Information on recycling / end of life of product

Please refer to the "Exploded view" and "Spare parts list" pages to see the numbers and references of the various parts that make up the product.

The following table lists the parts of the appliance and instructions on how to sort and dispose of such part in the appropriate recycling channels, in accordance with applicable regulations:

Part number starting with	**To be placed in**
AS, AV, AT F	Metals
AI, AX	Bulky items
AL	EEEW (Electrical and Electronic Equipment Waste)

Similarly, packaging waste (wood, cardboard and plastic) must be sorted in accordance with applicable regulations in the country of use.

EN

The product nameplate

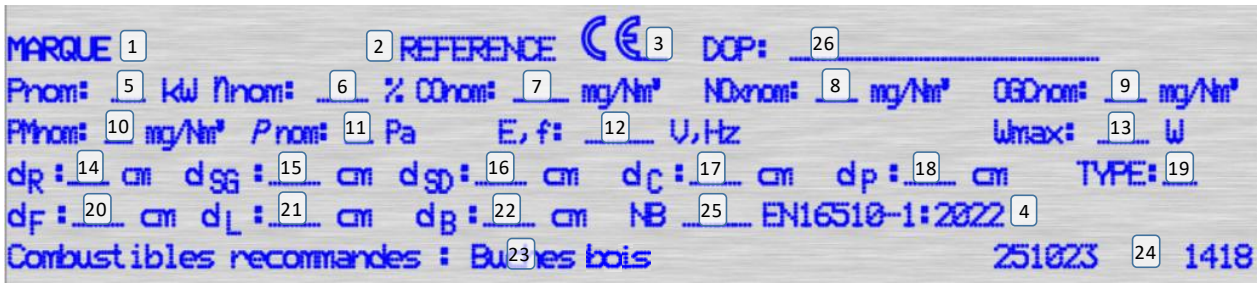

1. Brand
2. Product reference
3. CE mark of conformity and the numbers indicating the year of issue of the certificate
4. Current standard
5. P_{nom} : Nominal power
6. η_{nom} : Nominal yield
7. CO_{nom} : CO at 13% O_2
8. NOx_{nom} Nox at 13% O2
9. OGC_{nom} OGC at 13% O2
10. PM_{nom} : Dust at 13% O2
11. p_{nom} : Flue draft
12. E,f : Supply voltage and Frequency
13. W_{max} : Maximum electrical power absorbed
14. d_R : Rear safety distance
15. d_{SG} : Safety distance on the left side
16. d_{SD} : Safety distance on the right side
17. d_C : Ceiling safety distance
18. d_p : Safety distance ahead
19. Type: Device classification
20. d_F : Ground in front
21. d_L : Lateral radiation zone
22. d_B : Below
23. Recommended fuel
24. Internal traceability code
25. Notified body
26. DoP number

Declared product characteristics

European Standard(s)	EN13240	√	EN16510		DIN+		
	EN13229	√	Ecodesign	√	Bimsch 2		
Device classification						Kind	B
Energy efficiency (ηnom)						77,0	%
Seasonal yield (ηs)						67,0	%
The Energy Efficiency Index EEI						102	
Energy label						A	
Fuel						Wood log	
Recommended log length - Maximum possible length						330-450	mm
Average fuel consumption						3,8	kg/h
Allowed wood load						4,3	kg/h
Interval between fuel loadings						1 hour	
Mass flow rate of fumes						9,39	g/s
Nominal power (Pnon)						12,0	kW
Nominal power of the exchanger (PWnom)						---	kW
Maximum working water pressure (pw)						---	bar
Flue gas temperature at nominal power at the nozzle (Tsnom)						397	°C
Flue draft (pnom)						12	Pa
Temperature class						T450	
Connection to a collective chimney						No	
Dust O2 = 13% (PMnom)						25	mg/Nm^3
Combustion residues emitted (CO in combustion residues for O2 = 13%) (COnom)						0,10	%
						1250	mg/Nm^3
OGC O2 = 13% (OGCnom)						95	mg/Nm^3
NOx O2 = 13% (NOxnom)						160	mg/Nm^3
Automatic combustion regulation						---	
Electricity consumption (W)						---	W
Intermittent operation (INT) / Continuous operation (CON)						INT	

Basic technical data

Main dimensions	Height (H)	1130	mm
	Width (W)	550	mm
	Depth (L)	439	mm
Door (fireplace) dimensions	Height (H)	681	mm
	Width (W)	421	mm
Rear (side) outlet axle height		---	mm
Diameter of the flue d_{nozzle}		150	mm
Diameter of the central air inlet		---	mm
Weight		125	kg
Convection air inlet section		---	cm^2
Convection air outlet section		---	cm^2

Floor protection :

The appliance must not be placed directly on a floor made of combustible materials or materials that degrade when exposed to heat. If this is the case, place the appliance on a concrete slab measuring 100 cm wide, 100 cm long and 45 mm thick, covered on the side facing the appliance with a reflective surface (stainless steel plate or glossy ceramic surface), with the appliance positioned in the centre of this slab.

Safety distances :

Distance to combustible materials			
Back (d_R)		1000	mm
Before (d_P)		1200	mm
Front (relative to the ground) (d_F)		1500	mm
Lateral (d_{SD})		1000	mm
Lateral (d_{SG})		1000	mm
Ceiling (d_C)		750	mm
Lateral radiation (d_L)		1500	mm
Below (d_B)	Use of a concrete slab measuring 1000 x 1000 x 45 mm thick (in mm)	0	mm
Insulating (s)		---	mm
Distance from non-combustible materials (rear and sides)			
dnon		150	mm

If the adjacent walls are made of non-combustible materials and do not degrade under the effect of heat (the wall temperature may reach 200 °C), these dimensions may be reduced to the value dnon *

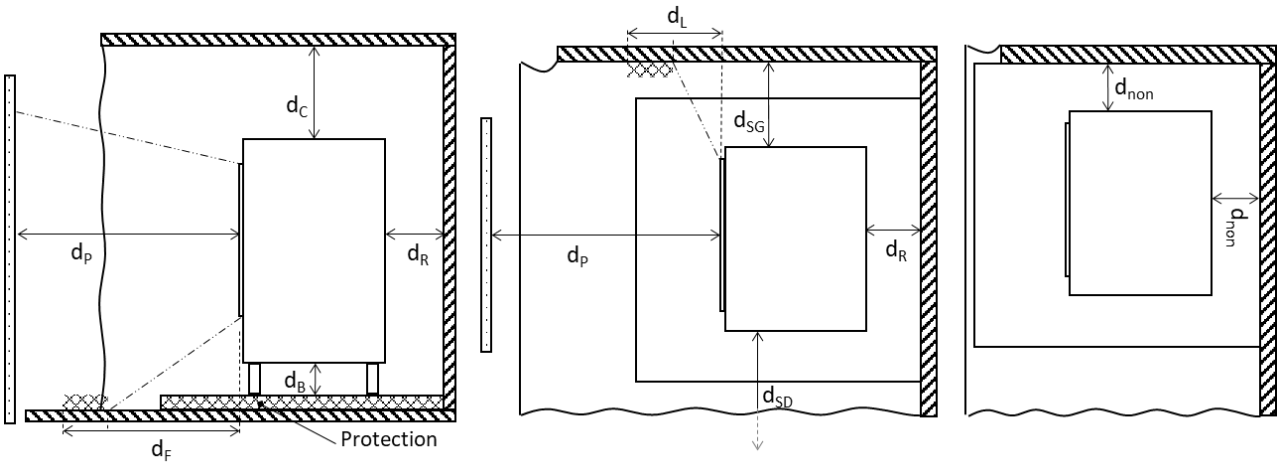

* All local and national regulations, as well as European standards, must be complied with during the installation and use of the appliance.

Bitte lesen Sie diese zusätzliche Anleitung sowie die dem Gerät beiliegende allgemeine Anleitung sorgfältig durch.

	WÄHREND DES BETRIEBS SIND ALLE GERÄTEOBERFLÄCHEN HEISS. **ACHTUNG, VERBRENNUNGSGEFAHR!** GERÄT MÖGLICHST NICHT IN EINEM DURCHGANGSRAUM AUFSTELLEN.

ENTSPRICHT DER EUROPÄISCHEN NORM

Alle unsere Geräte entsprechen den geltenden Normen und erfüllen die Sicherheitsanforderungen. Die Installation unserer Geräte muss von kompetentem Personal unter Beachtung der Baunormen (D.T.U.) durchgeführt werden. 24.2.2.

INHALTSVERZEICHNIS

1. Technische Daten
2. Technische Zeichnung
3. Montage des Ofens
4. Anzünden des Ofens
5. Einstellungen des Ofens
6. Informationen zum Recycling / zum Ende der Produktlebensdauer

ANHÄNGE

1. Explosionszeichnung und Ersatzteilliste
2. Delegierte Verordnung (EU) 2015/1186, Anhang IV – PRODUKTDATENBLATT

1. Technische Daten

Konstruktionsmerkmale :

Brennkammer	Mit Nachbrennersystem	
Abmessungen der Sichtscheibe	h **516** mm	lg **321** mm
Typenschild	Unter dem Aschekasten eingraviert	

2. Technische Zeichnung

(Siehe technische Zeichnung am Ende der Broschüre)

3. Montage des Deflektors

Der Deflektor muss vor der Inbetriebnahme des Ofens montiert werden.
(Siehe technische Zeichnung am Ende der Broschüre)

4. Anzünden

Zerknülltes Papier (oder 1 bis 2 Würfel Anzündhilfe) und ungefähr 3 kg trockenes Kleinholz (dünne, trockene Zweige oder dünn gespaltenes Holz) auf den Rost legen. Die Zündladung in Brand setzen, die Gerätetür schließen und die Luftzufuhr ganz öffnen. Wenn das Holz gut entflammt ist, können Sie Holz nachladen und die Luftzufuhr allmählich drosseln, wobei Sie sich vergewissern, dass:

- Beim Drosseln der Luftzufuhr die Flammen nicht erlöschen. Sollte das der Fall sein, die Luftzufuhr wieder etwas länger öffnen.
- Die Ofenladung nicht zu heftig aufflammt (ein Großteil der Flammen erreicht die Decke der Brennkammer). Ist dies der Fall, die Luftzufuhr drosseln.

Zur Erleichterung der Anzündphase ist es möglich, die Tür angelehnt zu lassen, allerdings sollte das Gerät in diesem Fall immer überwacht werden.

5. Einstellungen des Ofens

a. Betrieb mit Nennheizleistung

Beim Betrieb mit „Nennheizleistung“ müssen alle 30 bis 45 Minuten kleine Holzmengen nachgelegt werden. Dieser besonders leistungsfähige und umweltfreundliche Betriebsmodus ist vorzuziehen.

Dies wird erreicht:

- Dabei sollte eine etwa 3 cm dicke Glutschicht erhalten bleiben.
- Mit der Betriebseinstellung auf Position „Nennleistung“.

Zu einer verminderten Ofentätigkeit kann es durch einen ungünstigen Verbrennungsverlauf, eine ungeeignete Form der Holzscheite oder durch die Benutzung von zu hartem oder feuchtem Holz kommen Dieses Nachlassen der Tätigkeit ist weder außergewöhnlich noch völlig voraussehbar und zeigt sich durch den Rückgang der Flammenfläche (das Brennmaterial wölbt sich und ist mit der Glut nicht mehr in Kontakt), die allmähliche Abnahme des Glutvorrats und die Abkühlung der Feuerung. Hierauf fallen die Ofenleistung und das Heizvermögen ab.

Damit es nicht dazu kommt: Die Ofentür vorsichtig öffnen, die Holzladung durch Stochern und Verschieben des Brennmaterials mit einem Schürhaken auf dem Glutbett neu anordnen und darauf achten, dass keine Glut aus dem Ofen fällt, dann die Tür schließen. Die Leistung steigt unmittelbar nach dem Schließen der Tür.

Zur Einstellung der Regler, die sehr heiß sein können, systematisch den mitgelieferten Hitzeschutzhandschuh benutzen.

b. Verbrennungsregler

Dieser Regler befindet sich an der Vorderseite und ermöglicht eine Regulierung der Ofentätigkeit zwischen der „Nennheizleistung“ und der „Verlängerten Brenndauer“ (Register geschlossen).

c. Zündungsregler

Dient der Betätigung des Verbrennungsreglers über die Position „Nennleistung“ hinaus zur Zuführung einer größeren Luftmenge für die Zündung. Diese Position ist dem Anzünden und der Neuaktivierung vorbehalten und darf nicht mehr als 30 Minuten aufrechterhalten werden, da sonst das Gerät beschädigt werden kann. Während der Nutzung in dieser Position muss das Gerät ununterbrochen überwacht werden.

d. Sekundärluftregister

Dieses Register muss so weit wie möglich geöffnet sein, um einen leistungsfähigen Betrieb und eine saubere Verbrennung zu erzielen. Dieses Register ist nur dann zu verstellen, wenn der Zug höher oder niedriger als empfohlen ist (siehe oben). In diesem Fall kann das Register so eingestellt werden, dass ein zufriedenstellender Betrieb erzielt wird. Sobald das Sekundärluftregister richtig eingestellt ist, dieses nicht mehr betätigen und die Geräteleistung nur noch am Verbrennungsregler einstellen.

6. Informationen zum Recycling / zum Ende der Produktlebensdauer

Bitte halten Sie die Seiten „Explosionszeichnung“ und „Stückliste““ bereit, um die Nummern und Artikel-Nummern der verschiedenen Produktteile zu sehen.

In der nachstehenden Tabelle sind die Bestandteile des Geräts und die Hinweise zur Trennung und Entsorgung in den entsprechenden Recycling-/Verwertungssystemen gemäß den geltenden Vorschriften aufgeführt:

Artikel-Nummer mit diesen Anfangsbuchstaben	**Sind zu entsorgen mit**
AS, AV, AT F	Metallen
AI, AX	Sperrmüll
AL	WEEE (Waste of Electrical and Electronic Equipment - Abfall von elektrischen und elektronischen Geräten)

Ebenso muss Verpackungsmüll (Holz, Pappe, Plastik) nach den im jeweiligen Land geltenden Vorschriften getrennt warden.

DE

Das Produkttypenschild

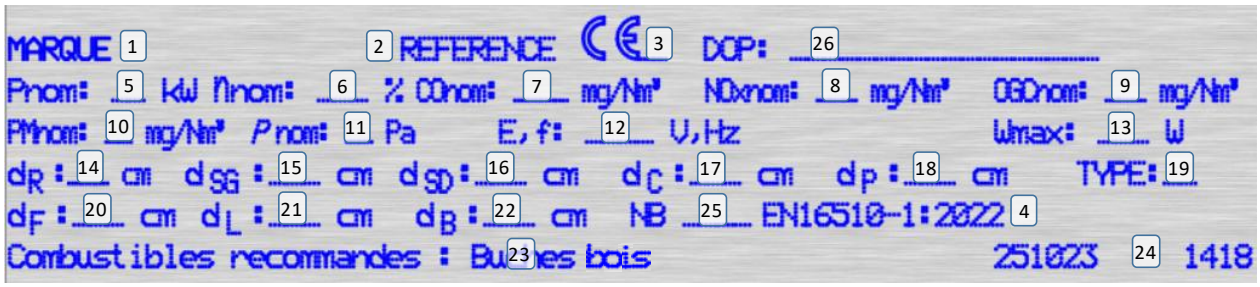

1. Marke
2. Produktreferenz
3. CE-Konformitätszeichen und die Zahlen, die das Ausstellungsjahr des Zertifikats angeben
4. Aktueller Standard
5. P_{nom} : Nennleistung
6. η_{nom} : Nominale Rendite
7. CO_{nom} : CO bei 13 % O_2
8. NOx_{nom} Nox bei 13 % O2
9. OGC_{nom} OGC bei 13 % O2
10. PM_{nom} : Staub bei 13 % O2
11. p_{nom} : Kaminzug
12. E,f : Versorgungsspannung und Frequenz
13. W_{max} : Maximal aufgenommene elektrische Leistung
14. d_R : Sicherheitsabstand nach hinten
15. d_{SG} : Sicherheitsabstand auf der linken Seite
16. d_{SD} : Sicherheitsabstand auf der rechten Seite
17. d_C : Deckensicherheitsabstand
18. d_p : Sicherheitsabstand voraus
19. Typ: Geräteklassifizierung
20. d_F : Boden vorne
21. d_L : Seitliche Strahlungszone
22. d_B : Unten
23. Empfohlener Kraftstoff
24. Interner Rückverfolgbarkeitscode
25. Benannte Stelle
26. DoP-Nummer

Deklarierte Produkteigenschaften

Europäische Norm(en)	EN13240	√	EN16510		DIN+		
	EN13229	√	Ecodesign	√	Bimsch 2		
Geräteklassifizierung						Art	B
Energieeffizienz (ηnom)						77,0	%
Saisonertrag (ηs)						67,0	%
Der Energieeffizienzindex EEI						102	
Energielabel						A	
Kraftstoff						Holzscheit	
Empfohlene Stammlänge - Maximal mögliche Länge						330-450	mm
Durchschnittlicher Kraftstoffverbrauch						3,8	kg/h
Erlaubte Holzlast						4,3	kg/h
Intervall zwischen den Brennstoffladungen						1 Stunde	
Massenstromrate von Rauchgasen						9,39	g/s
Nennleistung (Pnon)						12,0	kW
Nennleistung des Wärmetauschers (PWnom)						---	kW
Maximaler Betriebswasserdruck (pw)						---	Bar
Rauchgastemperatur bei Nennleistung an der Düse (Tsnom)						397	°C
Kaminzug (pnom)						12	Pa
Temperaturklasse						T450	
Anschluss an einen Sammelkamin						NEIN	
Staub O2 = 13 % (PMnom)						25	mg/Nm^3
Ausgestoßene Verbrennungsrückstände (CO in Verbrennungsrückständen für O2 = 13 %)						0,10	%
(COnom)						1250	mg/Nm^3
OGC O2 = 13 % (OGCnom)						95	mg/Nm^3
NOx O2 = 13 % (NOxnom)						160	mg/Nm^3
Automatische Verbrennungsregelung						---	
Stromverbrauch (W)						---	W
Intermittierender Betrieb (INT) / Dauerbetrieb (CON)						INT	

Grundlegende technische Daten

Hauptabmessungen	Höhe (H)	1130	mm
	Breite (W)	550	mm
	Tiefe (L)	439	mm
Türmaße (Kamin)	Höhe (H)	681	mm
	Breite (W)	421	mm
Höhe der hinteren (seitlichen) Auslassachse		---	mm
Durchmesser des Rauchrohrs $d_{Düse}$		150	mm
Durchmesser des zentralen Lufteinlasses		---	mm
Gewicht		125	kg
Konvektionslufteinlassabschnitt		---	cm^2
Konvektionsluftauslassbereich		---	cm^2

Bodenschutz : Das Gerät darf nicht direkt auf einem Boden aus brennbaren Materialien oder Materialien, die sich unter Hitzeeinwirkung zersetzen, aufgestellt werden. Ist dies der Fall, stellen Sie das Gerät auf eine Betonplatte mit einer Breite von 100 cm, einer Länge von 100 cm und einer Dicke von 45 mm, die auf der dem Gerät zugewandten Seite mit einer reflektierenden Oberfläche (Metallplatte, z. B. aus Edelstahl, oder glänzende Keramikoberfläche) versehen ist, wobei das Gerät in der Mitte dieser Platte platziert wird.

Sicherheitsabstände :

Abstand zu brennbaren Materialien			
Zurück (d_R)		1000	mm
Vor (d_P)		1200	mm
Vorne (bezogen auf den Boden) (d_F)		1500	mm
Lateral (d_{SD})		1000	mm
Lateral (d_{SG})		1000	mm
Decke (d_C)		750	mm
Seitliche Strahlung (d_L)		1500	mm
Unten (d_B)	Verwendung einer Betonplatte mit den Maßen 1000 x 1000 x 45 mm Dicke (in mm)	0	mm
Isolierung (s)		---	mm
Abstand zu nicht brennbaren Materialien (hinten und seitlich)			
dnon		150	mm

Wenn die angrenzenden Wände aus nicht brennbaren Materialien bestehen und sich unter Hitzeeinwirkung nicht zersetzen (die Wandtemperatur kann bis zu 200 °C erreichen), können diese Abstände auf den Wert dnon * reduziert werden.

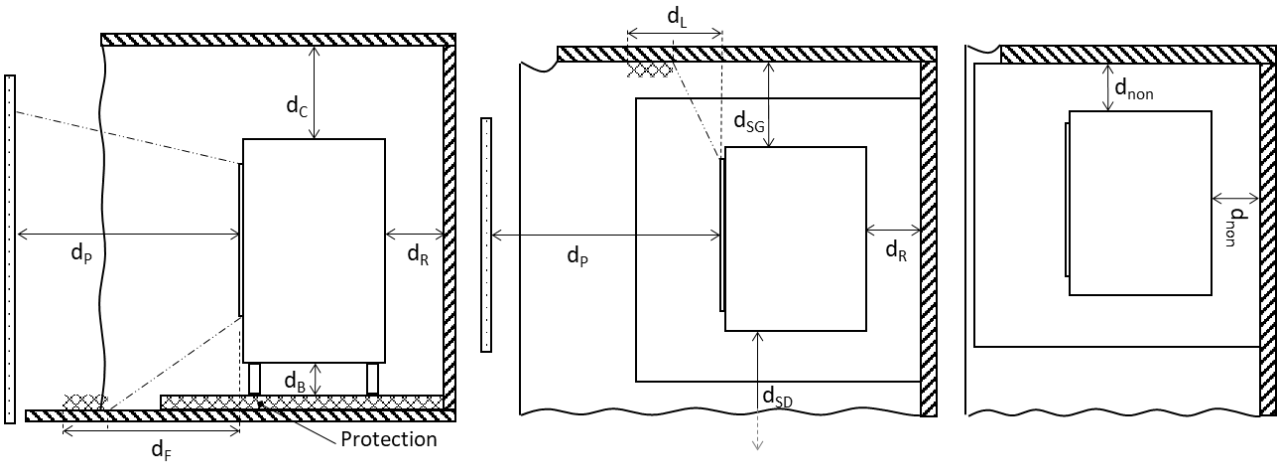

* Bei der Installation und Nutzung des Geräts müssen alle lokalen und nationalen Vorschriften sowie die europäischen Normen eingehalten werden.

Lees deze aanvullende instructies zorgvuldig door, evenals de algemene instructies die bij het apparaat worden geleverd.

	TIJDENS DE WERKING ZIJN ALLE OPPERVLAKKEN VAN HET APPARAAT HEET. **PAS OP VOOR BRANDWONDEN!** INSTALLEER HET TOESTEL NIET OP EEN PLAATS WAAR VEEL MENSEN LANGSKOMEN.

VOLDOET AAN DE EUROPESE NORM

Al onze toestellen voldoen aan de geldende normen en veiligheidseisen. De installatie van onze apparatuur moet worden uitgevoerd door bevoegd personeel, in overeenstemming met de technische documentatie. 24.2.2.

INHOUDSOPGAVE

1. Technische gegevens
2. Technisch schema
3. Montage van de kachel
4. De kachel aansteken
5. Kachelinstellingen
6. Informatie voor recycling / einde levensduur van het product

BIJLAGEN

1. Explosietekening en onderdelenlijst
2. Gedelegeerde Verordening (EU) 2015/1186, Bijlage IV - PRODUCTGEGEVENSBLAD

1. Technische gegevens

Constructiespecificaties :

Verbrandingskamer	Met naverbrandingssysteem	
Afmetingen van het glas	h **516** mm	lg **321** mm
Typeplaatje	Gegraveerd onder de asbak	

2. Technisch schema

(Zie het technische schema achterin het boekje)

3. Montage van de deflector

De deflector moet worden aangebracht voordat de kachel in gebruik wordt genomen.
(Zie het technische schema achterin het boekje)

4. Ontsteking

Leg verfrommeld papier (of 1-2 stukken vuurstarter) en ongeveer 3 kg droog aanmaakhout (kleine droge takken of fijn gekloofd hout) op de rooster. Steek de aanmaaklading aan, sluit de toesteldeur en open de luchttoevoer volledig. Wanneer het hout goed is aangestoken, kunt u uw toestel laden en de luchttoevoer beginnen te verminderen door ervoor te zorgen:

- dat de luchtvermindering de vlammen niet dooft. Is dit het geval, open dan de luchttoevoer iets langer.
- dat de vlam van de lading niet te intens wordt (met vlammen die vooral de bovenkant van de verbrandingskamer bereiken). Is dit het geval, verminder dan de luchttoevoer.

Het is mogelijk de deur op een kier te laten om deze aanmaakfase te vergemakkelijken, maar houd het apparaat altijd onder toezicht.

5. Kachelinstellingen

a. Werking op nominaal vermogen

Bij gebruik op "nominaal vermogen" moet elke 30 tot 45 minuten opnieuw worden geladen met kleine hoeveelheden hout. Deze bijzonder efficiënte en milieuvriendelijke manier van werken verdient de voorkeur.

Dit wordt verkregen:

- Zorg ervoor dat er een laagje gloeiende kolen van ongeveer 3 cm overblijft.
- Door de regeling in de stand "nominaal vermogen" te zetten.

Een afname van de activiteit kan het gevolg zijn van een ongunstig verbrandingsproces, ongeschikte afmetingen van het hout of het gebruik van hard of vochtig hout. Deze vertragingsverschijnselen, die noch uitzonderlijk noch volledig voorspelbaar zijn, resulteren in de vermindering van het vlammengordijn (de brandstof vormt een koepel en is niet langer in contact met de gloeiende kooltjes), de geleidelijke vermindering van de voorraad kooltjes en de afkoeling van het vuur. Ze gaan gepaard met een daling van het vermogen en de prestaties.

Om dit te voorkomen opent u voorzichtig de deur van de haard, schikt u de lading op de gloeiende kooltjes door er met een pook in te porren, waarbij u erop let dat er geen gloeiende kooltjes uit de kachel vallen, en vervolgens sluit u de deur. De activiteit start opnieuw onmiddellijk na het sluiten van de deur.

Gebruik altijd de bij het apparaat geleverde hittebestendige handschoen om de regelelementen, die zeer heet kunnen zijn, te hanteren.

b. Regelklep werking

Deze klep bevindt zich op het frontpaneel en dient om de snelheid van het toestel te moduleren tussen "nominaal vermogen" en "langdurige verbranding" (gesloten klep).

c. Vuurregelklep

Door de vuurregelingsklep voorbij de stand "nominaal vermogen" te zetten, kan extra lucht voor het aanmaken worden toegevoerd. Deze stand is voorbehouden voor aanmaak- en herstarthandelingen en mag niet langer dan 30 minuten worden aangehouden, omdat anders het toestel en de omgeving schade kunnen oplopen. Het apparaat moet gedurende de hele tijd dat het in deze stand wordt gebruikt onder toezicht staan.

d. Secundaire luchtklep

Deze klep moet volledig open worden gehouden voor een efficiënte werking en een schone verbranding. Het regelen van deze klep is alleen gerechtvaardigd als de trek meer of minder is dan aanbevolen (zie hierboven). In dat geval kan deze klep worden geregeld om een bevredigende werking te verkrijgen. Na deze aanpassing niet meer aan de secundaire luchtklep komen en alleen de regelklep gebruiken om het vermogen van het toestel te variëren.

6. Informatie voor recycling / einde levensduur van het product

Raadpleeg de pagina's "Explosietekening" en "Nomenclatuur" voor de nummers en referenties van de verschillende onderdelen waaruit het product bestaat.

De volgende tabel vermeldt de bestanddelen van het apparaat en de aanwijzingen voor scheiding en verwijdering in de geschikte recycling/terugwinningskanalen volgens de geldende voorschriften:

Referentie van het onderdeel beginnend met	**Te plaatsen bij**
AS, AV, AT F	Metalen
AI, AX	Grofvuil
AL	AEEA (afgedankte elektrische en elektronische apparatuur)

Ook het verpakkingsafval (hout, karton, plastic) moet worden gesorteerd volgens de bepalingen die gelden in het land.

NL

Het productnaamplaatje

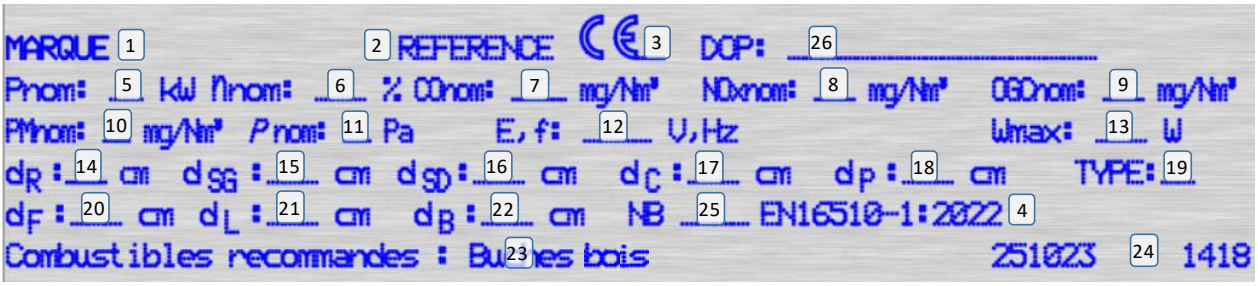

1. Merk
2. Productreferentie
3. CE-conformiteitsmarkering en de nummers die het jaar van afgifte van het certificaat aangeven
4. Huidige standaard
5. P_{nom} : Nominaal vermogen
6. η_{nom} : Nominale opbrengst
7. CO_{nom} : CO bij 13% O_2
8. NOx_{nom} Nox bij 13% O2
9. OGC_{nom} OGC bij 13% O2
10. PM_{nom} : Stof bij 13% O2
11. p_{nom} : Rookgasafvoer
12. E,f : Voedingsspanning en frequentie
13. W_{max} : Maximaal opgenomen elektrisch vermogen
14. d_R : Veiligheidsafstand achter
15. d_{SG} : Veiligheidsafstand aan de linkerkant
16. d_{SD} : Veiligheidsafstand aan de rechterkant
17. d_C : Veiligheidsafstand plafond
18. d_p : Veiligheidsafstand vooruit
19. Type: Apparaatclassificatie
20. d_F : Grond vooraan
21. d_L : Laterale stralingszone
22. d_B : Onderstaand
23. Aanbevolen brandstof
24. Interne traceerbaarheidscode
25. Aangemelde instantie
26. DoP-nummer

Aangegeven productkenmerken

Europese norm(en)	EN13240	√	EN16510		DIN+		
	EN13229	√	Ecodesign	√	Bimsch 2		
Apparaatclassificatie						Vriendelijk	B
Energie-efficiëntie (ηnom)						77,0	%
Seizoensopbrengst (ηs)						67,0	%
De energie-efficiëntie-index EEI						102	
Energielabel						A	
Brandstof						houtblok	
Aanbevolen loglengte - Maximaal mogelijke lengte						330-450	mm
Gemiddeld brandstofverbruik						3,8	kg/h
Toegestane houtbelasting						4,3	kg/h
Interval tussen brandstofladingen						1 uur	
Massastroom van dampen						9,39	g/s
Nominaal vermogen (Pnon)						12,0	kW
Nominaal vermogen van de wisselaar (PWnom)						---	kW
Maximale werkwaterdruk (pw)						---	bar
Rookgastemperatuur bij nominaal vermogen aan de sproeier (Tsnom)						397	°C
Rookgasafvoer (pnom)						12	Pa
Temperatuurklasse						T450	
Aansluiting op een collectieve schoorsteen						Nee	
Stof O2 = 13% (PMnom)						25	mg/Nm^3
Uitgestoten verbrandingsresten (CO in verbrandingsresten voor O2 = 13%) (COnom)						0,10	%
						1250	mg/Nm^3
OGC O2 = 13% (OGCnom)						95	mg/Nm^3
NOx O2 = 13% (NOxnom)						160	mg/Nm^3
Automatische verbrandingsregeling						---	
Elektriciteitsverbruik (W)						---	W
Intermitterende werking (INT) / Continue werking (CON)						INT	

Basis technische gegevens

Belangrijkste afmetingen	Hoogte (H)	1130	mm
	Breedte (B)	550	mm
	Diepte (L)	439	mm
Afmetingen van de deur (open haard)	Hoogte (H)	681	mm
	Breedte (B)	421	mm
Hoogte van de achterste (zij) uitlaatas		---	mm
Diameter van het rookkanaal $d_{mondstuk}$		150	mm
Diameter van de centrale luchtinlaat		---	mm
Gewicht		125	kg
Convectieluchtinlaatsectie		---	cm^2
Convectieluchtuitlaatsectie		---	cm^2

Vloerbescherming :

Het apparaat mag niet rechtstreeks op een vloer worden geplaatst die bestaat uit brandbare materialen of die onder invloed van hitte kan worden aangetast. Indien dit het geval is, plaats het apparaat dan op een betonnen plaat van 100 cm breed, 100 cm lang en 45 mm dik, bedekt met een reflecterend oppervlak aan de kant van het apparaat (roestvrijstalen plaat of glanzend keramisch oppervlak), waarbij het apparaat in het midden van deze plaat wordt geplaatst.

Veiligheidsafstanden :

Afstand tot brandbare materialen			
Terug (d_R)		1000	mm
Voor (d_P)		1200	mm
Voorzijde (ten opzichte van de grond) (d_F)		1500	mm
Lateraal (d_{SD})		1000	mm
Lateraal (d_{SG})		1000	mm
Plafond (d_C)		750	mm
Laterale straling (d_L)		1500	mm
Hieronder (d_B)	Gebruik van een betonplaat met de afmetingen 1000 x 1000 x 45 mm dik (in mm)	0	mm
isolerend (s)		---	mm
Afstand tot onbrandbare materialen (achter- en zijkanten)			
dnon		150	mm

Als de aangrenzende wanden van onbrandbaar materiaal zijn gemaakt en niet worden aangetast door de warmte (de temperatuur van de muur kan oplopen tot 200 °C), kunnen deze afmetingen worden teruggebracht tot de waarde dnon *

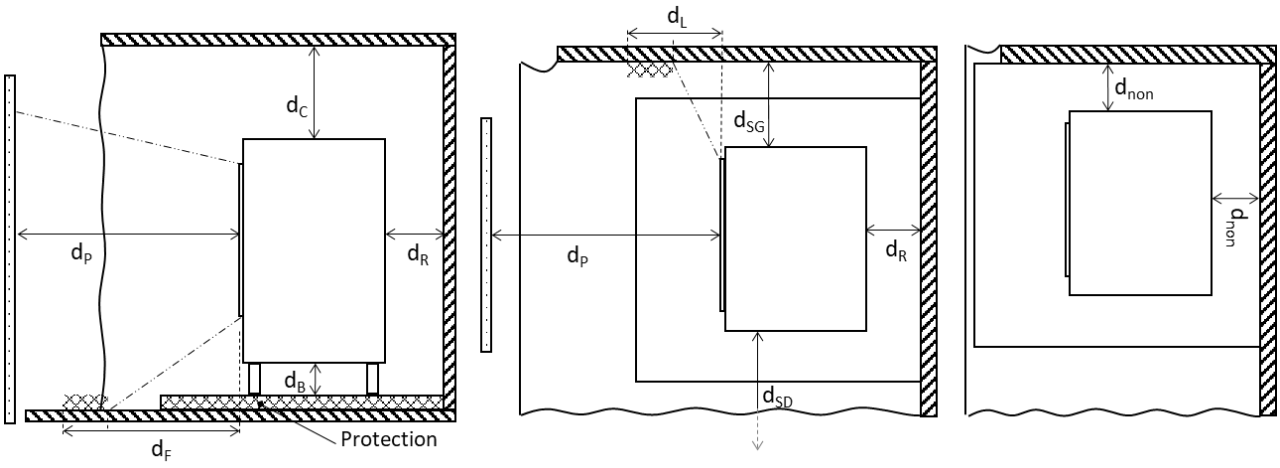

* Bij de installatie en het gebruik van het apparaat moeten alle lokale en nationale voorschriften en Europese normen worden nageleefd.

Pozorne si prečítajte tento doplnok k osobitnému návodu, ako aj všeobecný návod, ktorý je tiež dodaný so zariadením.

	POČAS PREVÁDZKY SÚ VŠETKY POVRCHY ZARIADENIA HORÚCE. **POZOR NA POPÁLENINY!** NEINŠTALUJTE ZARIADENIE NA MIESTE S INTENZÍVNYM POHYBOM OSÔB.

V SÚLADE S EURÓPSKOU NORMOU

Všetky naše zariadenia sú v súlade s platnými normami a spĺňajú bezpečnostné požiadavky. Inštaláciu našich zariadení musí vykonať kvalifikovaný personál v súlade s normou D.T.U. 24.2.2.

OBSAH

1. Technické údaje
2. Technická schéma
3. Montáž deflektora
4. Zapaľovanie kachlí
5. Nastavenia kachlí
6. Informácie o recyklácii / ukončení životnosti výrobku

ANNEXY

1. Rozložený výkres a zoznam náhradných dielov
2. Delegované nariadenie (EÚ) 2015/1186, Príloha IV – KARTA VÝROBKU

1. Technické údaje

Konštrukčné charakteristiky:

Zgorevalna komora	S sistemom za naknadno zgorevanje	
Rozmery skla	h **516** mm	lg **321** mm
Typový štítok	Vyryté pod popolníkom	

2. Technická schéma

(Pozri technickú schému na konci príručky)

3. Montáž deflektora
Deflektor musí byť povinne namontovaný pred uvedením kachlí do prevádzky.
(Pozri technickú schému na konci príručky)

4. Zapaľovanie kachlí
Na rošt položte pokrčený papier (alebo 1 až 2 podpaľovače) a približne 3 kg suchého drobného dreva (malé dobre vysušené konáriky alebo jemne naštiepané drevo).
Zapáľte zakladaciu náplň, zatvorte dvierka zariadenia a úplne otvorte prívod vzduchu.
Keď je drevo dobre rozhorené, môžete do zariadenia priložiť ďalšie drevo a začať znižovať prívod vzduchu, pričom sa uistite:

- že zníženie prívodu vzduchu nespôsobí zhasnutie plameňov. V takom prípade znovu na dlhší čas otvorte prívod vzduchu.
- že rozhorenie náplne nebude príliš intenzívne (s plameňmi dosahujúcimi prevažne hornú časť spaľovacej komory). V takom prípade znížte prívod vzduchu.

Je možné ponechať dvierka pootvorené na uľahčenie tejto fázy zapaľovania, pričom však musí byť zariadenie neustále pod dohľadom.

5. Nastavenia kachlí

a. Prevádzka pri menovitom výkone
Prevádzka pri „menovitom výkone“ vyžaduje prikladanie malých množstiev dreva každých 30 až 45 minút. Tento spôsob prevádzky je potrebné uprednostniť, pretože je mimoriadne účinný a šetrný k životnému prostrediu.

Dosahuje sa:

- Udržujte vrstvu uhlíkov s hrúbkou približne 3 cm.
- Nastavením regulácie výkonu do polohy „menovitý výkon“.

Pokles výkonu môže nastať v dôsledku nepriaznivého priebehu spaľovania, nevhodnej geometrie polien alebo použitia tvrdého či vlhkého dreva. Tieto javy spomalenia, ktoré nie sú ani výnimočné, ani úplne predvídateľné, sa prejavujú znížením plameňovej clony (palivo vytvára klenbu a už nie je v kontakte so žeravými uhlíkmi), postupným znižovaním zásoby žeravých uhlíkov a ochladzovaním ohniska. Sú sprevádzané poklesom výkonu a zhoršením parametrov.

Aby ste tomu predišli : opatrne otvorte dvierka ohniska, upravte náplň na lôžku žeravých uhlíkov prepichovaním a premiestňovaním paliva pomocou kutáča, pričom dbajte na to, aby žeravé uhlíky nevypadli mimo ohniska, potom dvierka zatvorte. Činnosť sa obnoví okamžite po zatvorení dvierok.

Na manipuláciu s regulačnými prvkami, ktoré môžu byť veľmi horúce, vždy používajte tepelne odolnú rukavicu dodanú so zariadením.

b. Ovládač regulácie výkonu
Tento ovládač sa nachádza na prednej strane a používa sa na reguláciu výkonu zariadenia medzi „menovitým výkonom“ a „predĺženým spaľovaním“ (ovládač zatvorený).

c. Zapaľovací regulátor
Nastavenie regulátora výkonu nad polohu „menovitý výkon“ umožňuje priviesť dodatočné množstvo vzduchu na zapaľovanie. Táto poloha je určená výhradne na zapaľovanie a opätovné rozhorenie a nesmie byť používaná dlhšie ako 30 minút, inak môže dôjsť k poškodeniu zariadenia a jeho okolia. Počas používania tejto polohy musí byť zariadenie neustále pod dohľadom.

d. Regulátor sekundárneho vzduchu
Tento ovládač musí zostať maximálne otvorený, aby sa dosiahla účinná prevádzka a čisté spaľovanie. Nastavenie tohto ovládača je opodstatnené iba v prípade, že ťah komína je vyšší alebo nižší, než je odporúčané (pozri vyššie). V takom prípade je možné tento ovládač nastaviť tak, aby sa dosiahla uspokojivá prevádzka. Po vykonaní tejto úpravy už s týmto ovládačom sekundárneho vzduchu nemanipulujte a na reguláciu výkonu zariadenia používajte výlučne ovládač regulácie výkonu.

6. **Informácie o recyklácii / ukončení životnosti výrobku**
Pripravte si prosím stránky „Rozložený pohľad“ a „Zoznam dielov“, aby ste si mohli prezrieť čísla a označenia jednotlivých dielov tvoriacich výrobok.

Nasledujúca tabuľka uvádza komponenty zariadenia a pokyny na ich triedenie a odovzdanie do príslušných recyklačných/zberných systémov v súlade s platnými predpismi :

Referenciu dielu začínajúcu písmenom A triediť spolu s :	**Triediť spolu s:**
AS, AV, AT F	Kovy
AI, AX	Objemný odpad
AL	DEEE (Odpad z elektrických a elektronických zariadení)

Rovnako aj obalové odpady (drevo, kartón, plast) musia byť triedené v súlade s predpismi platnými v danej krajine.

SK

Typový štítok výrobku

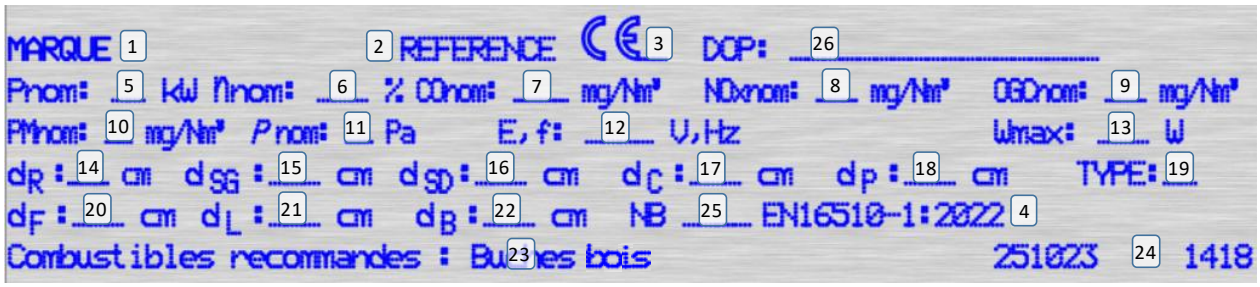

1. Marca
2. Číslo produktu
3. Značka CE o zhode a čísla označujúce rok vydania certifikátu
4. Súčasná norma
5. P_{nom} : Menovitý výkon
6. η_{nom} : Nominálny výnos
7. CO_{nom} CO2 pri 13% O2
8. NOx_{nom} : NOx pri 13 % O_2
9. OGC_{nom} : OGC pri 13% O2
10. PM_{nom} : Polvo pri 13% O2
11. p_{nom} : Odvod dymu
12. E,f : Napätie a frekvencia napájania
13. W_{max} : Maximálny príkon
14. d_R : Bezpečnostná vzdialenosť za vozidlom
15. d_{SG} : Bezpečnostná vzdialenosť na ľavej strane
16. d_{SD} : Bezpečnostná vzdialenosť na pravej strane
17. d_C : Bezpečnostná vzdialenosť od strechy
18. d_P : Bezpečnostná vzdialenosť pred vozidlom
19. Typ: Klasifikácia zariadenia
20. d_F : Podlaha v prednej časti
21. d_L : Oblasť bočného vyžarovania
22. d_B : Nižšie
23. Odporúčané palivo
24. Interný sledovací kód
25. Notifikovaná organizácia
26. Číslo DoP

Uvedené vlastnosti výrobku

Európska norma (normy)	EN13240	√	EN16510		DIN+		
	EN13229	√	Ecodesign	√	Bimsch 2		
Klasifikácia zariadení						Druh	B
Energetická účinnosť (nom.)						77,0	%
Sezónna výkonnosť (ηs)						67,0	%
Index energetickej účinnosti EEI						102	
Energetický štítok						A	
Palivo						Kmeň stromu	
Odporúčaná dĺžka kmeňa: maximálna možná dĺžka						330-450	mm
Priemerná spotreba paliva						3,8	kg/h
Povolené zaťaženie dreva						4,3	kg/h
Interval medzi tankovaním						1 hodina	
Hmotnostný prietok dymu						9,39	g/s
Menovitý výkon (Pnon)						12,0	kW
Menovitý výkon výmenníka tepla (PWnom)						---	kW
Maximálny prevádzkový tlak vody (pw)						---	bar
Teplota spalín na menovom výstupe trysky (Tsnom)						397	°C
Odvod dymu(pnom)						12	Pa
Teplotná trieda						T450	
Pripojenie na spoločný komín						Nie	
O2 Prach = 13% (PMnom)						25	mg/Nm^3
Emisie spalín (CO v spalínach vo vzťahu k O2) = 13%) (COnom)						0,10	%
						1250	mg/Nm^3
OGC O2 = 13% (OGCnom)						95	mg/Nm^3
NOx O2 = 13% (NOxnom)						160	mg/Nm^3
Automatické riadenie spaľovania						---	
Spotreba elektrickej energie (W)						---	W
Prerušovaná prevádzka (INT) / Funcionamento contínuo (CON)						INT	

Základné technické údaje

Hlavné rozmery	Výška (H)	1130	mm
	Šírka (W)	550	mm
	HÍbka (L)	439	mm
Rozmery dvierok (komína)	Výška (H)	681	mm
	Šírka (W)	421	mm
Výška zadného výstupného hriadeľa (bočná strana)		---	mm
Priemer komínovej trysky d_{nozzle}		150	mm
Priemer strednej časti prívodu vzduchu		---	mm
Hmotnosť		125	kg
Sekcia prívodu konvekčného vzduchu		---	cm^2
Sekcia výstupu vzduchu konvekciou		---	cm^2

Ochrana podlahy :

Zariadenie by nemalo byť umiestnené priamo na podlahe vyrobenej z horľavých materiálov alebo materiálov, ktoré sa poškodzujú pôsobením tepla. V takom prípade umiestnite zariadenie na betónovú dosku s rozmermi 100 cm × 100 cm a hrúbkou 45 mm, s povrchom odrážajúcim teplo na strane zariadenia (napr. kovová platňa z nehrdzavejúcej ocele alebo lesklý keramický povrch), pričom zariadenie umiestnite do stredu tejto dosky.

Bezpečnostné vzdialenosti:

Vzdialenosť od horľavých materiálov			
Späť (d_R)		1000	mm
Predtým (d_P)		1200	mm
Predná časť (vzhľadom k zemi) (d_F)		1500	mm
Obranca (d_{SD})		1000	mm
Obranca (d_{SG})		1000	mm
Strecha (d_C)		750	mm
Bočné vyžarovanie (d_L)		1500	mm
Nižšie (d_B)	Použitie betónovej dosky s rozmermi 1000 x 1000 x 45 mm (v mm)	0	mm
Izolácia (s)		---	mm
Vzdialenosť od nehorľavých materiálov (vzadu a po bokoch)			
dnon		150	mm

Ak sú susedné steny z nehorľavých materiálov a nedochádza k ich poškodeniu pôsobením tepla (teplota steny môže dosiahnuť 200 °C), tieto rozmery možno znížiť na hodnotu dnon *

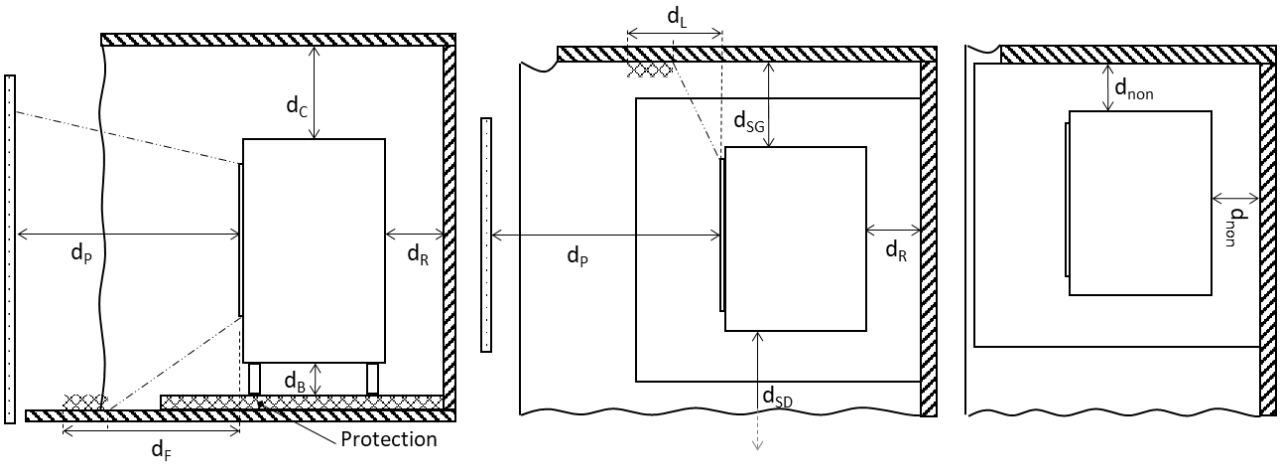

* Pri inštalácii a používaní zariadenia je potrebné dodržiavať všetky miestne a národné predpisy, ako aj európske normy.

Pečlivě si prostudujte tento doplněk ke zvláštnímu návodu a také všeobecný návod, který je rovněž dodán se zařízením.

	BĚHEM PROVOZU JSOU VŠECHNY POVRCHY ZAŘÍZENÍ HORKÉ. **POZOR NA POPÁLENINY!** NEINSTALUJTE ZAŘÍZENÍ NA MÍSTĚ S INTENZIVNÍM PROVOZEM OSOB.

V SOULADU S EVROPSKOU NORMOU

Všechna naše zařízení jsou v souladu s platnými normami a splňují bezpečnostní požadavky. Instalaci našich zařízení musí provést kvalifikovaný personál v souladu s normou D.T.U. 24.2.2.

OBSAH

1. Technické údaje
2. Technické schéma
3. Montáž deflektoru
4. Zapálení kamen
5. Nastavení kamen
6. Informace o recyklaci / ukončení životnosti výrobku

PŘÍLOHY

1. Rozložený pohled a seznam náhradních dílů
2. Nařízení v přenesené pravomoci (EU) 2015/1186, příloha IV – INFORMAČNÍ LIST VÝROBKU

1. Technické údaje

Konstrukční charakteristiky:

Spalovací komora	S přídavným spalovacím systémem	
Rozmery skla	h **516** mm	lg **321** mm
Typový štítek	Vyryto pod popelníkem	

2. Technické schéma

(Viz technické schéma na konci příručky)

3. Montáž deflektoru

Deflektor musí být povinně namontován před uvedením kamen do provozu.

(Viz technické schéma na konci příručky)

4. Zapálení kamen

Na rošt položte zmačkaný papír (nebo 1 až 2 kusy podpalovače) a přibližně 3 kg suchého drobného dřeva (malé dobře vysušené větve nebo jemně naštípané dřevo).

Zapalte podpalovací dávku, zavřete dvířka zařízení a zcela otevřete přívod vzduchu.

Jakmile je dřevo dobře rozhořelé, můžete zařízení přiložit a začít snižovat přívod vzduchu, přičemž se ujistěte :

- že snížení přívodu vzduchu neuhasí plameny. Pokud k tomu dojde, znovu na delší dobu více otevřete přívod vzduchu.
- že rozhoření dávky nebude příliš intenzivní (s plameny dosahujícími převážně horní části spalovací komory). Pokud k tomu dojde, snižte přívod vzduchu.

Je možné ponechat dvířka pootevřená pro usnadnění této fáze zapalování, avšak zařízení musí být vždy pod dohledem.

5. Nastavení kamen

a. Provoz při jmenovitém výkonu

Provoz při „jmenovitém výkonu“ vyžaduje přikládání každých 30 až 45 minut malými množstvími dřeva. Tento režim provozu je třeba upřednostnit, protože je obzvláště účinný a šetrný k životnímu prostředí.

Dosahuje se :

- Udržujte vrstvu žhavého uhlí o tloušťce přibližně 3 cm.
- Nastavením regulace výkonu do polohy „jmenovitý výkon“.

Pokles výkonu může nastat v důsledku nepříznivého průběhu spalování, nevhodné geometrie polen nebo použití tvrdého či vlhkého dřeva. Tyto jevy zpomalení, které nejsou ani výjimečné, ani zcela předvídatelné, se projevují snížením plamenné clony (palivo vytváří klenbu a již není v kontaktu s žhavými uhlíky), postupným úbytkem zásoby žhavých uhlíků a ochlazováním topeniště. Jsou doprovázeny poklesem výkonu a snížením účinnosti.

Aby se tomu předešlo : opatrně otevřete dvířka topeniště, upravte náplň na loži žhavých uhlíků propichováním a přemístěním paliva pomocí pohrabáče, přičemž dbejte na to, aby žhavé uhlíky nevypadly mimo topeniště, poté dvířka zavřete. Činnost se obnoví okamžitě po zavření dvířek.

K manipulaci s regulačními prvky, které mohou být velmi horké, vždy používejte žáruvzdornou rukavici dodanou se zařízením.

b. Ovladač regulace výkonu

Tento ovladač je umístěn na čelní straně a slouží k regulaci výkonu zařízení mezi „jmenovitým výkonem“ a „prodlouženým spalováním“ (ovladač zavřený).

c. Zapalovací regulátor

Nastavení regulátoru výkonu za polohu „jmenovitý výkon“ umožňuje přivést dodatečné množství vzduchu pro zapálení. Tato poloha je určena výhradně pro zapalování a opětovné rozhoření a nesmí být používána déle než 30 minut, jinak může dojít k poškození zařízení a jeho okolí. Po celou dobu používání této polohy musí být zařízení pod dohledem.

d. Regulátor sekundárního vzduchu

Tento ovladač musí zůstat maximálně otevřený, aby bylo dosaženo účinného provozu a čistého spalování. Nastavení tohoto ovladače je odůvodněné pouze v případě, že tah komína je vyšší nebo nižší než doporučený (viz výše). V takovém případě lze tento ovladač upravit tak, aby byl dosažen uspokojivý provoz. Po provedení této úpravy již s tímto ovladačem sekundárního vzduchu nemanipulujte a k regulaci výkonu zařízení používejte výhradně ovladač regulace výkonu.

6. Informace o recyklaci / ukončení životnosti výrobku

Připravte si prosím stránky „Rozložený pohled“ a „Seznam dílů“, abyste si mohli zobrazit čísla a označení jednotlivých dílů tvořících výrobek.

Následující tabulka uvádí komponenty zařízení a pokyny pro jejich třídění a předání do příslušných recyklačních/sběrných systémů v souladu s platnými předpisy
:

Referenci dílu začínající písmenem	**A třídit spolu s:**
AS, AV, AT F	Kovy
AI, AX	Objemný odpad
AL	OEEZ (Odpad z elektrických a elektronických zařízení)

Stejně tak musí být obalové odpady (dřevo, karton, plast) tříděny v souladu s předpisy platnými v dané zemi.

CS

Typový štítek výrobku

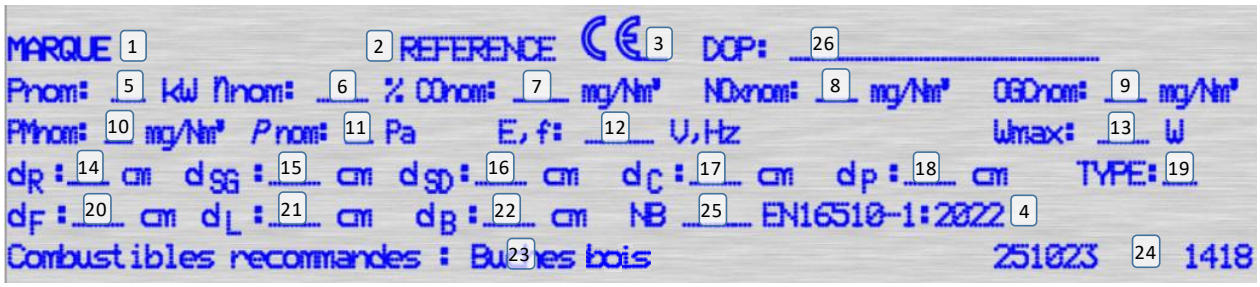

1. Marca
2. Číslo produktu
3. Značka CE shody a čísla označující rok vydání certifikátu
4. Současná norma
5. P_{nom} : Jmenovitý výkon
6. η_{nom} : Nominální výnos
7. CO_{nom} : CO2 při 13% O2
8. NOx_{nom} : NOx při 13 % O_2
9. OGC_{nom} : OGC při 13% O2
10. PM_{nom} : Polvo při 13% O2
11. p_{nom} : Odvod kouře
12. E,f : Napětí a frekvence napájení
13. W_{max} : Maximální příkon
14. d_R : Bezpečnostní vzdálenost vzadu
15. d_{SG} : Bezpečnostní vzdálenost na levé straně
16. d_{SD} : Bezpečnostní vzdálenost na pravé straně
17. d_C : Bezpečnostní vzdálenost od střechy
18. d_P : Bezpečnostní vzdálenost vpřed
19. Typ: Klasifikace zařízení
20. d_F : Dláždění před domem
21. d_L : Oblast bočního vyzařování
22. d_B : níže
23. Doporučené palivo
24. Interní kód pro sledovatelnost
25. Oznámený subjekt
26. Číslo DoP

Uvedené vlastnosti výrobku

Evropská norma (normy)	EN13240	√	EN16510		DIN+		
	EN13229	√	Ecodesign	√	Bimsch 2		
Klasifikace zařízení						Druh	B
Energetická účinnost (nom.)						77,0	%
Sezónní výkonnost (ηs)						67,0	%
Index energetické účinnosti (EEI)						102	
Energetický štítek						A	
Palivo						Dřevěný kmen	
Doporučená délka kmene: maximální možná délka						330-450	mm
Průměrná spotřeba paliva						3,8	kg/h
Přípustné zatížení dřeva						4,3	kg/h
Interval mezi tankováním						1 hodina	
Hmotnostní průtok kouře						9,39	g/s
Jmenovitý výkon (Pnon)						12,0	kW
Jmenovitý výkon výměníku tepla (PWnom)						---	kW
Maximální provozní tlak vody (pw)						---	bar
Teplota spalin na jmenovitém výstupu z trysky (Tsnom)						397	°C
Odvod kouře (pnom)						12	Pa
Teplotní třída						T450	
Připojení ke společnému komínu						Não	
O2 Prach = 13% (PMnom)						25	mg/Nm^3
Emise spalin (poměr CO ve spalinách k O2) = 13%) (COnom)						0,10	%
						1250	mg/Nm^3
OGC O2 = 13% (OGCnom)						95	mg/Nm^3
NOx O2 = 13% (NOxnom)						160	mg/Nm^3
Automatické řízení spalování						---	
Spotřeba elektřiny (W)						---	W
Přerušovaný provoz (INT) / Nepřetržitý provoz (CON)						INT	

Základní technické údaje

Hlavní rozměry	Výška (H)	1130	mm
	Šířka (W)	550	mm
	Hloubka (L)	439	mm
Rozměry dveří (komín)	Výška (H)	681	mm
	Šířka (W)	421	mm
Výška zadního výstupního hřídele (z boku)		---	mm
Průměr komínové trysky d_{nozzle}		150	mm
Středový průměr přívodu vzduchu		---	mm
Hmotnost		125	kg
Sekce pro přívod konvekčního vzduchu		---	cm^2
Sekce pro odvod vzduchu konvekcí		---	cm^2

Ochrana podlahy :

Přístroj nesmí být umístěn přímo na podlahu z hořlavých materiálů nebo materiálů, které se poškozují vlivem tepla. V takovém případě umístěte přístroj na betonovou desku o rozměrech 100 cm × 100 cm a tloušťce 45 mm, s odraznou povrchovou vrstvou na straně přístroje (např. kovová deska z nerezové oceli nebo lesklý keramický povrch), přičemž přístroj umístěte do středu této desky.

Bezpečnostní vzdálenosti :

Vzdálenost od hořlavých materiálů			
Zpět (d_R)		1000	mm
Dříve (d_P)		1200	mm
Čelo (vzhledem k zemi) (d_F)		1500	mm
Boční (d_{SD})		1000	mm
Boční (d_{SG})		1000	mm
Střecha (d_C)		750	mm
Boční záření (d_L)		1500	mm
níže (d_B)	Použití betonové desky o rozměrech 1000 x 1000 x 45 mm (v mm)	0	mm
Izolační materiál (s)		---	mm
Vzdálenost od nehořlavých materiálů (vzadu a po stranách)			
dnon		150	mm

Pokud jsou sousední stěny z nehořlavých materiálů a nedochází k jejich poškození působením tepla (teplota stěny může dosáhnout 200 °C), lze tyto rozměry snížit na hodnotu dnon *

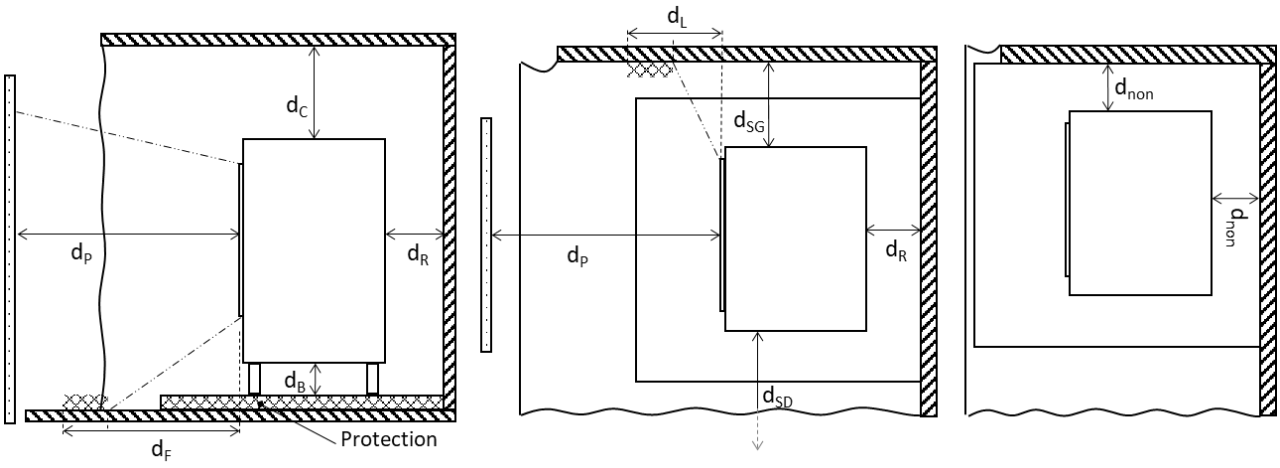

* Při instalaci a používání přístroje je třeba dodržovat všechny místní a vnitrostátní předpisy i evropské normy.

Consultați cu atenție acest supliment la instrucțiunile specifice, precum și instrucțiunile generale livrate împreună cu aparatul.

	ÎN TIMPUL FUNCȚIONĂRII TOATE SUPRAFEȚELE APARATULUI SUNT FIERBINȚI. **ATENȚIE LA ARSURI !** EVITAȚI INSTALAREA APARATULUI ÎNTR-UN LOC CU TRAFIC INTENS.

CONFORM CU NORMA EUROPEANĂ

Toate aparatele noastre sunt conforme cu normele în vigoare și îndeplinesc cerințele de siguranță. Instalarea aparatelor noastre trebuie efectuată de personal calificat, în conformitate cu D.T.U. 24.2.2.

CUPRINS

1. Date tehnice
2. Schemă tehnică
3. Montajul deflectorului
4. Aprinderea sobei
5. Reglajele sobei
6. Informații privind reciclarea / sfârșitul duratei de viață a produsului

ANEXE

1. Vedere explodată și lista pieselor de schimb
2. Regulamentul delegat (UE) 2015/1186, Anexa IV – FIȘA PRODUSULUI

1. Date tehnice

Caracteristici constructive :

Cameră de ardere	Cu sistem de postcombustie	
Dimensiunile geamului	h **516** mm	lg **321** mm
Placă de identificare	Gravat sub scrumieră	

2. Schemă tehnică

(A se vedea schema tehnică de la sfârșitul manualului)

3. Montajul deflectorului

Deflectorul trebuie montat obligatoriu înainte de punerea în funcțiune a sobei.

(A se vedea schema tehnică de la sfârșitul manualului)

4. Aprinderea sobei

Așezați pe grătar hârtie mototolită (sau 1–2 bucăți de aprinzător) și aproximativ 3 kg de lemn uscat mărunt (crenguțe bine uscate sau lemn despicat fin).

Aprindeți încărcătura de aprindere, închideți ușa aparatului și deschideți complet admisia de aer.

Când lemnul este bine aprins, puteți încărca aparatul și începe să reduceți admisia de aer, asigurându-vă :

- că reducerea admisiei de aer nu stinge flăcările. Dacă se întâmplă acest lucru, redeschideți pentru mai mult timp admisia de aer.
- că aprinderea încărcăturii nu devine prea intensă (cu flăcări care ajung în principal în partea superioară a camerei de ardere). Dacă se întâmplă acest lucru, reduceți admisia de aer.

Este posibil să lăsați ușa întredeschisă pentru a facilita această fază de aprindere, însă aparatul trebuie menținut permanent sub supraveghere.

5. Reglajele sobei

a. Funcționare la putere nominală

Funcționarea la „putere nominală” necesită realimentare la fiecare 30–45 de minute cu cantități mici de lemn. Acest mod de funcționare trebuie privilegiat, deoarece este deosebit de performant și prietenos cu mediul.

Se obține :

- Menținând un strat de cărbuni aprinși de aproximativ 3 cm.
- Prin setarea reglajului de putere în poziția „putere nominală”.

O scădere a activității poate apărea din cauza unei evoluții nefavorabile a arderii, a unei geometrii neadecvate a bușteniilor sau a utilizării unui lemn tare ori umed. Aceste fenomene de încetinire, care nu sunt nici excepționale, nici complet previzibile, se manifestă prin diminuarea perdelei de flacără (combustibilul formează o boltă și nu mai este în contact cu jarul), reducerea progresivă a rezervei de jar și răcirea focarului. Ele sunt însoțite de o scădere a puterii și de reducerea performanțelor.

Pentru a evita acest lucru : deschideți cu atenție ușa focarului, reorganizați încărcătura pe patul de jar prin înțepare și deplasarea combustibilului cu un vătrai, având grijă să nu cadă jar în afara focarului, apoi închideți ușa. Activitatea se reia imediat după închiderea ușii.

Utilizați întotdeauna mănușa termorezistentă furnizată împreună cu aparatul pentru a manipula elementele de reglaj, care pot fi foarte fierbinți.

b. Registru de reglaj al puterii

Acest registru este amplasat pe partea frontală și este utilizat pentru a regla puterea aparatului între „putere nominală” și „ardere prelungită” (registru închis).

c. Registru de aprindere

Acționarea registrului de reglare a regimului de funcționare peste poziția « putere nominală » permite obținerea unui aport suplimentar de aer pentru aprindere. Această poziție este rezervată operațiunilor de aprindere și reaprindere și nu trebuie menținută mai mult de 30 de minute, în caz contrar existând riscul deteriorării aparatului și a mediului înconjurător. Aparatul trebuie să rămână sub supraveghere pe toată durata utilizării acestei poziții.

d. Registru de aer secundar

Acest registru trebuie să rămână deschis la maximum pentru a obține o funcționare performantă și o ardere curată. Reglarea acestui registru este justificată doar dacă tirajul este mai mare sau mai mic decât cel recomandat (a se vedea mai sus). În acest caz, registrul poate fi reglat pentru a obține o funcționare satisfăcătoare. După efectuarea acestei adaptări, nu mai interveniți asupra acestui registru de aer secundar și utilizați exclusiv registrul de reglaj al puterii pentru a varia puterea aparatului.

6. Informații privind reciclarea / sfârșitul duratei de viață a produsului

Vă rugăm să aveți la îndemână paginile „Vedere explodată” și „Lista pieselor”, pentru a putea vizualiza numerele și referințele diferitelor componente ale produsului.

Tabelul următor prezintă componentele aparatului și indicațiile pentru separarea și predarea acestora către filierele de reciclare/valorificare corespunzătoare, în conformitate cu reglementările în vigoare :

Referința piesei care începe cu litera	**A se colectează împreună cu**
AS, AV, AT F	Metale
AI, AX	Deșeuri voluminoase
AL	DEEE (Deșeuri de Echipamente Electrice și Electronice)

De asemenea, deșeurile de ambalaj (lemn, carton, plastic) trebuie sortate în conformitate cu reglementările aplicabile în țara respectivă.

RO

Plăcuța de identificare a produsului

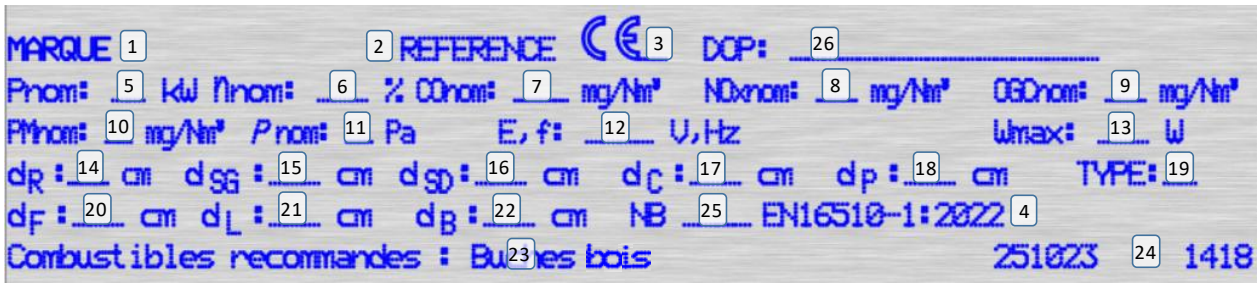

1. Marcă
2. Referința produsului
3. Marcajul de conformitate CE și numerele care indică anul eliberării certificatului
4. Standardul actual
5. P_{nom} : Putere nominală
6. η_{nom} : Randament nominal
7. CO_{nom} : CO la 13% O_2
8. NOx_{nom} Nox la 13% O2
9. OGC_{nom} OGC la 13% O2
10. PM_{nom} : Dust la 13% O2
11. p_{nom} : Tirajul
12. E,f : Tensiunea de alimentare și frecvența
13. W_{max} : Puterea electrică maximă absorbită
14. d_R : Distanța de siguranță în marșarier
15. d_{SG} : Distanța de siguranță pe partea stângă
16. d_{SD} : Safety distance on the right side
17. d_C : Distanța de siguranță față de tavan
18. d_p : Distanța de siguranță în față
19. Tip: Clasificarea dispozitivelor
20. d_F : Spațiul din față
21. d_L : Zona de radiație laterală
22. d_B : Mai jos
23. Combustibil recomandat
24. Cod intern de trasabilitate
25. Organism notificat
26. Numărul DoP

Caracteristicile declarate ale produsului

Standard(e) european€	EN13240	√	EN16510		DIN+		
	EN13229	√	Ecodesign	√	Bimsch 2		
Clasificarea dispozitivelor						Tipul	B
Eficiența energetică (Ƞnom)						77,0	%
Randamentul sezonier (Ƞs)						67,0	%
Indicele de eficiență energetică (EEI)						102	
Eticheta energetică						A	
Combustibil						Busteni de lemn	
Lungimea recomandată a bușteniilor – Lungimea maximă posibilă						330-450	mm
Consumul mediu de combustibil						3,8	kg/h
Sarcina maximă admisă de lemn						4,3	kg/h
Intervalul dintre alimentările cu combustibil						1 oră	
Debitul masic al gazelor de ardere						9,39	g/s
Putere nominală (Pnon)						12,0	kW
Puterea nominală a schimbătorului (PWnom)						---	kW
Presiunea maximă a apei în timpul funcționării (pw)						---	bar
Temperatura gazelor de ardere la puterea nominală la duză (Tsnom)						397	°C
Tirajul (pnom)						12	Pa
Clasa de temperatură						T450	
Racordarea la un coș de fum comun						No	
Praful O2 = 13% (PMnom)						25	mg/Nm^3
Reziduuri de ardere emise (conținut de CO în reziduurile de ardere pentru O_2 = 13%) (COnom)						0,10	%
						1250	mg/Nm^3
OGC O2 = 13% (OGCnom)						95	mg/Nm^3
NOx O2 = 13% (NOxnom)						160	mg/Nm^3
Automatic combustion regulation						---	
Consumul de energie electrică (W)						---	W
Funcționare intermitentă (INT) / Funcționare continuă (CON)						INT	

Date tehnice de bază

Dimensiuni principale	Înălțime (H)	1130	mm
	Lățime (W)	550	mm
	Adâncime (L)	439	mm
Dimensiunile ușii (șemineului)	Înălțime (H)	681	mm
	Lățime (W)	421	mm
Înălțimea punții de ieșire din spate (laterală)		---	mm
Diametrul duzei d_{nozzle}		150	mm
Diametrul orificiului central de admisie a aerului		---	mm
Greutate		125	kg
Secțiunea de admisie a aerului prin convecție		---	cm^2
Secțiunea de evacuare a aerului prin convecție		---	cm^2

Protecția pardoselii :

Aparatul nu trebuie așezat direct pe o pardoseală realizată din materiale combustibile sau care se degradează sub efectul căldurii. Dacă acesta este cazul, așezați aparatul pe o placă de beton cu dimensiunile 100 cm × 100 cm și grosimea de 45 mm, acoperită cu o suprafață reflectorizantă pe partea aparatului (placă metalică tip oțel inoxidabil sau suprafață ceramică lucioasă), plasând aparatul în centrul acestei plăci.

Distanțe de siguranță :

Distanța față de materialele inflamabile			
Înapoi (d_R)		1000	mm
Înainte (d_P)		1200	mm
Față (în raport cu solul) (d_F)		1500	mm
Lateral (d_{SD})		1000	mm
Lateral (d_{SG})		1000	mm
Tavan (d_C)		750	mm
Radiație laterală (d_L)		1500	mm
Mai jos (d_B)	Utilizarea unei plăci de beton cu dimensiunile de 1000 x 1000 x 45 mm grosime (în mm)	0	mm
Izolant (s)		---	mm
Distanța față de materialele incombustibile (în spate și pe laterale)			
dnon		150	mm

Dacă pereții adiacenți sunt realizați din materiale incombustibile și nu se deteriorează sub efectul căldurii (temperatura peretelui poate ajunge la 200 °C), aceste dimensiuni pot fi reduse la valoarea dnon *

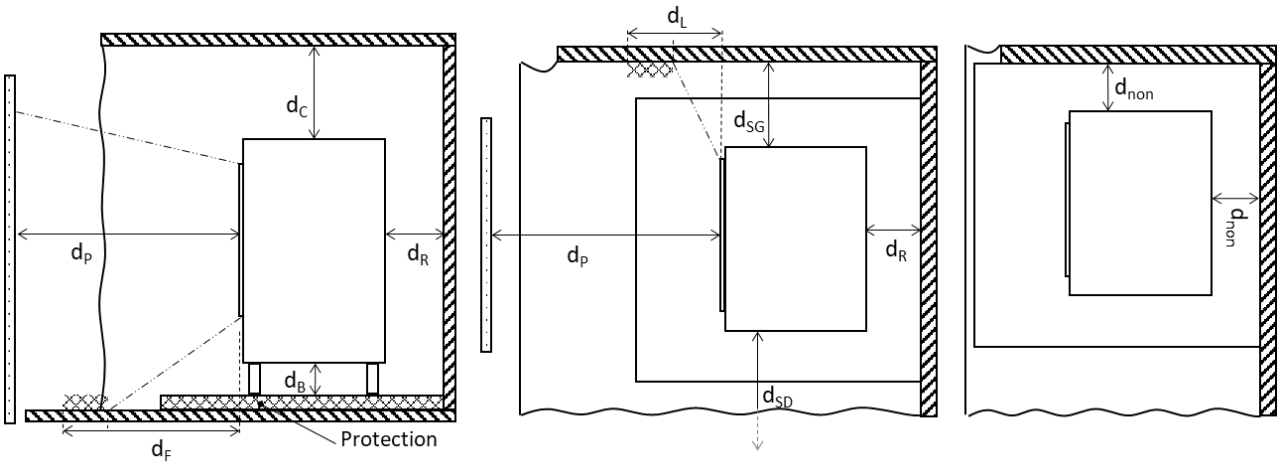

* În timpul instalării și utilizării aparatului trebuie respectate toate reglementările locale și naționale, precum și standardele europene.

ANNEXES

Schéma 2 : Dimensions produit / Product dimensions

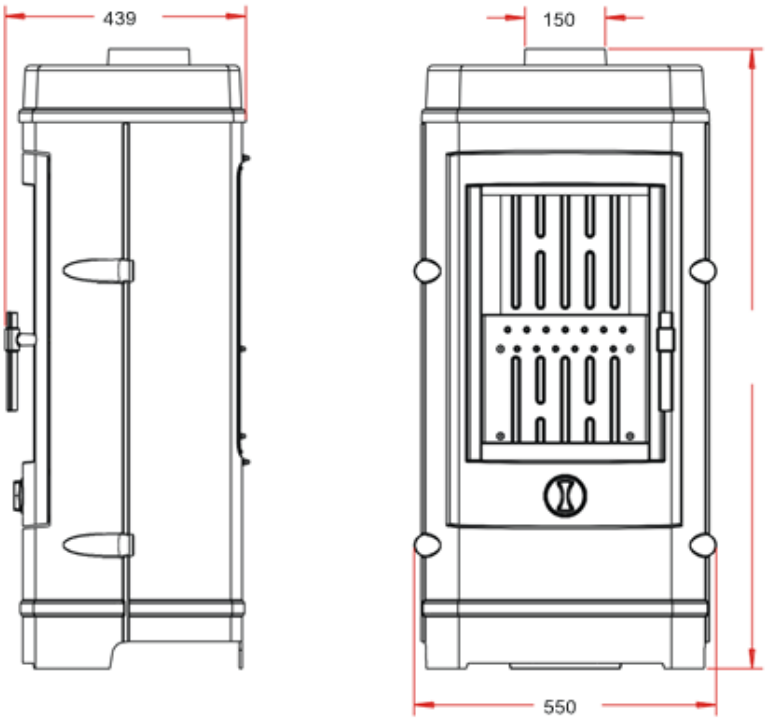

Schéma 3. : Montage du déflecteur / Fitting the deflector

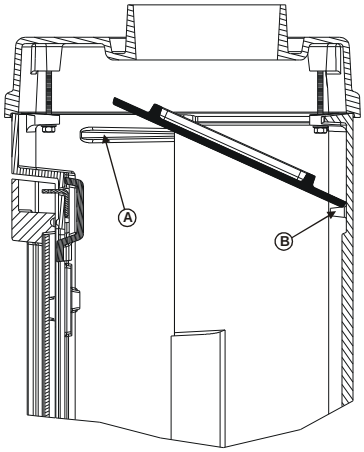

Couper le lien qui maintien le déflecteur à la grille.

Monter le déflecteur verticalement dans l'appareil le long des bossages A.

Le poser sur les bossages A en l'inclinant vers le fond de l'appareil.

Le laisser glisser le long des bossages A et venir le placer sur les bossages B.

Cut the link between the deflector and the grate. Fit the deflector vertically in the appliance along the A bossing. Place it on the A bossing, sloping it towards the back of the appliance. Let is slide along the A bossing and place onto the B bossing.	Das Band, das den Deflektor am Rost hält, zertrennen. Den Deflektor senkrecht über den Vorsprüngen A in das Gerät montieren. Auf die Vorsprünge A legen und nach hinten neigen. Auf den Vorsprüngen A einschieben, bis er auf den Vorsprüngen B aufliegt.	Verbreek de verbinding die de deflector met de roosters verbindt. Monteer de deflector verticaal in het toestel boven de bossages A. Plaats het op de bossages A en kantel het naar de bodem van het apparaat. Laat het langs de bossages A glijden en plaats het op de bossages B.	Prestrihnite spoj, ktorý drží deflektor pripevnený k roštu. Namontujte deflektor zvisle do zariadenia pozdĺž výstupkov A. Položte ho na výstupky A a nakloňte ho smerom k zadnej časti zariadenia. Nechajte ho skĺznuť pozdĺž výstupkov A a umiestnite ho na výstupky B.	Přestřihněte spoj, který drží deflektor připevněný k roštu. Namontujte deflektor svisle do zařízení podél výstupků A. Položte jej na výstupky A a nakloňte jej směrem k zadní části zařízení. Nechte jej sklouznout podél výstupků A a umístěte jej na výstupky B.	Tăiați legătura care menține deflectorul fixat de grătar. Montați deflectorul vertical în aparat, de-a lungul proeminențelor A. Așezați-l pe proeminențele A, înclinându-l spre partea din spate a aparatului. Lăsați-l să alunece de-a lungul proeminențelo r A și poziționați-l pe proeminențele B.

Vue éclatée et nomenclature des pièces détachées

Pour avoir accès à toutes les vues éclatées et les pièces détachées allez sur le site https://pieces-detachees.invicta-group.fr/.

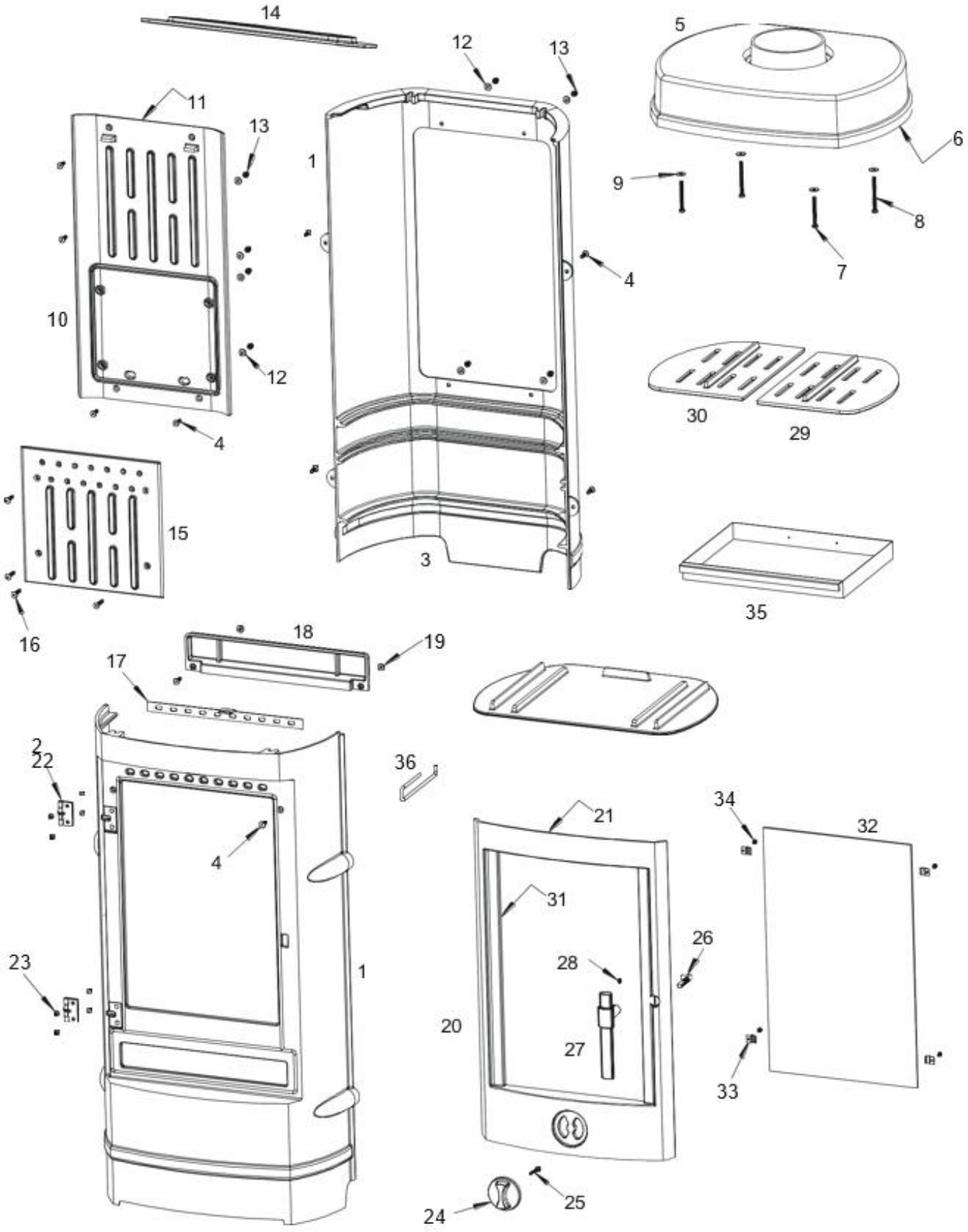

Rep	Nbr	Désignation	Référence
1	1	Devant de poêle	F610700U
2	1	Sole foyère	F610707B
3	1	Derrière de poêle	F610701B
4	10	Vis tête fraisée de 6x20	AV8636200
5	1	Dessus	F610703U
6	1	Joint de dessus de 7x3, longueur 1,72 m	AI010080
7	2	Vis tête hexagonale de 6x60	AV8406600
8	2	Vis tête hexagonale de 6x70	AV8406700
9	4	Rondelle large de 6	AV4110060
10	1	Fond décoré	F610760B
11	1	Joint de taque Ø5, longueur 1,762 m	AI303005
12	8	Rondelle de 6	AV4100060
13	8	Ecrou borgne de 6	AV7140060
14	1	Déflecteur	F610709B
15	1	Taque décorée	F610761B
16	4	Vis tête fraisée de 6x30	AV8636300
17	1	Registre de réglage d'air secondaire	AT610184A
18	1	Guide d'air	F610706B
19	2	Ecrou à embase de 6	AV7220060
20	1	Porte	F610702U
21	1	Joint de porte Ø8, longueur 2,396 m	AI303008
22	2	Charnière de porte	AS610505A
23	8	Vis tête fraisée de 5x10	AV8635100
24	1	Registre de réglage d'air primaire	F610186U
25	1	Vis tête hexagonale de 6x30	AV8406300
26	1	Mentonnet	AS610199A
27	1	Poignée de porte	F610710U
28	1	Vis sans tête de 6x8	AV8706080
29	1	Demi-grille foyère droite	F610704B
30	1	Demi-grille foyère gauche	F610705B
31	1	Joint de vitre de 7x3, longueur 1,48 m	AI010080
32	1	Vitre	AX601584A
33	4	Attache de vitre	AS700180A
34	4	Vis de fixation de la vitre	AV8644067
35	1	Tiroir cendrier	AT700353B
36	1	Main froide	AS800255

Règlement délégué (UE) 2015/1186, Annexe IV - FICHE PRODUIT *Commission delegated regulation (EU) 2015/1186, Annex IV - Product fiche*	
Marque Commerciale. *Trade mark.*	LAUDEL
Référence. *Identifier.*	P681003
Classe d'efficacité énergétique. *Energy efficiency class.*	A
Puissance thermique directe. *Direct heat output.*	12 kW
Puissance thermique indirecte. *Indirect heat output.*	-- kW
Indice d'efficacité énergétique (IEE). *Energy Efficiency Index (EEI).*	102
Rendement utile à la puissance thermique nominale. *Useful efficiency at nominal heat output.*	77,0 %

Précautions particulières qui doivent être prises lors du montage, de l'installation ou de l'entretien du dispositif de chauffage décentralisé.	• **Le Montage, l'installation et l'entretien doivent être réalisés par un professionnel qualifié.**
	• **Respecter les distances de sécurité préconisées.**
	• **Pour assurer le fonctionnement convenable de l'appareil, l'installation doit avoir :**
	  ▪ **Une alimentation en air frais dédié à la combustion.**
	  ▪ **Une évacuation des produits de combustion.**
	• **L'appareil et l'installation doivent être entretenus régulièrement.**
	• **Toutes les surfaces de l'appareil sont chaudes : Attention aux brûlures !!!**
	  ▪ **Si nécessaire, installer une protection autour de l'appareil pour empêcher tout contact.**
	• **N'utiliser que le combustible recommandé.**
	• **Lire les manuels d'instructions fournis avec le produit.**

Specific precautions that shall be taken when assembling, installing or maintaining the local space heater.	• *The Assembly, the installation and the maintenance must be realized by a qualified professional.*
	• *Respect the recommended safe distances.*
	• *To Insure the proper functioning of the stove, the installation must have :*
	  ▪ *The supply of fresh air necessary for the combustion.*
	  ▪ *The evacuation of combustion products.*
	• *The stove and the installation must be periodic maintained.*
	• *All the surfaces of the stove are hot : Be careful to burns !!!*
	  ▪ *If necessary, install a protection all around the stove to prevent any contact.*
	• *Use only the fuels recommanded.*
	• *Read the instructions manuels supplied with the stove.*