Elektro-Warmwasserspeicher geschlossenes System

eloSTOR pro
VEH 50/7 pro bis VEH 120/7 pro

Besondere Merkmale

- Minimale Bereitschaftsenergieverluste durch hocheffiziente Wärmedämmung
- Frostschutzfunktion
- Schnellaufheizung für zusätzlichen Warmwasserbedarf
- Gradgenau einstellbarer Verbrühschutz sowie aktivierbare Tastensperre
- Drucklose und druckfeste Anwendung möglich

Ausstattung

- Universalheizflansch für den Einkreis-, Zweikreis- und Boilerbetrieb
- Temperaturregler stufenlos einstellbar von 7 °C bis 85 °C
- Edelstahlheizkörper mit langer Lebensdauer
- Strahlwasserschutz IP 25 D ermöglicht uneingeschränkte Installation im Schutzbereich 1
- Trinkwasserseitig (Speicher und Wärmetauscher) mit hochwertiger Emaillierung und Magnesium-Schutzanode
- Servicefreundlich dank integriertem Kugelhahn zur Schnellentleerung
- Variable Geräteaufhängung ermöglicht Montage an bestehenden Bohrlöchern selbst bei Fremd-Gerätevarianten

Bezeichnung		VEH 50/7 pro	VEH 80/7 pro	VEH 100/7 pro	VEH 120/7 pro
Technische Daten					
Klasse der Warmwasserbereitungs-Energieeffizienz		C	C		
Jahreszeitbed. Warmwasser-Energieeffizienz η_{wh}	%	36	37	38	38
Zapfprofil		M	M	L	L
Speichernenninhalt	l	50	80	100	120
Zul. Betriebsdruck	bar	6	6	6	6
Heizleistung	kW	6,0	6,0	6,0	6,0
Bereitschaftswärmeverlust Speicher	kWh/24h	0,87	1,02	1,13	1,35
Elektr. Leistungsaufnahme bei Einkreis, 1/N/PE ~ 230V/50Hz, Min	kW	2	2	2	2
Elektr. Leistungsaufnahme bei Zweikreis, 3/N/PE ~ 400V/50Hz, Max	kW	6	6	6	6
Elektrischer Anschluss		Kabel	Kabel	Kabel	Kabel
Schutzart		IP 25 D	IP 25 D	IP 25 D	IP 25 D
Kalt-/Warmwasseranschluss		R 1/2	R 1/2	R 1/2	R 1/2
Höhe	mm	678	916	1082	1248
Breite	mm	504	504	504	504
Tiefe	mm	450	450	450	450
Gewicht (leer)	kg	30	50	60	65
Gewicht (befüllt)	kg	80	130	160	185

Elektro-Warmwasserspeicher geschlossenes System

eloSTOR pro
VEH 50/7 pro bis VEH 120/7 pro

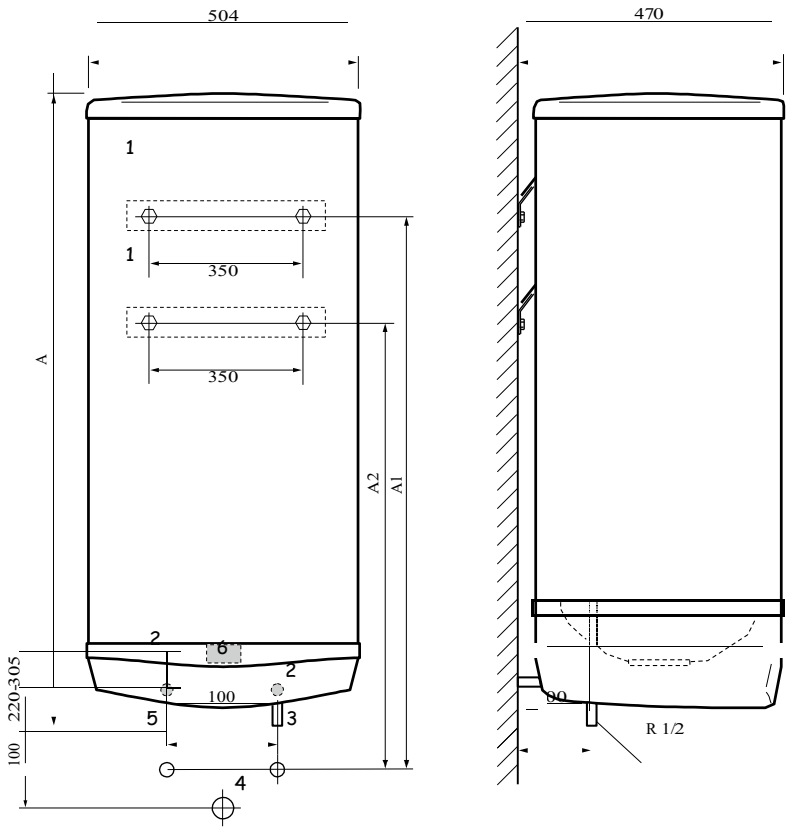

1 Wandbefestigungshalter
2 Auflagefläche für Wandabstützung
3 Kaltwasseranschluss R 1/2
4 Ablaufanschluss R 1
5 Warmwasseranschluss R 1/2
6 E-Anschluss

Gerätetyp	A	A1	A2
VEH 50/7	678	790	690
VEH 80/7	916	1020	920
VEH 100/7	1082	1020	920
VEH 120/7	1248	1020	920