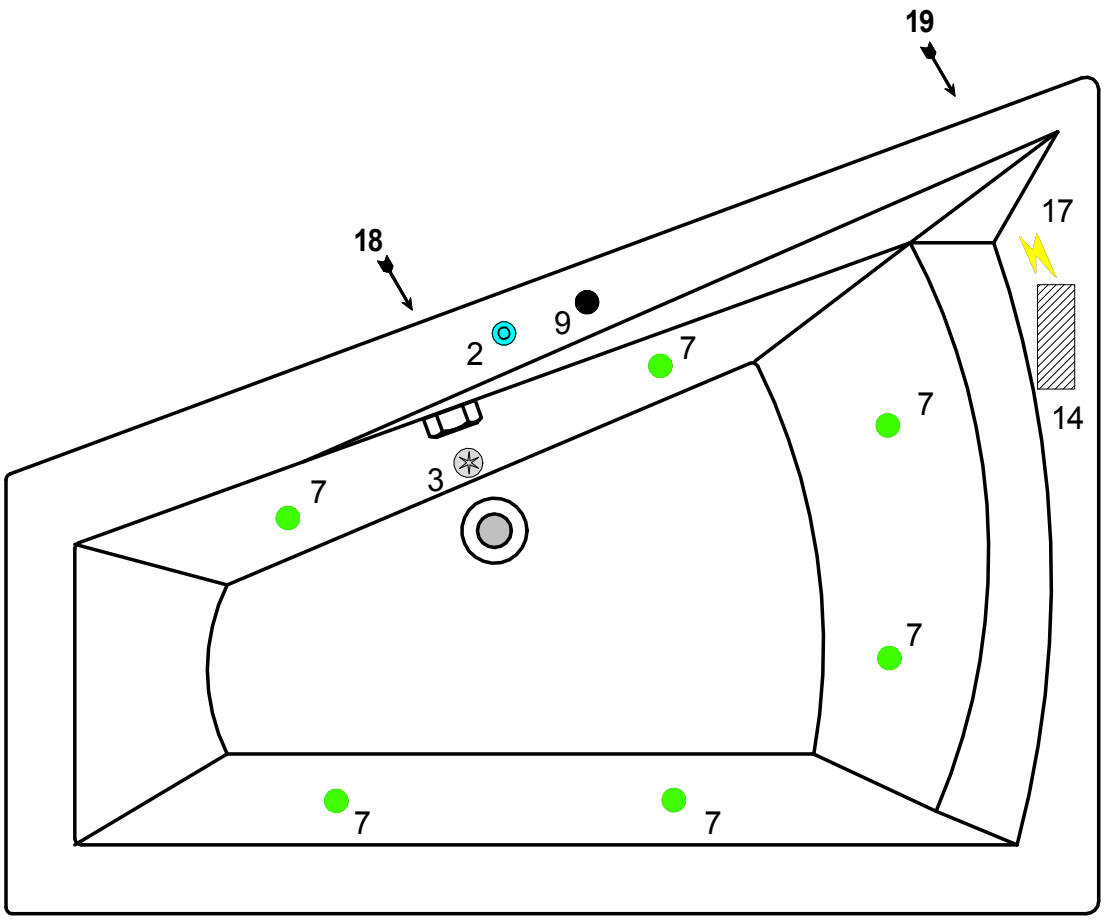

25		Whisperdüsen
24		Effektlicht
23		Bedientaster: Effektlicht
22		Bedientaster: Desinfektionsanlage
0		Bedientaster: Farblichttherapie
1		Lichttherapie
2		Luftregler
3		Seitenansaugung
4		Zweiwegeventil
5		Champagner
6		Airdüsen
7		Wasserdüsen
8		Unterwasserscheinwerfer
9		Bedientaster
10		Großes Bedienfeld
11		Rollyjetdüse
12		Microjetdüsen
13		Superjetdüsen
14		Pumpe
15		Gebläse
16		Desinfektionsbehälter
17		Stromanschluß
20		Einfüllstutzen für Desinfektionsmittel
21		Bedientaster: Clean-Jet Spllleitung

Bei Whirlpoolsystemen mit Abmauerung
ist eine Revisionsöffnung von
mindestens 40 x 40 cm zwingend erforderlich.
Im Motorbereich mit Lüftungsgitter.

19	Revisionsklappe mit Lüftungsgitter 40 x 40
18	Revisionsklappe 40 x 40

Alle in der Zeichnung dargestellten Positionen der Aggregate und Düsenanordnungen entsprechen annähernd dem Auslieferungszustand.

	Datum
Stand.	**11 / 15**

Art.-Bez.: Delta II Mod.B

Abmessung :1750 x 1350

Whirlpool - Basis