Elektro-Haushaltsgroßgeräte
mit Qualität und Service

Abbildung kann vom Original abweichen

Doppelkochplatte

EB-DKF-2

Beschreibung

Der Klassiker unter der Doppelkochplatten

Knebel Bedienung
6 Heizstufen
Restwärmeanzeige
Signallampen
1,40 Meter Kabellänge

EDEL-
STAHL

Technische Daten	
Geräteart	Doppelkochplatte
Bedienpanel	Knebel
Material Kochfeld	Edelstahl
Anzahl Kochfelder	2
Durchmesser Kochfeld vorne	14,50 cm
Durchmesser Kochfeld hinten	18,00 cm
Leistung kleines Kochfeld	1000 Watt
Leistung großes Kochfeld	2000 Watt
Maximale Leistung	3000 Watt
Spannung	220 - 240 Volt
Frequenz	50 Hz
Ausstattung	
Restwärmeanzeige	Ja
Heizstufen	je Platte 6
Kabellänge	140 cm
Schukostecker	Ja
Blitzkochplatte	2

PKM GmbH Co. KG, Neuer Wall 2, 47441 Moers
Irrtümer und technische Änderungen vorbehalten - Letzte Aktualisierung 5.12.2022

Ausstattung	
Signallampen	ja
Abmessungen Aussägung Kochfeld Breite	27,10 cm
Abmessungen Aussägung Kochfeld Tiefe	49,30 cm
Einbautiefe Kochfeld	3,00 cm
Logistik	
Gerätemaß Kochfeld (HxBxT)	4,00 x 29,00 x 51,00 cm
Verpackungsabmessungen Kochfeld (HxBxT)	12,50 x 34,00 x 55,50 cm
Nettogewicht Kochfeld	4,50 Kg
Bruttogewicht Kochfeld	5,50 Kg
Containermenge 40HQ	2660 Stück
Artikelnummer	23045
EAN Nummer	4030608230451
UVP	139,00 €

PKM GmbH Co. KG, Neuer Wall 2, 47441 Moers
Irrtümer und technische Änderungen vorbehalten - Letzte Aktualisierung 5.12.2022
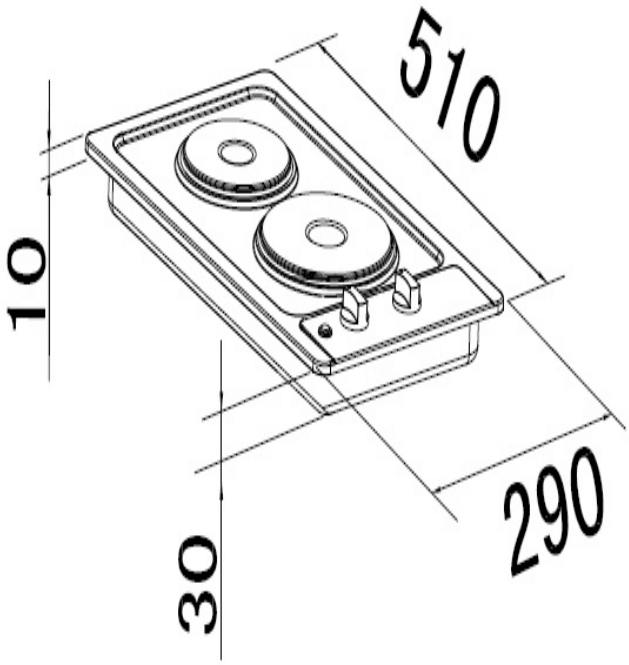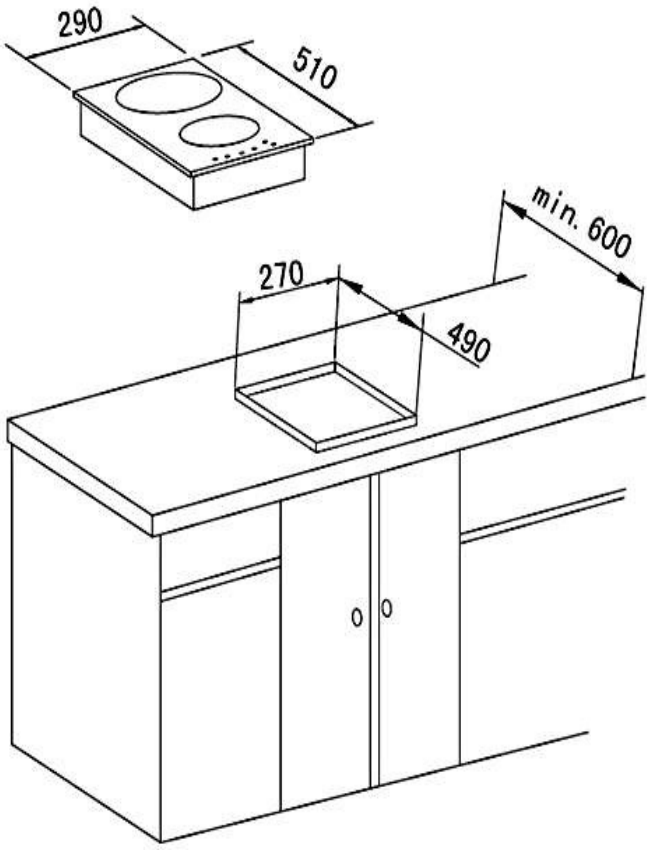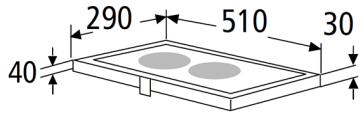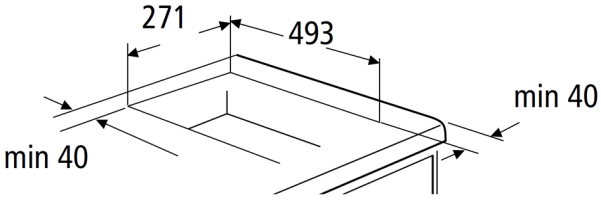
Technische Zeichnungen